МОСКОВСКИЙ Муниципальный вестник

№2

том 2, февраль 2023

МОСКОВСКИЙ МУНИЦИПАЛЬНЫЙ ВЕСТНИК

№ 2 (336) ФЕВРАЛЬ 2023 Том 2

СОДЕРЖАНИЕ

Юго-Восточный административный округ

Муниципальный округ Выхино-Жулебино 3
Муниципальный округ Кузьминки 16
Муниципальный округ Лефортово 27
Муниципальный округ Люблино 30
Муниципальный округ Рязанский 33
Муниципальный округ Южнопортовый 51

Южный административный округ

Муниципальный округ Бирюлево Западное 64
Муниципальный округ Братеево 73
Муниципальный округ Даниловский 75
Муниципальный округ Зябликово 87
Муниципальный округ Нагатино-Садовники 137
Муниципальный округ Орехово-Борисово Северное 142
Муниципальный округ Царицыно 147
Муниципальный округ Чертаново Центральное 156

Юго-Западный административный округ

Муниципальный округ Гагаринский 161
Муниципальный округ Зюзино 197
Муниципальный округ Ломоносовский 201

Западный административный округ

Муниципальный округ Дорогомилово 217
Муниципальный округ Крылатское 230
Муниципальный округ Кунцево 236
Муниципальный округ Можайский 239
Муниципальный округ Ново-Переделкино 254
Муниципальный округ Очаково-Матвеевское 255
Муниципальный округ Проспект Вернадского 271
Муниципальный округ Солнцево 298
Муниципальный округ Фили-Давыдково 302

Северо-Западный административный округ

Муниципальный округ Покровское-Стрешнево 310
Муниципальный округ Хорошево-Мневники 324
Муниципальный округ Щукино 338

МУНИЦИПАЛЬНЫЙ ОКРУГ ВЫХИНО-ЖУЛЕБИНО В ГОРОДЕ МОСКВЕ

СОВЕТ ДЕПУТАТОВ

РЕШЕНИЕ

17.01.2023 г. № 1

О заслушивании информации Государственного бюджетного образовательного учреждения города Москвы «Школа № 1420» по итогам 2022 года

Заслушав в соответствии с пунктом 8 части 1 статьи 1 Закона города Москвы от 11 июля 2012 года № 39 «О наделении органов местного самоуправления муниципальных округов в городе Москве отдельными полномочиями города Москвы», постановлением Правительства Москвы от 10 сентября 2012 года № 474-ПП «О порядке ежегодного заслушивания Советом депутатов муниципального округа отчета главы управы района и информации руководителей городских организаций» ежегодную информацию директора Государственного бюджетного образовательного учреждения города Москвы «Школа № 1420» А.И. Николаевой по итогам 2022 года

Совет депутатов муниципального округа Выхино-Жулебино решил:

1. Принять информацию о работе Государственного бюджетного образовательного учреждения города Москвы «Школа № 1420» по итогам 2022 года к сведению.

2. Направить настоящее решение в Департамент территориальных органов исполнительной власти города Москвы, Префектуру Юго-Восточного административного округа, управу района Выхино-Жулебино.

3. Опубликовать настоящее решение в бюллетене «Московский муниципальный вестник» и разместить на официальном сайте муниципального округа Выхино-Жулебино.

4. Контроль за выполнением настоящего решения возложить на Главу муниципального округа Выхино-Жулебино Н.В. Калькову.

Глава муниципального округа Выхино-Жулебино **Н.В. Калькова**

РЕШЕНИЕ

17.01.2023 г. № 2

О заслушивании информации Государственного бюджетного образовательного учреждения города Москвы «Школа № 1793 имени Героя Советского Союза А.К. Новикова» по итогам 2022 года

Заслушав в соответствии с пунктом 8 части 1 статьи 1 Закона города Москвы от 11 июля 2012 года № 39 «О наделении органов местного самоуправления муниципальных округов в городе Москве отдельными полномочиями города Москвы», постановлением Правительства Москвы от 10 сентября 2012 года № 474-ПП «О порядке ежегодного заслушивания Советом депутатов муниципального округа отчета главы управы района и информации руководителей городских организаций» ежегодную информацию директора Государственного бюджетного образовательного учреждения города Москвы «Школа № 1793 имени Героя Советского Союза А.К. Новикова» В.В. Веревочкина по итогам 2022 года

Совет депутатов муниципального округа Выхино-Жулебино решил:

1. Принять информацию о работе Государственного бюджетного образовательного учреждения города Москвы «Школа № 1793 имени Героя Советского Союза А.К. Новикова» по итогам 2022 года к сведению.

2. Направить настоящее решение в Департамент территориальных органов исполнительной власти города Москвы, Префектуру Юго-Восточного административного округа, управу района Выхино-Жулебино.

3. Опубликовать настоящее решение в бюллетене «Московский муниципальный вестник» и разместить на официальном сайте муниципального округа Выхино-Жулебино.

4. Контроль за выполнением настоящего решения возложить на Главу муниципального округа Выхино-Жулебино Н.В. Калькову.

Глава муниципального округа Выхино-Жулебино **Н.В. Калькова**

РЕШЕНИЕ

17.01.2023 г. № 3

О заслушивании информации Государственного бюджетного учреждения здравоохранения «Городская поликлиника № 23» Департамента здравоохранения города Москвы по итогам 2022 года

Заслушав в соответствии с пунктом 5 части 1 статьи 1 Закона города Москвы от 11 июля 2012 года № 39 «О наделении органов местного самоуправления муниципальных округов в городе Москве отдельными полномочиями города Москвы», постановлением Правительства Москвы от 10 сентября 2012 го-

да № 474-ПП «О порядке ежегодного заслушивания Советом депутатов муниципального округа отчета главы управы района и информации руководителей городских организаций» ежегодную информацию Главного врача Государственного бюджетного учреждения здравоохранения «Городская поликлиника № 23» Департамента здравоохранения города Москвы О.А. Гординой по итогам 2022 года

Совет депутатов муниципального округа Выхино-Жулебино решил:

1. Принять информацию о работе Государственного бюджетного учреждения здравоохранения «Городская поликлиника № 23» Департамента здравоохранения города Москвы по итогам 2022 года к сведению.

2. Направить настоящее решение в Департамент территориальных органов исполнительной власти города Москвы, Префектуру Юго-Восточного административного округа, управу района Выхино-Жулебино.

3. Опубликовать настоящее решение в бюллетене «Московский муниципальный вестник» и разместить на официальном сайте муниципального округа Выхино-Жулебино.

4. Контроль за выполнением настоящего решения возложить на Главу муниципального округа Выхино-Жулебино Н.В. Калькову.

Глава муниципального
округа Выхино-Жулебино **Н.В. Калькова**

РЕШЕНИЕ

17.01.2023 г. № 4

О заслушивании информации Государственного бюджетного учреждения здравоохранения «Детская городская поликлиника № 143» Департамента здравоохранения города Москвы по итогам 2022 года

Заслушав в соответствии с пунктом 5 части 1 статьи 1 Закона города Москвы от 11 июля 2012 года № 39 «О наделении органов местного самоуправления муниципальных округов в городе Москве отдельными полномочиями города Москвы», постановлением Правительства Москвы от 10 сентября 2012 года № 474-ПП «О порядке ежегодного заслушивания Советом депутатов муниципального округа отчета главы управы района и информации руководителей городских организаций» ежегодную информацию Главного врача Государственного бюджетного учреждения здравоохранения «Детская городская поликлиника № 143» Департамента здравоохранения города Москвы Ю.В. Власовой по итогам 2022 года

Совет депутатов муниципального округа Выхино-Жулебино решил:

1. Принять информацию о работе Государственного бюджетного учреждения здравоохранения «Детская городская поликлиника № 143» Департамента здравоохранения города Москвы по итогам 2022 года к сведению.

2. Направить настоящее решение в Департамент территориальных органов исполнительной власти города Москвы, Префектуру Юго-Восточного административного округа, управу района Выхино-Жу-

лебино.

3. Опубликовать настоящее решение в бюллетене «Московский муниципальный вестник» и разместить на официальном сайте муниципального округа Выхино-Жулебино.

4. Контроль за выполнением настоящего решения возложить на Главу муниципального округа Выхино-Жулебино Н.В. Калькову.

Глава муниципального
округа Выхино-Жулебино **Н.В. Калькова**

РЕШЕНИЕ

17.01.2023 г. № 5

О согласовании места размещения ярмарки выходного дня на территории муниципального округа Выхино-Жулебино в 2023 году

В соответствии с частью 9 статьи 1 Закона города Москвы от 11 июля 2012 года № 39 «О наделении органов местного самоуправления муниципальных округов в городе Москве отдельными полномочиями города Москвы», постановлением Правительства Москвы от 3 сентября 2013 года № 581-ПП «О внесении изменений в постановление Правительства Москвы от 4 мая 2011 года № 172-ПП», на основании обращения заместителя Префекта Юго-Восточного административного округа города Москвы Н.В. Кудряшовой от 06.12.2022г. № СЗ-25-705/22

Совет депутатов муниципального округа Выхино-Жулебино решил:

1. Согласовать место размещения ярмарки выходного дня на территории муниципального округа Выхино-Жулебино в 2023 году по адресу: Хвалынский бульвар, вл. 10.

2. Направить настоящее решение в Департамент территориальных органов исполнительной власти города Москвы, префектуру Юго-Восточного административного округа города Москвы, управу района Выхино-Жулебино города Москвы.

3. Опубликовать настоящее решение в бюллетене «Московский муниципальный вестник» и разместить на официальном сайте муниципального округа Выхино-Жулебино.

4. Контроль за выполнением настоящего решения возложить на Главу муниципального округа Выхино-Жулебино Н.В. Калькову.

Глава муниципального
округа Выхино-Жулебино **Н.В. Калькова**

РЕШЕНИЕ

17.01.2023 г. № 6

О проекте схемы размещения постаматов, подключаемых к сети «Московский постамат», на территории муниципального округа Выхино-Жулебино

На основании пункта 3 части 5 статьи 1 Закона города Москвы от 11.07.2012г. № 39 «О наделении органов местного самоуправления муниципальных округов в городе Москве отдельными полномочиями города Москвы», пунктов 20 и 22 приложения 1 к постановлению Правительства Москвы от 3.02.2011г. № 26-ПП «О размещении нестационарных торговых объектов, расположенных в городе Москве на земельных участках, в зданиях, строениях и сооружениях, находящихся в государственной собственности», пункта 2.1 приложения к постановлению Правительства Москвы от 10.06.2022г. № 1058-ПП «О реализации в городе Москве проекта «Московский постамат» и внесении изменений в постановление Правительства Москвы от 3.02.2011г. № 26-ПП», рассмотрев обращение заместителя префекта Юго-Восточного административного округа города Москвы Н.В. Кудряшовой от 10.01.2023г. № СЗ-25-38/23

Совет депутатов муниципального округа Выхино-Жулебино решил:

1. Согласовать проект схемы размещения постаматов, подключаемых к сети «Московский постамат», на территории муниципального округа Выхино-Жулебино согласно приложению к настоящему решению.

2. Направить настоящее решение в Департамент территориальных органов исполнительной власти города Москвы, префектуру Юго-Восточного административного округа города Москвы, управу района Выхино-Жулебино города Москвы.

3. Опубликовать настоящее решение в бюллетене «Московский муниципальный вестник» и разместить на официальном сайте муниципального округа.

4. Контроль за выполнением настоящего решения возложить на Главу муниципального округа Выхино-Жулебино Н.В. Калькову.

Глава муниципального
округа Выхино-Жулебино **Н.В. Калькова**

Приложение
к решению Совета депутатов
муниципального округа Выхино-Жулебино
от 17.01.2023г. № 6

Проект схемы размещения постаматов, подключаемых к сети «Московский постамат», на территории муниципального округа Выхино-Жулебино

№ п/п	Район	Вид объекта	Адрес	Площадь НТО (кв.м.)	Период размещения объекта
1	Выхино-Жулебино	постамат	Хвалынский бульвар, вл. 2, стр. 3	2	с 1 января по 31 декабря (круглогодично)
2	Выхино-Жулебино	постамат	ул. Ташкентская, вл. 12/20	2	с 1 января по 31 декабря (круглогодично)
3	Выхино-Жулебино	постамат	ул. Ташкентская, вл. 26	2	с 1 января по 31 декабря (круглогодично)
4	Выхино-Жулебино	постамат	Рязанский проспект, вл. 99, стр. 8	1	с 1 января по 31 декабря (круглогодично)
5	Выхино-Жулебино	постамат	ул. Привольная, вл. 41	2	с 1 января по 31 декабря (круглогодично)
6	Выхино-Жулебино	постамат	ул. Привольная, вл. 49, стр. 1	2	с 1 января по 31 декабря (круглогодично)
7	Выхино-Жулебино	постамат	ул. Привольная, вл. 59	1	с 1 января по 31 декабря (круглогодично)
8	Выхино-Жулебино	постамат	ул. Генерала Кузнецова, вл. 27, стр. 1	2	с 1 января по 31 декабря (круглогодично)
9	Выхино-Жулебино	постамат	ул. Авиаконструктора Миля, вл. 2, кор. 1	2	с 1 января по 31 декабря (круглогодично)
10	Выхино-Жулебино	постамат	Самаркандский бульвар, вл. 4	1	с 1 января по 31 декабря (круглогодично)
11	Выхино-Жулебино	постамат	Самаркандский бульвар, вл.17, кор. 1	1	с 1 января по 31 декабря (круглогодично)
12	Выхино-Жулебино	постамат	ул. Генерала Кузнецова, вл. 12	1	с 1 января по 31 декабря (круглогодично)
13	Выхино-Жулебино	постамат	ул. Вострухина, вл. 4, кор. 1	2	с 1 января по 31 декабря (круглогодично)
14	Выхино-Жулебино	постамат	ул. Академика Скрябина, вл. 23, стр. 9	2	с 1 января по 31 декабря (круглогодично)
15	Выхино-Жулебино	постамат	ул. Чугунные ворота, вл. 15	2	с 1 января по 31 декабря (круглогодично)
16	Выхино-Жулебино	постамат	ул. Академика Скрябина, вл. 25/1, кор. 3	2	с 1 января по 31 декабря (круглогодично)

17	Выхино-Жулебино	постамат	Рязанский проспект, вл. 68, кор. 1	1	с 1 января по 31 декабря (круглогодично)
18	Выхино-Жулебино	постамат	ул. Ферганская, вл. 8	2	с 1 января по 31 декабря (круглогодично)
19	Выхино-Жулебино	постамат	ул. Сормовская, вл. 9	2	с 1 января по 31 декабря (круглогодично)
20	Выхино-Жулебино	постамат	Хвалынский бульвар, вл. 5/12	1	с 1 января по 31 декабря (круглогодично)
21	Выхино-Жулебино	постамат	ул. Маршала Полубоярова, вл. 10	2	с 1 января по 31 декабря (круглогодично)
22	Выхино-Жулебино	постамат	ул. Ташкентская, вл. 19	2	с 1 января по 31 декабря (круглогодично)
23	Выхино-Жулебино	постамат	ул. Ферганская, вл. 1	1	с 1 января по 31 декабря (круглогодично)
24	Выхино-Жулебино	постамат	ул. Авиаконструктора Миля, вл. 19	1	с 1 января по 31 декабря (круглогодично)
25	Выхино-Жулебино	постамат	ул. Ферганская, вл. 23	1	с 1 января по 31 декабря (круглогодично)
26	Выхино-Жулебино	постамат	Самаркандский бульвар, вл. 22, кор. 1	2	с 1 января по 31 декабря (круглогодично)
27	Выхино-Жулебино	постамат	ул. Генерала Кузнецова, вл. 18, кор. 1	2	с 1 января по 31 декабря (круглогодично)

РЕШЕНИЕ

17.01.2023 г. № 7

О внесении изменений в решение Совета депутатов муниципального округа Выхино-Жулебино от 20.12.2022г. № 93 «О бюджете муниципального округа Выхино-Жулебино на 2023 год и плановый период 2024 и 2025 годов»

В соответствии с Бюджетным кодексом Российской Федерации, Законом города Москвы от 02 ноября 2022 года № 30 «О бюджете города Москвы на 2023 год и плановый период 2024 и 2025 годов», решением муниципального Собрания внутригородского муниципального образования Выхино-Жулебино в городе Москве от 22.02.2011 года № 11 «Об утверждении положения о бюджетном процессе во внутригородском муниципальном образовании Выхино-Жулебино в городе Москве», в связи недостаточностью сметных назначений по ряду кодов бюджетной классификации,

Совет депутатов муниципального округа Выхино-Жулебино решил:

1. Внести следующие изменения в решение Совета депутатов муниципального округа Выхино-Жулебино от 20.12.2022г. № 93 «О бюджете муниципального округа Выхино-Жулебино на 2023 год и плановый период 2024 и 2025 годов»:

Пункт 1.1. изложить в следующей редакции:

«1.1. Основные характеристики бюджета муниципального округа Выхино-Жулебино:

Утвердить основные характеристики бюджета муниципального округа Выхино-Жулебино на 2023 год и плановый период 2024 и 2025 годов:

1) общий объем доходов бюджета муниципального округа Выхино-Жулебино на 2023 год в сумме 30 731,0 тыс. рублей, на 2024 год в сумме 30 192,8 тыс. рублей, на 2025 год в сумме 30 192,8 тыс. рублей;

2) общий объем расходов бюджета муниципального округа Выхино-Жулебино на 2023 год в сумме 32 746,0 тыс. рублей, на 2024 год в сумме 30 192,8 тыс. рублей, в том числе условно утверждаемые расходы в сумме 754,8 тыс. рублей, на 2025 год в сумме 30 192,8 тыс. рублей, в том числе условно утверждаемые расходы в сумме 1 509,6 тыс. рублей.

3) дефицит бюджета муниципального округа Выхино-Жулебино на 2023 год в сумме 2015,0 тыс. рублей, на 2024 год 0,0 тыс. рублей и на 2025 год 0,0 тыс. рублей.

Установить верхний предел муниципального внутреннего долга муниципального округа Выхино-Жулебино на 01 января 2024 года в сумме 0,0 тыс. рублей, на 01 января 2025 года в сумме 0,0 тыс. рублей и на 01 января 2026 года в сумме 0,0 тыс. рублей.

Установить верхний предел долга по муниципальным гарантиям в валюте Российской Федерации муниципального округа Выхино-Жулебино на 01 января 2024 года в сумме 0,0 тыс. рублей, на 01 января 2025 года в сумме 0,0 тыс. рублей и на 01 января 2026 года в сумме 0,0 тыс. рублей.

Утвердить объем межбюджетного трансферта, получаемого из бюджета города Москвы на 2023 год в сумме 0,0 тыс. рублей на 2024 год в сумме 0,0 тыс. рублей, на 2025 год в сумме 0,0 тыс. рублей.

Утвердить объем межбюджетного трансферта из средств бюджета муниципального округа Выхино-Жулебино, предоставляемый другим бюджетам бюджетной системы Российской Федерации, для осуществления доплат к пенсиям лицам, проходившим муниципальную службу в городе Москве на 2023 год в размере 432,0 тыс. рублей и плановом периоде в 2024 году в размере 432,0 тыс. рублей и в 2025 году в размере 432,0 тыс. рублей согласно приложению 5 к настоящему решению».

2. Приложение 2 изложить в редакции согласно Приложению 1 к настоящему решению.

3. Приложение 3 изложить в редакции согласно Приложению 2 к настоящему решению.

4. Приложение 4 изложить в редакции согласно Приложению 3 к настоящему решению.

5. Настоящее решение вступает в силу со дня его официального опубликования в бюллетене «Московский муниципальный вестник».

6. Контроль за исполнением настоящего решения возложить на главу муниципального округа Выхино-Жулебино **Н.В. Калькову.**

Глава муниципального
округа Выхино-Жулебино **Н.В. Калькова**

Полный текст настоящего решения, включая приложения к нему, опубликован в официальном сетевом издании «Московский муниципальный вестник» (amom-mmv.ru) 6 февраля 2023 года.

РЕШЕНИЕ

17.01.2023 г. № 8

О комиссии муниципального округа
Выхино-Жулебино по исчислению
стажа муниципальной службы

В соответствии со ст. 33 Закона города Москвы от 22 октября 2008 года № 50 «О муниципальной службе в городе Москве»,

Совет депутатов муниципального округа Выхино-Жулебино решил:

1. Создать комиссию муниципального округа Выхино-Жулебино по исчислению стажа муниципальной службы.

2. Утвердить:

2.1. Порядок работы комиссии муниципального округа Выхино-Жулебино по исчислению стажа муниципальной службы (приложение 1).

2.2. Состав комиссии муниципального округа Выхино-Жулебино по исчислению стажа муниципальной службы (приложение 2).

3. Опубликовать настоящее решение в бюллетене «Московский муниципальный вестник» и разместить на официальном сайте муниципального округа Выхино-Жулебино в информационно-телекоммуникационной сети «Интернет».

4. Признать утратившим силу решения Совета депутатов муниципального округа Выхино-Жулебино:

- от 21.03.2017 года № 29 «О комиссии муниципального округа Выхино-Жулебино по исчислению стажа муниципальной службы»;

- от 16.01.2018 года № 15 «О внесении изменений и дополнений в решение Совета депутатов муниципального округа Выхино-Жулебино от 21.03.2017 года № 29 «О комиссии муниципального округа Выхино-Жулебино по исчислению стажа муниципальной службы».

5. Контроль за выполнением настоящего решения возложить на Главу муниципального округа Выхино-Жулебино Н.В. Калькову.

Глава муниципального
округа Выхино-Жулебино **Н.В. Калькова**

Приложение 1
к решению Совета депутатов
муниципального округа
Выхино-Жулебино
от 17.01.2023 года № 8

ПОРЯДОК
работы комиссии муниципального округа Выхино-Жулебино по исчислению стажа муниципальной службы

1. Настоящий Порядок определяет правила работы Комиссии муниципального округа Выхино-Жулебино по исчислению стажа муниципальной службы (далее – Комиссия).

2. Комиссия создана в целях рассмотрения вопросов о включении в стаж муниципальной службы для назначения пенсии за выслугу лет муниципальным служащим Администрации муниципального округа Выхино-Жулебино (далее – муниципальные служащие, Администрация) иных периодов трудовой деятельности в соответствии с нормативными правовыми актами города Москвы и решениями Совета депутатов муниципального округа Выхино-Жулебино (далее – иные периоды деятельности).

3. Комиссия состоит из председателя Комиссии, его заместителя, секретаря и членов Комиссии. В отсутствие председателя Комиссии его обязанности исполняет заместитель председателя Комиссии.

4. В состав Комиссии по предложению Главы муниципального округа Выхино-Жулебино входят муниципальные служащие, в том числе муниципальный служащий, к должностным обязанностям которого отнесено ведение кадровой работы (далее – муниципальный служащий по кадровой работе), а также могут входить депутаты Совета депутатов муниципального округа Выхино-Жулебино.

5. Заседание Комиссии считается правомочным, если на нем присутствует не менее двух третей от общего числа членов Комиссии.

6. При возникновении прямой или косвенной личной заинтересованности члена Комиссии, которая может привести к конфликту интересов при рассмотрении вопроса, включенного в повестку дня заседания Комиссии, он обязан до начала заседания заявить об этом. В таком случае соответствующий член Комиссии не принимает участия в рассмотрении указанного вопроса.

В случае если вопрос о включении в стаж муниципальной службы иных периодов деятельности рассматривается в отношении муниципального служащего, являющегося членом Комиссии, то на период рассмотрения указанного вопроса его членство в Комиссии приостанавливается.

7. Основанием для проведения заседания Комиссии является заявление муниципального служащего о включении в его стаж муниципальной службы иных периодов деятельности (далее – заявление).

8. Заявление должно содержать сведения о:

- ранее замещаемых должностях руководителей, специалистов организаций и периодах работы (службы) на них;
- приобретенных на таких должностях опыте и знаниях, необходимых для выполнения должностных обязанностей по замещаемой этим муниципальным служащим должности муниципальной службы;
- намерении лично присутствовать на заседании Комиссии.

К заявлению прикладывается:

- копия трудовой книжки, заверенная муниципальным служащим по кадровой работе;
- в случаях, когда в трудовой книжке содержатся неправильные или неточные записи либо не содержатся записи об указанных периодах деятельности – справки с места работы (службы), из архивных учреждений, выписки из приказов, сведения о трудовой деятельности по форме СТД-Р и/или СТД-ПФР и другие документы, подтверждающие трудовой стаж.

9. Заявление в день его поступления регистрируется в журнале регистрации заявлений секретарем Комиссии, а в случае его отсутствия – уполномоченным председателем Комиссии членом Комиссии.

При отсутствии приложений, указанных в пункте 8 настоящего Порядка, заявление не подлежит регистрации и в указанный срок возвращается муниципальному служащему.

10. Журнал регистрации заявлений должен содержать:

- дату поступления заявления и его регистрационный номер;
- фамилию имя отчество и должность муниципального служащего, направившего заявление;
- фамилию имя отчество секретаря Комиссии, а в случае его отсутствия – уполномоченного председателем Комиссии члена Комиссии, принявшего заявление, его подпись; дату и результат (удовлетворено или отказано) рассмотрения заявления.

Листы журнала регистрации заявлений должны быть пронумерованы, прошнурованы и заверены подписью председателя Комиссии. Журнал регистрации заявлений подлежит хранению у секретаря Комиссии в условиях, исключающих доступ к нему посторонних лиц.

11. При поступлении в Комиссию заявления заседание Комиссии проводится не позднее семи рабочих дней со дня его регистрации.

12. Заявление не позднее рабочего дня следующего за днем его регистрации представляется председателю Комиссии.

13. Председатель Комиссии при поступлении к нему заявления определяет дату, время и место проведения заседания Комиссии, организует через секретаря Комиссии, а в случае его отсутствия – уполномоченного председателем Комиссии члена Комиссии, оповещение членов Комиссии о заседании Комиссии и направление им материалов к заседанию не позднее, чем за два рабочих дня до дня заседания, а также обеспечивает ведение делопроизводства Комиссии.

14. В случае если в заявлении муниципальный служащий выразил намерение присутствовать на заседании Комиссии, информация о дате, времени и месте проведения заседания доводится до его сведения в срок, указанный в пункте 13 настоящего Порядка, любым способом (телефонная связь, смс-уведомления, электронная почта и т.п.). Муниципальный служащий на заседании Комиссии вправе давать пояснения по существу заявления.

15. По итогам рассмотрения заявления и документов Комиссия принимает решение о включении в стаж муниципальной службы муниципального служащего иных периодов деятельности или об отказе муниципальному служащему в удовлетворении заявления.

16. Решения Комиссии принимаются открытым голосованием большинством голосов от числа присутствующих на заседании членов Комиссии. Все члены Комиссии при принятии решений обладают равными правами.

17. Решения Комиссии оформляются протоколом, который подписывают члены Комиссии, присутствовавшие на заседании Комиссии.

18. В протоколе заседания Комиссии указываются:

а) дата заседания Комиссии, фамилии, имена, отчества членов Комиссии, присутствующих на заседании;

б) краткое содержание заявления;

в) содержание пояснений муниципального служащего (при наличии);

г) фамилии, имена, отчества выступивших на заседании членов Комиссии и
краткое изложение их выступлений (при наличии);

д) решение Комиссии и обоснование его принятия;

е) результаты голосования.

19. Выписка из протокола заседания Комиссии, заверенная подписями председателя и секретаря Комиссии, а в случае отсутствия секретаря Комиссии – уполномоченного председателем Комиссии членом Комиссии, направляется в аппарат Совета депутатов и муниципальному служащему не позднее трех рабочих дней после дня проведения заседания.

20. Решение Комиссии может быть обжаловано в суде в установленном законом порядке.

21. Организационно-техническое обеспечение деятельности Комиссии осуществляет Администрация муниципального округа Выхино-Жулебино.

Приложение 2
к решению Совета депутатов
муниципального округа
Выхино-Жулебино
от 17.01.2023 года № 8

СОСТАВ КОМИССИИ
муниципального округа Выхино-Жулебино
по исчислению стажа муниципальной службы

Председатель комиссии	Глава муниципального округа Выхино-Жулебино - Калькова Н.В.
Заместитель председателя комиссии	Заместитель Главы администрации муниципального округа Выхино-Жулебино - Волков Д.Л.
Члены комиссии	Депутаты Совета депутатов муниципального округа Выхино-Жулебино - Миронова О.В.; - Орлова Е.В.; - Кудряшева О.Н.
Секретарь комиссии	Начальник отдела по организационным вопросам и работе с кадрами - Сахарова Н.В.

РЕШЕНИЕ

17.01.2023 г. № 9

О внесении изменений в решение Совета депутатов муниципального округа Выхино-Жулебино от 15.11.2022г. № 75 «О назначении дат заслушивания отчета главы управы района Выхино-Жулебино города Москвы и информации руководителей городских организаций о деятельности в 2022 году»

В соответствии с частью 1 статьи 1 Закона города Москвы от 11 июля 2012 года № 39 «О наделении органов местного самоуправления муниципальных округов в городе Москве отдельными полномочиями города Москвы»

Совет депутатов муниципального округа Выхино-Жулебино решил:

1. Внести изменения в решение Совета депутатов муниципального округа Выхино-Жулебино от 15.11.2022г. № 75 «О назначении дат заслушивания отчета главы управы района Выхино-Жулебино города Москвы и информации руководителей городских организаций о деятельности в 2022 году» изложив пункты 3 и 4 в следующей редакции:

«3. Назначить на 21 февраля 2023 года заседание Совета депутатов муниципального округа Выхино-Жулебино по вопросу заслушивания информации о деятельности в 2022 году:

- ГУ г. Москвы, осуществляющего охрану, содержание и использование особо охраняемой природной территории;

- Многофункционального центра предоставления государственных услуг;
- Главы управы района Выхино-Жулебино города Москвы.

4. Назначить на 21 марта 2023 года заседание Совета депутатов муниципального округа Выхино-Жулебино по вопросу заслушивания о деятельности в 2022 году:

- Территориального центра социального обслуживания населения района Выхино-Жулебино;
- ГБУ «Жилищник Выхино района Выхино-Жулебино.»

2. Направить данное решение в Департамент территориальных органов исполнительной власти, Префектуру ЮВАО, управу района Выхино-Жулебино и руководителям городских организаций.

3. Опубликовать настоящее решение в бюллетене «Московский муниципальный вестник» и разместить на официальном сайте муниципального округа.

4. Контроль за исполнением настоящего решения возложить на Главу муниципального округа Выхино-Жулебино Н.В. Калькову.

Глава муниципального
округа Выхино-Жулебино **Н.В. Калькова**

МУНИЦИПАЛЬНЫЙ ОКРУГ КУЗЬМИНКИ В ГОРОДЕ МОСКВЕ

АППАРАТ СОВЕТА ДЕПУТАТОВ

ПОСТАНОВЛЕНИЕ

13.01.2023 № 1

О порядке составления и ведения сводной бюджетной росписи бюджета муниципального округа Кузьминки и порядке составления и ведения бюджетной росписи главного распорядителя средств бюджета муниципального округа Кузьминки

В соответствии со статьями 217, 219.1 Бюджетного кодекса Российской Федерации,

аппарат Совета депутатов муниципального округа Кузьминки постановляет:

1. Утвердить порядок составления и ведения сводной бюджетной росписи бюджета муниципального округа Кузьминки согласно приложению 1 к настоящему постановлению.
2. Утвердить порядок составления и ведения бюджетной росписи главного распорядителя средств бюджета муниципального округа Кузьминки согласно приложению 2 к настоящему постановлению.
3. Постановление аппарата Совета депутатов муниципального округа Кузьминки от 30.08.2021 № 5 «О порядке составления и ведения сводной бюджетной росписи и порядке составления и ведения бюджетной росписи главного распорядителя средств бюджета муниципального округа Кузьминки» признать утратившим силу.
4. Опубликовать настоящее постановление в бюллетене «Московский муниципальный вестник» и разместить на официальном сайте органов местного самоуправления муниципального округа Кузьминки www.m-kuzminki.ru.
5. Настоящее постановление вступает в силу со дня его принятия.
6. Контроль за выполнением настоящего постановления возложить на главу муниципального округа Кузьминки Калабекова А.Л.

Глава муниципального округа Кузьминки **А.Л. Калабеков**

Приложение 1
к постановлению аппарата
Совета депутатов
муниципального округа
Кузьминки
от 13.01.2023 № 1

ПОРЯДОК
СОСТАВЛЕНИЯ И ВЕДЕНИЯ СВОДНОЙ БЮДЖЕТНОЙ РОСПИСИ БЮДЖЕТА МУНИЦИПАЛЬНОГО ОКРУГА КУЗЬМИНКИ

I. Общие положения

Настоящий Порядок разработан в соответствии с Бюджетным кодексом Российской Федерации в целях организации исполнения бюджета муниципального округа Кузьминки по расходам и источникам финансирования дефицита бюджета муниципального округа Кузьминки и определяет правила составления и ведения сводной бюджетной росписи бюджета муниципального округа Кузьминки (далее – сводная бюджетная роспись).

1. Сводная бюджетная роспись составляется аппаратом Совета депутатов муниципального округа Кузьминки (далее – аппарат) на очередной финансовый год, а при утверждении бюджета муниципального округа Кузьминки на 3-летний период - на очередной финансовый год и плановый период с разбивкой по годам, утверждается главой муниципального округа Кузьминки. В течение 14 дней, с даты утверждения бюджета, сводная бюджетная роспись направляется в Территориальное финансово-казначейское управление № 3 Департамента финансов города Москвы.

Лимиты бюджетных обязательств на очередной финансовый год и плановый период соответствуют показателям сводной бюджетной росписи и утверждаются по форме согласно **приложению 1** к настоящему Порядку.

2. Сводная бюджетная роспись составляется без поквартальной разбивки в тыс.рублей с одним знаком после запятой и включает в себя:

2.1 Бюджетные ассигнования по:

- расходам бюджета муниципального округа Кузьминки в разрезе классификации расходов: кода главного распорядителя бюджетных средств (далее главный распорядитель), разделов, подразделов, целевых статей, групп ,подгрупп и элементов видов расходов, кодов экономического содержания операции (далее - КЭСО);

- расходам бюджета муниципального округа Кузьминки, осуществляемым за счет средств межбюджетных трансфертов, предоставляемых бюджету муниципального округа Кузьминки из бюджета города Москвы в разрезе кодов главного распорядителя , разделов, подразделов, целевых статей, групп ,подгрупп и элементов видов расходов, кодов экономического содержания операции (далее - КЭСО);

2.2 Бюджетные ассигнования по источникам финансирования дефицита бюджета муниципального округа Кузьминки в разрезе кода главного администратора источников финансирования дефицита бюджета муниципального округа Кузьминки и классификации источников финансирования дефицита бюджета.

3. Утвержденные показатели сводной бюджетной росписи должны соответствовать решению Совета депутатов муниципального округа о бюджете муниципального округа.

4. Главный распорядитель в течение 5 рабочих дней с даты утверждения показателей сводной бюджетной росписи (лимиты бюджетных обязательств) формирует в автоматизированной системе управления городскими финансами города Москвы (далее – АСУ ГФ) проект бюджетной росписи в разрезе кодов классификации расходов бюджета - кодов главного распорядителя, разделов, подразделов, целевых статей, групп, подгрупп и элементов видов расходов, кодов экономического содержания

операции (далее - КЭСО); присваивают в АСУ ГФ статус «Новый» и затем «Утвердить».

5. Территориальное финансово-казначейское управление № 3 Департамента финансов города Москвы в течение 3 рабочих дней рассматривает проект бюджетной росписи и в случае отсутствия замечаний утверждает в АСУ ГФ путем перевода в статус «Разнесено по л/с».

6. Если после проведения контроля обнаружены ошибки в бюджетной росписи электронный документ автоматически переводится в статус «Отказано в распределении по л/с».

II. Ведение сводной бюджетной росписи

7. Ведение сводной бюджетной росписи осуществляет аппарат посредством внесения изменений в показатели сводной бюджетной росписи.

8. Изменение показателей сводной бюджетной росписи осуществляется аппаратом в соответствии:

- со статьей 217 Кодекса;
- с особенностями исполнения бюджета муниципального округа Кузьминки на текущий финансовый год и плановый период.

9. При определении кода видов изменений сводной бюджетной росписи и бюджетной росписи главного распорядителя и главного администратора источников необходимо руководствоваться таблицей видов изменений согласно **приложению 2** к настоящему порядку.

III. Особенности внесения изменений в сводную бюджетную роспись.

10. Внесение изменений в сводную бюджетную роспись производится на основании предложения главного распорядителя об изменении сводной бюджетной росписи.

11. В соответствии с пунктом 8 статьи 217 Бюджетного кодекса Российской Федерации дополнительными основаниями для внесения изменений в показатели сводной бюджетной росписи бюджета муниципального округа, являются:

1) получение уведомления о предоставлении межбюджетного трансферта, имеющего целевое назначение и направляемого на увеличение расходов бюджета муниципального округа Кузьминки в соответствии с целями его представления, а также сокращения (возврат при отсутствии потребности) указанного межбюджетного трансферта;

2) увеличение объема бюджетных ассигнований по разделам, подразделам, целевым статьям и видам расходов классификации расходов бюджета за счет средств, образовавшихся в связи с экономией в текущем финансовом году бюджетных ассигнований на оказание муниципальных услуг, в пределах общего объема бюджетных ассигнований, предусмотренных главному распорядителю бюджетных средств в текущем финансовом году на указанные цели, при условии, что увеличение объема бюджетных ассигнований по соответствующему виду расходов не превышает 10 процентов;

3) перераспределение главным распорядителем бюджетных средств предусмотренных ему объемов бюджетных ассигнований в связи с уточнением групп, подгрупп и элементов видов расходов классификации расходов бюджета.

4) исполнения судебных актов, предусматривающих обращение взыскания на средства бюджета округа.

12. Внесения изменений в ведомственную структуру расходов бюджета муниципального округа Кузьминки на соответствующий финансовый год и плановый период на основании решения Совета депутатов муниципального округа Кузьминки.

13. Установить, что остаток средств, образованный в бюджете муниципального округа Кузьминки по состоянию на 01 января текущего финансового года может быть направлен на покрытие кассового разрыва и на увеличение бюджетных ассигнований на оплату заключенных муниципальных контрактов на поставку товаров, выполнение работ, оказание услуг, подлежащих в соответствии с условиями этих муниципальных контрактов оплате в отчетном финансовом году, в объеме не превышающем сумму

остатка не использованных на начало текущего финансового года бюджетных ассигнований на указанные цели, в случаях, предусмотренных решением Совета депутатов муниципального округа Кузьминки о бюджете муниципального округа.

14. Межбюджетный трансферт, предусмотренный на цели осуществления доплат к пенсиям лицам, проходившим муниципальную службу в городе Москве, предоставляется из бюджета муниципального округа Кузьминки бюджету города Москвы на лицевой счет Департамента труда и социальной защиты населения города Москвы на основании соглашения между Департаментом труда и социальной защиты населения города Москвы и аппаратом Совета депутатов муниципального округа Кузьминки.

15. Объем межбюджетного трансферта предусмотренный на текущий финансовый год для осуществления доплат к пенсиям лицам, проходившим муниципальную службу в городе Москве, уточняется Соглашением о предоставлении иного межбюджетного трансферта из бюджета муниципального округа Кузьминки бюджету города Москвы на цели осуществления доплат к пенсиям лицам, проходившим муниципальную службу в городе Москве.

16. Предоставление межбюджетного трансферта в целях повышения эффективности осуществления Советом депутатов муниципального округа Кузьминки, переданных полномочий, в соответствии с Законом города Москвы от 11 июля 2012 года № 39 «О наделении органов местного самоуправления муниципальных округов в городе Москве отдельными полномочиями города Москвы» осуществляется в порядке, установленном Правительством Москвы и на основании соглашения между Департаментом финансов города Москвы и аппаратом Совета депутатов муниципального округа Кузьминки.

17. Изменение показателей сводной бюджетной росписи осуществляется до 25 декабря текущего финансового года включительно.

18. Внесение изменений в сводную бюджетную роспись осуществляется в АСУ ГФ в соответствии с Методическими рекомендациями по работе в АСУ ГФ при внесении в сводную бюджетную роспись согласно **приложению 3** к настоящему Порядку.

Приложение 1
к Порядку составления и ведения сводной бюджетной росписи муниципального округа Кузьминки

УТВЕРЖДАЮ
Глава муниципального округа Кузьминки
_____

«_____»_____20___г.

СВОДНАЯ БЮДЖЕТНАЯ РОСПИСЬ
бюджета муниципального округа Кузьминки
на 20__ год и плановый период 20__ и 20__ годов

1. Бюджетные ассигнования по расходам бюджета муниципального округа Кузьминки

Наименование показателя	Код по бюджетной классификации						Сумма		
	главного распорядителя средств бюджета муниципального округа	раздела	подраздела	целевой статьи	вида расходов	код экономического содержания операции	на 20__ год	на 20__ год	на 20__ год

2. Бюджетные ассигнования по источникам финансирования дефицита бюджета муниципального округа Кузьминки

тыс.руб.

Код бюджетной классификации		Наименование	Сумма		
код главного администратора источников дефицита бюджета муниципального округа	источников финансирования дефицита бюджета муниципального округа		на 20__ год	на 20__ год	на 20__ год
1		2	3	4	5

Главный бухгалтер _____ _____
(подпись) (расшифровка подписи)

Приложение 2
к Порядку составления и ведения сводной бюджетной росписи муниципального округа Кузьминки

Таблица видов изменений бюджетных ассигнований

Код вида изменения (КВИ)	Наименование кода вида изменения
910	Изменения, вносимые в решение о местном бюджете на текущий финансовый год и плановый период
911	Изменения, вносимые в случае изменения состава или полномочий внутригородских муниципальных образований (ст.217 БК РФ)
914	Изменения, вносимые в связи с направлением остатка средств местного бюджета, образовавшегося на начало финансового года
917	Изменения, вносимые в связи с использованием резервного фонда, предусмотренного в местном бюджете (ст.217 БК РФ)
918	Изменения, вносимые по отдельным разделам, подразделам, целевым статьям, видам расходов местного бюджета за счет экономии по использованию в текущем году бюджетных ассигнований на оказание муниципальных услуг при условии, что увеличение бюджетных ассигнований по соответствующему виду расходов не превышает 10 процентов (ст.217 БК РФ)
926	Изменения, вносимые в случае исполнения судебных актов (ст.217 БК РФ)
942	Изменения, вносимые в соответствии с актами проверок контролирующих органов
943	Изменения, вносимые в связи с предоставлением субсидий из бюджетов внутригородских муниципальных образований города Москвы
944	Изменения, вносимые в связи с увеличением или сокращением межбюджетных трансфертов бюджетам внутригородских муниципальных образований (ст.217 БК РФ)
955	Изменения, вносимые в связи с перераспределением бюджетных ассигнований и лимитов бюджетных обязательств между кодами классификации операций сектора государственного управления, не приводящие к изменению показателей бюджетной росписи местного бюджета
961	Изменения, вносимые в связи с предоставлением (возвратом) бюджетных кредитов, предоставленных бюджетам внутригородских муниципальных образований из бюджета города Москвы
962	Внесение изменений в сводную бюджетную роспись без внесения изменений в решение о бюджете по дополнительным основаниям, утвержденным правовым актом представительного органа муниципального образования или решением о бюджете, в соответствии с п.8 ст.217 Бюджетного кодекса РФ

Приложение 3
к Порядку составления и ведения сводной бюджетной росписи муниципального округа Кузьминки

Методические рекомендации по работе в АСУ ГФ при внесении изменений в сводную бюджетную роспись

Внесение сводной бюджетной росписи осуществляется в подсистеме «Ведение сводной бюджетной росписи» АСУ ГФ.

Главный распорядитель в подсистеме «Муниципальные расходы», «Муниципальные источники» сводной бюджетной росписи формирует «Уведомление об изменении бюджетных ассигнований».

Формирование Уведомления об изменении бюджетных ассигнований производится путем создания нового уведомления:

- в тыс.рублях с одним знаком после запятой;
- предлагаемые к изменению объемы бюджетных ассигнований – путем ввода значений +/-.

Главный распорядитель после внутреннего контроля переводит «Уведомление об изменении бюджетных ассигнований» в статус «Новый», а затем в статус « Утвердить».

Территориальное финансово-казначейское управление № 3 Департамента финансов города Москвы в течение 3 рабочих дней проверяет на наличие остатка бюджетных ассигнований и лимитов бюджетных обязательств, необходимых для проведения «Уведомление об изменении бюджетных ассигнований» и в случае отсутствия замечаний утверждает в АСУ ГФ путем перевода в статус «Разнесено по л/с».

В случае недостаточности бюджетных ассигнований и лимитов бюджетных обязательств в подсистеме «Муниципальные расходы», «Муниципальные источники» сводной бюджетной росписи электронный документ автоматически переводится в статус «Отказано в распределении по л/с».

Приложение 2
к постановлению аппарата
Совета депутатов
муниципального округа
Кузьминки
от 13.01.2023 № 1

ПОРЯДОК
СОСТАВЛЕНИЯ И ВЕДЕНИЯ БЮДЖЕТНОЙ РОСПИСИ ГЛАВНОГО РАСПОРЯДИТЕЛЯ СРЕДСТВ БЮДЖЕТА МУНИЦИПАЛЬНОГО ОКРУГА КУЗЬМИНКИ

Порядок составления и ведения бюджетной росписи главного распорядителя бюджетных средств муниципального округа Кузьминки (далее - Порядок) разработан в соответствии с Бюджетным кодексом Российской Федерации (далее - Кодекс) и определяет правила составления и ведения бюджетной росписи главного распорядителя бюджетных средств муниципального округа Кузьминки (далее - бюджетная роспись).

1. Бюджетная роспись составляется на текущий финансовый год, а при утверждении бюджета муниципального округа Кузьминки на 3-летний период - на очередной финансовый год и плановый период (с расшифровкой по годам) без поквартальной разбивки и включает в себя роспись расходов главного распорядителя бюджетных средств (далее - главный распорядитель) в разрезе кодов классификации расходов бюджета - кодов целевых статей, разделов, подразделов, групп, подгрупп и элементов видов расходов, а также дополнительных кодов аналитического учета (далее - ДКАУ). Если целевая статья в бюджетной росписи 31XXXXXXXX, то ДКАУ соответствует КЭСО сводной бюджетной росписи, если целевая статья иная, то ДКАУ присваивается значение «000».

2. Бюджетная роспись утверждается главным распорядителем в соответствии со сводной бюджетной росписью по форме согласно приложению к Порядку.

Бюджетная роспись составляется без поквартальной разбивки в тыс.рублей с одним знаком после запятой.

3. Показатели бюджетной росписи по расходам доводятся главным распорядителем до получателя бюджетных средств до начала очередного финансового года.

4. Порядок составления, утверждения и ведения бюджетной росписи главного распорядителя устанавливается в соответствии с требованиями Кодекса и настоящего Порядка.

5. Формирование и ведение бюджетной росписи осуществляется главным распорядителем в подсистеме «Ведение СБР» АСУ ГФ.

6. Изменение сводной бюджетной росписи бюджета муниципального округа Кузьминки (далее - сводная бюджетная роспись) служит основанием для внесения главным распорядителем соответствующих

изменений в показатели бюджетной росписи.

Изменение показателей бюджетной росписи в связи с изменениями показателей сводной бюджетной росписи осуществляется в соответствии с Порядком составления и ведения сводной бюджетной росписи бюджета муниципального округа Кузьминки.

7. Изменение показателей, утвержденных бюджетной росписью по расходам главного распорядителя в соответствии с показателями сводной бюджетной росписи, без внесения соответствующих изменений в сводную бюджетную роспись бюджета муниципального округа Кузьминки не допускается.

8. Главный распорядитель в подсистеме «Ведение СБР» АСУ ГФ формирует Уведомление об изменении бюджетных ассигнований, после чего электронный документ автоматически передается в АИС УБП 1-М.

Приложение
к Порядку составления и ведения бюджетной росписи главного распорядителя средств бюджета муниципального округа Кузьминки

БЮДЖЕТНАЯ РОСПИСЬ на 20__ год и плановый период 20__ и 20__ годов

аппарат Совета депутатов муниципального округа Кузьминки
(наименование главного распорядителя бюджетных средств)

1. Бюджетные ассигнования по расходам аппарата Совета депутатов муниципального округа Кузьминки

(тыс.руб.)

Код бюджетной классификации							Сумма		
главного распорядителя бюджетных средств	раздела	подраздела	целевой статьи	вида расходов	дополнительный код аналитического учета	Наименование показателя	на 20__ год	на 20__ год	на 20__ год

2. Бюджетные ассигнования по источникам финансирования дефицита аппарата Совета депутатов муниципального округа Кузьминки

тыс.руб.

Код бюджетной классификации		Наименование	Сумма		
код главного администратора источников дефицита бюджета муниципального округа	источников финансирования дефицита бюджета муниципального округа		на 20__ год	на 20__ год	на 20__ год
1		2	3	4	5

РАСПОРЯЖЕНИЕ

13.01.2023 № 3

Об образовании постоянно действующей комиссии аппарата Совета депутатов муниципального округа Кузьминки по приему и списанию нефинансовых активов

В соответствии с приказом Министерства финансов Российской Федерации от 06.12.2010 № 162н «Об утверждении плана счетов бюджетного учета и инструкции по его применению», в целях организации порядка отражения в бухгалтерском учете поступления и выбытия нефинансовых активов аппарата Совета депутатов муниципального округа Кузьминки:

1. Образовать постоянно действующую комиссию аппарата Совета депутатов муниципального округа Кузьминки по приему и списанию нефинансовых активов (далее – Комиссия).

2. Утвердить состав Комиссии согласно приложению к настоящему распоряжению.

3. Комиссии в своей деятельности строго руководствуется Учетной политикой аппарата Совета депутатов муниципального округа Кузьминки.

4. Распоряжения аппарата Совета депутатов муниципального округа Кузьминки от 26.10.2021 № 26 «О постоянно действующей Комиссии по оприходованию, учету и списанию основных средств и товарно-материальных ценностей аппарата Совета депутатов муниципального округа Кузьминки» и от 08.08.2022 № 14 «О внесении изменений в распоряжение аппарата Совета депутатов муниципального округа Кузьминки от 26.10.2021 № 26» признать утратившими силу.

5. Опубликовать настоящее распоряжение в бюллетене «Московский муниципальный вестник» и разместить на официальном сайте муниципального округа Кузьминки www.m-kuzminki.ru.

6. Настоящее распоряжение вступает в силу со дня его принятия.

7. Контроль за выполнением настоящего распоряжения возложить на главу муниципального округа Кузьминки **Калабекова А.Л.**

Глава муниципального
округа Кузьминки **А.Л. Калабеков**

Приложение
к распоряжению аппарата
Совета депутатов
муниципального округа
Кузьминки
от 13.01.2023 № 3

СОСТАВ
постоянно действующей комиссии аппарата
Совета депутатов муниципального округа Кузьминки
по приему и списанию нефинансовых активов

Председатель комиссии:	
Калабеков Алан Лазаревич	- глава муниципального округа Кузьминки
Члены комиссии:	
Ульянова Наталья Викторовна	-бухгалтер - советник аппарата Совета депутатов муниципального округа Кузьминки
Никитина Людмила Викторовна	- советник по экономическим вопросам аппарата Совета депутатов муниципального округа Кузьминки
Дружинина Анна Валерьевна	- юрисконсульт – советник аппарата Совета депутатов муниципального округа Кузьминки

РАСПОРЯЖЕНИЕ

13.01.2023 № 4

О внесении изменений в распоряжение
аппарата Совета депутатов муниципального
округа Кузьминки от 15.11.2022 № 22

В соответствии с Приказами Министерства финансов РФ от 13.06.1995 № 49 «Об утверждении методических указаний по инвентаризации имущества и финансовых обязательств» и от 01.12.2010 № 157н «Об утверждении единого плана счетов бухгалтерского учета для органов государственной власти (государственных органов), органов местного самоуправления, органов управления государственными внебюджетными фондами, государственных академий наук, государственных (муниципальных) учреждений и инструкции по его применению», Учетной политикой аппарата Совета депутатов муниципального округа Кузьминки, в целях проведения инвентаризации имущества и финансовых обязательств организации и оформления ее результатов:

1. Внести изменения в распоряжение аппарата Совета депутатов муниципального округа Кузьминки от 15.11.2022 № 22 «О создании постоянно действующей инвентаризационной комиссии аппарата Совета депутатов муниципального округа Кузьминки» изложив приложение к распоряжению в редакции согласно приложению к настоящему распоряжению.

2. Опубликовать настоящее распоряжение в бюллетене «Московский муниципальный вестник» и разместить на официальном сайте муниципального округа Кузьминки www.m-kuzminki.ru.

3. Настоящее распоряжение вступает в силу со дня его принятия.

4. Контроль за выполнением настоящего распоряжения возложить на главу муниципального округа Кузьминки **Калабекова А.Л.**

Глава муниципального
округа Кузьминки **А.Л. Калабеков**

Приложение
к распоряжению аппарата
Совета депутатов
муниципального округа
Кузьминки
от 13.01.2023 № 4

СОСТАВ
постоянно действующей инвентаризационной комиссии аппарата Совета депутатов муниципального округа Кузьминки

Председатель комиссии:	
Калабеков Алан Лазаревич	- глава муниципального округа Кузьминки (депутат Совета депутатов муниципального округа Кузьминки)
Члены комиссии:	
Ульянова Наталья Викторовна	- бухгалтер - советник аппарата Совета депутатов муниципального округа Кузьминки
Никитина Людмила Викторовна	- советник по экономическим вопросам аппарата Совета депутатов муниципального округа Кузьминки
Дружинина Анна Валерьевна	- юрисконсульт – советник аппарата Совета депутатов муниципального округа Кузьминки

МУНИЦИПАЛЬНЫЙ ОКРУГ ЛЕФОРТОВО В ГОРОДЕ МОСКВЕ

СОВЕТ ДЕПУТАТОВ

РЕШЕНИЕ

17 января 2023 г. № 46-7

О внесении изменений в решение Совета депутатов муниципального округа Лефортово от 20.09.2022 №8-1«Об участии депутатов Совета депутатов муниципального округа Лефортово в работе комиссий, осуществляющих открытие работ и приемку оказанных услуг и (или) выполненных работ по капитальному ремонту общего имущества в многоквартирных домах»

В соответствии с пунктом 2 статьи 1 Закона города Москвы от 16.12.2015 № 72 «О наделении органов местного самоуправления внутригородских муниципальных образований в городе Москве отдельными полномочиями города Москвы в сфере организации и проведения капитального ремонта общего имущества в многоквартирных домах в рамках реализации региональной программы капитального ремонта общего имущества в многоквартирных домах на территории города Москвы», постановлением Правительства Москвы от 25.02.2016 № 57-ПП «Об утверждении Порядка реализации органами местного самоуправления внутригородских муниципальных образований в городе Москве отдельного полномочия города Москвы по участию в работе комиссий, осуществляющих открытие работ и приемку оказанных услуг и (или) выполненных работ по капитальному ремонту общего имущества в многоквартирных домах» и на основании письма Фонда капитального ремонта многоквартирных домов города Москвы от 23.12.2022 №ФКР-10-13257/22 (вх. от 28.12.2022 №626),

Совет депутатов решил:

1. Внести изменения в решение Совета депутатов муниципального округа Лефортово от 20.09.2022 №8-1 «Об участии депутатов Совета депутатов муниципального округа Лефортово в работе комиссий, осуществляющих открытие работ и приемку оказанных услуг и (или) выполненных работ по капитальному ремонту общего имущества в многоквартирных домах» (в редакции решения от 15.11.2022 №14-3, решения от 01.12.2022 №23-4, решения от 20.12.2022 №34-6), изложив приложение к решению в новой редакции согласно приложению к настоящему решению.

2. Направить заверенную копию настоящего решения в Департамент капитального ремонта города Москвы и Фонд капитального ремонта многоквартирных домов города Москвы в течение 3 рабочих дней со дня принятия настоящего решения.

3. Опубликовать настоящее решение в газете «Муниципальный вестник Лефортово», бюллетене «Московский муниципальный вестник» и разместить на официальном сайте Совета депутатов муниципального округа Лефортово www.sovmunlef.ru.

4. Контроль за исполнением настоящего решения возложить на главу муниципального округа Лефортово Суркова М. Ю.

Глава муниципального
округа Лефортово **М.Ю. Сурков**

Приложение
к решению Совета депутатов
муниципального округа
Лефортово
от «17» января 2023 года № 46-7

Депутаты Совета депутатов муниципального округа Лефортово, уполномоченные для участия в работе комиссий, осуществляющих открытие работ и приемку оказанных услуг и (или) выполненных работ по капитальному ремонту общего имущества в многоквартирных домах, за исключением домов, в которых запланированы только работы по замене отработавшего назначенный срок службы лифта и (или) истекает назначенный срок службы лифтов (25 лет), проведение которого обеспечивает Фонд капитального ремонта многоквартирных домов города Москвы

№ п/п	Адрес многоквартирного дома	Многомандатный избирательный округ (№)	Ф.И.О. депутата (основной состав)	Ф.И.О. депутата (резервный состав)
1	Авиамоторная ул. 20/17	1	Быкова С. Г.	Душенко В. В.
2	Авиамоторная ул. 22/12	1	Котомина Е. Г.	Реуэль А. Р.
3	Авиамоторная ул. 25	1	Савчук М. В.	Быкова С. Г.
4	Авиамоторная ул. 28/4	1	Душенко В. В.	Котомина Е. Г.
5	Авиамоторная ул. 31	1	Реуэль А. Р.	Савчук М. В.
6	Авиамоторная ул. 35	1	Быкова С. Г.	Душенко В. В.
7	Авиамоторная ул. 49/1	1	Котомина Е. Г.	Реуэль А. Р.
8	Госпитальный Вал ул. 10/12	3	Аверкина Д. Д.	Воротников А. И.
9	Госпитальный Вал ул. 16/2	3	Захаров А. Е.	Сурков М. Ю.
10	Госпитальный Вал ул. 18/1	3	Фошина Н. Н.	Аверкина Д. Д.
11	Душинская ул. 14	2	Альшанец П. С.	Бетяева О. В.
12	Душинская ул. 20	2	Илюхина Е. И.	Нуждин Н. А.
13	Кабельная 2-я ул. 10	1	Савчук М. В.	Быкова С. Г.
14	Кабельная 3-я ул. д. 2	1	Душенко В. В.	Котомина Е. Г.
15	Княжекозловский пер. 8/16	3	Сурков М. Ю.	Фошина Н. Н.
16	Красноказарменная ул. 16	1	Реуэль А. Р.	Савчук М. В.
17	Красноказарменная ул. 16Б	1	Быкова С. Г.	Душенко В. В.
18	Красноказарменная ул., д.3	2	Шоладеми С. Б.	Альшанец П. С.
19	Краснокурсантский 1-й пр. 3/5 к.11	2	Бетяева О. В.	Илюхина Е. И.
20	Краснокурсантский 1-й пр. 7А	3	Сурков М. Ю.	Фошина Н. Н.
21	Крюковский туп. 6	3	Аверкина Д. Д.	Воротников А. И.
22	Лефортовский Вал, 11	2	Нуждин Н. А.	Бетяева О. В.
23	Лефортовский Вал ул. 7	1	Котомина Е. Г.	Реуэль А. Р.

24	Перовский пр. 9	2	Альшанец П. С.	Шоладеми С. Б.
25	Пруд-Ключики ул. 5	1	Савчук М. В.	Быкова С. Г.
26	Синичкина 2-я ул. 11	3	Захаров А. Е.	Сурков М. Ю.
27	Синичкина 2-я ул., д. 19	3	Фошина Н. Н.	Аверкина Д. Д.
28	Синичкина 2-я ул. 22	3	Воротников А. И.	Захаров А. Е.
29	Сторожевая ул. 18А	3	Воротников А. И.	Захаров А. Е.
30	Сторожевая ул. 20	3	Аверкина Д. Д.	Воротников А. И.
31	Сторожевая ул. 24Б	3	Захаров А. Е.	Сурков М. Ю.
32	Танковый пр. 1	2	Илюхина Е. И.	Нуждин Н. А.
33	Танковый пр. 3	2	Нуждин Н. А.	Шоладеми С. Б.
34	Танковый пр. 4А	2	Шоладеми С. Б.	Альшанец П. С.
35	Ухтомская ул. 9	3	Фошина Н. Н.	Аверкина Д. Д.
36	Шепелюгинская ул. 16	2	Бетяева О. В.	Илюхина Е. И.
37	Энергетическая ул. 20	1	Душенко В. В.	Котомина Е. Г.
38	Энергетическая ул. 7	3	Воротников А. И.	Захаров А. Е.
39	Энергетическая ул. 9	1	Реуэль А. Р.	Савчук М. В.
40	Энтузиастов ш. 13	1	Быкова С. Г.	Душенко В. В.
41	Энтузиастов ш. 20А	1	Котомина Е. Г.	Реуэль А. Р.
42	Юрьевская ул. 11	3	Захаров А. Е.	Фошина Н. Н.
43	Юрьевский пер. 20	3	Аверкина Д. Д.	Воротников А. И.
44	Боровая ул. 12	3	Фошина Н. Н.	Сурков М. Ю.
45	Волочаевская ул. 12	2	Альшанец П. С.	Бетяева О. В.
46	Волочаевская ул. 14 к. 1	2	Илюхина Е. И.	Нуждин Н. А.
47	Волочаевская ул. 4	2	Шоладеми С. Б.	Альшанец П. С.
48	Волочаевская ул. 8	2	Бетяева О. В.	Илюхина Е. И.
49	Кабельная 2-я ул. 6	1	Савчук М. В.	Быкова С. Г.
50	Краснокурсантский 1-й пр. 1/5	2	Шоладеми С. Б.	Нуждин Н. А.
51	Лефортовский Вал ул. 18А	2	Альшанец П. С.	Бетяева О. В.
52	Самокатная ул. 8	2	Илюхина Е. И.	Нуждин Н. А.
53	Сторожевая ул. 18	3	Захаров А. Е.	Аверкина Д. Д.
54	Таможенный пр. 8 к. 1	2	Шоладеми С. Б.	Альшанец П. С.
55	Ухтомская ул. 16 к. 1	3	Воротников А. И.	Захаров А. Е.
56	Ухтомская ул. 20	3	Сурков М. Ю.	Фошина Н. Н.
57	Шепелюгинская ул. 7/14	2	Бетяева О. В.	Илюхина Е. И.
58	Энергетическая ул. 16 к. 1	1	Душенко В. В.	Котомина Е. Г.
59	Энтузиастов ш. 26	1	Реуэль А. Р.	Савчук М. В.
60	Золоторожский пр. 2	2	Нуждин Н. А.	Шоладеми С. Б.
61	Красноказарменная ул. 10	2	Нуждин Н. А.	Альшанец П. С.

МУНИЦИПАЛЬНЫЙ ОКРУГ ЛЮБЛИНО В ГОРОДЕ МОСКВЕ

АППАРАТ СОВЕТА ДЕПУТАТОВ

ПОСТАНОВЛЕНИЕ

09.01.2023 № 1

Об утверждении Порядка использования бюджетных ассигнований резервного фонда аппарата Совета депутатов муниципального округа Люблино

В соответствии с Бюджетным кодексом Российской Федерации, Положением о бюджетном процессе в муниципальном округе Люблино:

1. Утвердить Порядок использования бюджетных ассигнований резервного фонда аппарата Совета депутатов муниципального округа Люблино согласно приложению.
2. Считать утратившим силу постановление аппарата Совета депутатов муниципального округа Люблино от 07.04.2022 № 5 «Об утверждении Порядка использования бюджетных ассигнований резервного фонда аппарата Совета депутатов муниципального округа Люблино».
3. Опубликовать настоящее постановление в бюллетене «Московский муниципальный вестник» разместить на официальном сайте муниципального округа Люблино www.lublino-mos.ru.
4. Контроль за исполнением настоящего постановления возложить на **главного бухгалтера – начальника финансово-экономического отдела** аппарата Совета депутатов муниципального округа Люблино **Мелешкину З.В.**

Глава муниципального округа Люблино **Р.Х. Багаутдинов**

Приложение к постановлению аппарата Совета депутатов муниципального округа Люблино от 09.01.2023 №1

Порядок использования бюджетных ассигнований резервного фонда аппарата Совета депутатов муниципального округа Люблино

Настоящий Порядок разработан в соответствии с Бюджетным кодексом Российской Федерации и определяет цели, механизм и условия предоставления и использования бюджетных ассигнований ре-

зервного фонда аппарата Совета депутатов муниципального округа Люблино (далее - резервный фонд), регламентирует осуществление контроля за использованием указанных средств и отчетность об их использовании.

Цели предоставления и использования средств резервного фонда аппарата Совета депутатов муниципального округа Люблино

Средства резервного фонда направляются на финансовое обеспечение непредвиденных расходов, в том числе на:

- предупреждение ситуаций, которые могут привести к нарушению функционирования систем жизнеобеспечения населения муниципального округа Люблино (далее – муниципальный округ), и ликвидацию их последствий;
- предупреждение массовых заболеваний и эпидемий, эпизоотии на территории муниципального округа, включая проведение карантинных мероприятий в случае эпидемий или эпизоотии, и ликвидацию их последствий;
- оказание мер социальной поддержки пострадавшим и (или) семьям лиц, погибших в результате опасных природных явлений, стихийных бедствий, катастроф, аварий, пожаров, террористических актов и иных чрезвычайных ситуаций на территории муниципального округа, повлекших тяжкие последствия;
- осуществление иных неотложных мероприятий для решения вопросов, отнесенных к полномочиям органов местного самоуправления муниципального округа.

Порядок предоставления и использования средств резервного фонда аппарата Совета депутатов муниципального округа Люблино

Средства резервного фонда предоставляются на безвозмездной и безвозвратной основе в пределах размера резервного фонда, принятого решением Совета депутатов муниципального округа Люблино (далее – Совет депутатов) о бюджете муниципального округа на год (очередной финансовый год) или на три года (очередной финансовый год и плановый период).

Размер резервного фонда составляет не более 3 процентов от общего объема расходов бюджета муниципального округа на соответствующий финансовый год.

Основанием для предоставления средств резервного фонда является правовой акт аппарата Совета депутатов, предусматривающий предоставление средств резервного фонда (далее - правовой акт), с указанием получателя средств, размера предоставляемых средств, цели осуществления расходов и источника предоставления средств - резервного фонда, срока использования средств, должностного лица, ответственного за осуществление контроля за использованием предоставленных средств резервного фонда.

Указанный правовой акт может содержать и другие условия предоставления средств резервного фонда.

Основанием для подготовки проекта правового акта является поручение главы муниципального округа или лица, исполняющего его обязанности.

В соответствии с поручением главы муниципального округа о подготовке проекта правового акта муниципальные служащие аппарата Совета депутатов обеспечивают подготовку проекта правового акта, его согласование и визирование.

При подготовке проекта правового акта указанные муниципальные служащие запрашивают и получают документы и информацию, которые необходимы для решения вопроса о предоставлении средств резервного фонда.

Условием предоставления и использования средств резервного фонда является наличие заключения муниципального служащего, уполномоченного в соответствующей сфере деятельности и, при необходимости, иных документов, подтверждающих необходимость и неотложность расходов на указанные цели.

Правовой акт аппарата Совета депутатов является основанием для внесения соответствующих из-

менений в сводную бюджетную роспись бюджета муниципального округа.

Подтверждение денежных обязательств, подлежащих исполнению за счет средств резервного фонда, осуществляется в соответствии с установленным порядком исполнения бюджета муниципального округа.

Правовой акт является основанием для возникновения расходных обязательств муниципального округа, подлежащих исполнению после внесения соответствующих изменений в реестр расходных обязательств муниципального округа.

В соответствии с правовым актом осуществляется перечисление средств резервного фонда в порядке, установленном для исполнения расходов бюджета муниципального округа.

Средства резервного фонда, предоставленные в соответствии с правовым актом, подлежат использованию в течение финансового года, для исполнения расходных обязательств в котором они были предназначены.

В необходимых случаях в целях обеспечения непрерывности финансирования при решении вопросов финансового обеспечения непредвиденных расходов в период окончания текущего финансового года и в очередном финансовом году правовой акт может приниматься о предоставлении средств резервного фонда одновременно в текущем и очередном финансовом годах. При этом указанный правовой акт может быть издан только после принятия решения Совета депутатов о бюджете муниципального округа на год (очередной финансовый год) или на три года (очередной финансовый год и плановый период) и должно содержать распределение расходов указанного фонда раздельно по годам.

Контроль за использованием средств резервного фонда аппарата Совета депутатов муниципального округа Люблино

Контроль за целевым использованием средств, предоставленных из резервного фонда, осуществляется главой муниципального округа Люблино.

Выделенные из резервного фонда средства отражаются в бюджетной отчетности согласно бюджетной классификации Российской Федерации.

Главные распорядители средств бюджета муниципального округа (в отношении средств резервного фонда) - получатели средств резервного фонда представляют в финансово-экономический отдел аппарата Совета депутатов отчет об использовании предоставленных средств резервного фонда

Отчет об использовании бюджетных ассигнований резервного фонда (содержащий пояснительную записку об их использовании) прилагается к годовому отчету об исполнении местного бюджета.

форма

Отчет
об использовании бюджетных ассигнований резервного фонда аппарата Совета депутатов муниципального округа Люблинов 20___ году

№ п/п	Наименование получателя	Основание для предоставления *(вид, дата и номер правового акта)*	Направление расходования	Бюджетные ассигнования *(тыс.рублей)*			Примечание
				Объем	Кассовые расходы	Остаток	
1	2	3	4	8	9	10	11

МУНИЦИПАЛЬНЫЙ ОКРУГ РЯЗАНСКИЙ В ГОРОДЕ МОСКВЕ

СОВЕТ ДЕПУТАТОВ

РЕШЕНИЕ

17 января 2023 года № 7/1

О Программе социально-экономического развития муниципального округа Рязанский на 2023 год

В соответствии со статьей 6 Устава муниципального округа Рязанский, Регламентом Совета депутатов муниципального округа Рязанский,

Совет депутатов муниципального округа Рязанский решил:

1. Принять за основу программу Социально-экономического развития муниципального округа Рязанский в городе Москве на 2023 год согласно приложению к настоящему решению.
2. Настоящее решение вступает в силу со дня его принятия и распространяет свое действие с 01.01.2023 года.
3. Разместить на официальном сайте муниципального округа Рязанский
4. Контроль исполнения настоящего решения возложить на главу муниципального округа Рязанский Евсеева А.Д.

Глава муниципального округа Рязанский **А.Д. Евсеев**

Приложение к решению Совета депутатов муниципального округа Рязанский от 17.01.2023 года № 7/1

ПРОГРАММА
социально-экономического развития муниципального округа Рязанский в городе Москве на 2023 год

Программа развития муниципального округа Рязанский в городе Москве на 2022 год (далее Программа) разработана в соответствии с Законом города Москвы от 6 ноября 2002 года № 56 “Об организации местного самоуправления в городе Москве”, Федеральным законом от 6 октября 2003 года № 131 «Об общих принципах организации местного самоуправления в Российской Федерации», Уставом муниципального округа Рязанский в городе Москве, с учетом городских программ.

Основными целями и задачами Программы определить:

- обеспечение успешного и динамичного развития муниципального округа Рязанский в городе Москве на 2023 год (далее – муниципального округ) с высоким качеством жизни;
- создание необходимых условий для комфортной и безопасной жизни жителей, всех кто связывает свое будущее и будущее своих детей с муниципальным округом;
- создание условий для развития и реализации в муниципальном округе вопросов местного значения;
- выполнение утвержденных решений Совета депутатов муниципального округа и обеспечение прав жителей на осуществление местного самоуправления через органы местного самоуправления;
- активизация деятельности органов местного самоуправления, общественных организаций и формирований в рамках переданных полномочий;
- создание необходимых условий для полной реализации на территории муниципального округа городских, окружных и районных социально-экономических программ, инвестиционных проектов;
- организация и осуществление мероприятий, связанных с экономической политикой развития муниципального округа (формирование и исполнение бюджета);

Адресат программы: жители муниципального округа.

В ведении муниципального округа находятся следующие вопросы местного значения:

1) составление и рассмотрение проекта бюджета муниципального округа (далее – местный бюджет), утверждение и исполнение местного бюджета, осуществление контроля за его исполнением, составление и утверждение отчета об исполнении местного бюджета в соответствии с федеральным законодательством и законами города Москвы;

2) утверждение положения о бюджетном процессе в муниципальном округе;

3) владение, пользование и распоряжение имуществом, находящимся в муниципальной собственности;

4) установление порядка владения, пользования и распоряжения имуществом, находящимся в муниципальной собственности;

5) принятие решений о разрешении вступления в брак лицам, достигшим возраста шестнадцати лет, в порядке, установленном семейным законодательством Российской Федерации;

6) установление местных праздников и организация местных праздничных и иных зрелищных мероприятий, развитие местных традиций и обрядов;

7) проведение мероприятий по военно-патриотическому воспитанию граждан Российской Федерации, проживающих на территории муниципального округа;

8) регистрация трудовых договоров, заключаемых работодателями – физическими лицами, не являющимися индивидуальными предпринимателями, с работниками, а также регистрация факта прекращения трудового договора;

9) регистрация уставов территориального общественного самоуправления;

10) учреждение знаков отличия (почетных знаков, грамот, дипломов) муниципального округа, как формы признания заслуг и морального поощрения лиц и организаций за деятельность на благо жителей муниципального округа (далее – жители);

11) информирование жителей о деятельности органов местного самоуправления муниципального округа (далее – органов местного самоуправления);

12) распространение экологической информации, полученной от государственных органов;

13) сохранение, использование и популяризация объектов культурного наследия (памятников истории и культуры местного значения), находящихся в собственности муниципального округа;

14) разработка и утверждение по согласованию с органом управления архивным делом города Москвы нормативно-методических документов, определяющих работу архивных, делопроизводственных служб и архивов подведомственных органам местного самоуправления организаций;

15) рассмотрение жалоб потребителей, консультирование их по вопросам защиты прав потребителей;

16) взаимодействие с общественными объединениями;

Участие в:

1) в осуществлении ежегодного персонального учета детей, имеющих право на получение общего образования каждого уровня и проживающих на территории муниципального округа, во взаимодействии с отраслевыми, функциональными и территориальными органами исполнительной власти города Москвы и образовательными организациями;

2) в организации работы общественных пунктов охраны порядка и их советов;

3) в работе призывной комиссии в соответствии с федеральным законодательством;

4) в организации и проведении городских праздничных и иных зрелищных мероприятий;

5) в организационном обеспечении проведения выборов в органы государственной власти Российской Федерации, органы государственной власти города Москвы, референдума Российской Федерации, референдума города Москвы в соответствии с федеральными законами и законами города Москвы;

6) в пропаганде знаний в области пожарной безопасности, предупреждения и защиты жителей от чрезвычайных ситуаций природного и техногенного характера, безопасности людей на водных объектах совместно с органами управления Московской городской территориальной подсистемы единой государственной системы предупреждения и ликвидации чрезвычайных ситуаций, органами исполнительной власти города Москвы;

7) в проведении публичных слушаний по вопросам градостроительства;

8) в мероприятиях по профилактике терроризма и экстремизма, а также по минимизации и (или) ликвидации последствий проявлений терроризма и экстремизма на территории муниципального округа, организуемых федеральными органами исполнительной власти и (или) органами исполнительной власти города Москвы;

Содействие:

1) содействие созданию и деятельности различных форм территориального общественного самоуправления, взаимодействие с их органами, а также органами жилищного самоуправления;

2) содействие осуществлению государственного экологического мониторинга, внесение в уполномоченный орган исполнительной власти города Москвы предложений по созданию и размещению постов государственного экологического мониторинга, осуществление добровольного экологического мониторинга на территории муниципального округа.

Внесение в уполномоченные органы исполнительной власти города Москвы предложений:

1) к проектам городских целевых программ;

2) об установлении и упразднении на территории муниципального округа особо охраняемых природных территорий, природных и озелененных территорий в городе Москве;

3) по созданию условий для развития на территории муниципального округа физической культуры и массового спорта;

4) по организации и изменению маршрутов, режима работы, остановок наземного городского пассажирского транспорта;

5) по повышению эффективности охраны общественного порядка на территории муниципального округа;

6) по благоустройству территории муниципального округа.

Согласование вносимых управой района города Москвы в префектуру административного округа города Москвы предложений:

1) по схеме размещения нестационарных объектов мелкорозничной сети;

2) по вопросам целевого назначения находящихся в государственной собственности города Москвы нежилых помещений, расположенных в жилых домах;

Внесение в соответствии с Законом города Москвы от 25 июня 2008 года № 28 «Градостроительный кодекс города Москвы» в орган исполнительной власти города Москвы, уполномоченный в области градостроительного проектирования и архитектуры, или в соответствующую окружную комиссию по вопросам градостроительства, землепользования и застройки при Правительстве Москвы предложений в части, касающейся территории муниципального округа:

1) к проектам Генерального плана города Москвы, изменений Генерального плана города Москвы;

2) к проектам правил землепользования и застройки;

3) к проектам территориальных, отраслевых схем, содержащих положения о развитии, реконструкции, реорганизации жилых территорий, особо охраняемых природных территорий, природных и озелененных территорий, территорий в зонах охраны объектов культурного наследия и исторических зонах;

4) к проектам планировки территорий;

5) к проектам межевания не подлежащих реорганизации жилых территорий, на территориях которых разработаны указанные проекты;

7) к проектам решений о предоставлении разрешений на условно разрешенный вид использования земельного участка, объекта капитального строительства или на отклонение от предельных параметров разрешенного строительства, реконструкции объекта капитального строительства.

Внесение в Комиссию по монументальному искусству предложений по возведению на территории муниципального округа произведений монументально-декоративного искусства.

1. Экономическая политика муниципального округа

Основными целями и задачами экономической политики являются:

- Создание условий для достижения устойчивого уровня экономического и социального развития, характерными чертами которого является динамическая составляющая;
- формирование (с учетом публичного обсуждения), утверждение, использование местного бюджета и контроль за его исполнением, утверждение отчета об его использовании;
- осуществление мер по экономному расходованию бюджетных средств;
- развитие конкурентной среды;
- совершенствование инфраструктуры, способствующей развитию района;
- организация подготовки и переподготовки кадров;
- сокращение числа различных согласовательных процедур при исполнении уставных требований и переданных государственных полномочий;
- с учетом перспективного трехгодичного планирования обеспечения решения задач, поставленных перед районом и отражение их во всех разрабатываемых программах и планах.

Доходы бюджета муниципального округа Рязанский на 2023 год и плановый период 2024 и 2025 годов

Коды бюджетной классификации	Наименование показателей	2023 год	Плановый период	
			2024 год	2025 год
182 1 00 00000 00 0000 000	**НАЛОГОВЫЕ И НЕНАЛОГОВЫЕ ДОХОДЫ**	**24626,1**	**24626,1**	**24626,1**
182 1 01 00000 00 0000 000	НАЛОГИ НА ПРИБЫЛЬ, ДОХОДЫ	**24626,1**	**24626,1**	**24626,1**
182 1 01 02000 01 0000 110	**Налог на доходы физических лиц**	**24626,1**	**24626,1**	**24626,1**
182 1 01 02010 01 0000 110	Налог на доходы физических лиц с доходов, источником которых является налоговый агент, за исключением доходов, в отношении которых исчисление и уплата налога осуществляются в соответствии со статьями 227, 227.1 и 228 Налогового кодекса Российской Федерации	18546,1	18546,1	18546,1
182 1 01 02020 01 0000 110	Налог на доходы физических лиц, полученных от осуществления деятельности физическими лицами, зарегистрированными в качестве индивидуальных предпринимателей, нотариусов, занимающихся частной практикой, адвокатов, учредивших адвокатские кабинеты и других лиц	80,0	80,0	80,0

182 1 01 02030 01 0000 110	Налог на доходы физических лиц с доходов, полученных физическими лицами в соответствии со статьей 228 Налогового кодекса Российской Федерации	2000,0	2000,0	2000,0
182 1 01 02080 01 0000 110	Налог на доходы физических лиц в части суммы налога, превышающей 650000 рублей, относящейся к части налоговой базы, превышающей 5000000 рублей	4000,0	4000,0	4000,0
	Итого доходов	**24626,1**	**24626,1**	**24626,1**

2. Транспорт и связь

Органы местного самоуправления муниципального округа в рамках полномочий принимают меры по обеспечению более комфортных условий жизнедеятельности жителей района путем устойчивого развития системы транспортных перевозок в том числе:

- содействие в организации парковочного пространства;
- обеспечение комфортных условий использования транспортной системы;
- содействие безопасности транспортной системы;
- направление в соответствующие структуры запросов депутатов Совета депутатов муниципального округа, основанных на обращениях жителей, в части работы общественного транспорта.

Отв.: комиссия № 1

3. Реализация полномочий в сфере организации местных праздничных и иных зрелищных мероприятий

Организации местных праздничных, зрелищных мероприятий и мероприятий по военно-патриотическому воспитанию граждан, проводимых на территории муниципального округа Рязанский на 2023 год утвержденные решением Совета депутатов муниципального округа Рязанский.

4. Градостроительство, жилищно-коммунальное хозяйство и благоустройство

Вопросы градостроительства, жилищно-коммунального хозяйства и благоустройства являются одними из основных в организации жизнеобеспечения жителей муниципального округа. Они включают предложения органа местного самоуправления:

- по содействию в повышении разработанных стандартов качества жилья и благоустройства в муниципальном округе;
- по участию в совместной с управой разработке программы дальнейшего благоустройства района, повышения качества жилья и обеспечения его доступности;
- по проведению благоустройства дворовых территорий, ремонту домов, спортплощадок путем широкого обсуждения и последующего согласования с жителями МО.
- по совместной с управой работе с жителями района возможности держать под контролем деятельность управляющих кампаний, ТСЖ, активно влиять на работу всех других городских служб.

Отв.: комиссия № 1

5. Безопасность и правопорядок

В сфере безопасности и правопорядка орган местного самоуправления муниципального округа:

- вносит предложения в организацию работы общественных пунктов охраны порядка и их советов, деятельности народной дружины, Комплекса гражданской безопасности;
- вносит предложения в уполномоченные органы по повышению эффективности охраны общественного порядка на территории муниципального округа;
- участвует в пропаганде знаний в области пожарной безопасности, предупреждения и защиты жителей от чрезвычайных ситуаций природного и техногенного характера;

Отв.: комиссия № 4

6. Организация работы призывной комиссии

Призывная комиссия в соответствии с действующим законодательством координирует деятельность работы управы, ОМВД, управляющих компаний, учреждений образования и здравоохранения, паспортных столов, общественных формирований.

Председатель призывной комиссии, которым является Глава муниципального округа, руководит работой комиссии в соответствии с графиком призыва, согласовывает состав призывной комиссии.

Отв.: комиссия № 4

7. Информирование населения

Приоритетами в области информирования жителей в муниципальном округе являются:

- отработка системы широкомасштабного использования информационно- коммуникационных технологий во всех сферах местного самоуправления.
- формирование единых причин внедрения межотраслевого информационного поля;
- повышение оперативности и качества представляемых муниципальных услуг;
- обеспечение полного и равного доступа жителей к информационной среде муниципального округа;
- подготовить и выпустить газету «Рязанский проспект» и 12 выпусков информационного бюллетеня «Рязанский проспект».
- размещать и обновлять актуальную информацию на сайте муниципального округа Рязанский.

8. Взаимодействие с общественными организациями и объединениями:

- органы местного самоуправления муниципального округа взаимодействуют с общественными организациями и объединениями в рамках полномочий и осуществляют свою работу как через постоянно действующие комиссии Совета депутатов, так и по разовым вопросам согласно Уставу;
- содействуют созданию и деятельности многообразных форм территориального общественного самоуправления, молодежных общественных организаций;
- взаимодействуют с организациями общественного самоуправления в пределах своей компетенции.

Для реализации поставленных задач принимает участие в городских и окружных конкурсах.

Совершенствование практики в проведении встреч, семинаров, форумах.

Отв.: комиссия № 3

Комиссии Совета депутатов:

1. **“Комиссия Совета депутатов муниципального округа Рязанский по развитию муниципального округа Рязанский**” (Комиссия №1):

Председатель – Литовченко О.А.

Члены комиссии: Романов А.А., Смелова М.А., Алымова-Орлова Л.Н., Сосновский И.В., Попова Е.С.

2. **“Бюджетно-финансовая комиссия Совета депутатов муниципального округа Рязанский”** (Комиссия №2):

Председатель – Романов А.А.

Члены комиссии: Литовченко О.А., Харламов В.С., Евсеев А.Д., Породин Н.В., Алымова-Орлова Л.Н.

3. **“Комиссия Совета депутатов муниципального округа Рязанский по социальной и молодежной политике, и взаимодействию с общественными объединениями”** (Комиссия № 3):

Председатель – Харламов В.С.

Члены комиссии: Породин Н.В., Сосновский И.В., Смелова М.А., Попова Е.М., Романов А.А.

4. **“Комиссия Совета депутатов муниципального округа Рязанский по предупреждению чрезвычайных ситуаций, охране общественного порядка и пожарной безопасности”** (Комиссия № 4):

Председатель – Попова Е.М.
Члены комиссии: Алымова-Орлова Л.Н., Сосновский И.В., Евсеев А.Д., Породин Н.В., Попова Е.С.

5. **“Комиссия Совета депутатов муниципального округа Рязанский по организации работы Совета депутатов муниципального округа Рязанский”** (Комиссия № 4):
Председатель – Попова Е.С.
Члены комиссии: Смелова М.А., Попова Е.М., Евсеев А.Д., Харламов В.С., Литовченкоа О.А.

РЕШЕНИЕ

17 января 2023 года № 7/2

О внесении изменений и дополнений в решение Совета депутатов муниципального округа Рязанский от 17.05.2016 года № 70/4 «Об утверждении порядка сообщения отдельными категориями лиц о получении подарка в связи с протокольными мероприятиями, служебными командировками и другими официальными мероприятиями, участие в которых связано с исполнением ими должностных обязанностей (осуществлением полномочий), сдаче и оценке подарка, реализации (выкупе) и зачислении средств, вырученных от его реализации»

На основании пункта 5 части 1 статьи 14 Федерального закона от 2 марта 2007 года № 25-ФЗ «О муниципальной службе в Российской Федерации», пункта 7 части 3 статьи 12.1 Федерального закона от 25 декабря 2008 года № 273-ФЗ «О противодействии коррупции» и постановления Правительства Российской Федерации от 9 января 2014 года № 10 «О порядке сообщения отдельными категориями лиц о получении подарка в связи с протокольными мероприятиями, служебными командировками и другими официальными мероприятиями, участие в которых связано с исполнением ими служебных (должностных) обязанностей, сдачи и оценки подарка, реализации (выкупа) и зачисления средств, вырученных от его реализации»

Совет депутатов муниципального округа Рязанский решил:

1. Внести изменения и дополнения в решение Совета депутатов муниципального округа Рязанский от 17.05.2016 года № 70/4 «Об утверждении Порядка сообщения отдельными категориями лиц о получении подарка в связи с протокольными мероприятиями, служебными командировками и другими официальными мероприятиями, участие в которых связано с исполнением ими должностных обязанностей (осуществлением полномочий), сдаче и оценке подарка, реализации (выкупе) и зачислении средств, вырученных от его реализации» изложив приложение к решению в новой редакции, согласно приложению к настоящему решению.

2. Опубликовать настоящее решение в бюллетене «Московский муниципальный вестник» и разместить на официальном сайте муниципального округа Рязанский mo-ryazanskoe.ru.

3. Контроль за выполнением настоящего решения возложить на главу муниципального округа Рязанский Евсеева А.Д.

Глава муниципального
округа Рязанский **А.Д. Евсеев**

Приложение
к решению Совета депутатов
муниципального округа
Рязанский
от 17.01.2023 года № 7/2

Приложение
к решению Совета депутатов
муниципального округа
Рязанский
от 17.05.2016 года № 70/4

Порядок
сообщения отдельными категориями лиц о получении подарка в связи с протокольными мероприятиями, служебными командировками и другими официальными мероприятиями, участие в которых связано с исполнением ими должностных обязанностей (осуществлением полномочий), сдаче и оценке подарка, реализации (выкупе) и зачислении средств, вырученных от его реализации

1. Настоящий Порядок регулирует вопросы сообщения главой муниципального округа Рязанский и муниципальными служащими аппарат Совета муниципального округа Рязанский (далее – глава муниципального округа Рязанский, муниципальные служащие) о получении подарка в связи с протокольными мероприятиями, служебными командировками и другими официальными мероприятиями, участие в которых связано с их должностным положением(осуществлением полномочий) или исполнением ими должностных обязанностей(далее – участие в официальных мероприятиях), а также вопросы сдачи и оценки подарка, реализации (выкупа) и зачисления средств, вырученных от его реализации.

2. Для целей настоящего Порядка использование словосочетаний «подарок, полученный в связи с участием в официальных мероприятиях» и «получение подарка в связи с участием в официальных мероприятиях» равнозначно понятиям соответственно «подарок, полученный в связи с протокольными мероприятиями, служебными командировками и другими официальными мероприятиями» и «получение подарка в связи с протокольными мероприятиями, служебными командировками и другими официальными мероприятиями, участие в которых связано с исполнением служебных (должностных) обязанностей», установленным пунктом 2 Типового положения о сообщении отдельными категориями лиц о получении подарка в связи с протокольными мероприятиями, служебными командировками и другими официальными мероприятиями, участие в которых связано с исполнением ими служебных (должностных) обязанностей, сдаче и оценке подарка, реализации (выкупе) и зачислении средств, вырученных от его реализации, утвержденного постановлением Правительства Российской Федерации от 9 января 2014 года № 10.

3. Глава муниципального округа Рязанский, муниципальные служащие не вправе получать подарки от физических (юридических) лиц в связи с их должностным положением (осуществлением полномочий) или исполнением ими должностных обязанностей, за исключением подарков, полученных в связи с участием в официальных мероприятиях.

4. Глава муниципального округа Рязанский, муниципальные служащие обязаны в соответствии с настоящим Порядком сообщать обо всех случаях получения подарка в связи с участием в официальных мероприятиях аппарат Совета муниципального округа Рязанский (далее – аппарат Совета депутатов).

5. Сообщение оформляется в письменной форме в виде уведомления о получении подарка в связи с участием в официальных мероприятиях (далее – уведомление), составленного по форме согласно приложению 1 к настоящему Порядку.

6. Уведомление, не позднее 3 рабочих дней со дня получения подарка, представляется муниципальному служащему аппарата Совета депутатов муниципального округа Рязанский, к должностным обязанностям которого отнесено ведение работы с уведомлениями. К уведомлению прилагаются документы (при их наличии), подтверждающие стоимость подарка (кассовый чек, товарный чек, иной документ об оплате (приобретении) подарка).

В случае если подарок получен во время служебной командировки, уведомление представляется не позднее 3 рабочих дней со дня возвращения лица, получившего подарок, из служебной командировки.

При невозможности подачи уведомления в сроки, указанные в абзацах первом и втором настоящего пункта, по причине, не зависящей от главы муниципального округа Рязанский, муниципального служащего, оно представляется не позднее следующего дня после ее устранения.

7. Уведомление составляется в 2 экземплярах, один из которых возвращается главе муниципального округа Рязанский, муниципальному служащему, представившему уведомление, с отметкой о регистрации в журнале регистрации уведомлений, оформленному согласно приложению 2 к настоящему Порядку, другой экземпляр направляется в комиссию аппарата Совета депутатов по поступлению и выбытию активов, образованную в соответствии с законодательством о бухгалтерском учете (далее – Комиссия).

8. Подарок, стоимость которого подтверждается документами и превышает три тысячи рублей либо стоимость которого получившему его муниципальному служащему неизвестна, сдается муниципальному служащему аппарата Совета депутатов, к должностным обязанностям которого относится ведение бухгалтерского учета (далее – муниципальный служащий по ведению бухгалтерского учета), который принимает его на хранение по акту приема-передачи, составленному согласно приложению 3 к настоящему Порядку, не позднее 5 рабочих дней со дня регистрации уведомления.

9. Подарок, полученный главой муниципального округа Рязанский, независимо от его стоимости, подлежит передаче на хранение в порядке, предусмотренном пунктом 8 настоящего Порядка.

10. До передачи подарка по акту приема-передачи ответственность в соответствии с законодательством Российской Федерации за утрату или повреждение подарка несет лицо, получившее подарок.

11. В целях принятия к бухгалтерскому учету подарка в порядке, установленном законодательством Российской Федерации, определение его стоимости проводится на основе рыночной цены, действующей на дату принятия к учету подарка, или цены на аналогичную материальную ценность в сопоставимых условиях с привлечением Комиссии. Сведения о рыночной цене подтверждаются документально, а при невозможности документального подтверждения – экспертным путем. В случае если стоимость подарка не превышает трех тысяч рублей, он возвращается сдавшему его лицу по акту возврата подарка, составленному согласно приложению 4 к настоящему Порядку.

12. Муниципальный служащий по ведению бухгалтерского учета обеспечивает включение в установленном порядке принятого к бухгалтерскому учету подарка, стоимость которого превышает три тысячи рублей, в реестр муниципального имущества муниципального округа Рязанский.

13. Глава муниципального округа Рязанский, муниципальный служащий, сдавшие подарок, могут его выкупить, направив соответственно на имя председателя Комиссии, представителя нанимателя (работодателя) соответствующее заявление не позднее двух месяцев со дня сдачи подарка.

14. Муниципальный служащий по ведению бухгалтерского учета в течение 3 месяцев со дня поступления заявления (пункт 13) организует оценку стоимости подарка для реализации (выкупа) и уведомляет в письменной форме лицо, подавшего заявление, о результатах оценки, после чего в течение месяца заявитель выкупает подарок по установленной в результате оценки стоимости или отказывается от выкупа.

14.1. В случае если в отношении подарка, изготовленного из драгоценных металлов и (или) драгоценных камней, не поступило от главы муниципального округа, муниципального служащего заявление, указанное в пункте 13 настоящего Порядка, либо в случае отказа указанных лиц от выкупа такого подарка подарок, изготовленный из драгоценных металлов и (или) драгоценных камней, подлежит передаче муниципальным служащим по ведению бухгалтерского учета в федеральное казенное учреждение «Государственное учреждение по формированию Государственного фонда драгоценных металлов и драгоценных камней Российской Федерации, хранению, отпуску и использованию драгоценных металлов и драгоценных камней (Гохран России) при Министерстве финансов Российской Федерации» для зачисления в Государственный фонд драгоценных металлов и драгоценных камней Российской Федерации.

15. Подарок, в отношении которого не поступило заявление (пункт 13), может быть использован для обеспечения деятельности органов местного самоуправления муниципального округа Рязанский.

Решение о целесообразности использования подарка в указанных целях принимается Главой муниципального округа Рязанский с учетом заключения Комиссии.

16. В случае нецелесообразности использования подарка Глава муниципального округа Рязанский принимается решение о реализации подарка и проведении оценки его стоимости посредством проведения торгов в порядке, предусмотренном законодательством Российской Федерации.

17. Оценка стоимости подарка для реализации (выкупа), предусмотренная пунктами 14 и 16 настоящего Порядка, осуществляется субъектами оценочной деятельности в соответствии с законодательством Российской Федерации об оценочной деятельности.

18. В случае если подарок не выкуплен или не реализован, Главой муниципального округа Рязанский принимает решение о повторной реализации подарка, либо о его безвозмездной передаче на баланс благотворительной организации, либо о его уничтожении в соответствии с законодательством Российской Федерации.

19. Средства, вырученные от реализации (выкупа) подарка, зачисляются в доход бюджета муниципального округа Рязанский в порядке, установленном бюджетным законодательством Российской Федерации.

Приложение 1
к Порядку сообщения отдельными категориями лиц о получении подарка в связи с протокольными мероприятиями, служебными командировками и другими официальными мероприятиями, участие в которых связано с исполнением ими должностных обязанностей (осуществлением полномочий), сдаче и оценке подарка, реализации (выкупе) и зачислении средств, вырученных от его реализации

В аппарат Совета депутатов муниципального округа Рязанский

от _____

_____

(Ф.И.О., наименование должности лица, получившего подарок)

Уведомление о получении подарка

«____» _____ 20__ г.

Настоящим уведомляю о получении _____
(дата получения)
подарка(ов) на _____
(наименование протокольного мероприятия, служебной командировки, другого официального мероприятия, место и дата проведения)

Наименование подарка	Характеристика подарка, его описание	Количество предметов	Стоимость в рублях[1]
1.			
2.			
3.			
Итого			

Приложение: _____ на _____ листах.
(наименование документа)

Лицо, представившее уведомление _____ _____ __ ____ 20__ г.
(подпись) (расшифровка подписи)

Лицо, принявшее уведомление _____ _____ __ ____ 20__ г.
(подпись) (расшифровка подписи)

Регистрационный номер в журнале регистрации уведомлений _____

«__» _____ 20__ г.

[1] Заполняется при наличии документов, подтверждающих стоимость подарка.

Приложение 2
к Порядку сообщения отдельными категориями лиц о получении подарка в связи с протокольными мероприятиями, служебными командировками и другими официальными мероприятиями, участие в которых связано с исполнением ими должностных обязанностей (осуществлением полномочий), сдаче и оценке подарка, реализации (выкупе) и зачислении средств, вырученных от его реализации

Журнал
регистрации уведомлений о получении подарка

Начат «___» _____ 20__ года

Окончен «___» _____ 20__ года

На _____ листах

п/п	Дата поступления и регистрационный номер	Ф.И.О. и должность лица, подавшего уведомление, его подпись	Ф.И.О. и должность лица, принявшего уведомление, его подпись
1	2	3	4

Приложение 3
к Порядку сообщения отдельными категориями лиц о получении подарка в связи с протокольными мероприятиями, служебными командировками и другими официальными мероприятиями, участие в которых связано с исполнением ими должностных обязанностей (осуществлением полномочий), сдаче и оценке подарка, реализации (выкупе) и зачислении средств, вырученных от его реализации

Акт
приема-передачи подарков № ____

Москва «___» _____ 20__ г.

Аппарат Совета депутатов муниципального округа Рязанский

Мы, нижеподписавшиеся, составили настоящий акт о том, что
_____ сдал,
(Ф.И.О. и должность лица, сдающего подарок)
а материально ответственное лицо _____
(Ф.И.О., должность)
принял на ответственное хранение следующие подарки:

№ п/п	Наименование	Основные характеристики (их описание)	Количество предметов	Сумма в рублях[1]
1.				
2.				
3.				
4.				
Итого				

Настоящий акт составлен в двух экземплярах: один экземпляр – для должностного лица, второй экземпляр – для материально ответственного лица.

Приложение: _____ на _____ листах.
(наименование документа (при наличии):
чек, гарантийный талон и т.п.)

Принял на ответственное хранение Сдал на ответственное хранение

_____ _____ _____ _____
(подпись) (расшифровка подписи) (подпись) (расшифровка подписи)

«___» _____ 20__ г. «___» _____ 20__ г.

[1] Заполняется при наличии документов, подтверждающих стоимость подарка

Приложение 4
к Порядку сообщения отдельными категориями лиц о получении подарка в связи с протокольными мероприятиями, служебными командировками и другими официальными мероприятиями, участие в которых связано с исполнением ими должностных обязанностей (осуществлением полномочий), сдаче и оценке подарка, реализации (выкупе) и зачислении средств, вырученных от его реализации

Акт
возврата подарка № _____

Москва «___» _____ 20__ г.

Материально ответственное лицо _____
(Ф.И.О., должность)

на основании пункта __ Порядка сообщения отдельными категориями лицо получении подарков связи с протокольными мероприятиями, служебными командировками и другими официальными мероприятиями, участие в которых связано с исполнением ими должностных обязанностей (осуществлением полномочий), сдаче и оценке подарка, реализации (выкупе) и зачислении средств, вырученных от его реализации, утвержденного решением Совета депутатов муниципального округа Рязанский, возвращает

_____
(Ф.И.О., наименование должности)

подарок _____, переданный по акту приема-передачи подарков от «___» _____ 20__ г. № _____.

Выдал		Принял	
_____	_____	_____	_____
(подпись)	(расшифровка)	(подпись)	(расшифровка)
«___» _____ 20__ г.		«___» _____ 20__ г.	

РЕШЕНИЕ

17 января 2023 года № 7/3

О внесении изменений и дополнений в решение Совета депутатов муниципального округа Рязанский от 06.12.2022 года № 4/2 «О согласовании направления средств стимулирования управы Рязанского района города Москвы на проведение мероприятий по благоустройству территории Рязанского района города Москвы, по благоустройству дворовых территорий в Рязанском районе города Москвы в 2023 году»

В соответствии с частью 6 статьи 1 Закона города Москвы от 11 июля 2012 года № 39 «О наделении органов местного самоуправления муниципальных округов в городе Москве отдельными полномочиями города Москвы», постановлениями Правительства Москвы от 26.12.2012 года № 849-ПП «О стимулировании управ районов города Москвы», обращением главы управы Рязанского района города Москвы,

Совет депутатов муниципального округа Рязанский решил:

1. Внести изменения и дополнения в решение Совета депутатов муниципального округа Рязанский от 06.12.2022 года № 4/2 «О согласовании направления средств стимулирования управы Рязанского района города Москвы на реализацию мероприятий в 2023 году» изложив приложение 2 решения в новой редакции согласно приложению к настоящему решению.
2. Опубликовать настоящее решение в бюллетене «Московский муниципальный вестник» и разместить на официальном сайте муниципального округа Рязанский – www.mo-ryazanskoe.ru в информационно-телекоммуникационной сети «Интернет».
3. Направить настоящее решение в управу Рязанского района города Москвы и Департамент территориальных органов исполнительной власти города Москвы в течение трех дней со дня его принятия.
4. Контроль за исполнением настоящего решения возложить на главу муниципального округа Рязанский Евсеева А.Д.

Глава муниципального округа Рязанский **А.Д. Евсеев**

Приложение
к решению Совета депутатов
муниципального округа Рязанский
от 17.01.2023 года № 7/3

Приложение 2
к решению Совета депутатов
муниципального округа Рязанский
от 06.12.2022 года № 4/2

Мероприятия
по благоустройству дворовых территорий в Рязанском районе города Москвы

№ п/п	Адрес объекта	Функциональное назначение планируемых работ	Виды работ	Объем	Ед.изм	Стоимость работ (руб.)
1.	**Мероприятия по благоустройству дворовых территорий в Рязанском районе города Москвы**					
1.1	Новокузьминская 4-я ул. 3 к.1	Обустройство (ремонт) дороги	Ремонт твердого покрытия дорожного полотна (асфальто-бетон)	3 532,00	.кв.м.	5 422 467,76
			Замена бортового камня	720,00	п.м.	
		Обустройство газонов	Ремонт газона	3 044,00	кв.м.	
			Установка газонного ограждения	60,00	п.м.	
		Обустройство (ремонт) детских площадок	Устройство мягких видов покрытия (резиновое)	180,00	кв.м.	
			Установка игрового оборудования	1	шт.	
1.2	Академика Скрябина д. 10	Обустройство (ремонт) дороги	Ремонт твердого покрытия дорожного полотна (асфальто-бетон)	3 049,00	.кв.м.	3 654 998,10
			Замена бортового камня	823,00	п.м.	
1.3	Зарайская д. 16	Обустройство (ремонт) дороги	Ремонт твердого покрытия дорожного полотна (асфальто-бетон)	678,00	.кв.м.	1 313 736,18
			Замена бортового камня	473,00	п.м.	
1.4	Зарайская д. 26	Обустройство (ремонт) дороги	Ремонт твердого покрытия дорожного полотна (асфальто-бетон)	1 075,00	.кв.м.	1 352 288,04
			Замена бортового камня	327,00	п.м.	
1.5	1-я Новокузьминская д. 17	Обустройство (ремонт) дороги	Ремонт твердого покрытия дорожного полотна (асфальто-бетон)	2 075,00	.кв.м.	2 644 460,50
			Замена бортового камня	651,00	п.м.	

1.6	1-я Новокузьминская д. 20, к. 1	Обустройство (ремонт) дороги	Ремонт твердого покрытия дорожного полотна (асфальто-бетон)	3 959,00	.кв.м.	4 841 516,90
			Замена бортового камня	1 124,00	п.м.	
1.7	4-я Новокузьминская д. 9, к. 1	Обустройство (ремонт) дороги	Ремонт твердого покрытия дорожного полотна (асфальто-бетон)	1 080,00	.кв.м.	1 983 060,14
			Замена бортового камня	690,00	п.м.	
1.8	Рязанский проспект д. 45, к. 3, 4	Обустройство (ремонт) дороги	Ремонт твердого покрытия дорожного полотна (асфальто-бетон)	4 568,00	.кв.м.	5 420 594,96
			Замена бортового камня	1 201,00	п.м.	
1.9	Рязанский проспект д. 71, к. 2	Обустройство (ремонт) дороги	Ремонт твердого покрытия дорожного полотна (асфальто-бетон)	2 592,00	.кв.м.	3 106 054,57
			Замена бортового камня	699,00	п.м.	
1.10	Федора Полетаева д. 19, к. 2	Обустройство (ремонт) дороги	Ремонт твердого покрытия дорожного полотна (асфальто-бетон)	1 583,00	.кв.м.	1 983 523,02
			Замена бортового камня	477,00	п.м.	
1.11	Михайлова д. 22, к. 1	Обустройство (ремонт) дороги	Ремонт твердого покрытия дорожного полотна (асфальто-бетон)	1 317,00	кв.м.	3 567 549,25
			Замена бортового камня	390,50	п.м.	
		Обустройство газонов	Ремонт газона	1 989,00	кв.м.	
			Установка газонного ограждения	80,00	п.м.	
		Обустройство (ремонт) детских площадок	Устройство мягких видов покрытия (резиновое)	350,00	кв.м.	
			Установка игрового оборудования	2,00	шт.	
1.12	Зеленодольская д. 7, к. 1, 2, 3	Обустройство (ремонт) дороги	Ремонт твердого покрытия дорожного полотна (асфальто-бетон)	4 652,00	кв.м.	13 325 991,16
			Замена бортового камня	2 170,87	п.м.	
		Обустройство газонов	Ремонт газона	12 443,00	кв.м.	
			Установка газонного ограждения	116,00	п.м.	
		Обустройство (ремонт) детских площадок	Устройство мягких видов покрытия (резиновое)	816,00	кв.м.	
			Установка игрового оборудования	2,00	шт.	
1.13	Зеленодольская д. 9, к. 2	Обустройство (ремонт) дороги	Ремонт твердого покрытия дорожного полотна (асфальто-бетон)	2 175,00	кв.м.	6 813 864,48
			Замена бортового камня	921,80	п.м.	
		Обустройство газонов	Ремонт газона	1 841,00	кв.м.	
		Обустройство (ремонт) детских площадок	Устройство мягких видов покрытия (резиновое)	880,00	кв.м.	
			Установка игрового оборудования	2,00	шт.	

1.14	Федора Полетаева д. 25	Обустройство (ремонт) дороги	Ремонт твердого покрытия дорожного полотна (асфальто-бетон)	2 562,00	кв.м.	9 500 194,95
			Замена бортового камня	1 677,00	п.м.	
		Обустройство газонов	Ремонт газона	8 763,00	кв.м.	
		Обустройство (ремонт) детских площадок	Устройство мягких видов покрытия (резиновое)	532,00	кв.м.	
			Установка игрового оборудования	2,00	шт.	
ИТОГО по мероприятиям по благоустройству дворовых территорий в Рязанском районе города Москвы						**64 930 300,00**

МУНИЦИПАЛЬНЫЙ ОКРУГ ЮЖНОПОРТОВЫЙ В ГОРОДЕ МОСКВЕ

АППАРАТ СОВЕТА ДЕПУТАТОВ

РАСПОРЯЖЕНИЕ

17.01.2023 №4/РА

О внесении изменений в распоряжение аппарата Совета депутатов муниципального округа Южнопортовый от 19 декабря 2022 года №41/РА

В соответствии со статьями 217, 219.1 Бюджетного кодекса Российской Федерации:

1. Внести изменения в распоряжение аппарата Совета депутатов муниципального округа Южнопортовый (далее – распоряжение) от 19 декабря 2022 года №41/РА «О порядке составления и ведения сводной бюджетной росписи и порядке составления и ведения бюджетной росписи главного распорядителя средств бюджета муниципального округа Южнопортовый»:

1.1. приложение 1 к распоряжению изложить в редакции согласно приложению 1 к настоящему распоряжению;

1.2. приложение 2 к распоряжению изложить в редакции согласно приложению 2 к настоящему распоряжению.

2. Контроль за выполнением настоящего распоряжения возложить на главного бухгалтера-начальника отдела по финансовым и экономическим вопросам аппарата Совета депутатов муниципального округа Южнопортовый Даниленко С.А.

Глава муниципального округа Южнопортовый **Н.Г. Кувардина**

Приложение 1
к распоряжению аппарата
Совета депутатов
муниципального округа
Южнопортовый
от 17 января 2023 года №4/РА

Приложение 1
к распоряжению аппарата
Совета депутатов
муниципального округа
Южнопортовый
от 19 декабря 2022 года №41/РА

ПОРЯДОК СОСТАВЛЕНИЯ И ВЕДЕНИЯ СВОДНОЙ БЮДЖЕТНОЙ РОСПИСИ БЮДЖЕТА МУНИЦИПАЛЬНОГО ОКРУГА ЮЖНОПОРТОВЫЙ

I. Общие положения

Настоящий Порядок разработан в соответствии с Бюджетным кодексом Российской Федерации в целях организации исполнения бюджета муниципального округа Южнопортовый по расходам и источникам финансирования дефицита бюджета муниципального округа Южнопортовый и определяет правила составления и ведения сводной бюджетной росписи бюджета муниципального округа Южнопортовый (далее – сводная бюджетная роспись).

1. Сводная бюджетная роспись составляется аппаратом Совета депутатов муниципального округа Южнопортовый (далее – аппарат) на очередной финансовый год, а при утверждении бюджета муниципального округа Южнопортовый на 3-летний период - на очередной финансовый год и плановый период с разбивкой по годам, утверждается главой муниципального округа Южнопортовый. В течение 14 дней, с даты утверждения бюджета, сводная бюджетная роспись направляется в Территориальное финансово-казначейское управление № 3 Департамента финансов города Москвы.

Лимиты бюджетных обязательств на очередной финансовый год и плановый период соответствуют показателям сводной бюджетной росписи и утверждаются по форме согласно приложению 1 к настоящему Порядку.

2. Сводная бюджетная роспись составляется без поквартальной разбивки в тыс.рублей с одним знаком после запятой и включает в себя:

2.1 Бюджетные ассигнования по:

- расходам бюджета муниципального округа Южнопортовый в разрезе классификации расходов: кода главного распорядителя бюджетных средств (далее главный распорядитель), разделов, подразделов, целевых статей, групп ,подгрупп и элементов видов расходов, кодов экономического содержания операции (далее - КЭСО);

- расходам бюджета муниципального округа Южнопортовый, осуществляемым за счет средств межбюджетных трансфертов, предоставляемых бюджету муниципального округа Южнопортовый из бюджета города Москвы в разрезе кодов главного распорядителя , разделов, подразделов, целевых статей, групп ,подгрупп и элементов видов расходов, кодов экономического содержания операции (далее - КЭСО);

2.2 Бюджетные ассигнования по источникам финансирования дефицита бюджета муниципального округа Южнопортовый в разрезе кода главного администратора источников финансирования дефицита

бюджета муниципального округа Южнопортовый и классификации источников финансирования дефицита бюджета.

3. Утвержденные показатели сводной бюджетной росписи должны соответствовать решению Совета депутатов муниципального округа о бюджете муниципального округа.

4. Главный распорядитель в течение 5 рабочих дней с даты утверждения показателей сводной бюджетной росписи (лимиты бюджетных обязательств) формирует в автоматизированной системе управления городскими финансами города Москвы (далее – АСУ ГФ) проект бюджетной росписи в разрезе кодов классификации расходов бюджета - кодов главного распорядителя, разделов, подразделов, целевых статей, групп, подгрупп и элементов видов расходов, кодов экономического содержания операции (далее - КЭСО); присваивают в АСУ ГФ статус «Новый» и затем «Утвердить».

5. Территориальное финансово-казначейское управление № 3 Департамента финансов города Москвы в течение 3 рабочих дней рассматривает проект бюджетной росписи и в случае отсутствия замечаний утверждает в АСУ ГФ путем перевода в статус «Разнесено по л/с».

6. Если после проведения контроля обнаружены ошибки в бюджетной росписи электронный документ автоматически переводится в статус «Отказано в распределении по л/с».

II. Ведение сводной бюджетной росписи

7. Ведение сводной бюджетной росписи осуществляет аппарат посредством внесения изменений в показатели сводной бюджетной росписи.

8. Изменение показателей сводной бюджетной росписи осуществляется аппаратом в соответствии:

- со статьей 217 Кодекса;
- с особенностями исполнения бюджета муниципального округа Южнопортовый на текущий финансовый год и плановый период.

9. При определении кода видов изменений сводной бюджетной росписи и бюджетной росписи главного распорядителя и главного администратора источников необходимо руководствоваться таблицей видов изменений согласно приложению 2 к настоящему порядку.

III. Особенности внесения изменений в сводную бюджетную роспись.

10. Внесение изменений в сводную бюджетную роспись производится на основании предложения главного распорядителя об изменении сводной бюджетной росписи.

11. В соответствии с пунктом 8 статьи 217 Бюджетного кодекса Российской Федерации дополнительными основаниями для внесения изменений в показатели сводной бюджетной росписи бюджета муниципального округа, являются:

1) получение уведомления о предоставлении межбюджетного трансферта, имеющего целевое назначение и направляемого на увеличение расходов бюджета муниципального округа Южнопортовый в соответствии с целями его представления, а также сокращения (возврат при отсутствии потребности) указанного межбюджетного трансферта;

2) увеличение объема бюджетных ассигнований по разделам, подразделам, целевым статьям и видам расходов классификации расходов бюджета за счет средств, образовавшихся в связи с экономией в текущем финансовом году бюджетных ассигнований на оказание муниципальных услуг, в пределах общего объема бюджетных ассигнований, предусмотренных главному распорядителю бюджетных средств в текущем финансовом году на указанные цели, при условии, что увеличение объема бюджетных ассигнований по соответствующему виду расходов не превышает 10 процентов;

3) перераспределение главным распорядителем бюджетных средств предусмотренных ему объемов бюджетных ассигнований в связи с уточнением групп, подгрупп и элементов видов расходов классификации расходов бюджета.

4) исполнения судебных актов, предусматривающих обращение взыскания на средства бюджета

округа.

12. Внесения изменений в ведомственную структуру расходов бюджета муниципального округа Южнопортовый на соответствующий финансовый год и плановый период на основании решения Совета депутатов муниципального округа Южнопортовый.

13. Установить, что остаток средств, образованный в бюджете муниципального округа Южнопортовый по состоянию на 01 января текущего финансового года может быть направлен на покрытие кассового разрыва и на увеличение бюджетных ассигнований на оплату заключенных муниципальных контрактов на поставку товаров, выполнение работ, оказание услуг, подлежащих в соответствии с условиями этих муниципальных контрактов оплате в отчетном финансовом году, в объеме не превышающем сумму остатка не использованных на начало текущего финансового года бюджетных ассигнований на указанные цели, в случаях, предусмотренных решением Совета депутатов муниципального округа Южнопортовый о бюджете муниципального округа.

14. Межбюджетный трансферт, предусмотренный на цели осуществления доплат к пенсиям лицам, проходившим муниципальную службу в городе Москве, предоставляется из бюджета муниципального округа Южнопортовый бюджету города Москвы на лицевой счет Департамента труда и социальной защиты населения города Москвы на основании соглашения между Департаментом труда и социальной защиты населения города Москвы и аппаратом Совета депутатов муниципального округа Южнопортовый.

15. Объем межбюджетного трансферта, предусмотренный на текущий финансовый год для осуществления доплат к пенсиям лицам, проходившим муниципальную службу в городе Москве, уточняется Соглашением о предоставлении иного межбюджетного трансферта из бюджета муниципального округа Южнопортовый бюджету города Москвы на цели осуществления доплат к пенсиям лицам, проходившим муниципальную службу в городе Москве.

16. Предоставление межбюджетного трансферта в целях повышения эффективности осуществления Советом депутатов муниципального округа Южнопортовый, переданных полномочий, в соответствии с Законом города Москвы от 11 июля 2012 года № 39 «О наделении органов местного самоуправления муниципальных округов в городе Москве отдельными полномочиями города Москвы» осуществляется в порядке, установленном Правительством Москвы и на основании соглашения между Департаментом финансов города Москвы и аппаратом Совета депутатов муниципального округа Южнопортовый .

17. Изменение показателей сводной бюджетной росписи осуществляется до 25 декабря текущего финансового года включительно.

18. Внесение изменений в сводную бюджетную роспись осуществляется в АСУ ГФ в соответствии с Методическими рекомендациями по работе в АСУ ГФ при внесении в сводную бюджетную роспись согласно приложению 3 к настоящему Порядку.

Приложение 1
к Порядку составления и ведения сводной бюджетной росписи муниципального округа Южнопортовый

УТВЕРЖДАЮ
Глава муниципального округа Южнопортовый

_____

«_____»_____20___г.

СВОДНАЯ БЮДЖЕТНАЯ РОСПИСЬ
бюджета муниципального округа Южнопортовый
на 20__ год и плановый период 20__ и 20__ годов

1. Бюджетные ассигнования по расходам бюджета муниципального округа Южнопортовый

Наименование показателя	Код по бюджетной классификации						Сумма		
	главного распорядителя средств бюджета муниципального округа	раздела	подраздела	целевой статьи	вида расходов	код экономического содержания операции	на 20__ год	на 20__ год	на 20__ год

2. Бюджетные ассигнования по источникам финансирования дефицита бюджета муниципального округа Южнопортовый

тыс.руб.

Код бюджетной классификации		Наименование	Сумма		
код главного администратора источников дефицита бюджета муниципального округа	источников финансирования дефицита бюджета муниципального округа		на 20__ год	на 20__ год	на 20__ год
1		2	3	4	5

Главный бухгалтер _____ _____
(подпись) (расшифровка подписи)

Приложение 2
к Порядку составления и ведения сводной бюджетной росписи муниципального округа Южнопортовый

Таблица видов изменений бюджетных ассигнований

Код вида изменения (КВИ)	Наименование кода вида изменения
910	Изменения, вносимые в решение о местном бюджете на текущий финансовый год и плановый период
911	Изменения, вносимые в случае изменения состава или полномочий внутригородских муниципальных образований (ст.217 БК РФ)
914	Изменения, вносимые в связи с направлением остатка средств местного бюджета, образовавшегося на начало финансового года
917	Изменения, вносимые в связи с использованием резервного фонда, предусмотренного в местном бюджете (ст.217 БК РФ)
918	Изменения, вносимые по отдельным разделам, подразделам, целевым статьям, видам расходов местного бюджета за счет экономии по использованию в текущем году бюджетных ассигнований на оказание муниципальных услуг при условии, что увеличение бюджетных ассигнований по соответствующему виду расходов не превышает 10 процентов (ст.217 БК РФ)
926	Изменения, вносимые в случае исполнения судебных актов (ст.217 БК РФ)
942	Изменения, вносимые в соответствии с актами проверок контролирующих органов
943	Изменения, вносимые в связи с предоставлением субсидий из бюджетов внутригородских муниципальных образований города Москвы
944	Изменения, вносимые в связи с увеличением или сокращением межбюджетных трансфертов бюджетам внутригородских муниципальных образований (ст.217 БК РФ)
955	Изменения, вносимые в связи с перераспределением бюджетных ассигнований и лимитов бюджетных обязательств между кодами классификации операций сектора государственного управления, не приводящие к изменению показателей бюджетной росписи местного бюджета
961	Изменения, вносимые в связи с предоставлением (возвратом) бюджетных кредитов, предоставленных бюджетам внутригородских муниципальных образований из бюджета города Москвы
962	Внесение изменений в сводную бюджетную роспись без внесения изменений в решение о бюджете по дополнительным основаниям, утвержденным правовым актом представительного органа муниципального образования или решением о бюджете, в соответствии с п.8 ст.217 Бюджетного кодекса РФ

Приложение 3
к Порядку составления и ведения сводной бюджетной росписи муниципального округа Южнопортовый

Методические рекомендации по работе в АСУ ГФ при внесении изменений в сводную бюджетную роспись

Внесение сводной бюджетной росписи осуществляется в подсистеме «Ведение сводной бюджетной росписи» АСУ ГФ.

Главный распорядитель в подсистеме «Муниципальные расходы», «Муниципальные источники» сводной бюджетной росписи формирует «Уведомление об изменении бюджетных ассигнований».

Формирование Уведомления об изменении бюджетных ассигнований производится путем создания нового уведомления:

- в тыс. рублях с одним знаком после запятой;

- предлагаемые к изменению объемы бюджетных ассигнований – путем ввода значений +/-.

Главный распорядитель после внутреннего контроля переводит «Уведомление об изменении бюджетных ассигнований» в статус «Новый», а затем в статус « Утвердить».

Территориальное финансово-казначейское управление № 3 Департамента финансов города Москвы в течение 3 рабочих дней проверяет на наличие остатка бюджетных ассигнований и лимитов бюджетных обязательств, необходимых для проведения «Уведомление об изменении бюджетных ассигнований» и в случае отсутствия замечаний утверждает в АСУ ГФ путем перевода в статус «Разнесено по л/с».

В случае недостаточности бюджетных ассигнований и лимитов бюджетных обязательств в подсистеме «Муниципальные расходы», «Муниципальные источники» сводной бюджетной росписи электронный документ автоматически переводится в статус «Отказано в распределении по л/с».

Приложение 2
к распоряжению аппарата
Совета депутатов
муниципального округа
Южнопортовый
от 17 января 2023 года № 4/РА

Приложение 2
к распоряжению аппарата
Совета депутатов
муниципального округа
Южнопортовый
от 19 декабря 2022 года №41/РА

ПОРЯДОК
СОСТАВЛЕНИЯ И ВЕДЕНИЯ БЮДЖЕТНОЙ РОСПИСИ ГЛАВНОГО РАСПОРЯДИТЕЛЯ СРЕДСТВ БЮДЖЕТА МУНИЦИПАЛЬНОГО ОКРУГА ЮЖНОПОРТОВЫЙ

Порядок составления и ведения бюджетной росписи главного распорядителя бюджетных средств муниципального округа Южнопортовый (далее - Порядок) разработан в соответствии с Бюджетным кодексом Российской Федерации (далее - Кодекс) и определяет правила составления и ведения бюджетной росписи главного распорядителя бюджетных средств муниципального округа Южнопортовый (далее - бюджетная роспись).

1. Бюджетная роспись составляется на текущий финансовый год, а при утверждении бюджета муниципального округа Южнопортовый на 3-летний период - на очередной финансовый год и плановый период (с расшифровкой по годам) без поквартальной разбивки и включает в себя роспись расходов главного распорядителя бюджетных средств (далее - главный распорядитель) в разрезе кодов классификации расходов бюджета - кодов целевых статей, разделов, подразделов, групп, подгрупп и элементов видов расходов, а также дополнительных кодов аналитического учета (далее - ДКАУ). Если целевая статья в бюджетной росписи 31XXXXXXXX, то ДКАУ соответствует КЭСО сводной бюджетной росписи, если целевая статья иная, то ДКАУ присваивается значение «000».

2. Бюджетная роспись утверждается главным распорядителем в соответствии со сводной бюджетной росписью по форме согласно приложению к Порядку.

Бюджетная роспись составляется без поквартальной разбивки в тыс. рублей с одним знаком после запятой.

3. Показатели бюджетной росписи по расходам доводятся главным распорядителем до получателя бюджетных средств до начала очередного финансового года.

4. Порядок составления, утверждения и ведения бюджетной росписи главного распорядителя устанавливается в соответствии с требованиями Кодекса и настоящего Порядка.

5. Формирование и ведение бюджетной росписи осуществляется главным распорядителем в подсистеме «Ведение СБР» АСУ ГФ.

6. Изменение сводной бюджетной росписи бюджета муниципального округа Южнопортовый (далее - сводная бюджетная роспись) служит основанием для внесения главным распорядителем соответствующих изменений в показатели бюджетной росписи.

Изменение показателей бюджетной росписи в связи с изменениями показателей сводной бюджетной росписи осуществляется в соответствии с Порядком составления и ведения сводной бюджетной росписи бюджета муниципального округа Южнопортовый.

7. Изменение показателей, утвержденных бюджетной росписью по расходам главного распорядителя в соответствии с показателями сводной бюджетной росписи, без внесения соответствующих изменений в сводную бюджетную роспись бюджета муниципального округа Южнопортовый не допускается.

8. Главный распорядитель в подсистеме «Ведение СБР» АСУ ГФ формирует Уведомление об изменении бюджетных ассигнований, после чего электронный документ автоматически передается в АИС УБП 1-М.

Приложение
к Порядку составления и ведения бюджетной росписи главного распорядителя средств бюджета муниципального округа Южнопортовый

БЮДЖЕТНАЯ РОСПИСЬ на 20__ год и плановый период 20__ и 20__ годов

аппарат Совета депутатов муниципального округа Южнопортовый
(наименование главного распорядителя бюджетных средств)

1. Бюджетные ассигнования по расходам аппарата Совета депутатов муниципального округа Южнопортовый

(тыс.руб)

Код бюджетной классификации							Сумма		
главного распорядителя бюджетных средств	раздела	подраздела	целевой статьи	вида расходов	дополнительный код аналитического учета	Наименование показателя	на 20__ год	на 20__ год	на 20__ год

2. Бюджетные ассигнования по источникам финансирования дефицита аппарата Совета депутатов муниципального округа Южнопортовый

тыс.руб.

Код бюджетной классификации		Наименование	Сумма		
код главного администратора источников дефицита бюджета муниципального округа	источников финансирования дефицита бюджета муниципального округа		на 20__ год	на 20__ год	на 20__ год
1		2	3	4	5

СОВЕТ ДЕПУТАТОВ

РЕШЕНИЕ

24 января 2023 года № 1/1

Об отчёте главы муниципального округа Южнопортовый о результатах деятельности в 2022 году

В соответствии с п.5.1 ст. 36. Федерального закона от 6 октября 2003 года № 131 «Об общих принципах организации местного самоуправления в Российской Федерации», Законом города Москвы от 6 ноября 2002 года №56 «Об организации местного самоуправления в городе Москве», п.3 ст. 10 Устава муниципального округа Южнопортовый в городе Москве,

Совет депутатов муниципального округа Южнопортовый решил:

1. Принять отчёт главы муниципального округа Южнопортовый Кувардиной Н.Г. о результатах деятельности в 2022 году к сведению.
2. Опубликовать настоящее решение в бюллетене «Московский муниципальный вестник» и сетевом издании «Московский муниципальный вестник».
3. Настоящее решение вступает в силу со дня его принятия.
4. Контроль за выполнением данного решения возложить на главу муниципального округа Южнопортовый Кувардину Н.Г.

Глава муниципального округа Южнопортовый **Н.Г. Кувардина**

РЕШЕНИЕ

24 января 2023 года № 1/2

Об информации директора Государственного бюджетного учреждения города Москвы Территориального центра социального обслуживания «Южнопортовый» об основных направлениях и результатах деятельности Центра за 2022 год

Заслушав в соответствии с пунктом 6 части 1 статьи 1 Закона города Москвы от 11 июля 2012 года № 39 «О наделении органов местного самоуправления муниципальных округов в города Москве отдельными полномочиями города Москвы» ежегодную информацию руководителя Государственного бюджетного учреждения города Москвы Территориального центра социального обслуживания «Южнопортовый» об основных направлениях и результатах деятельности Центра за 2022 год,

Совет депутатов муниципального округа Южнопортовый решил:

1. Принять информацию директора Государственного бюджетного учреждения города Москвы Территориального центра социального обслуживания «Южнопортовый» Пчелинцевой О.В. об основных направлениях и результатах деятельности Центра на территории Южнопортового района в 2022 году к сведению.
2. Рекомендовать Государственному бюджетному учреждению города Москвы Территориальному центру социального обслуживания «Южнопортовый» оказывать услуги социального обслуживания в соответствии с Федеральным законом от 28 декабря 2013 года №442-ФЗ «Об основах социального обслуживания граждан в Российской Федерации» и постановлением Правительства Москвы от 26 декабря 2014 года №829-ПП «О социальном обслуживании граждан в городе Москве», обратить особое внимание на оказание адресной социальной помощи гражданам, находящимся в трудной жизненной ситуации.
3. Направить настоящее решение в Департамент труда и социальной защиты населения города Москвы, управу Южнопортового района, префектуру Юго-восточного административного округа города Москвы, Департамент территориальных органов исполнительной власти города Москвы.
4. Опубликовать настоящее решение в бюллетене «Московский муниципальный вестник» и сетевом издании «Московский муниципальный вестник».
5. Контроль за выполнением настоящего решения возложить на главу муниципального округа Южнопортовый Н.Г. Кувардину.

Глава муниципального округа
Южнопортовый **Н.Г. Кувардина**

РЕШЕНИЕ

24 января 2023 года № 1/3

О согласовании места размещения ярмарки выходного дня на 2023 год

В соответствии с пунктом 9 статьи 1 Закона города Москвы от 11 июля 2012 года № 39 «О наделении органов местного самоуправления муниципальных округов в городе Москве отдельными полномочиями города Москвы», постановлением Правительства Москвы от 4 мая 2011 года № 172-ПП «Об утверждении Порядка организации ярмарок и продажи товаров (выполнения работ, оказания услуг) на них на территории города Москвы», принимая во внимание письмо заместителя префекта Юго-Восточного административного округа города Москвы Кудряшовой Н.В. от 13 января 2023 года №СЗ-25-82/23,

Совет депутатов муниципального округа Южнопортовый решил:

1. Согласовать место размещения ярмарки выходного дня на 2023 год по адресу: ул. Шарикоподшипниковская, вл.4.
2. Направить настоящее решение в Департамент территориальных органов исполнительной власти города Москвы, Департамент торговли и услуг города Москвы, префектуру Юго-Восточного административного округа города Москвы и управу Южнопортового района города Москвы.
3. Опубликовать настоящее решение в бюллетене «Московский муниципальный вестник» и сетевом издании «Московский муниципальный вестник».
4. Настоящее решение вступает в силу со дня его принятия.
5. Контроль за выполнением настоящего решения возложить на главу муниципального округа Южнопортовый Кувардину Н.Г.

Глава муниципального округа Южнопортовый **Н.Г. Кувардина**

РЕШЕНИЕ

24 января 2023 года № 1/4

О результатах конкурса на право заключения договора на реализацию социальной программы (проекта) по организации досуговой, социально-воспитательной, физкультурно-оздоровительной и спортивной работы с населением по месту жительства в нежилом помещении, находящимся в собственности города Москвы

В соответствии с пунктом 2 части 7 статьи 1 Закона города Москвы от 11 июля 2012 года № 39 «О наделении органов местного самоуправления муниципальных округов в городе Москве отдельными полномочиями города Москвы» и, рассмотрев материалы конкурсной комиссии, на основании обращения за-

местителя главы управы Южнопортового района Карпова В.С. от 11 января 2023 года №ЮП-ИСХ-18/23,

Совет депутатов муниципального округа Южнопортовый решил:

1. Признать победителем конкурса на право заключения договора на реализацию социальной программы (проекта) по организации досуговой, социально-воспитательной, физкультурно-оздоровительной и спортивной работы с населением по месту жительства в нежилом помещении, находящимся в собственности города Москвы (приложение).
2. Направить настоящее решение в Департамент территориальных органов исполнительной власти города Москвы, префектуру Юго-Восточного административного округа города Москвы и управу Южнопортового района города Москвы в течение 3 дней со дня его принятия.
3. Опубликовать настоящее решение в бюллетене «Московский муниципальный вестник» и сетевом издании «Московский муниципальный вестник».
4. Контроль за выполнением настоящего решения возложить на главу муниципального округа Южнопортовый Кувардину Н.Г.

Глава муниципального округа
Южнопортовый **Н.Г. Кувардина**

Приложение
к решению Совета депутатов
муниципального округа
Южнопортовый
от 24 января 2023 года 1/4

Победитель конкурса
на право заключения договора на реализацию социальной программы (проекта)
по организации досуговой, социально-воспитательной, физкультурно-оздоровительной
и спортивной работы с населением по месту жительства в нежилом помещении,
находящимся в собственности города Москвы

№	Наименование победителя конкурса	Название социальной программы (проекта)	Адрес нежилого помещения
	Автономная некоммерческая организация «Центр экологического воспитания «Планета Бабочек»	«Формирование экологического мировоззрения – наша задача»	2-й Южнопортовый пр-д, д.15

РЕШЕНИЕ

24 января 2023 года № 1/5

О внесении изменений в решение Совета депутатов муниципального округа Южнопортовый от 17 сентября 2013 года №12/7

В соответствии с Законом города Москвы от 22 октября 2008 года №50 «О муниципальной службе в городе Москве», Уставом муниципального округа Южнопортовый

Совет депутатов муниципального округа Южнопортовый решил:

1. Внести в приложение к решению Совета депутатов муниципального округа Южнопортовый от 17 сентября 2013 года № 12/7 «Об утверждении Порядка предоставления гарантий муниципальным служащим муниципального округа Южнопортовый» следующие изменения:

1.1. Дополнить подпункт 4 пункта 2.1. следующим абзацем «Перечень документов для получения компенсации за медицинское обслуживание предоставляется согласно приложению к настоящему Порядку.».

1.2. Подпункт 7 пункта 2.1. изложить в следующей редакции:

«**7) обязательное государственное социальное страхование на случай заболевания или утраты трудоспособности в период прохождения им муниципальной службы или после её прекращения, но наступивших в связи с исполнением муниципальным служащим должностных обязанностей.**

Муниципальному служащему гарантируется обязательное государственное социальное страхование на случай заболевания или утраты трудоспособности в период прохождения им муниципальной службы или после ее прекращения, но наступивших в связи с исполнением муниципальным служащим должностных обязанностей, в соответствии с Федеральными законами от 24 июля 1998 года № 125-ФЗ «Об обязательном социальном страховании от несчастных случаев на производстве и профессиональных заболеваний», от 16 июля 1999 года № 165-ФЗ «Об основах обязательного социального страхования» и от 29 декабря 2006 года № 255-ФЗ «Об обязательном социальном страховании на случай временной нетрудоспособности и в связи с материнством».».

1.3. Подпункт 4 пункта 2.2. слова «определяется согласно приложению 5» заменить словами «определяется согласно приложению 2».

2. Опубликовать настоящее решение в бюллетене «Московский муниципальный вестник» и сетевом издании «Московский муниципальный вестник».

3. Контроль за исполнением настоящего решения возложить на главу муниципального округа Южнопортовый Кувардину Н.Г.

Глава муниципального округа Южнопортовый **Н.Г. Кувардина**

МУНИЦИПАЛЬНЫЙ ОКРУГ БИРЮЛЕВО ЗАПАДНОЕ В ГОРОДЕ МОСКВЕ

СОВЕТ ДЕПУТАТОВ

РЕШЕНИЕ

18.01.2023 № СД-01-01/23

О заслушивании информации начальника Отдела МВД России по району Бирюлево Западное города Москвы о деятельности полиции и о состоянии общественного порядка на территории муниципального округа Бирюлево Западное за 2022 год

В соответствии с частью 3 статьи 8 Федерального закона Российской Федерации от 7 февраля 2011 г. № 3-ФЗ «О полиции», с Приказом Министерства внутренних дел РФ от 30 августа 2011 года № 975 «Об организации и проведении отчетов должностных лиц территориальных органов МВД России» (в ред. Приказов МВД России от 23.05.2012 № 533, от 19.02.2013 № 86), заслушав и обсудив ежегодную информацию начальника Отдела МВД России по району Бирюлево Западное города Москвы подполковника Кроитора Валерия Михайловича о деятельности полиции и о состоянии общественного порядка на территории муниципального округа Бирюлево Западное за 2022 год,

Совет депутатов решил:

1. Принять информацию начальника Отдела МВД России по району Бирюлево Западное города Москвы подполковника Кроитора Валерия Михайловича о деятельности полиции и о состоянии общественного порядка на территории муниципального округа Бирюлево Западное за 2022 год к сведению.

2. Рекомендовать временно исполняющему обязанности начальнику Отдела МВД России по району Бирюлево Западное города Москвы учесть предложения и замечания, поступившие в ходе заслушивания информации.

2.1. Отметить необходимость дальнейшего взаимодействия Отдела МВД России по району Бирюлево Западное с органами государственной власти, органами местного самоуправления и общественными организациями в обеспечении порядка на территории муниципального округа Бирюлево Западное.

2.2. При реализации основных направлений в деятельности Отдела МВД России по району Бирюлево Западное города Москвы уделить пристальное внимание профилактике и недопущению экстремистских проявлений, регулированию межнациональных отношений, вопросам незаконной миграции и профилактике наркомании.

2.3. Уделить особое внимание реализации планов и задач в период весенне-осенней призывной кампании в 2023 году. Не допустить небрежного отношения сотрудников полиции к вопросам призыва граждан на военную службу. Активизировать работу по данному направлению.

3. Направить копию настоящего решения в Департамент территориальных органов исполнительной

власти города Москвы, в Чертановскую межрайонную прокуратуру Южного административного округа города Москвы, в префектуру Южного административного округа города Москвы, в управу района Бирюлево Западное города Москвы, в Отдел МВД России по району Бирюлево Западное города Москвы в течение 3 дней со дня его принятия.

4. Опубликовать настоящее решение в бюллетене «Московский муниципальный вестник» и разместить на официальном сайте муниципального округа Бирюлево Западное в информационно – телекоммуникационной сети «Интернет»: www.m-bz.ru.

5. Контроль за выполнением настоящего решения возложить на главу муниципального округа Бирюлево Западное Леликову Е.С.

Глава муниципального округа
Бирюлево Западное **Е.С. Леликова**

РЕШЕНИЕ

18.01.2023 № СД-01-02/23

О заслушивании информации директора ГБУ города Москвы «Жилищник района Бирюлево Западное» о работе учреждения в 2022 году

В соответствии с пунктом 3 части 1 статьи 1 Закона города Москвы от 11 июля 2012 года № 39 «О наделении органов местного самоуправления муниципальных округов в города Москве отдельными полномочиями города Москвы», постановлением Правительства Москвы от 10.09. 2012 года № 474-ПП «О порядке ежегодного заслушивания Советом депутатов муниципального округа отчета главы управы района и информации руководителей городских организаций», решением Совета депутатов муниципального округа Бирюлево Западное от 11.12.2014 №СД-12-02/14 «Об утверждении Регламента реализации отдельных полномочий города Москвы по заслушиванию отчета главы управы района Бирюлево Западное города Москвы и информации руководителей городских организаций» (в редакции от 26.05.2016 №СД-07-06/16), заслушав ежегодную информацию директора ГБУ города Москвы «Жилищник района Бирюлево Западное» Пинчуковой Натальи Владимировны о работе учреждения в 2022 году,

Совет депутатов решил:

1. Принять информацию директора ГБУ города Москвы «Жилищник района Бирюлево Западное» Пинчуковой Натальи Владимировны о работе учреждения в 2022 году к сведению.

2. Рекомендовать заместителю директора ГБУ города Москвы «Жилищник района Бирюлево Западное»:

2.1. Учесть предложения, поступившие в ходе заслушивания информации.

2.2. Усилить контроль за качеством проводимых работ по благоустройству территории района и капитальному ремонту многоквартирных домов.

2.3. Улучшить работу по взаимодействию с жителями района по решению вопросов в жилищно-коммунальной сфере.

3. Направить копию настоящего решения в Департамент территориальных органов исполнительной власти города Москвы, в Чертановскую межрайонную прокуратуру Южного административного окру-

га города Москвы, префектуру Южного административного округа города Москвы, управу района Бирюлево Западное города Москвы, ГБУ города Москвы «Жилищник района Бирюлево Западное» в течение 3 дней со дня его принятия.

4. Опубликовать настоящее решение в бюллетене «Московский муниципальный вестник» и разместить на официальном сайте муниципального округа Бирюлево Западное в информационно – телекоммуникационной сети «Интернет»: www.m-bz.ru.

5. Контроль за выполнением настоящего решения возложить на главу муниципального округа Бирюлево Западное Леликову Е.С.

Глава муниципального округа
Бирюлево Западное **Е.С. Леликова**

РЕШЕНИЕ

18.01.2023 № СД-01-03/23

О заслушивании информации руководителя Центра предоставления государственных услуг района Бирюлево Западное ЮАО г. Москвы «Мои документы» о работе учреждения за 2022 год

В соответствии с пунктом 4 части 1 статьи 1 Закона города Москвы от 11 июля 2012 года № 39 «О наделении органов местного самоуправления муниципальных округов в города Москве отдельными полномочиями города Москвы», постановлением Правительства Москвы от 10 сентября 2012 года № 474-ПП «О порядке ежегодного заслушивания Советом депутатов муниципального округа отчета главы управы района и информации руководителей городских организаций», решением Совета депутатов муниципального округа Бирюлево Западное от 11.12.2014 №СД-12-02/14 «Об утверждении Регламента реализации отдельных полномочий города Москвы по заслушиванию отчета главы управы района Бирюлево Западное города Москвы и информации руководителей городских организаций» (в редакции от 26.05.2016 №СД-07-06/16), заслушав ежегодную информацию руководителя Центра предоставления государственных услуг района Бирюлево Западное ЮАО г. Москвы «Мои документы» Петренко Натальи Владимировны о работе учреждения за 2022 год,

Совет депутатов решил:

1. Принять информацию руководителя Центра предоставления государственных услуг района Бирюлево Западное ЮАО г. Москвы «Мои документы» Петренко Натальи Владимировны о работе учреждения за 2022 год к сведению.

2.Направить копию настоящего решения в Департамент территориальных органов исполнительной власти города Москвы, в Чертановскую межрайонную прокуратуру Южного административного округа города Москвы, в префектуру Южного административного округа города Москвы, в управу района Бирюлево Западное города Москвы, руководителю Центра предоставления государственных услуг района Бирюлево Западное «Мои документы» ЮАО г. Москвы в течение 3 дней со дня его принятия.

3. Опубликовать настоящее решение в бюллетене «Московский муниципальный вестник» и разместить на официальном сайте муниципального округа Бирюлево Западное в информационно – телекоммуникационной сети «Интернет»: www.m-bz.ru.

4. Контроль за выполнением настоящего решения возложить на главу муниципального округа Бирюлево Западное Леликову Е.С.

Глава муниципального
округа Бирюлево Западное **Е.С. Леликова**

РЕШЕНИЕ

18.01.2023 № СД-01-04/23

О заслушивании информации директора
ГБУ города Москвы ТЦСО «Чертаново»
о работе учреждения в 2022 году

В соответствии с пунктом 6 части 1 статьи 1 Закона города Москвы от 11.07.2012 года № 39 «О наделении органов местного самоуправления муниципальных округов в города Москве отдельными полномочиями города Москвы», постановлением Правительства Москвы от 10.09.2012 года № 474-ПП «О порядке ежегодного заслушивания Советом депутатов муниципального округа отчета главы управы района и информации руководителей городских организаций», решением Совета депутатов муниципального округа Бирюлево Западное от 11.12.2014 №СД-12-02/14 «Об утверждении Регламента реализации отдельных полномочий города Москвы по заслушиванию отчета главы управы района Бирюлево Западное города Москвы и информации руководителей городских организаций», заслушав информацию директора ГБУ города Москвы ТЦСО «Чертаново» Леликовой Елены Сергеевны о работе учреждения в 2022 году,

Совет депутатов решил:

1. Принять информацию директора ГБУ города Москвы ТЦСО «Чертаново» Леликовой Елены Сергеевны о работе учреждения в 2022 году к сведению.
2. Направить копию настоящего решения в Департамент территориальных органов исполнительной власти города Москвы, Департамента труда и социальной защиты населения города Москвы, Управление социальной защиты населения Южного административного округа города Москвы, Чертановскую межрайонную прокуратуру Южного административного округа города Москвы, префектуру Южного административного округа города Москвы, управу района Бирюлево Западное города Москвы, ГБУ города Москвы ТЦСО «Чертаново» в течение 3 дней со дня его принятия.
3. Опубликовать настоящее решение в бюллетене «Московский муниципальный вестник» и разместить на официальном сайте муниципального округа Бирюлево Западное в информационно – телекоммуникационной сети «Интернет»: www.m-bz.ru.
4. Контроль за выполнением настоящего решения возложить на главу муниципального округа Бирюлево Западное Леликову Е.С.

Глава муниципального округа
Бирюлево Западное **Е.С. Леликова**

РЕШЕНИЕ

18.01.2023 № СД-01-05/23

Об отчете о работе депутатов Совета депутатов муниципального округа Бирюлево Западное перед избирателями за 2022 год

В соответствии с решением Совета депутатов муниципального округа Бирюлево Западное от 27.10.2016 года №СД-11-07/16 «Об утверждении Порядка проведения отчета депутата Совета депутатов муниципального округа Бирюлево Западное перед избирателями,

Совет депутатов решил:

1. Отчет о работе депутатов Совета депутатов муниципального округа Бирюлево Западное за 2022 год перед избирателями принять к сведению.
2. Аппарату Совета депутатов муниципального округа Бирюлево Западное разместить отчёты депутатов на официальном сайте муниципального округа Бирюлево Западное в информационно – телекоммуникационной сети «Интернет»: www.m-bz.ru.
3. Опубликовать настоящее решение в бюллетене «Московский муниципальный вестник» и разместить на официальном сайте муниципального округа Бирюлево Западное в информационно – телекоммуникационной сети «Интернет»: www.m-bz.ru.
4. Направить копию настоящего решения в Чертановскую межрайонную прокуратуру Южного административного округа города Москвы не позднее 3 дней со дня его принятия.
5. Контроль за выполнением настоящего решения возложить на главу муниципального округа Бирюлево Западное Леликову Е.С.

Глава муниципального округа
Бирюлево Западное **Е.С. Леликова**

РЕШЕНИЕ

18.01.2023 № СД-01-06/23

О проекте схемы размещения постаматов, подключаемых к сети «Московский постамат», на территории муниципального округа Бирюлево Западное города Москвы

В соответствии с пунктом 3 части 5 статьи 1 Закона города Москвы от 11 июля 2012 года № 39 «О наделении органов местного самоуправления муниципальных округов в городе Москве отдельными полномочиями города Москвы», пунктами 20 и 22 приложения 1 к постановлению Правительства Москвы от 3 февраля 2011 года № 26-ПП «О размещении нестационарных торговых объектов, расположенных в городе Москве на земельных участках, в зданиях, строениях и сооружениях, находящихся в государственной собственности», пунктом 2.1 приложения к постановлению Правительства Москвы от 10 июня 2022 года № 1058-ПП «О реализации в городе Москве проекта «Московский постамат» и внесении изменений в постановление Правительства Москвы от 3 февраля 2011 года № 26-ПП», рассмо-

трев обращение префектуры Южного административного округа города Москвы от 09.01.2022 № 01-23-7/3 (вх. от 10.01.2022 №СД-10-1),

Совет депутатов решил:

1. Проект схемы размещения постаматов, подключаемых к сети «Московский постамат», на территории муниципального округа Бирюлево Западное города Москвы:

1) согласовать в части размещения постамата по адресу: Медынская улица, вл. 5, корп. 7 (остановка «Медынская улица, 4», в центр (3411)), согласно приложению к настоящему решению;

2) отказать в согласовании размещения постаматов в связи с созданием при их размещении помех движению пешеходов по следующим адресам:

- Булатниковская улица, вл. 1, корп. 1 (остановка городского пассажирского транспорта «Детская поликлиника», от центра (3394));

- Булатниковский проезд, вл. 10, корп. 2 (остановка городского пассажирского транспорта «Булатниковский пр-д, 10», в центр (3015)).

- Востряковский проезд, вл. 19А (остановка городского пассажирского транспорта «Бирюлево Западное», от центра (8040));

2. Направить настоящее решение в Департамент территориальных органов исполнительной власти города Москвы и префектуру Южного административного округа города Москвы не позднее трех календарных дней со дня его принятия.

3. Опубликовать настоящее решение в бюллетене «Московский муниципальный вестник» и разместить на официальном сайте муниципального округа Бирюлево Западное в информационно – телекоммуникационной сети «Интернет»: www.m-bz.ru.

4. Контроль за выполнением настоящего решения возложить на главу муниципального округа Бирюлево Западное Леликову Е.С.

Глава муниципального округа
Бирюлево Западное **Е.С. Леликова**

Приложение
к решению Совета депутатов
муниципального округа Бирюлево Западное
18.01.2023 №СД-01-06/23

Проект схемы размещения постамата, подключаемого к сети «Московский постамат», на территории муниципального округа Бирюлево Западное города Москвы

№ п/п	Адрес размещения	Наименование остановки городского пассажирского транспорта	Площадь места размещения (кв.м.)	Период размещения	Сведения об использовании данного места	Корректировка схемы
1	2	3	4	5	6	7
1	Медынская улица, вл. 5, корп. 7	Остановка «Медынская улица, 4», Медынская улица в центр (3411)),	2	с 1 января по 31 декабря	Свободное	Включение в схему

РЕШЕНИЕ

18.01.2023 № СД-01-07/23

Об уплате целевого взноса на реализацию целевой программы Ассоциации «Совет муниципальных образований города Москвы» «Реализация отдельных мероприятий по выпуску (изданию) бюллетеня «Московский муниципальный вестник»

В соответствии с пунктом 5 статьи 6 Устава Ассоциации «Совет муниципальных образований города Москвы», с Целевой программой Ассоциации «Совет муниципальных образований города Москвы» «Реализация отдельных мероприятий по выпуску (изданию) бюллетеня «Московский муниципальный вестник» (далее – целевая программа), утвержденной Президиумом Совета муниципальных образований города Москвы (протокол №8 от 14 мая 2015 года), решением Совета депутатов муниципального округа Бирюлево Западное от 14.12.2022 года № СД-16-02/22 «Об утверждении бюджета муниципального округа Бирюлево Западное на 2023 год и плановый период 2024 и 2025 годов»,

Совет депутатов решил:

1. Аппарату Совета депутатов муниципального округа Бирюлево Западное произвести уплату целевого взноса на реализацию целевой программы Ассоциации «Совет муниципальных образований города Москвы» «Реализация отдельных мероприятий по выпуску (изданию) бюллетеня «Московский муниципальный вестник» на 2023 год в размере 40 000 (сорок тысяч рублей) 00 копеек до 01 апреля 2023 года.
2. Направить копию настоящего решения в Чертановскую межрайонную прокуратуру Южного административного округа города Москвы не позднее 3 дней со дня его принятия.
3. Опубликовать настоящее решение в бюллетене «Московский муниципальный вестник» и разместить на официальном сайте муниципального округа Бирюлево Западное в информационно – телекоммуникационной сети «Интернет»: www.m-bz.ru.
4. Настоящее решение вступает в силу с даты его принятия.
5. Контроль за исполнением настоящего решения возложить на главу муниципального округа Бирюлево Западное Леликову Е.С.

Глава муниципального округа
Бирюлево Западное **Е.С. Леликова**

РЕШЕНИЕ

18.01.2023 № СД-01-08/23

Об уплате членского взноса в Ассоциацию «Совет муниципальных образований города Москвы» на 2023 год

В соответствии с пунктом 5 статьи 6 Устава Ассоциации «Совет муниципальных образований города Москвы», решением № 7 от 26 декабря 2018 года «О размере и порядке уплаты членских взносов в Ассоциацию «Совет муниципальных образований города Москвы», принятым на X Съезде Ассоциации «Совет муниципальных образований города Москвы», решением Совета депутатов муниципального округа Новогиреево от 14.12.2022 года № СД-16-02/22 «Об утверждении бюджета муниципального округа Бирюлево Западное на 2023 год и плановый период 2024 и 2025 годов»,

Совет депутатов решил:

1. Аппарату Совета депутатов муниципального округа Бирюлево Западное произвести уплату членского взноса в Ассоциацию «Совет муниципальных образований города Москвы» на 2023 год в размере 86 100 (восемьдесят шесть тысяч сто рублей) 00 копеек в срок до 01 апреля 2023 года.
2. Направить копию настоящего решения в Чертановскую межрайонную прокуратуру Южного административного округа города Москвы не позднее 3 дней со дня его принятия.
3. Опубликовать настоящее решение в бюллетене «Московский муниципальный вестник» и разместить на официальном сайте муниципального округа Бирюлево Западное в информационно – телекоммуникационной сети «Интернет»: www.m-bz.ru.
4. Настоящее решение вступает в силу с даты его принятия.
5. Контроль за исполнением настоящего решения возложить на главу муниципального округа Бирюлево Западное Леликову Е.С.

Глава муниципального округа
Бирюлево Западное **Е.С. Леликова**

МУНИЦИПАЛЬНЫЙ ОКРУГ БРАТЕЕВО В ГОРОДЕ МОСКВЕ

СОВЕТ ДЕПУТАТОВ

РЕШЕНИЕ

17.01.2023 № МБР-01-03-03/23

Об отчете главы управы о результатах деятельности управы района Братеево города Москвы в 2022 году

В соответствии с пунктом 1 части 1 статьи 1 Закона города Москвы от 11.07.2012 № 39 «О наделении органов местного самоуправления муниципальных округов в городе Москве отдельными полномочиями города Москвы», постановлением Правительства Москвы от 10.09.2012 № 474-ПП «О порядке ежегодного заслушивания Советом депутатов муниципального округа отчета главы управы района и информации руководителей городских организаций», решением Совета депутатов муниципального округа Братеево от 15.10.2019 № МБР-01-03-59/19 «Об утверждении Регламента реализации отдельных полномочий города Москвы по заслушиванию отчета главы управы района Братеево города Москвы и информации руководителей городских организаций»,

Совет депутатов муниципального округа Братеево решил:

1. Принять отчет главы управы района Братеево города Москвы Воробьева А.А. о результатах деятельности управы района Братеево города Москвы в 2022 году к сведению.
2. Направить заверенную копию настоящего решения в Департамент территориальных органов исполнительной власти города Москвы, префектуру Южного административного округа города Москвы, управу района Братеево города Москвы в течение 3 дней со дня его принятия.
3. Опубликовать настоящее решение в бюллетене «Московский муниципальный вестник» и разместить на официальном сайте www.mun-brateevo.ru.
4. Настоящее решение вступает в силу со дня его принятия.
5. Контроль за выполнением настоящего решения возложить на главу муниципального округа Братеево Власенко Антона Юрьевича.

Глава муниципального округа Братеево **А.Ю. Власенко**

РЕШЕНИЕ

17.01.2023 № МБР-01-03-04/23

Об информации главного врача Государственного бюджетного учреждения здравоохранения города Москвы «Городская поликлиника № 210 Департамента здравоохранения города Москвы» о работе Государственного бюджетного учреждения здравоохранения города Москвы «Городская поликлиника № 210 Департамента здравоохранения города Москвы» филиал № 1 и филиал № 2 в 2022 году

В соответствии с пунктом 5 части 1 статьи 1 Закона города Москвы от 11.07.2012 № 39 «О наделении органов местного самоуправления муниципальных округов в городе Москве отдельными полномочиями города Москвы», постановлением Правительства Москвы от 10.09.2012 № 474-ПП «О порядке ежегодного заслушивания Советом депутатов муниципального округа отчета главы управы района и информации руководителей городских организаций», решением Совета депутатов муниципального округа Братеево от 15.10.2019 № МБР-01-03-59/19 «Об утверждении Регламента реализации отдельных полномочий города Москвы по заслушиванию отчета главы управы района Братеево города Москвы и информации руководителей городских организаций»,

Совет депутатов муниципального округа Братеево решил:

1. Принять информацию главного врача Государственного бюджетного учреждения здравоохранения города Москвы «Городская поликлиника № 210 Департамента здравоохранения города Москвы» Алленова А.М. о работе Государственного бюджетного учреждения здравоохранения города Москвы «Городская поликлиника № 210 Департамента здравоохранения города Москвы» филиал № 1 и филиал № 2 в 2022 году к сведению.
2. Направить заверенную копию настоящего решения в Департамент территориальных органов исполнительной власти города Москвы, префектуру Южного административного округа города Москвы, Государственное бюджетное учреждение здравоохранения города Москвы «Городская поликлиника № 210 Департамента здравоохранения города Москвы» в течение 3 дней со дня его принятия.
3. Опубликовать настоящее решение в бюллетене «Московский муниципальный вестник» и разместить на официальном сайте www.mun-brateevo.ru.
4. Настоящее решение вступает в силу со дня его принятия.
5. Контроль за выполнением настоящего решения возложить на главу муниципального округа Братеево Власенко Антона Юрьевича.

Глава муниципального округа Братеево **А.Ю. Власенко**

МУНИЦИПАЛЬНЫЙ ОКРУГ ДАНИЛОВСКИЙ В ГОРОДЕ МОСКВЕ

СОВЕТ ДЕПУТАТОВ

РЕШЕНИЕ

13 декабря 2022 года № МДА-01-03-100

О внесении изменений в решение Совета депутатов муниципального округа Даниловский от 21 декабря 2021 года № МДА-01-03-82 «О бюджете муниципального округа Даниловский на 2022 год и плановый период 2023 и 2024 годов»

Руководствуясь Бюджетным кодексом Российской Федерации, Законом города Москвы от 10 сентября 2008 года № 39 «О бюджетном устройстве и бюджетном процессе в городе Москве», в соответствии с пунктом 2 части 1 статьи 6 Устава муниципального округа Даниловский, разделом 13 Положения о бюджетном процессе в муниципальном округе Даниловский,

Совет депутатов муниципального округа Даниловский решил:

1. Внести в решение Совета депутатов муниципального округа Даниловский от 21 декабря 2021 года № МДА-01-03-82 «О бюджете муниципального округа Даниловский на 2022 год и плановый период 2023 и 2024 годов» следующие изменения:

1.1. Изложить приложение 2 к решению в новой редакции (приложение 1);

1.2. Изложить приложение 3 к решению в новой редакции (приложение 2);

1.3. Изложить приложение 4 к решению в новой редакции (приложение 3).

2. Опубликовать настоящее решение в бюллетене «Московский муниципальный вестник» и сетевом издании «Московский муниципальный вестник».

3. Контроль за выполнением настоящего решения возложить на главу муниципального округа Даниловский **Григорьеву Л.В.**

Глава муниципального округа Даниловский **Л.В. Григорьева**

Полный текст настоящего решения, включая приложения к нему, опубликован в официальном сетевом издании «Московский муниципальный вестник» (amom-mmv.ru) 6 февраля 2023 года.

РЕШЕНИЕ

17 января 2023 года № МДА-01-03-01

Об информации директора ГБУ ТЦСО «Коломенское» о результатах деятельности филиала «Даниловский» в 2022 году

Заслушав, в соответствии с пунктом 6 части 1 статьи 1 Закона города Москвы от 11 июля 2012 года №39 «О наделении органов местного самоуправления муниципальных округов в городе Москве отдельными полномочиями города Москвы», ежегодную информацию директора ГБУ ТЦСО «Коломенское» Мельниковой О.Н. о результатах деятельности филиала «Даниловский» в 2022 году,

Совет депутатов муниципального округа Даниловский решил:

1. Принять к сведению информацию директора ГБУ ТЦСО «Коломенское» Мельниковой О.Н. о результатах деятельности филиала «Даниловский» в 2022 году.
2. Направить заверенную копию настоящего решения в Управление социальной защиты населения Южного административного округа города Москвы и в Департамент территориальных органов исполнительной власти города Москвы.
3.Опубликовать настоящее решение в бюллетене «Московский муниципальный вестник» и сетевом издании «Московский муниципальный вестник».

Глава муниципального округа Даниловский **Л.В. Григорьева**

РЕШЕНИЕ

17 января 2023 года № МДА-01-03-02

Об информации руководителя Центра госуслуг района Даниловский о работе в 2022 году

Заслушав, в соответствии с пунктом 4 части 1 статьи 1 Закона города Москвы от 11 июля 2012 года №39 «О наделении органов местного самоуправления муниципальных округов в городе Москве отдельными полномочиями города Москвы», постановлением Правительства Москвы от 10.09.2012 N 474-ПП «О порядке ежегодного заслушивания Советом депутатов муниципального округа отчета главы управы района и информации руководителей городских организаций», информацию руководителя Центра госуслуг района Даниловский Загрябиной Е.А. о работе Центра в 2022 году,

Совет депутатов муниципального округа Даниловский решил:

1. Принять к сведению информацию руководителя Центра госуслуг района Даниловский Загрябиной Е.А. о работе Центра в 2022 году.
2. Направить заверенную копию настоящего решения в Центр госуслуг района Даниловский и Департамент территориальных органов исполнительной власти города Москвы.

3. Опубликовать настоящее решение в бюллетене «Московский муниципальный вестник» и сетевом издании «Московский муниципальный вестник».

Глава муниципального
округа Даниловский **Л.В. Григорьева**

РЕШЕНИЕ

17 января 2023 года № МДА-01-03-03

Об участии депутатов Совета депутатов муниципального округа Даниловский в работе комиссий, осуществляющих открытие работ и приемку оказанных услуг и (или) выполненных работ по капитальному ремонту общего имущества в многоквартирных домах, проведение которого обеспечивает Фонд капитального ремонта многоквартирных домов города Москвы

В соответствии с пунктом 2 статьи 1 Закона города Москвы от 16 декабря 2015 года № 72 «О наделении органов местного самоуправления внутригородских муниципальных образований в городе Москве отдельными полномочиями города Москвы в сфере организации и проведения капитального ремонта общего имущества в многоквартирных домах в рамках реализации региональной программы капитального ремонта общего имущества в многоквартирных домах на территории города Москвы», постановлением Правительства Москвы от 25 февраля 2016 года № 57-ПП «Об утверждении Порядка реализации органами местного самоуправления внутригородских муниципальных образований в городе Москве отдельного полномочия города Москвы по участию в работе комиссий, осуществляющих открытие работ и приемку оказанных услуг и (или) выполненных работ по капитальному ремонту общего имущества в многоквартирных домах», обращением заместителя генерального директора Фонда капитального ремонта многоквартирных домов города Москвы С.В. Насимова от 20.12.2022 г. №ФКР-10-13105/22

Совет депутатов муниципального округа Даниловский решил:

1. Определить закрепление депутатов Совета депутатов муниципального округа Даниловский для участия в работе комиссий, осуществляющих открытие работ и приемку оказанных услуг и (или) выполненных работ по капитальному ремонту общего имущества в многоквартирных домах, проведение которого обеспечивает Фонд капитального ремонта многоквартирных домов города Москвы (приложение).

2. Направить заверенную копию настоящего решения в Департамент капитального ремонта города Москвы, Фонд капитального ремонта многоквартирных домов города Москвы и управу Даниловского района в течение 3 рабочих дней со дня принятия настоящего решения.

3. Опубликовать настоящее решение в бюллетене «Московский муниципальный вестник» и сетевом издании «Московский муниципальный вестник».

4. Контроль за выполнением настоящего решения возложить на главу муниципального округа **Григорьеву Л.В.**

Глава муниципального
округа Даниловский **Л.В. Григорьева**

Приложение
к решению Совета депутатов
муниципального округа
Даниловский
от 17.01.2023 г. № МДА-01-03-03

Депутаты Совета депутатов муниципального округа Даниловский, уполномоченные для участия в работе комиссий, осуществляющих открытие работ и приемку оказанных услуг и (или) выполненных работ по капитальному ремонту общего имущества в многоквартирных домах (в том числе разработка проектно-сметной документации), проведение которого обеспечивает Фонд капитального ремонта многоквартирных домов города Москвы

№ п/п	Адрес многоквартирного дома	Многомандатный избирательный округ (№)	Ф.И.О. депутата (основной состав)	Ф.И.О. депутата (резервный состав)
Многоквартирные дома, в которых запланированы работы по капитальному ремонту общего имущества (в том числе разработка проектно-сметной документации)				
1	Крутицкая наб., д. 11	3	Ситников И.И.	Сагаловская Н.В.

РЕШЕНИЕ

17 января 2023 года № МДА-01-03-04

О проекте схемы размещения постаматов, подключаемых к сети «Московский постамат», на территории Даниловского района города Москвы

На основании пункта 3 части 5 статьи 1 Закона города Москвы от 11 июля 2012 года № 39 «О наделении органов местного самоуправления муниципальных округов в городе Москве отдельными полномочиями города Москвы», пунктов 20 и 22 приложения 1 к постановлению Правительства Москвы от 3 февраля 2011 года № 26-ПП «О размещении нестационарных торговых объектов, расположенных в городе Москве на земельных участках, в зданиях, строениях и сооружениях, находящихся в государственной собственности», пункта 2.1 приложения к постановлению Правительства Москвы от 10 июня 2022 года № 1058-ПП «О реализации в городе Москве проекта «Московский постамат» и внесении изменений в постановление Правительства Москвы от 3 февраля 2011 г. № 26-ПП», рассмотрев обращение заместителя префекта Южного административного округа Тарновского И.А. от 09.01.2023 г. № 01-23-11/3,

Совет депутатов муниципального округа Даниловский решил:

1. Согласовать проект схемы размещения постаматов, подключаемых к сети «Московский постамат», на территории Даниловского района города Москвы по адресам согласно приложению 1 к настоящему решению.

2. Отказать в согласовании проекта схемы размещения постаматов, подключаемых к сети «Московский постамат», на территории Даниловского района города Москвы в связи с нарушением интересов жителей муниципального округа Даниловский по адресам согласно приложению 2 к настоящему решению.

3. Направить заверенную копию настоящего решения в Департамент территориальных органов исполнительной власти города Москвы и префектуру Южного административного округа города Москвы не позднее трех календарных дней со дня его принятия.

4. Опубликовать настоящее решение в бюллетене «Московский муниципальный вестник» и сетевом издании «Московский муниципальный вестник».

Глава муниципального
округа Даниловский **Л.В. Григорьева**

Приложение 1
к решению Совета депутатов
муниципального округа Даниловский
17.01.2023 года № МДА-01-03-04

Проект схемы размещения постаматов, подключаемых к сети «Московский постамат», на территории Даниловского района города Москвы

№ п/п	Адрес размещения	Наименование остановки городского пассажирского транспорта	Площадь места размещения (кв.м)	Период размещения
1	Серпуховский Вал, вл.6 (остановка «Даниловский рынок», улица Серпуховский Вал (от центра))	«Даниловский рынок», улица Серпуховский Вал (от центра) (7506)	1	С 1 января по 31 декабря
2	Автозаводская ул., вл.8 («Метро «Автозаводская», Автозаводская улица (от центра))	«Метро «Автозаводская», Автозаводская улица (от центра) (6361)	2	С 1 января по 31 декабря

Приложение 2
к решению Совета депутатов
муниципального округа Даниловский
17.01.2023 года № МДА-01-03-04

Проект схемы размещения постаматов, подключаемых к сети «Московский постамат», на территории Даниловского района города Москвы

№ п/п	Адрес размещения	Наименование остановки городского пассажирского транспорта	Площадь места размещения (кв.м)	Период размещения
1	Велозаводская ул., вл.2 («13-я гор. Б-ца», Велозаводская улица (от центра))	«13-я гор. б-ца», Велозаводская улица (от центра) (3795)	2	С 1 января по 31 декабря
2	2-й Кожуховский проезд, вл. 21/2 (остановка «2-й Кожуховский пр.», улица Трофимова (от центра))	«2-й Кожуховский пр.», улица Трофимова (от центра) (10577)	2	С 1 января по 31 декабря
3	4-й Рощинский проезд, вл.9А (остановка «3-я Рощинская ул.», 4-й Рощинский проезд (в центр))	«3-я Рощинская ул.», 4-й Рощинский проезд (в центр) (7538)	2	С 1 января по 31 декабря
4	Большая Тульская ул., вл. 10, стр.10 (остановка «3-я Рощинская ул.», Малая Тульская улица (в центр))	«3-я Рощинская ул.», Малая Тульская улица (в центр) (8018)	2	С 1 января по 31 декабря

5	5-я Кожуховская ул., вл. 5/6 (остановка «5-я Кожуховская ул.», улица Сайкина (от центра))	«5-я Кожуховская ул.», улица Сайкина (от центра) (3796)	2	С 1 января по 31 декабря
6	Велозаводская ул. вл.8 (остановка «Велозаводский рынок», Автозаводская улица (от центра))	«Велозаводский рынок», Автозаводская улица (от центра) (5128)	2	С 1 января по 31 декабря
7	Пересветов переулок, вл.3 (остановка «Восточная ул.,», Пересветов переулок (в центр))	«Восточная ул.», Пересветов переулок (в центр) (8567)	1	С 1 января по 31 декабря
8	Мытная ул., вл. 27 (остановка «Даниловская пл.», Мытная улица (в центр))	«Даниловская пл.», Мытная улица (в центр) (6368)	2	С 1 января по 31 декабря
9	Серпуховский Вал, вл.21, к. 4 (остановка «Серпуховский Вал», 1-й Рощинский проезд (в центр))	«Серпуховский Вал», 1-й Рощинский проезд (в центр) (7540)	2	С 1 января по 31 декабря
10	Серпуховский Вал, вл.21, корп.4 (остановка «Серпуховский Вал», улица Серпуховский Вал (в центр))	«Серпуховский Вал», улица Серпуховский Вал (в центр) (1009100)	1	С 1 января по 31 декабря
11	Велозаводская ул., вл. 4 (остановка «Ул. Ленинская Слобода», улица Ленинская Слобода (от центра))	«Ул. Ленинская Слобода», улица Ленинская Слобода (от центра) (3759)	1	С 1 января по 31 декабря
12	ул. Шаболовка, вл. 61/21, корп. 1 (остановка «Ул. Лестева», улица Шаболовка (в центр))	«Ул. Лестева», улица Шаболовка (в центр) (7509)	1	С 1 января по 31 декабря
13	Трофимова ул., вл. 1/17 («Ул. Лобанова, улица Трофимова (в центр))	«Ул. Лобанова», улица Трофимова (в центр) (3814)	2	С 1 января по 31 декабря
14	Павловская ул., вл. 6 (остановка «Ул. Павла Андреева - Театриум на Серпуховке», Большая Серпуховская улица (в центр))	«Ул. Павла Андреева - Театриум на Серпуховке», Большая Серпуховская улица (в центр) (7861)	1	С 1 января по 31 декабря

РЕШЕНИЕ

17 января 2023 года № МДА-01-03-05

О согласовании проекта изменения схемы размещения нестационарных торговых объектов в части включения мест размещения нестационарных торговых объектов вида «Тележка» со специализацией «Мороженое»

В соответствии с пунктом 1 части 5 статьи 1 Закона города Москвы от 11 июля 2012 года № 39 «О наделении органов местного самоуправления муниципальных округов в городе Москве отдельными полномочиями города Москвы», постановлением Правительства Москвы от 03 февраля 2011 года № 26-ПП «О размещении нестационарных торговых объектов, расположенных в городе Москве на земельных участках, в зданиях, строениях и сооружениях, находящихся в государственной собственности», обращением заместителя префекта Южного административного округа Тарновского И.А. от 11.01.2023 г. № 01-23-50/3,

Совет депутатов муниципального округа Даниловский решил:

1. Согласовать проект изменения схемы размещения нестационарных торговых объектов, расположенных на территории Даниловского района, в части включения в схему мест размещения нестационарных торговых объектов вида «Тележка» со специализацией «Мороженое» по адресам: парк Тюфелева роща; парк Тюфелева роща, участок 2.
2. Направить заверенную копию настоящего решения в Департамент территориальных органов исполнительной власти города Москвы и префектуру Южного административного округа города Москвы не позднее трех календарных дней со дня его принятия.
3. Опубликовать настоящее решение в бюллетене «Московский муниципальный вестник» и сетевом издании «Московский муниципальный вестник».

Глава муниципального округа Даниловский **Л.В. Григорьева**

РЕШЕНИЕ

17 января 2023 года № МДА-01-03-06

О согласовании установки ограждающих устройств на придомовой территории по адресу: ул. Татищева, д. 15

В соответствии с подпунктом 5 пункта 2 статьи 1 Закона города Москвы от 11 июля 2012 года № 39 «О наделении органов местного самоуправления муниципальных округов в городе Москве отдельными полномочиями города Москвы», постановлением Правительства Москвы от 02 июля 2013 года № 428-ПП «О порядке установки ограждений на придомовых территориях в городе Москве»,

Совет депутатов муниципального округа Даниловский решил:

1. Согласовать установку ограждающих устройств (шлагбаумов) в количестве 2 (двух) штук на придомовой территории по адресу: ул. Татищева, д, 15 в соответствии с представленным проектом размещения ограждающих устройств (приложение), при условии обеспечения собственниками помещений в многоквартирном доме при установке и последующей эксплуатации ограждающего устройства круглосуточного и беспрепятственного проезда на придомовую территорию пожарной техники, транспортных средств правоохранительных органов, скорой медицинской помощи, служб Министерства Российской Федерации по делам гражданской обороны, чрезвычайным ситуациям и ликвидации последствий стихийных бедствий, организаций газового хозяйства и коммунальных служб, а также отсутствия создания ограждающими устройствами препятствий и ограничений проходу пешеходов и (или) проезду транспортных средств на территории общего пользования, определяемые в соответствии с законодательством Российской Федерации о градостроительной деятельности.

2. Направить заверенную копию настоящего решения в Департамент территориальных органов исполнительной власти города Москвы, в управу Даниловского района города Москвы, а также лицу, уполномоченному на представление интересов собственников помещений в многоквартирном доме по вопросам, связанным с установкой ограждающих устройств и их демонтажем.

3. Опубликовать настоящее решение в бюллетене «Московский муниципальный вестник» и сетевом издании «Московский муниципальный вестник».

Глава муниципального
округа Даниловский **Л.В. Григорьева**

Приложение
к решению Совета депутатов
муниципального округа
Даниловский
от 17.01.2023 г. № МДА-01-03-06

Проект размещения ограждающих устройств на придомовой территории по адресу: ул. Татищева, д. 15

1. Место размещения:

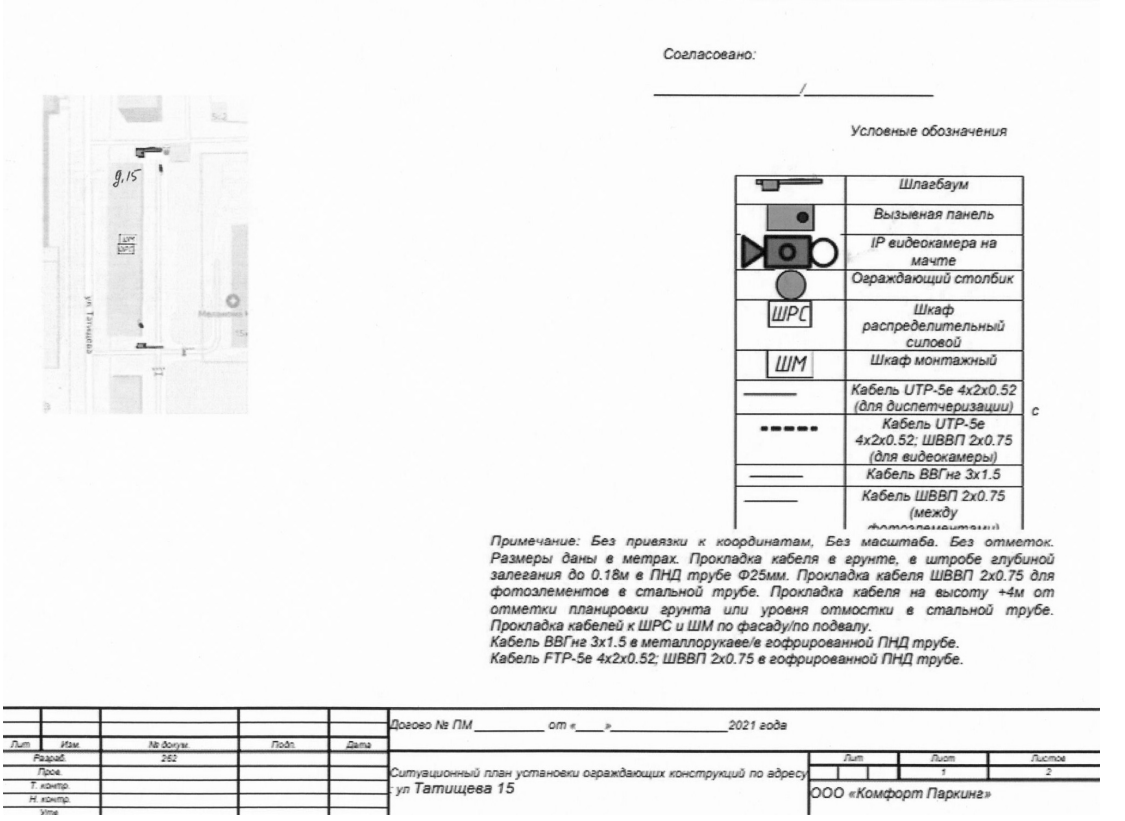

2. Тип ограждающих устройств: антивандальный (откатной) шлагбаум (автоматический с электромеханическим приводом движения стрелы).
3. Размеры ограждающих устройств: длина стрелы: 4000 мм, 4500 мм, высота стрелы: 1250 мм.
4. Внешний вид ограждающих устройств:

РЕШЕНИЕ

17 января 2023 года № МДА-01-03-07

Об уплате членского взноса в Ассоциацию «Совет муниципальных образований города Москвы» на 2023 год

В соответствии с пунктом 2 части 2 статьи 66 Федерального закона от 6 октября 2003 года № 131-ФЗ «Об общих принципах организации местного самоуправления в Российской Федерации», пунктом 5 статьи 6 Устава Ассоциации «Совет муниципальных образований города Москвы», решения от 26.12.2018 года № 7 X Съезда Ассоциаций «Совет муниципальных образований города Москвы»,

Совет депутатов муниципального округа Даниловский решил:

1. Аппарату Совета депутатов муниципального округа Даниловский произвести уплату членского взноса в Ассоциацию «Совет муниципальных образований города Москвы» на 2023 год в сумме 86 100, 00 (восемьдесят шесть тысяч сто) рублей в срок до 1 апреля 2023 года.
2. Опубликовать настоящее решение в бюллетене «Московский муниципальный вестник» и сетевом издании «Московский муниципальный вестник».
3. Контроль за выполнением настоящего решения возложить на главу муниципального округа Даниловский **Григорьеву Л.В.**

Глава муниципального округа Даниловский **Л.В. Григорьева**

РЕШЕНИЕ

17 января 2023 года № МДА-01-03-08

Об уплате целевого взноса в Ассоциацию «Совет муниципальных образований города Москвы» на реализацию целевой программы «Реализация отдельных мероприятий по выпуску (изданию) бюллетеня «Московский муниципальный вестник» в 2023 году

В соответствии с Законом города Москвы от 06 ноября 2002 года № 56 «Об организации местного самоуправления в городе Москве», на основании решения Президиума Совета муниципальных образований города Москвы от 09 декабря 2019 года,

Совет депутатов муниципального округа Даниловский решил:

1. Аппарату Совета депутатов муниципального округа Даниловский произвести уплату целевого взноса на реализацию целевой программы Ассоциации «Совет муниципальных образований города Москвы» «Реализация отдельных мероприятий по выпуску (изданию) бюллетеня «Московский муниципальный вестник» в 2023 году, утвержденной Президиумом Совета муниципальных образований го-

рода Москвы (протокол от 14 мая 2015 года № 8), в сумме 40 000, 00 (сорок тысяч) рублей в срок до 1 апреля 2023 года.

2. Опубликовать настоящее решение в бюллетене «Московский муниципальный вестник» и сетевом издании «Московский муниципальный вестник».

3. Контроль за выполнением настоящего решения возложить на главу муниципального округа Даниловский **Григорьеву Л.В.**

Глава муниципального
округа Даниловский **Л.В. Григорьева**

РЕШЕНИЕ

17 января 2023 года № МДА-01-03-09

О внесении изменений в решение Совета депутатов муниципального округа Даниловский от 18 октября 2022 года №МДА-01-03-76 «О комиссии Совета депутатов муниципального округа Даниловский по соблюдению лицами, замещающими муниципальные должности, ограничений, запретов и исполнения ими обязанностей, установленных законодательством Российской Федерации о противодействии коррупции»

На основании федеральных законов от 6 октября 2003 года № 131-ФЗ «Об общих принципах организации местного самоуправления в Российской Федерации», от 25 декабря 2008 года № 273-ФЗ «О противодействии коррупции», от 3 декабря 2012 года № 230-ФЗ «О контроле за соответствием расходов лиц, замещающих государственные должности, и иных лиц их доходам», в целях приведения в соответствие с федеральным и региональным законодательством,

Совет депутатов муниципального округа Даниловский решил:

1. Внести изменение в решение Совета депутатов муниципального округа Даниловский от 18 октября 2022 года №МДА-01-03-76 «О комиссии Совета депутатов муниципального округа Даниловский по соблюдению лицами, замещающими муниципальные должности, ограничений, запретов и исполнения ими обязанностей, установленных законодательством Российской Федерации о противодействии коррупции», изложив пункт 12 Приложения 2 к решению в следующей редакции:

«12. Заседание комиссии считается правомочным, если на нем присутствует не менее двух третей от общего числа членов комиссии.

О невозможности присутствия по уважительной причине член комиссии информирует в письменной форме председателя комиссии не менее чем за 1 день до дня заседания комиссии.».

2. Опубликовать настоящее решение в бюллетене «Московский муниципальный вестник» и сетевом издании «Московский муниципальный вестник».

Глава муниципального
округа Даниловский **Л.В. Григорьева**

МУНИЦИПАЛЬНЫЙ ОКРУГ ЗЯБЛИКОВО В ГОРОДЕ МОСКВЕ

АППАРАТ СОВЕТА ДЕПУТАТОВ

ПОСТАНОВЛЕНИЕ

09.01.2023 №МЗБ-02-01-04-01/23

Об утверждении перечня информации о деятельности органов местного самоуправления муниципального округа Зябликово, размещаемой на официальной странице муниципального округа Зябликово в информационно-телекоммуникационной сети «Интернет»

В соответствии с Федеральным законом от 09 февраля 2009 года № 8-ФЗ «Об обеспечении доступа к информации о деятельности государственных органов и органов местного самоуправления», Уставом муниципального округа Зябликово:

1. Утвердить Перечень информации о деятельности органов местного самоуправления муниципального округа Зябликово, размещаемой на официальной странице муниципального округа Зябликово в информационно-телекоммуникационной сети «Интернет» (приложение).

2. Определить, что официальной страницей муниципального округа Зябликово в информационно-телекоммуникационной сети «Интернет» для размещения информации о деятельности органов местного самоуправления Зябликово является https://vk.com/club217440153.

3. Опубликовать настоящее постановление в бюллетене «Московский муниципальный вестник», разместить в информационно-телекоммуникационной сети «Интернет» в сетевом издании «Московский муниципальный вестник» и на официальном сайте муниципального округа Зябликово www.mos-zyablikovo.ru.

4. Контроль за выполнением настоящего постановления возложить на исполняющего обязанности руководителя аппарата Совета депутатов муниципального округа Зябликово Гуридову Т.И.

Исполняющий обязанности
руководителя аппарата Совета депутатов
муниципального округа Зябликово **Т.И. Гуридова**

**Приложение
к постановлению аппарата Совета
депутатов муниципального округа
Зябликово
от 09.01.2023 №МЗБ-02-01-04-01/23**

Перечень информации о деятельности муниципального округа Зябликово, размещаемой на официальной странице муниципального округа Зябликово в информационно-телекоммуникационной сети «Интернет»

№ п/п	Содержание информации	Периодичность размещения информации
1.	Общая информация: официальные символы муниципального округа Зябликово, наименование органа местного самоуправления, почтовый адрес, адрес электронной почты, номер телефона, сведения об официальном сайте органа местного самоуправления	Единожды, поддерживается в актуальном состоянии
2.	Информация о проводимых мероприятиях с участием главы муниципального округа, депутатов Совета депутатов, аппарата Совета депутатов	В течение 3-х рабочих дней со дня проведения
3.	Информация о деятельности органов местного самоуправления муниципального округа Зябликово	Поддерживается в актуальном состоянии
4.	Размещение общедоступной информации в форме открытых данных с указанием ссылок на первоисточник	По мере необходимости
5.	Комментарии депутатов Совета депутатов по актуальным вопросам	По мере необходимости

Перечень информации о деятельности муниципального округа Зябликово, размещаемой на официальной странице муниципального округа Зябликово в информационно-телекоммуникационной сети «Интернет», не является исчерпывающим. На официальной странице может быть размещена иная информация с учетом требований Федеральных законов от 09.02.2009 № 8-ФЗ «Об обеспечении доступа к информации о деятельности государственных органов и органов местного самоуправления», от 27 июля 2006 г. № 149-ФЗ «Об информации, информационных технологиях и о защите информации».

СОВЕТ ДЕПУТАТОВ

РЕШЕНИЕ

18.01.2023 №МЗБ-01-03-01/23

**Об отчете главы муниципального округа
Зябликово о результатах своей деятельности
в 2022 году**

В соответствии с частью 3 статьи 10 Устава муниципального округа Зябликово

Совет депутатов муниципального округа Зябликово решил:

1. Принять к сведению отчет главы муниципального округа Зябликово о результатах своей деятельности в 2022 году.

2. Опубликовать настоящее решение в бюллетене «Московский муниципальный вестник», разместить в информационно-телекоммуникационной сети «Интернет» в сетевом издании «Московский муниципальный вестник» и на официальном сайте муниципального округа Зябликово www.mos-zyablikovo.ru.

Глава муниципального округа
Зябликово **Д.В. Семёнов**

РЕШЕНИЕ

18.01.2023 №МЗБ-01-03-02/23

Об отчете и.о. руководителя аппарата Совета депутатов муниципального округа Зябликово о результатах своей деятельности и деятельности аппарата Совета депутатов муниципального округа Зябликово в 2022 году

В соответствии с пунктом 18 части 4 статьи 12 Закона города Москвы от 6 ноября 2002 года № 56 «Об организации местного самоуправления в городе Москве», пунктом 16 части 1 статьи 6 Устава муниципального округа Зябликово

Совет депутатов муниципального округа Зябликово решил:

1. Принять отчет и.о. руководителя аппарата Совета депутатов муниципального округа Зябликово Т.И. Гуридовой о результатах своей деятельности и деятельности аппарата Совета депутатов муниципального округа Зябликово в 2022 году к сведению.
2. Опубликовать настоящее решение в бюллетене «Московский муниципальный вестник», разместить в информационно-телекоммуникационной сети «Интернет» в сетевом издании «Московский муниципальный вестник» и на официальном сайте муниципального округа Зябликово www.mos-zyablikovo.ru.

Глава муниципального округа
Зябликово **Д.В. Семёнов**

РЕШЕНИЕ

18.01.2023 №МЗБ-01-03-03/23

О внесении изменений в решение Совета депутатов муниципального округа Зябликово от 30.11.2022 №МЗБ-01-03-95/22 «О направлении средств стимулирования управы района Зябликово города Москвы на реализацию мероприятий по благоустройству территории района Зябликово города Москвы в 2023 году»

В соответствии с Постановлением Правительства Москвы от 26 декабря 2012 года № 849-ПП «О стимулировании управ районов города Москвы», рассмотрев обращение главы управы района Зябликово города Москвы К.И. Князева от 09.01.2023 №ЗБ-16-4/3,

Совет депутатов муниципального округа Зябликово решил:

1. Внести изменения в решение Совета депутатов муниципального округа Зябликово от 30.11.2022 №МЗБ-01-03-95/22 «О направлении средств стимулирования управы района Зябликово города Москвы на реализацию мероприятий по благоустройству территории района Зябликово города Москвы в 2023 году» в связи с изменением объема финансирования согласно приложению к настоящему решению.
2. Опубликовать настоящее решение в бюллетене «Московский муниципальный вестник», разместить в информационно-телекоммуникационной сети «Интернет» в сетевом издании «Московский муниципальный вестник» и на официальном сайте муниципального округа Зябликово www.mos-zyablikovo.ru.
3. Направить настоящее решение в управу района Зябликово города Москвы, префектуру Южного административного округа города Москвы и Департамент территориальных органов исполнительной власти города Москвы в течение трех дней со дня его принятия.
4. Контроль за выполнением настоящего решения возложить на главу муниципального округа Зябликово **Семёнова Д.В.**

Глава муниципального округа Зябликово **Д.В. Семёнов**

Приложение
к решению Совета депутатов
муниципального округа Зябликово
от 18.01.2023 №МЗБ-01-03-03/23

Приложение
к решению Совета депутатов
муниципального округа Зябликово
от 30.11.2022 №МЗБ-01-03-95/22

Мероприятия по благоустройству территории района Зябликово города Москвы в 2023 году за счёт средств стимулирования управы района Зябликово города Москвы

Район	Статья	Наименование сметы	Адрес проведения работ	Функциональное назначение планируемых работ	СТОИМОСТЬ (руб.)
Зябликово	Стимулирование 05Д0800200	Благоустройство дворовых территорий района Зябликово Южного административного округа в 2023 году за счет средств стимулирования управ районов города Москвы	ул. Мусы Джалиля, д.2, к.1 ул. Мусы Джалиля, д.2, к.2 ул. Мусы Джалиля, д.4, к.1 ул. Мусы Джалиля, д.4, к.2 ул. Мусы Джалиля, д.4, к.3 ул. Мусы Джалиля, д.4, к.4 ул. Мусы Джалиля, д.4, к.5	Комплексное благоустройство	111 267 638,00
	Стимулирование 05Д0800200	Закупка запаса расходных материалов для выполнения текущих работ на дворовых территориях ГБУ «Жилищник района Зябликово» в 2023 году	Дворовые территории ГБУ «Жилищник района Зябликово»	Работы по текущему содержанию	1 312 360,69
	ВСЕГО по стимулированию по Зябликово 05Д0800200				**112 579 998,69**
	Стимулирование 05Д0800400	Выполнение работ по локальным мероприятиям по району Зябликово Южного административного округа за счёт средств стимулирования управ районов города Москвы на 2023 год	Шипиловская ул., д. 52 Задонский проезд д. 32 к.2 Задонский проезд д. 36 к.1 Задонский проезд (Красный луг)	Работы по обеспечению безопасности дорожного движения, в том числе на дворовых территориях	1 048 589,31
	Стимулирование 05Д0800400	Закупка запаса расходных материалов для выполнения текущих работ на объектах дорожного хозяйства ГБУ «Жилищник района Зябликово» в 2023 году	Объекты дорожного хозяйства ГБУ «Жилищник района Зябликово»	Работы по текущему содержанию	996 712,00
	ВСЕГО по стимулированию по Зябликово 05Д0800400				**2 045 301,31**
	ИТОГО по стимулированию по Зябликово				**114 625 300,00**

РЕШЕНИЕ

18.01.2023 №МЗБ-01-03-04/23

О проекте схемы размещения постаматов, подключаемых к сети «Московский постамат», на территории района Зябликово города Москвы

На основании пункта 3 части 5 статьи 1 Закона города Москвы от 11 июля 2012 года № 39 «О наделении органов местного самоуправления муниципальных округов в городе Москве отдельными полномочиями города Москвы», пунктов 20 и 22 приложения 1 к постановлению Правительства Москвы от 3 февраля 2011 года № 26-ПП «О размещении нестационарных торговых объектов, расположенных в городе Москве на земельных участках, в зданиях, строениях и сооружениях, находящихся в государственной собственности», пункта 2.1 приложения к постановлению Правительства Москвы от 10 июня 2022 года № 1058-ПП «О реализации в городе Москве проекта «Московский постамат» и внесении изменений в постановление Правительства Москвы от 3 февраля 2011 г. № 26-ПП», рассмотрев обращение префектуры Южного административного округа города Москвы от 09.01.2023 №01-23-10/3,

Совет депутатов муниципального округа Зябликово решил:

1. Согласовать проект схемы размещения постаматов, подключаемых к сети «Московский постамат», на территории района Зябликово города Москвы согласно приложению к настоящему решению.
2. Отказать в согласовании проект схемы размещения постамата, подключаемого к сети «Московский постамат», на территории района Зябликово города Москвы по адресу: Шипиловская ул., вл.64 к.1 (остановка «Шипиловская ул., 64», Задонский проезд (от центра)) - на предложенной схеме размещения постамата проходят подземные инженерные коммуникации.
3. Направить настоящее решение в Департамент территориальных органов исполнительной власти города Москвы и префектуру Южного административного округа города Москвы не позднее трех календарных дней со дня его принятия
4. Опубликовать настоящее решение в бюллетене «Московский муниципальный вестник», разместить в информационно-телекоммуникационной сети «Интернет» в сетевом издании «Московский муниципальный вестник» и на официальном сайте муниципального округа Зябликово www.mos-zyablikovo.ru.

Глава муниципального округа Зябликово **Д.В. Семёнов**

Приложение
к решению Совета депутатов
муниципального округа Зябликово
от 18.01.2023 №МЗБ-01-03-04/23

Адресный перечень проекта схемы размещения постаматов, подключаемых к сети «Московский постамат», на территории района Зябликово города Москвы

№ п/п	Округ	Район	Адрес размещения	Наименование остановки городского пассажирского транспорта	Площадь (кв.м)	Период размещения	Сведения об использовании данного места	Корректировка схемы
1	ЮАО	Зябликово	Шипиловская ул., вл.48 («Шипиловская ул., 41», Шипиловская улица (от центра))	«Шипиловская ул., 41», Шипиловская улица (от центра) (7283)	2	с 1 января по 31 декабря	Свободное	Включение в схему
2	ЮАО	Зябликово	Шипиловская ул., вл.62/1 (остановка «Шипиловская ул., 60», Шипиловская улица (в центр))	«Шипиловская ул., 60», Шипиловская улица (в центр) (7398)	1	с 1 января по 31 декабря	Свободное	Включение в схему

РЕШЕНИЕ

18.01.2023 №МЗБ-01-03-05/23

О внесении изменений в решение Совета депутатов муниципального округа Зябликово от 03.06.2015 №МЗБ-03-64/15

На основании части 13 статьи 12 Закона города Москвы от 6 ноября 2002 года № 56 «Об организации местного самоуправления в городе Москве»

Совет депутатов муниципального округа Зябликово решил:

1. Внести в решение Совета депутатов муниципального округа Зябликово от 03.06.2015 №МЗБ-03-64/15 «О Регламенте Совета депутатов муниципального округа Зябликово» (в редакции от 09.11.2016 №МЗБ-01-03-98/16) следующие изменения:

1.1. дополнив приложение к решению главой 3.1 следующего содержания:

«**Глава 3.1. Процедура назначения руководителя аппарата Совета депутатов**

Статья 8.1

1. Вопрос о назначении руководителя аппарата Совета депутатов рассматривается на заседании Совета депутатов после дня поступления в Совет депутатов документов (материалов), предусмотренных Порядком проведения конкурса на замещение должности руководителя аппарата Совета муниципального округа Зябликово, утвержденного решением Совета депутатов, но не позднее 30 дней со дня определения конкурсной комиссией муниципального округа Зябликово в городе Москве (далее – конкурсная комиссия) результатов конкурса на замещение указанной должности (далее – конкурс).

2. Глава муниципального округа обеспечивает направление председателю конкурсной комиссии информацию о дате, времени и месте заседания Совета депутатов, на котором будет рассматриваться вопрос о назначении руководителя аппарата Совета депутатов, не менее чем за пять календарных дней до дня этого заседания. Указанная информация доводится секретарем конкурсной комиссии до сведения кандидатов, кандидатуры которых представлены конкурсной комиссией в Совет депутатов, с использованием средств почтовой связи или электронной почты (в виде электронного образа документа), сведения о которых указаны в заявлении на участие в конкурсе, не позднее дня, следующего за днем ее получения председателем конкурсной комиссии.

3. Неявка кандидата без уважительных причин на заседание Совета депутатов является отказом кандидата от замещения должности руководителя аппарата Совета депутатов. Голосование по такому кандидату не проводится.

Уважительными причинам признаются болезнь, командировка, семейные обстоятельства. О наличии уважительной причины кандидат с использованием средств почтовой, телефонной связи и (или) электронной почты должен проинформировать главу муниципального округа не позднее дня, предшествующего дню указанного заседания. В этом случае голосование по такому кандидату проводится.

4. В случае если конкурсной комиссией было принято решение об отмене регистрации кандидата из числа представленных в Совет депутатов, голосование по кандидату, в отношении которого принято указанное решение, не проводится.

5. На заседании Совета депутатов кандидатов, присутствующих на нем, представляет председатель конкурсной комиссии.

6. До начала проведения голосования кандидаты, присутствующие на заседании Совета депутатов,

имеют право выступить. Продолжительность выступления одного кандидата не более 15 минут.

Депутаты имеют право задавать вопросы кандидату по окончании его выступления. Отказ кандидата от выступления не лишает права депутатов задавать ему вопросы.

Время на один вопрос и ответ на него должно быть не более 5 минут. Вопросы кандидату и ответы на них должны занимать не более 15 минут.

После окончания ответов на вопросы проводится открытое голосование по каждому кандидату, присутствующему на заседании Совета депутатов.

7. В случае представления кандидатом в Совет депутатов письменного заявления об отзыве своей кандидатуры, Совет депутатов проводит голосование по оставшимся кандидатам (кандидату). Указанное заявление отзыву и возврату не подлежит.

В случае если все кандидаты отозвали свои кандидатуры, Совет депутатов на ближайшем заседании принимает решение о конкурсе.

8. Назначенным на должность руководителя аппарата Совета депутатов считается кандидат, набравший большинство голосов от установленной численности депутатов (далее – необходимое число голосов). Депутат имеет право голосовать только за одного кандидата.

9. Если при голосовании по двум кандидатам ни один из них не набирает необходимого числа голосов, то проводится повторное голосование по кандидату, набравшему большее число голосов.

10. Если голосование проводится более чем по двум кандидатам и ни один из них не набирает необходимого числа голосов, проводится повторное голосование по двум кандидатам, набравшим большее число голосов по сравнению с другими кандидатами. Если при повторном голосовании ни один из кандидатов не набирает необходимого числа голосов, проводится голосование по кандидату, набравшему большее число голосов.

11. Если по результатам голосования, предусмотренного пунктом 9 или пунктом 10 настоящей статьи, кандидат не набрал необходимого числа голосов или два кандидата набрали одинаковое необходимое число голосов, Совет депутатов на этом же или на следующем заседании принимает решение о конкурсе.

12. Назначение руководителя аппарата Совета депутатов оформляется решением Совета депутатов о назначении руководителя аппарата Совета депутатов. Голосование по указанному решению не проводится.

13. Срок, в течение которого глава муниципального округа и лицо, назначенное на должность руководителя аппарата Совета депутатов, должны заключить контракт, устанавливается решением Совета депутатов.

14. В случае представления в Совет депутатов или главе муниципального округа лицом, назначенным на должность руководителя аппарата Совета депутатов, письменного заявления об отказе от заключения контракта либо не заключении им контракта в срок, установленный решением, указанным в пункте 13 настоящей статьи, Совет депутатов на ближайшем заседании после дня поступления указанного заявления или информации главы муниципального округа о не заключении контракта принимает решения об отмене решения Совета депутатов о назначении руководителя аппарата Совета депутатов и о конкурсе.».

1.2. пункт 1 статьи 24 главы 5 приложения к решению изложить в новой редакции:

«1. Заседания Совета депутатов проводятся, как правило, каждую вторую среду месяца с 18.00 до 20.00 часов.».

2. Опубликовать настоящее решение в бюллетене «Московский муниципальный вестник», разместить в информационно-телекоммуникационной сети «Интернет» в сетевом издании «Московский муниципальный вестник» и на официальном сайте муниципального округа Зябликово www.mos-zyablikovo.ru.

Глава муниципального округа
Зябликово **Д.В. Семёнов**

РЕШЕНИЕ

18.01.2023 №МЗБ-01-03-06/23

Об утверждении отчета по противодействию коррупции в органах местного самоуправления муниципального округа Зябликово за 2022 год

В соответствии с Федеральным законом от 25.12.2008 № 273-ФЗ «О противодействии коррупции», во исполнение Плана мероприятий по противодействию коррупции в органах местного самоуправления муниципального округа Зябликово на 2022 год, утвержденного решением Совета депутатов муниципального округа Зябликово от 08.12.2021 №МЗБ-01-03-79/21,

Совет депутатов муниципального округа Зябликово решил:

1. Утвердить отчет по противодействию коррупции в органах местного самоуправления муниципального округа Зябликово за 2022 год (приложение).
2. Опубликовать настоящее решение в бюллетене «Московский муниципальный вестник», разместить в информационно-телекоммуникационной сети «Интернет» в сетевом издании «Московский муниципальный вестник» и на официальном сайте муниципального округа Зябликово www.mos-zyablikovo.ru.
3. Контроль за выполнением настоящего решения возложить на главу муниципального округа Зябликово **Семёнова Д.В.**

Глава муниципального округа Зябликово **Д.В. Семёнов**

Приложение к решению Совета депутатов муниципального округа Зябликово от 18.01.2023 №МЗБ-01-03-06/23

Об утверждении отчета по противодействию коррупции в органах местного самоуправления муниципального округа Зябликово за 2022 год

Комиссия по противодействию коррупции в муниципальном округе Зябликово в 2022 году осуществляла свою работу в соответствии с Планом мероприятий по противодействию коррупции утвержденным на 2022 год и требованиями законодательства Российской Федерации всех уровней.

Проведено 4 заседания комиссии (ежеквартально), на которых рассмотрены все запланированные вопросы.

В соответствии с Порядком проведения антикоррупционной экспертизы нормативных правовых актов и проектов нормативных правовых актов в настоящее время проведена антикоррупционная экспертиза 12 проектов нормативных правовых актов аппарата и Совета депутатов. Коррупциогенных факторов не выявлено.

В целях проведения независимой антикоррупционной экспертизы аккредитованными экспертами,

проекты муниципальных правовых актов вывешиваются на официальном сайте муниципального округа Зябликово.

За 2022 год заключения независимых экспертов не поступали.

Муниципальные служащие соблюдают Порядок сообщения о возникновении личной заинтересованности при исполнении должностных обязанностей, которая приводит или может привести к конфликту интересов. За период 2022 года уведомлений от муниципальных служащих не поступало.

Также действует Порядок уведомления руководителя аппарата Совета депутатов о фактах обращения в целях склонения муниципального служащего к совершению коррупционных правонарушений. За текущий период от муниципальных служащих уведомлений о фактах обращений в целях склонения к совершению коррупционных правонарушений не поступало, отсутствует информация от муниципальных служащих аппарата Совета депутатов о получении подарка в связи с их должностным положением или исполнением ими служебных (должностных) обязанностей.

В 2022 году в Комиссию по соблюдению требований к служебному поведению муниципальных служащих и урегулированию конфликтов интересов обращения и заявления не поступали, заседания комиссии не проводились.

Все муниципальные служащие представили сведения о доходах, расходах, об имуществе и обязательствах имущественного характера за 2021 год в установленный законодательством срок - до 30 апреля 2022 года. Всего принято 6 справок (своих, супругов и несовершеннолетних детей) за 2021 год от 4 муниципальных служащих аппарата. По результатам анализа оснований для дальнейшей проверки не выявлено.

В соответствии с законодательством города Москвы муниципальные депутаты и руководитель аппарата представляют сведения о своих доходах расходах, сведения о доходах и расходах своих супругов и несовершеннолетних детей в Департамент регионального безопасности и противодействия коррупции города Москвы. Сведения всеми депутатами и руководителем аппарата сданы в срок.

Информация по установленной форме размещена на сайте муниципального округа Зябликово в сети «Интернет».

Главой муниципального округа и руководителем аппарата, муниципальными служащими осуществляется прием граждан и юридических лиц лично, а также в форме электронного документа через интернет-приемную на официальном сайте муниципального округа в сети «Интернет». Обращений физических и юридических лиц о фактах совершения коррупционных правонарушений в 2022 году не поступало.

Оснований для проведения различных проверок по причине поступившей информации не имелось.

Велась работа по осуществлению внутреннего финансового контроля, сохранностью и использованию муниципального имущества.

Аппаратом Совета депутатов совершенствуются условия, процедуры и механизмы муниципальных закупок, применяются конкурентные процедуры – конкурсы, аукционы при размещении муниципального заказа в Единой информационной системе, с формированием плана-графика закупок на текущий финансовый год и плановый период.

В сфере предоставления муниципальных услуг аппарат Совета депутатов руководствуется утвержденными административными регламентами, в которые регулярно вносятся изменения в связи с изменением федерального или регионального законодательства.

Информирование населения о деятельности органов местного самоуправления осуществлялось путем размещения информации в средстве массовой информации - электронная газета «Зябликово. Новости». Контрактом по оказанию услуг по информационному сопровождению деятельности органов местного самоуправления муниципального округа Зябликово предусмотрено ежедневное обновление информации, а также оперативное размещение фото и видео материалов, что позволяет более полно освятить деятельность органов местного самоуправления. Информирование населения так же осуществлялось посредством интернет-сайта муниципального округа http://www.mos-zyablikovo.ru.

В целях реализации Федерального закона от 09 февраля 2009 года №8-ФЗ «Об обеспечении доступа к информации о деятельности государственных органов и органов местного самоуправле-

ния» Советом депутатов были **внесены изменения** в Порядок организации доступа к информации о деятельности органов местного самоуправления муниципального округа Зябликово (№МЗБ-01-03-42/16 от 02.03.2016 в редакции решения от 30.11.2022 №МЗБ-01-03-99/22) и внесены изменения в Правила аккредитации журналистов средств массовой информации при органах местного самоуправления муниципального округа Зябликово (№МЗБ-01-03-99/16 от 09.11.2016 в редакции решения от 05.10.2022 №МЗБ-01-03-79/22), а также **утвержден** Перечень информации о деятельности органов местного самоуправления муниципального округа Зябликово, размещаемой на официальной странице муниципального округа Зябликово в информационно-телекоммуникационной сети «Интернет» (постановление аппарата Совета депутатов муниципального округа Зябликово от 09.01.2023 №МЗБ-02-01-04-01/23).

Проведены совещания в аппарате Совета депутатов с муниципальными служащими по ознакомлению с положениями законодательства Российской Федерации о противодействии коррупции.

Ежегодно муниципальные служащие знакомятся с материалами своего личного дела, и в случае необходимости их уточнения уведомляют руководителя аппарата о произошедших изменениях с представлением соответствующих документов. Сотрудником аппарата, отвечающего за кадровое делопроизводство, в 2022 году при проведении сверки анкетных данных муниципальных служащих случаев их несоответствия не выявлено.

В разделе «Муниципальные услуги» размещен перечень муниципальных услуг:

- «Выдача разрешения на вступление в брак лицам, достигшим возраста шестнадцати лет»;
- «Регистрация трудовых договоров, заключаемых работодателями-физическим лицами, не являющимися индивидуальными предпринимателями, с работниками, регистрация факта прекращения трудового договора»;
- «Регистрация уставов территориальных общественных самоуправлений», в которые вносятся изменения в целях приведения в соответствии с федеральным законодательством.

В период 2022 года нарушений в сфере антикоррупционного законодательства не установлено.

РЕШЕНИЕ

18.01.2023 №МЗБ-01-03-07/23

О результатах мониторинга работы ярмарки выходного дня на территории муниципального округа Зябликово в IV квартале 2022 года

В соответствии с частью 9 статьи 1 Закона города Москвы от 11 июля 2012 года № 39 «О наделении органов местного самоуправления муниципальных округов в городе Москве отдельными полномочиями города Москвы», частью 2 статьи 8 Закона города Москвы от 14 июля 2004 года № 50 «О порядке наделения органов местного самоуправления внутригородских муниципальных образований в городе Москве отдельными полномочиями города Москвы (государственными полномочиями)», постановлением Правительства Москвы от 4 мая 2011 года № 172-ПП «Об утверждении Порядка организации ярмарок и продажи товаров (выполнения работ, оказания услуг) на них на территории города Москвы», Решением Совета депутатов муниципального округа Зябликово №МЗБ-03-44/14 от 02.04.2014 «Об утверждении Регламента реализации отдельных полномочий города Москвы по согласованию мест размещения ярмарок выходного дня и проведению мониторинга их работы», Решением Совета депутатов муниципального округа Зябликово №МЗБ-01-03-05/22 от 19.01.2022 «Об участии депутатов Совета де-

путатов муниципального округа Зябликово в проведении мониторинга работы ярмарок выходного дня в 2022 году» (в редакции от 21.09.2022 №МЗБ-01-03-70/22),

Совет депутатов муниципального округа Зябликово решил:

1. Принять к сведению результаты мониторинга работы ярмарки выходного дня на территории муниципального округа Зябликово в IV квартале 2022 года согласно приложению к настоящему решению.
2. Опубликовать настоящее решение в бюллетене «Московский муниципальный вестник», разместить в информационно-телекоммуникационной сети «Интернет» в сетевом издании «Московский муниципальный вестник» и на официальном сайте муниципального округа Зябликово www.mos-zyablikovo.ru.
3. Направить настоящее решение в Департамент территориальных органов исполнительной власти города Москвы, Департамент торговли и услуг города Москвы, ГБУ города Москвы «Московские ярмарки» в течение 3 дней со дня его принятия.
4. Контроль за выполнением настоящего решения возложить на главу муниципального округа Зябликово **Семёнова Д.В.**

Глава муниципального округа
Зябликово **Д.В. Семёнов**

Приложение
к решению Совета депутатов
муниципального округа
Зябликово
от 18.01.2023 №МЗБ-01-03-07/23

Результаты проведения мониторинга соблюдения требований
по организации ярмарки выходного дня
Южный административный округ, район Зябликово,
адрес расположения ярмарки: ул. Шипиловская, вл.48-50

Дата и время проведения мониторинга: 28.10.2022 года, 14.00 часов

1.	Расположение мест для продажи товаров	Соответствует	*Количество мест не по плану*
2.	Количество мест для продажи товаров	По плану	По факту
		28	**28**
3.	Товары, продажа которых на ярмарках выходного дня запрещена	Отсутствуют	**Отсутствуют**
4.	Наличие стандартного торгово-технологического оборудования:	В наличии	**В наличии**
	Прилавки	+	+
	Весы	+	+
	Холодильники	+	+
5.	Наличие биотуалетов	По плану 1	**По факту** **1**
	Санитарное состояние ярмарки	Удовлетворительное	**Удовлетворительное**
	Площадка ярмарки	Чистая	**Чистая**
	Мусор и биологические отходы	Вывезены или будут вывезены до конца дня	**Вывезены или будут вывезены до конца дня**
6.	Общие итоги	Замечания отсутствуют	**Замечания отсутствуют**

Депутаты Совета депутатов муниципального округа Зябликово:

_____ Харитонова А.Г.

_____ Тиханова А.В.

_____ Каляев А.В.

Приложение к Результатам проведения мониторинга соблюдения требований по организации ярмарки выходного дня 28.10.2022 года

1. Товары, продажа которых на ярмарках выходного дня запрещена

На ярмарках выходного дня допускается продажа сельскохозяйственной продукции и продовольственных товаров, произведенных на территории государств - членов Таможенного союза, за исключением продукции и товаров, указанных ниже:	Количество мест продажи запрещенных товаров
1) товары, произведенные за пределами территории государств - членов Таможенного союза, кроме плодоовощной продукции, не произрастающей на территории государств - членов Таможенного союза;	нет
2) алкогольная продукция;	нет
3) парфюмерно-косметические товары;	нет
4) табачные изделия;	нет
5) аудио-, видеопродукция, компьютерные информационные носители, бытовая техника;	нет
6) изделия из пушно-мехового сырья и дубленой овчины, шкурок зверей;	нет
7) мясо животных, птицы и продукты их убоя непромышленной выработки;	нет
8) консервированные продукты, кулинарные изделия из мяса и рыбы, кондитерские изделия, приготовленные в домашних условиях;	нет
9) мясные и рыбные полуфабрикаты непромышленного производства;	нет
10) нефасованная гастрономическая продукция;	нет
11) детское питание;	нет
12) товары бытовой химии;	нет
13) животные;	нет
14) лекарственные препараты и изделия медицинского назначения;	нет
15) изделия из драгоценных металлов и драгоценных камней;	нет
16) другие товары, реализация которых запрещена или ограничена законодательством Российской Федерации.	нет

2.Наличие стандартного торгово-технологического оборудования: имеется

3. Наличие биотуалетов-1

4. Санитарное состояние ярмарки, уборка площадки ярмарки, вывоз мусора и биологических отходов - удовлетворительное

Депутаты Совета депутатов муниципального округа Зябликово:

_____ Харитонова А.Г.

_____ Тиханова А.В.

_____ Каляев А.В.

Результаты проведения мониторинга соблюдения требований по организации ярмарки выходного дня

Южный административный округ, район Зябликово, адрес расположения ярмарки: ул. Шипиловская, вл.48-50

Дата и время проведения мониторинга: 25.11.2022 года, 14.00 часов

1.	Расположение мест для продажи товаров	Соответствует	*Количество мест не по плану*
2.	Количество мест для продажи товаров	По плану	По факту
		28	**28**
3.	Товары, продажа которых на ярмарках выходного дня запрещена	Отсутствуют	**Отсутствуют**
4.	Наличие стандартного торгово-технологического оборудования:	В наличии	**В наличии**
	Прилавки	+	+
	Весы	+	+
	Холодильники	+	+
5.	Наличие биотуалетов	По плану 1	**По факту** **1**
	Санитарное состояние ярмарки	Удовлетворительное	**Удовлетворительное**
	Площадка ярмарки	Чистая	**Чистая**
	Мусор и биологические отходы	Вывезены или будут вывезены до конца дня	**Вывезены или будут вывезены до конца дня**
6.	Общие итоги	Замечания отсутствуют	**Замечания отсутствуют**

Депутаты Совета депутатов муниципального округа Зябликово:

_____ Харитонова А.Г.

_____ Тиханова А.В.

_____ Каляев А.В.

Приложение к Результатам проведения мониторинга соблюдения требований по организации ярмарки выходного дня 25.11.2022 года

1. Товары, продажа которых на ярмарках выходного дня запрещена

На ярмарках выходного дня допускается продажа сельскохозяйственной продукции и продовольственных товаров, произведенных на территории государств - членов Таможенного союза, за исключением продукции и товаров, указанных ниже:	Количество мест продажи запрещенных товаров
1) товары, произведенные за пределами территории государств - членов Таможенного союза, кроме плодоовощной продукции, не произрастающей на территории государств - членов Таможенного союза;	нет
2) алкогольная продукция;	нет
3) парфюмерно-косметические товары;	нет
4) табачные изделия;	нет
5) аудио-, видеопродукция, компьютерные информационные носители, бытовая техника;	нет
6) изделия из пушно-мехового сырья и дубленой овчины, шкурок зверей;	нет
7) мясо животных, птицы и продукты их убоя непромышленной выработки;	нет
8) консервированные продукты, кулинарные изделия из мяса и рыбы, кондитерские изделия, приготовленные в домашних условиях;	нет
9) мясные и рыбные полуфабрикаты непромышленного производства;	нет
10) нефасованная гастрономическая продукция;	нет
11) детское питание;	нет
12) товары бытовой химии;	нет
13) животные;	нет
14) лекарственные препараты и изделия медицинского назначения;	нет
15) изделия из драгоценных металлов и драгоценных камней;	нет
16) другие товары, реализация которых запрещена или ограничена законодательством Российской Федерации.	нет

2.Наличие стандартного торгово-технологического оборудования: имеется

3. Наличие биотуалетов-1

4. Санитарное состояние ярмарки, уборка площадки ярмарки, вывоз мусора и биологических отходов - удовлетворительное

Депутаты Совета депутатов муниципального округа Зябликово:

_____ Харитонова А.Г.

_____ Тиханова А.В.

_____ Каляев А.В.

Результаты проведения мониторинга соблюдения требований по организации ярмарки выходного дня

Южный административный округ, район Зябликово, адрес расположения ярмарки: ул. Шипиловская, вл.48-50

Дата и время проведения мониторинга: 30.12.2022 года, 14.00 часов

1.	Расположение мест для продажи товаров	Соответствует	*Количество мест не по плану*
2.	Количество мест для продажи товаров	По плану	По факту
		28	**28**
3.	Товары, продажа которых на ярмарках выходного дня запрещена	Отсутствуют	**Отсутствуют**
4.	Наличие стандартного торгово-технологического оборудования:	В наличии	**В наличии**
	Прилавки	+	+
	Весы	+	+
	Холодильники	+	+
5.	Наличие биотуалетов	По плану 1	**По факту** **1**
	Санитарное состояние ярмарки	Удовлетворительное	**Удовлетворительное**
	Площадка ярмарки	Чистая	**Чистая**
	Мусор и биологические отходы	Вывезены или будут вывезены до конца дня	**Вывезены или будут вывезены до конца дня**
6.	Общие итоги	Замечания отсутствуют	**Замечания отсутствуют**

Депутаты Совета депутатов муниципального округа Зябликово:

_____ Харитонова А.Г.

_____ Тиханова А.В.

_____ Каляев А.В.

Приложение к Результатам проведения мониторинга соблюдения требований по организации ярмарки выходного дня 30.12.2022 года

1. Товары, продажа которых на ярмарках выходного дня запрещена

На ярмарках выходного дня допускается продажа сельскохозяйственной продукции и продовольственных товаров, произведенных на территории государств - членов Таможенного союза, за исключением продукции и товаров, указанных ниже:	Количество мест продажи запрещенных товаров
1) товары, произведенные за пределами территории государств - членов Таможенного союза, кроме плодоовощной продукции, не произрастающей на территории государств - членов Таможенного союза;	нет
2) алкогольная продукция;	нет
3) парфюмерно-косметические товары;	нет
4) табачные изделия;	нет
5) аудио-, видеопродукция, компьютерные информационные носители, бытовая техника;	нет
6) изделия из пушно-мехового сырья и дубленой овчины, шкурок зверей;	нет
7) мясо животных, птицы и продукты их убоя непромышленной выработки;	нет
8) консервированные продукты, кулинарные изделия из мяса и рыбы, кондитерские изделия, приготовленные в домашних условиях;	нет
9) мясные и рыбные полуфабрикаты непромышленного производства;	нет
10) нефасованная гастрономическая продукция;	нет
11) детское питание;	нет
12) товары бытовой химии;	нет
13) животные;	нет
14) лекарственные препараты и изделия медицинского назначения;	нет
15) изделия из драгоценных металлов и драгоценных камней;	нет
16) другие товары, реализация которых запрещена или ограничена законодательством Российской Федерации.	нет

2.Наличие стандартного торгово-технологического оборудования: имеется

3. Наличие биотуалетов-1

4. Санитарное состояние ярмарки, уборка площадки ярмарки, вывоз мусора и биологических отходов - удовлетворительное

Депутаты Совета депутатов муниципального округа Зябликово:

_____ Харитонова А.Г.

_____ Тиханова А.В.

_____ Каляев А.В.

РЕШЕНИЕ

18.01.2023 №МЗБ-01-03-08/23

Об участии депутатов Совета депутатов муниципального округа Зябликово в проведении мониторинга работы ярмарки выходного дня в 2023 году

В соответствии с частью 9 статьи 1 Закона города Москвы от 11 июля 2012 года № 39 «О наделении органов местного самоуправления муниципальных округов в городе Москве отдельными полномочиями города Москвы», частью 2 статьи 8 Закона города Москвы от 14 июля 2004 года № 50 «О порядке наделения органов местного самоуправления внутригородских муниципальных образований в городе Москве отдельными полномочиями города Москвы (государственными полномочиями)», постановлением Правительства Москвы от 4 мая 2011 года № 172-ПП «Об утверждении Порядка организации ярмарок и продажи товаров (выполнения работ, оказания услуг) на них на территории города Москвы», Решением Совета депутатов муниципального округа Зябликово №МЗБ-03-44/14 от 02.04.2014 «Об утверждении Регламента реализации отдельных полномочий города Москвы по согласованию мест размещения ярмарок выходного дня и проведению мониторинга их работы», Решением Совета депутатов муниципального округа Зябликово №МЗБ-01-03-60/22 от 07.09.2022 «О согласовании места размещения ярмарки выходного дня в муниципальном округе Зябликово в 2023 году»

Совет депутатов муниципального округа Зябликово решил:

1. Создать рабочую группу по проведению мониторинга работы ярмарки выходного дня в 2023 году, расположенной на территории муниципального округа Зябликово.
2. Утвердить состав рабочей группы по проведению мониторинга работы ярмарки выходного дня, расположенной на территории муниципального округа Зябликово в 2023 году (приложение 1).
3. Утвердить график проведения мониторинга работы ярмарки выходного дня, расположенной на территории муниципального округа Зябликово в 2023 году (приложение 2).
4. Опубликовать настоящее решение в бюллетене «Московский муниципальный вестник», разместить в информационно-телекоммуникационной сети «Интернет» в сетевом издании «Московский муниципальный вестник» и на официальном сайте муниципального округа Зябликово www.mos-zyablikovo.ru.
5. Направить настоящее решение в Департамент территориальных органов исполнительной власти города Москвы, Департамент торговли и услуг города Москвы, ГБУ города Москвы «Московские ярмарки», префектуру Южного административного округа города Москвы, управу района Зябликово в течение 3 дней со дня его принятия.
6. Контроль за выполнением настоящего решения возложить на главу муниципального округа Зябликово **Семёнова Д.В.**

Глава муниципального округа Зябликово **Д.В. Семёнов**

Приложение 1
к решению Совета депутатов
муниципального округа
Зябликово
от 18.01.2023 №МЗБ-01-03-08/23

Состав рабочей группы по проведению мониторинга работы ярмарки выходного дня, расположенной на территории муниципального округа Зябликово в 2023 году

№ п/п	Ф.И.О.	Занимаемая должность
1.	Харитонова А.Г.	депутат Совета депутатов муниципального округа Зябликово
2.	Тиханова А.В.	депутат Совета депутатов муниципального округа Зябликово
3.	Каляев А.В.	депутат Совета депутатов муниципального округа Зябликово

Приложение 2
к решению Совета депутатов
муниципального округа
Зябликово
от 18.01.2023 №МЗБ-01-03-08/23

График проведения мониторинга работы ярмарки выходного дня, расположенной на территории муниципального округа Зябликово в 2023 году

Период проведения мониторинга	Дата проведения мониторинга
II квартал 2023 года	
Апрель	28.04.2023
Май	26.05.2023
Июнь	30.06.2023
III квартал 2023 года	
Июль	28.07.2023
Август	25.08.2023
Сентябрь	29.09.2023
IV квартал 2023 года	
Октябрь	27.10.2023
Ноябрь	24.11.2023
Декабрь	29.12.2023

РЕШЕНИЕ

25.01.2023 №МЗБ-01-03-09/23

Об утверждении Порядка проведения конкурса на замещение должности руководителя аппарата Совета депутатов муниципального округа Зябликово

В соответствии с абзацами первым, вторым и третьим части 5 статьи 37 Федерального закона от 6 октября 2003 года № 131-ФЗ «Об общих принципах организации местного самоуправления в Российской Федерации», статьей 20 Закона города Москвы от 22 октября 2008 года № 50 «О муниципальной службе в городе Москве», статьей 17 Устава муниципального округа Зябликово

Совет депутатов муниципального округа Зябликово решил:

1. Утвердить Порядок проведения конкурса на замещение должности руководителя аппарата Совета депутатов муниципального округа Зябликово согласно приложению к настоящему решению.
2. Признать утратившим силу решение Совета депутатов муниципального округа Зябликово от 01.11.2017 №МЗБ-01-03-114/17 «О конкурсе на замещение должности руководителя аппарата Совета депутатов муниципального округа Зябликово».
3. Опубликовать настоящее решение в бюллетене «Московский муниципальный вестник», разместить в информационно-телекоммуникационной сети «Интернет» в сетевом издании «Московский муниципальный вестник» и на официальном сайте муниципального округа Зябликово www.mos-zyablikovo.ru.

Глава муниципального округа Зябликово **Д.В. Семёнов**

Приложение к решению Совета депутатов муниципального округа Зябликово от 25.01.2023 №МЗБ-01-03-09/23

Порядок проведения конкурса на замещение должности руководителя аппарата Совета депутатов муниципального округа Зябликово

1. Общие положения

1.1. Настоящий Порядок устанавливает правила организации и проведения конкурса на замещение должности руководителя аппарата Совета депутатов муниципального округа Зябликово (далее – конкурс), включая объявление конкурса, условия и процедуру конкурса, определение результатов конкурса, а также правила формирования и организации деятельности конкурсной комиссии муниципального округа Зябликово в городе Москве (далее – конкурсная комиссия).

1.2. Цель проведения конкурса – отбор не менее двух зарегистрированных конкурсной комиссией кандидатов на должность руководителя аппарата Совета депутатов муниципального округа Зяблико-

во (далее – кандидат), для их представления в Совет депутатов муниципального округа Зябликово (далее – Совет депутатов).

1.3. Граждане Российской Федерации, граждане иностранных государств - участников международных договоров Российской Федерации, в соответствии с которыми иностранные граждане имеют право находиться на муниципальной службе (далее – граждане), владеющие государственным языком Российской Федерации, имеют равные условия участия в конкурсе независимо от пола, расы, национальности, происхождения, имущественного и должностного положения, места жительства, отношения к религии, убеждений, принадлежности к общественным объединениям, а также от других обстоятельств, не связанных с профессиональными и деловыми качествами гражданина.

2. Формирование и организация деятельности конкурсной комиссии

2.1. Общее число членов конкурсной комиссии устанавливается решением Совета депутатов. Указанное решение направляется Мэру Москвы в двухдневный срок со дня его принятия.

2.2. Половина членов конкурсной комиссии назначается Советом депутатов, а другая половина – Мэром Москвы.

2.3. Совет депутатов назначает членов конкурсной комиссии из числа депутатов Совета депутатов.

2.4. Конкурсная комиссия состоит из председателя, заместителя председателя и членов комиссии.

2.5. После назначения Мэром Москвы половины членов конкурсной комиссии Совет депутатов принимает решение о составе конкурсной комиссии, которым также определяется председатель конкурсной комиссии и заместитель председателя конкурсной комиссии.

2.6. Срок полномочий конкурсной комиссии равен сроку полномочий Совета депутатов, принявшего решение о составе конкурсной комиссии.

2.7. В решение Совета депутатов о составе конкурсной комиссии вносятся изменения в следующих случаях:

2.7.1) замена ранее назначенного Советом депутатов члена конкурсной комиссии;

2.7.2) Мэром Москвы принято решение о замене ранее назначенного им члена конкурсной комиссии;

2.7.3) определения нового председателя конкурсной комиссии и (или) заместителя председателя конкурсной комиссии.

2.8. Состав конкурсной комиссии формируется таким образом, чтобы была исключена возможность возникновения конфликта интересов, который мог бы повлиять на принимаемые конкурсной комиссией решения.

Члены конкурсной комиссии не должны допускать возникновения личной заинтересованности при исполнении своих обязанностей, установленных настоящим Порядком, которая приводит или может привести к конфликту интересов.

Для целей настоящего Порядка используются понятия «конфликт интересов» и «личная заинтересованность», установленные соответственно частью 1 и частью 2 статьи 10 Федерального закона от 25 декабря 2008 года № 273-ФЗ «О противодействии коррупции».

2.9. В случае возникновения у члена конкурсной комиссии личной заинтересованности, которая приводит или может привести к конфликту интересов, указанный член конкурсной комиссии обязан незамедлительно в письменной форме уведомить об этом главу муниципального округа Зябликово (далее – глава муниципального округа) и не вправе участвовать в заседаниях конкурсной комиссии.

2.10. В случае, указанном в пункте 2.9 настоящего Порядка, если член конкурсной комиссии назначен:

2.10.1) Мэром Москвы – глава муниципального округа не позднее следующего рабочего дня после дня поступления уведомления, указанного в пункте 2.9 настоящего Порядка, направляет письмо Мэру Москвы о необходимости замены члена конкурсной комиссии. После принятия Мэром Москвы решения о замене члена конкурсной комиссии Совет депутатов на ближайшем заседании принимает решение о внесении изменений в решение, указанное в пункте 2.5 настоящего Порядка;

2.10.2) Советом депутатов – Совет депутатов на ближайшем (после дня поступления уведомления,

указанного в пункте 2.9 настоящего Порядка) заседании принимает решение о внесении изменения в решение, указанное в пункте 2.5 настоящего Порядка.

2.11. Если член конкурсной комиссии не может исполнять свои обязанности, то он в письменной форме сообщает об этом главе муниципального округа. В этом случае осуществляются действия, предусмотренные пунктом 2.10 настоящего Порядка.

2.12. К полномочиям конкурсной комиссии относится:

2.12.1) обеспечение гражданам равных условий, предусмотренных пунктом 1.3 настоящего Порядка;

2.12.2) рассмотрение в соответствии с настоящим Порядком документов, представленных гражданами для участия в конкурсе (далее – документы для участия в конкурсе), и принятие решений по результатам их рассмотрения;

2.12.3) проведение конкурса;

2.12.4) рассмотрение поступивших в конкурсную комиссию обращений граждан, кандидатов, обращений иных лиц по вопросам, касающихся конкурса, и дача (направление) на них ответов в срок не более пяти рабочих дней после дня их поступления в конкурсную комиссию. Ответ на обращение оформляется в форме выписки из протокола заседания конкурсной комиссии. Регистрацию обращений и ответов на них осуществляет секретарь конкурсной комиссии в день их поступления в журнале обращений о конкурсе. Страницы журнала должны быть пронумерованы, прошиты и скреплены подписью председателя комиссии;

2.12.5) определение результатов конкурса;

2.12.6) представление в Совет депутатов протокола заседания конкурсной комиссии, содержащего результаты конкурса (его копии), и иных документов, предусмотренных настоящим Порядком;

2.12.7) осуществление иных полномочий в соответствии с настоящим Порядком.

2.13. Председатель конкурсной комиссии:

2.13.1) осуществляет общее руководство деятельностью конкурсной комиссии;

2.13.2) определяет даты, время и повестки заседаний конкурсной комиссии;

2.13.3) открывает и ведет заседания конкурсной комиссии;

2.13.4) выносит решение о переносе заседания конкурсной комиссии в случае неправомочности заседания;

2.13.5) распределяет обязанности между членами конкурсной комиссии;

2.13.6) контролирует исполнение решений, принятых конкурсной комиссией;

2.13.7) контролирует своевременную подготовку, направление документов конкурсной комиссии;

2.13.8) представляет конкурсную комиссию в отношениях с кандидатами, иными гражданами, органами государственной власти, органами местного самоуправления муниципального округа, организациями, общественными объединениями, средствами массовой информации, а также в суде;

2.13.9) подписывает протоколы заседаний, выписки из протоколов заседаний, иные документы конкурсной комиссии;

2.13.10) осуществляет иные действия, необходимые для реализации полномочий конкурсной комиссии;

2.13.11) исполняет иные обязанности, предусмотренные настоящим Порядком.

2.14. Заместитель председателя конкурсной комиссии исполняет обязанности председателя конкурсной комиссии в случае его отсутствия, а также исполняет обязанности, установленные пунктом 2.16 настоящего Порядка.

2.15. Члены конкурсной комиссии вправе:

2.15.1) знакомиться с представленными гражданами документами и сведениями;

2.15.2) вправе вносить предложения по вопросам деятельности конкурсной комиссии;

2.15.3) выступать по вопросам повестки дня на заседании конкурсной комиссии;

2.15.4) проверять правильность оформления документов, составленных в ходе заседания конкурсной комиссии;

2.15.5) осуществляют иные права, предусмотренные настоящим Порядком.

2.16. Члены конкурсной комиссии обязаны:

2.16.1) лично присутствовать на заседаниях конкурсной комиссии;

2.16.2) участвовать в принятии решений по вопросам, относящимся к полномочиям конкурсной комиссии;

2.16.3) исполнять поручения председателя и решения конкурсной комиссии;

2.16.4) подписывать протоколы заседаний конкурсной комиссии, на которых они присутствовали;

2.16.5) исполнять иные обязанности, предусмотренные настоящим Порядком.

2.17. Организационное и документационное обеспечение деятельности конкурсной комиссии осуществляет секретарь конкурсной комиссии – муниципальный служащий аппарата Совета депутатов, назначенный распоряжением аппарата Совета депутатов. Секретарь конкурсной комиссии не является членом конкурсной комиссии и не участвует в принятии конкурсной комиссией решений.

2.18. Секретарь конкурсной комиссии:

2.18.1) принимает (получает) документы для участия в конкурсе;

2.18.2) информирует членов конкурсной комиссии о проведении заседания или других вопросах, связанных с деятельностью конкурсной комиссии, способом, установленным конкурсной комиссией;

2.18.3) обеспечивает ведение протоколов заседаний конкурсной комиссии;

2.18.4) исполняет обязанности, связанные с ведением делопроизводства конкурсной комиссии, подготовкой и проведением ее заседаний, а также обязанности, предусмотренные настоящим Порядком.

2.19. В случае отсутствия секретаря конкурсной комиссии его обязанности исполняет член конкурсной комиссии, уполномоченный председателем конкурсной комиссии.

2.20. Председатель конкурсной комиссии, его заместитель и другие члены конкурсной комиссии исполняют свои обязанности на безвозмездной основе и не вправе их делегировать иным лицам.

Председатель конкурсной комиссии, его заместитель, другие члены конкурсной комиссии и секретарь конкурсной комиссии не вправе разглашать ставшие им известными в процессе деятельности конкурсной комиссии сведения конфиденциального характера и персональные данные, обязаны не допускать причинения вреда законным интересам граждан, принимающих участие в конкурсе, иным лицам в ходе проведения конкурса.

2.21. Формой деятельности конкурсной комиссии являются ее заседания. Заседание конкурсной комиссии правомочно, если на нем присутствует не менее двух третей от общего числа членов конкурсной комиссии. Заседания конкурсной комиссии проводятся в аппарате Совета депутатов муниципального округа Зябликово (далее – аппарат Совета депутатов).

2.22. Заседания конкурсной комиссии проводятся в отсутствие лиц, не являющихся членами конкурсной комиссии, за исключением секретаря конкурсной комиссии.

По решению конкурсной комиссии, принимаемому большинством голосов от числа членов конкурсной комиссии, присутствующих на заседании осуществляется протокольная видео- и (или) аудиозапись заседания конкурсной комиссии. Видео- и (или) аудиозапись заседания конкурсной комиссии не подлежит распространению и предоставлению, за исключением случаев поступления в комиссию или аппарат Совета депутатов запроса судебных или правоохранительных органов о ее предоставлении.

2.23. Решения конкурсной комиссии, предусмотренные пунктами 6.3, 6.4, 7.1, 7.3 и 7.5 настоящего Порядка, принимаются открытым голосованием большинством голосов от установленного Советом депутатов общего числа членов конкурсной комиссии и оформляются протоколами заседаний конкурсной комиссии в соответствии с требованиями, установленными настоящим Порядком.

Решения конкурсной комиссии по вопросам организации деятельности конкурсной комиссии принимаются открытым голосованием простым большинством голосов от присутствующих на заседании членов конкурсной комиссии и включаются в протокол заседания конкурсной комиссии.

При равенстве голосов решающим является голос председательствующего на заседании конкурсной комиссии.

В случае несогласия с принятым конкурсной комиссией решением член конкурсной комиссии вправе изложить в письменном виде свое мнение, которое подлежит обязательному приобщению к прото-

колу соответствующего заседания конкурсной комиссии.

2.24. Протокол заседания конкурсной комиссии должен содержать:

2.24.1) порядковый номер заседания, дату, время и место проведения заседания;

2.24.2) общее число членов конкурсной комиссии, число и список присутствующих на заседании членов конкурсной комиссии;

2.24.3) повестка дня заседания (наименование вопросов, а также при необходимости фамилии, инициалы и должность докладчиков и содокладчиков);

2.24.4) краткое изложение обсуждения вопросов, включенных в повестку дня заседания, фамилии, инициалы выступавших (заслушанных) лиц;

2.24.5) содержание всех принятых решений с указанием числа голосов, поданных «за» и «против»;

2.24.6) сведения, которые конкурсная комиссия решит указать по своему усмотрению;

2.24.7) подписи председателя конкурсной комиссии, его заместителя, членов и секретаря конкурсной комиссии, присутствовавших на заседании конкурсной комиссии.

2.25. Протокол заседания конкурсной комиссии должен быть подписан не позднее одного рабочего дня после дня проведения заседания конкурсной комиссии.

2.26. Конкурсная комиссия собирается на первое заседание в срок, не превышающий пяти календарных дней со дня принятия Советом депутатов решения о составе конкурсной комиссии, на котором решаются вопросы, касающиеся организации ее деятельности.

2.27. Конкурсная комиссия вправе принять решение об использовании в своей деятельности электронного шаблона бланка конкурсной комиссии. В реквизиты бланка обязательно включаются полное наименование, местонахождение (почтовый адрес), адрес электронной почты и контактный телефон конкурсной комиссии. Бланки изготавливаются средствами вычислительной техники.

2.28. Материально-техническое обеспечение деятельности конкурсной комиссии осуществляет аппарат Совета депутатов.

3. Объявление конкурса

3.1. Конкурс объявляется решением Совета депутатов при наличии сформированной конкурсной комиссии (наличие решения Мэра Москвы о назначении членов конкурсной комиссии, волеизъявления депутатов Совета депутатов о вхождении в состав конкурсной комиссии) (далее – решение о конкурсе).

3.2. Решение о конкурсе принимается:

3.2.1) в связи с истечением срока контракта с руководителем аппарата Совета депутатов – на ближайшем заседании Совета депутатов после дня истечения срока контракта;

3.2.2) в случае досрочного прекращения полномочий руководителя аппарата Совета депутатов – на ближайшем заседании Совета депутатов после дня досрочного прекращения полномочий;

3.2.3) в случае если срок контракта с руководителем аппарата Совета депутатов истекает во время срока полномочий Совета депутатов, который не принимал решение о его назначении, – не позднее чем за пятьдесят календарных дней до дня истечения срока полномочий руководителя аппарата Совета депутатов;

3.2.4) в иных случаях, установленных настоящим Порядком, Регламентом Совета депутатов.

3.3. Решением о конкурсе определяются:

3.3.1) даты начала и окончания, время и место приема документов для участия в конкурсе;

3.3.2) дата, время и место проведения конкурса;

3.3.3) номер телефона, адрес электронной почты, по которым предоставляется информация, касающаяся конкурса.

3.4. Решение о конкурсе, проект контракта с руководителем аппарата Совета депутатов, условия контракта для руководителя аппарата Совета депутатов в части, касающейся осуществления полномочий по решению вопросов местного значения, утвержденные решением Совета депутатов, и настоящий Порядок подлежат официальному опубликованию в порядке, установленном Уставом муниципального

округа для официального опубликования муниципальных правовых актов, но не позднее чем за тридцать пять календарных дней до дня проведения конкурса.

3.5. Информация о конкурсе, содержащая сведения, указанные в пункте 3.3 настоящего Порядка, проект контракта с руководителем аппарата Совета депутатов, условия контракта, указанные в пункте 3.4 настоящего Порядка, и настоящий Порядок размещаются на официальном сайте аппарата Совета депутатов в информационно-телекоммуникационной сети «Интернет» (далее – официальный сайт) не позднее дня официального опубликования документов, предусмотренных пунктом 3.4 настоящего Порядка.

4. Требования к кандидатам

4.1. В конкурсе имеет право участвовать гражданин:

4.1.1) достигший возраста 18 лет;

4.1.2) владеющий государственным языком Российской Федерации;

4.1.3) имеющий высшее образование;

4.1.4) не имеющий обстоятельств, указанных в статье 13 Федерального закона от 2 марта 2007 года № 25-ФЗ «О муниципальной службе в Российской Федерации» в качестве ограничений, связанных с муниципальной службой (далее – ограничения, связанные с муниципальной службой), если иное не предусмотрено настоящим Порядком.

4.2. Муниципальный служащий аппарата Совета депутатов вправе на общих основаниях участвовать в конкурсе независимо от того, какую должность он замещает на период проведения конкурса.

5. Перечень документов для участия в конкурсе, порядок их представления и регистрации

5.1. Гражданин для участия в конкурсе лично представляет в конкурсную комиссию следующие документы:

5.1.1) заявление об участии в конкурсе, оформленное согласно приложению 1 к настоящему Порядку;

5.1.2) собственноручно заполненную и подписанную анкету по форме, утвержденной распоряжением Правительства Российской Федерации от 26 мая 2005 года № 667-р, с приложением цветной матовой фотографии (погрудного снимка анфас) размером 3 х 4 см (далее – анкета);

5.1.3) копии всех страниц паспорта;

5.1.4) копию всех страниц трудовой книжки и (или) сведения о трудовой деятельности, оформленные в соответствии со статьей 66.1 Трудового кодекса Российской Федерации, за исключением случаев, когда контракт заключается впервые;

5.1.5) копии документов, подтверждающих наличие высшего образования;

5.1.6) копии документов воинского учета – для граждан, пребывающих в запасе, и лиц, подлежащих призыву на военную службу;

5.1.7) копии документов, подтверждающих факт перемены фамилии, имени и (или) отчества (в случае, если гражданин менял фамилию, имя и (или) отчество);

5.1.8) копию заключения медицинской организации об отсутствии заболевания, препятствующего поступлению на муниципальную службу (форма № 001-ГС/у «Заключение медицинского учреждения о наличии (отсутствии) заболевания, препятствующего поступлению на государственную гражданскую службу Российской Федерации и муниципальную службу или ее прохождению», утвержденная приказом Министерства здравоохранения и социального развития Российской Федерации от 14 декабря 2009 года № 984н). Указанное заключение должно быть получено не ранее чем за год до дня конкурса;

5.1.9) копию справки о наличии (отсутствии) судимости и (или) факта уголовного преследования либо о прекращении уголовного преследования, по форме, установленной Административным регламентом Министерства внутренних дел Российской Федерации по предоставлению государственной услуги по выдаче справок о наличии (отсутствии) судимости и (или) факта уголовного преследования либо о прекращении уголовного преследования, утвержденным приказом Министерства внутренних дел Рос-

сийской Федерации от 27 сентября 2019 года № 660. Указанная справка должна быть получена не ранее чем за шестьдесят дней до дня конкурса;

5.1.10) сведения об адресах сайтов и (или) страниц сайтов в информационно-телекоммуникационной сети «Интернет», на которых гражданин размещал общедоступную информацию, а также данные, позволяющие его идентифицировать, за три календарных года, предшествующих году поступления на муниципальную службу, по форме, утвержденной распоряжением Правительства Российской Федерации от 28 декабря 2016 года № 2867-р.

5.1.11) выписка из Реестра дисквалифицированных лиц либо справка об отсутствии в Реестре дисквалифицированных лиц запрашиваемой информации или информационное письмо о невозможности однозначно определить запрашиваемое лицо в Реестре дисквалифицированных лиц;

5.1.12) копии документов, подтверждающих наличие у гражданина государственных наград, иных наград и знаков отличия (если сведения о них указаны в анкете);

5.1.13) копии документов, подтверждающих дополнительные сведения, которые гражданин указал о себе в анкете (в случае указания таких сведений в анкете);

5.1.14) другие документы (копии документов), характеризирующие личность, деловую репутацию, профессиональный уровень (квалификацию) гражданина (по усмотрению гражданина).

5.2. Все документы, представляемые гражданином для участия в конкурсе, должны быть сшиты в последовательности, предусмотренной пунктами 5.1.1 - 5.1.13 настоящего Порядка (дополнительные документы, представляемые гражданином по своему желанию (пункт 5.1.14), сшиваются после всех документов, указанных в пунктах 5.1.1 - 5.1.13 настоящего Порядка), листы пронумерованы, на оборотной части сшитых документов место сшива должно быть заклеено листом, содержащим заверительную надпись гражданина: «Верно», с указанием количества прошитых и пронумерованных листов, даты заверения, фамилии, инициалов и подпись гражданина.

5.3. Документы для участия в конкурсе, оформленные в соответствии с пунктом 5.2 настоящего Порядка, гражданин представляет лично в конкурсную комиссию по месту приема документов для участия в конкурсе, не позднее даты и времени окончания их приема, определенных решением Совета депутатов об объявлении конкурса или решением Совета депутатов, указанным в абзаце втором пункта 5.7 настоящего Порядка (в случае его принятия).

Документы на участие в конкурсе после окончания срока их приема не принимаются.

5.4. Вместе с копиями документов, указанными в пункте 5.1 настоящего Порядка, гражданин представляет оригиналы документов для сверки, за исключением трудовой книжки, если гражданин на день представления документов для участия в конкурсе осуществляет трудовую деятельность и не отказался от ведения трудовой книжки. В этом случае копия трудовой книжки должна быть заверена по месту работы (службы).

5.5. Прием документов для участия в конкурсе осуществляется секретарем конкурсной комиссии в день их представления при предъявлении гражданином паспорта. При приеме документов осуществляются следующие действия:

5.5.1) сверка в присутствии гражданина копий документов с их оригиналами (после сверки оригиналы документов возвращаются гражданину). В случае непредставления документа или копии документа из числа установленных пунктами 5.1.1 - 5.1.13 настоящего Порядка, непредставления оригинала какого-либо документа, выявления (отсутствия) расхождения сведений в представленных документах с оригиналами, в подтверждении, указанном в пункте 5.5.2 настоящего Порядка, делается об этом отметка. Если в анкете гражданин не указал сведения о перемене своих фамилии, имени и (или) отчества, о наличии у него государственных наград, иных наград и знаков отличия, отметка о непредставлении копий документов, предусмотренных пунктами 5.1.7 и 5.1.12 настоящего Порядка, в указанном подтверждении не делается.

В случае выявления расхождений указанных сведений, гражданин своей рукой вправе внести изменения в представленные документы с заверительной надписью «Исправленному верить», проставлением даты и своей подписи;

5.5.2) оформление в двух экземплярах подтверждения о приеме заявления об участии в конкурсе, в котором указываются фамилия, имя, отчество (последнее – при наличии) гражданина, дата и время его получения, перечисляются все документы (копии документов), которые представлены гражданином. Указанное подтверждение подписывает гражданин и секретарь конкурсной комиссии. Один экземпляр подтверждения выдается гражданину, второй – хранится вместе с его документами на участие в конкурсе. Подтверждение также выдается при предоставлении в конкурсную комиссию документа (копии документа), предусмотренного пунктом 6.8 настоящего Порядка;

5.5.3) регистрация заявления об участии в конкурсе в журнале регистрации заявлений об участии в конкурсе (далее – журнал) с указанием порядкового регистрационного номера, даты и времени их получения, фамилии, имени, отчества (последнее – при наличии) гражданина, примечаний (при необходимости). Страницы журнала должны быть пронумерованы, прошиты и скреплены подписью председателя комиссии.

5.6. Зарегистрированные заявления об участии в конкурсе хранятся у секретаря конкурсной комиссии в аппарате Совета депутатов в условиях, исключающих доступ к ним и иным документам для участия в конкурсе лиц, не являющихся членами конкурсной комиссии, если иное не установлено законом или настоящим Порядком.

Запрещается изготавливать копии документов для участия в конкурсе.

5.7. Если на день окончания срока приема документов для участия в конкурсе последние не поступили или зарегистрированы документы (без учета отозванных документов) одного гражданина (при условии отсутствия в конкурсной комиссии нерассмотренных документов на участие в конкурсе), председатель конкурсной комиссии в письменной форме информирует об этом главу муниципального округа не позднее одного рабочего дня, следующего за днем окончания срока приема документов для участия в конкурсе.

В этом случае на ближайшем заседании Совета депутатов после дня поступления указанной информации главе муниципального округа принимается решение о продлении срока приема документов для участия в конкурсе и переносе даты проведения конкурса. Указанное решение подлежит официальному опубликованию в порядке, установленном Уставом муниципального округа для официального опубликования муниципальных правовых актов, размещению на официальном сайте не позднее чем за двадцать календарных дней до даты проведения конкурса, установленного этим решением.

5.8. Секретарь конкурсной комиссии не позднее одного рабочего дня после дня направления главе муниципального округа информации, указанной в абзаце первом пункта 5.7 настоящего Порядка, направляет гражданину, заявление об участии в конкурсе которого зарегистрировано, уведомление о наличии основания для продления срока приема документов для участия в конкурсе и переноса даты конкурса, подписанное председателем конкурсной комиссии, с использованием средств почтовой связи или электронной почты (в виде электронного образа уведомления), сведения о которых указаны в его заявлении на участие в конкурсе. Не позднее следующего рабочего дня после дня принятия Советом депутатов решения, указанного в абзаце втором пункта 5.7 настоящего Порядка, секретарь конкурсной комиссии информирует указанного гражданина с использованием средств почтовой связи или электронной почты (в виде электронного образа уведомления), сведения о которых указаны в его заявлении на участие в конкурсе, о принятом решении.

5.9. Гражданин имеет право отозвать представленные им документы для участия в конкурсе путем подачи лично в конкурсную комиссию письменного заявления об отзыве документов для участия в конкурсе, в том числе в день проведения заседания Совета депутатов, на котором будет рассматриваться вопрос о назначении руководителя аппарата Совета депутатов (до времени его начала). Секретарь конкурсной комиссии возвращает гражданину документы в день его обращения под подпись на указанном заявлении. Об отзыве документов для участия в конкурсе делается отметка в журнале.

Отзыв документов для участия в конкурсе не препятствует гражданину повторно представить документы для участия в конкурсе в сроки, определенные решением Совета депутатов об объявлении конкурса для их представления или решением Совета депутатов, указанным в абзаце втором пункта 5.7 на-

стоящего Порядка (в случае его принятия).

6. Рассмотрение документов для участия в конкурсе, принятие решений по результатам их рассмотрения

6.1. Заседания конкурсной комиссии по рассмотрению документов для участия в конкурсе проводятся по мере их поступления, но не позднее пяти календарных дней со дня окончания срока приема документов для участия в конкурсе.

6.2. Конкурсная комиссия при рассмотрении документов для участия в конкурсе проверяет их на соответствие требованиям, установленным настоящим Порядком.

6.3. Конкурсная комиссия имеет право принять решение о проведении проверки достоверности сведений, содержащихся в документах для участия в конкурсе. Запросы (при необходимости) в соответствующие органы государственной власти Российской Федерации, органы местного самоуправления, иные органы, организации и общественные объединения направляются главой муниципального округа не позднее двух рабочих дней после дня поступления к нему выписки из протокола заседания конкурсной комиссии, содержащей указанное решение. Одновременно с указанной выпиской направляются тексты запросов, составленных секретарем конкурсной комиссии по согласованию с председателем конкурсной комиссии.

6.4. По результатам рассмотрения документов для участия в конкурсе конкурсная комиссия принимает в отношении гражданина одно из следующих решений:

6.4.1) о регистрации гражданина кандидатом;

6.4.2) об отказе гражданину в регистрации кандидатом.

6.5. Основаниями для принятия конкурсной комиссией решения об отказе гражданину в регистрации кандидатом являются:

6.5.1) недостижение возраста 18 лет;

6.5.2) отсутствие высшего образования;

6.5.3) наличие какого-либо ограничения, связанного с муниципальной службой, за исключением непредставления документа (его копии), подтверждающего представление Мэру Москвы сведений, указанных в абзаце первом пункта 6.8 настоящего Порядка;

6.5.4) непредставление документов, предусмотренных пунктами 5.1.1 - 5.1.13 настоящего Порядка, за исключением документов, указанных в пунктах 5.1.7 и 5.1.12 настоящего Порядка, если гражданин в анкете не указал сведения о перемене своих фамилии, имени и (или) отчества, о наличии у него государственных наград, иных наград и знаков отличия.

6.6. Принятие конкурсной комиссией решения об отказе гражданину в регистрации кандидатом исключает его дальнейшее участие в конкурсе.

6.7. Гражданину, в отношении которого принято одно из решений, указанных в пункте 6.4 настоящего Порядка, секретарь конкурсной комиссии в срок, не превышающий двух рабочих дня после дня проведения заседания конкурсной комиссии, направляет уведомление о принятом решении, подписанное председателем конкурсной комиссии, с использованием средств почтовой связи или электронной почты (в виде электронного образа уведомления), сведения о которых указаны в заявлении гражданина на участие в конкурсе.

В случае принятия решения об отказе гражданину в регистрации кандидатом в уведомлении должно быть указано основание (основания) такого отказа. Вместе с этим уведомлением гражданину направляется с использованием средств почтовой связи или электронной почты (в виде электронного образа документа), сведения о которых указаны в заявлении гражданина на участие в конкурсе, копия протокола заседания конкурсной комиссии, если на этом заседании рассматривались документы для участия в конкурсе только гражданина, в отношении которого принято указанное решение, или выписка из протокола заседания конкурсной комиссии, если на нем рассматривались документы для участия в конкурсе, представленные несколькими гражданами, или принимались решения конкурсной комиссии по

другим вопросам.

6.8. Кандидат не позднее чем за пять календарных дней до дня заседания Совета депутатов, на котором будет рассматриваться вопрос о назначении руководителя аппарата Совета депутатов, обязан представить Мэру Москвы сведения о своих доходах, расходах, об имуществе и обязательствах имущественного характера, сведения о доходах, расходах, об имуществе и обязательствах имущественного характера своих супруг (супругов) и несовершеннолетних детей по утвержденной Президентом Российской Федерации форме справки в порядке, установленном Мэром Москвы (статья 8.2 Закона города Москвы от 17 декабря 2014 года № 64 «О мерах по противодействию коррупции в городе Москве», указ Мэра Москвы от 2 марта 2018 года № 10-УМ «Об утверждении Порядка представления лицами, замещающими муниципальные должности в городе Москве, должность главы администрации внутригородского муниципального образования в городе Москве по контракту, гражданами, претендующими на замещение указанных должностей, сведений о доходах, расходах, об имуществе и обязательствах имущественного характера и проведения проверки достоверности и полноты указанных сведений и внесении изменений в правовые акты города Москвы»).

Информация о планируемой дате указанного заседания направляется кандидатам секретарем конкурсной комиссии с использованием средств почтовой связи или электронной почты (в виде электронного образа документа), сведения о которых указаны в их заявлениях на участие в конкурсе, не позднее одного рабочего дня после дня ее поступления в конкурсную комиссию. Глава муниципального округа обеспечивает направление указанной информации в конкурсную комиссию не менее чем за десять календарных дней до дня этого заседания. Указанная информация (при ее наличии в конкурсной комиссии) может быть доведена до кандидата, прошедшего конкурс, уведомлением, предусмотренным пунктом 8.13 настоящего Порядка, но не позднее чем за семь календарных дней до дня заседания Совета депутатов, на котором будет рассматриваться вопрос о назначении руководителя аппарата Совета депутатов.

Кандидат имеет право представить Мэру Москвы сведения, указанные в абзаце первом настоящего пункта, не дожидаясь получения информации, предусмотренной абзацем вторым настоящего пункта.

Документ (его копию), подтверждающий представление Мэру Москвы указанных сведений, кандидат представляет в конкурсную комиссию не менее чем за один рабочий день до дня заседания Совета депутатов, на котором будет рассматриваться вопрос о назначении руководителя аппарата Совета депутатов.

7. Отмена регистрации кандидата, признание конкурса несостоявшимся

7.1. Решение об отмене регистрации кандидата принимается конкурсной комиссией в следующих случаях:

7.1.1) поступление в конкурсную комиссию документов, свидетельствующих о наличии у кандидата какого-либо ограничения, связанного с муниципальной службой;

7.1.2) отзыва кандидатом документов для участия в конкурсе;

7.1.3) непредставление документа (его копии), подтверждающего представление Мэру Москвы сведений, указанных в абзаце первом пункта 6.8 настоящего Порядка, в срок, установленный абзацем четвертым пункта 6.8 настоящего Порядка;

7.1.4) в случае, указанном в абзаце втором пункта 8.4 настоящего Порядка.

7.2. Решение конкурсной комиссии об отмене регистрации кандидата должно быть принято не позднее дня проведения конкурса, но до времени его начала, если настоящим Порядком не установлен иной срок принятия решения по этому вопросу.

7.3. В случае непредставления документа (его копии), подтверждающего представление Мэру Москвы сведений, указанных в абзаце первом пункта 6.8 настоящего Порядка, в срок, установленный абзацем четвертым пункта 6.8 настоящего Порядка, конкурсная комиссия в день предшествующий дню заседания Совета депутатов, на котором будет рассматриваться вопрос о назначении руководителя аппарата Совета депутатов, принимает решение об отмене регистрации кандидата. В этот же день председатель конкурсной комиссии направляет в Совет депутатов копию протокола заседания конкурсной

комиссии, если на этом заседании другие вопросы не рассматривались, или выписку из протокола заседания конкурсной комиссии, если на нем рассматривались другие вопросы.

7.4. Гражданину, в отношении которого принято решение об отмене его регистрации в качестве кандидата, секретарь конкурсной комиссии в срок, не превышающий двух рабочих дней со дня проведения заседания конкурсной комиссии по этому вопросу, направляет уведомление о принятом решении, содержащее основание (основания) отмены регистрации, подписанное председателем конкурсной комиссии, с использованием средств почтовой связи или электронной почты (в виде электронного образа уведомления), сведения о которых указаны в заявлении гражданина на участие в конкурсе. Вместе с этим уведомлением гражданину направляется с использованием средств почтовой связи или электронной почты (в виде электронного образа документа), сведения о которых указаны в заявлении гражданина на участие в конкурсе, копия протокола, если на указанном заседании другие вопросы не рассматривались, или выписка из протокола этого заседания конкурсной комиссии, если на нем рассматривались другие вопросы.

7.5. Решение о признании конкурса несостоявшимся принимается конкурсной комиссией в одном из следующих случаев:

7.5.1) на день окончания срока приема документов для участия в конкурсе, определенного решением Совета депутатов, указанным в абзаце втором пункта 5.7 настоящего Порядка, документы для участия в конкурсе не поступили или зарегистрированы документы (без учета отозванных) одного гражданина;

7.5.2) для участия в конкурсе кандидаты не зарегистрированы или зарегистрирован один кандидат;

7.5.3) отмена регистрации всех кандидатов или если в результате отмены регистрации кандидатов остался один кандидат;

7.5.4) в случае, указанном в абзаце втором пункта 8.4 настоящего Порядка.

7.6. Заседание конкурсной комиссии по вопросу о признании конкурса несостоявшимся должно быть проведено не позднее двух рабочих дней со дня появления основания для рассмотрения этого вопроса.

7.7. Не позднее одного рабочего дня, следующего за днем принятия конкурсной комиссией решения о признании конкурса несостоявшимся:

7.7.1) председатель конкурсной комиссии в письменной форме информирует об этом главу муниципального округа;

7.7.2) секретарь конкурсной комиссии направляет гражданину и кандидату, указанным соответственно в пункте 7.5.1, 7.5.2 или 7.5.3 настоящего Порядка, подписанное председателем конкурсной комиссии уведомление о принятом решении с использованием средств почтовой связи или электронной почты (в виде электронного образа уведомления), сведения о которых указаны в заявлении гражданина на участие в конкурсе.

7.8. В случае признания конкурса несостоявшимся:

7.8.1) на ближайшем заседании Совета депутатов после дня поступления главе муниципального округа информации о признании конкурса несостоявшимся принимается решение о конкурсе;

7.8.2) документы для участия в конкурсе, представленные лицами, указанными в пункте 7.7.2 настоящего Порядка, возвращаются им секретарем конкурсной комиссии в срок, не превышающий тридцать дней со дня направления гражданину, кандидату уведомления, предусмотренного пунктом 7.7.2 настоящего Порядка, в день их обращения.

8. Конкурс

8.1. Конкурс проводится на заседании конкурсной комиссии путем оценки конкурсной комиссией каждого зарегистрированного кандидата на основе представленных им документов для участия в конкурсе и проведения индивидуального собеседования с кандидатом (далее – собеседование).

8.2. Неявка кандидата на собеседование или отказ кандидата от собеседования являются отказом кандидата от участия в конкурсе. Явка кандидата на собеседование после окончания собеседования со всеми кандидатами считается его неявкой на собеседование.

8.3. В день проведения конкурса, до его начала, секретарь конкурсной комиссии регистрирует кандидатов, явившихся для участия в конкурсе. О присутствии или отсутствии кандидатов секретарь конкурсной комиссии информирует конкурсную комиссию в начале заседания.

Если кандидат опоздал ко времени начала конкурса, его регистрация осуществляется при приглашении кандидата секретарем конкурсной комиссии на индивидуальное собеседование.

8.4. В случае если ко времени начала конкурса присутствует один кандидат, в заседании конкурсной комиссии объявляется перерыв, но не более чем на один час, в течение которого секретарь конкурсной комиссии с использованием способов связи, сведения о которых указаны в заявлениях кандидатов на участие в конкурсе, уточняет у кандидатов намерение принять участие в конкурсе.

Если по окончании перерыва в заседании конкурсной комиссии присутствует один кандидат, конкурсная комиссия принимает решение о признании конкурса несостоявшимся и об отмене регистрации кандидатов (кандидата), не явившихся на конкурс.

8.5. Секретарь конкурсной комиссии на заседании конкурсной комиссии представляет каждого кандидата, явившегося на конкурс: со следующими сведениями, касающегося указанного кандидата:

8.5.1) фамилия, имя, отчество (последнее – при наличии);

8.5.2) дата рождения;

8.5.3) основное место работы (службы), занимаемая должность, а в случае отсутствия основного места работы (службы) – род занятий (пенсионер, безработный, обучающийся (с указанием наименования организации, осуществляющей образовательную деятельность), домохозяйка, временно неработающий);

8.5.4) субъект Российской Федерации, район, город, иной населенный пункт, где находится место жительства;

8.5.5) сведения о высшем образовании, в том числе специальность или направление подготовки;

8.5.6) наличие или отсутствие опыта работы на руководящих должностях в организациях независимо от их организационно-правовой формы, органах государственной (исполнительной) власти, органах местного самоуправления (руководитель, заместитель руководителя органа государственной (исполнительной) власти, органа местного самоуправления, организации, руководитель (заместитель) их структурного подразделения), опыта деятельности в качестве индивидуального предпринимателя, являющегося работодателем (при наличии – указываются наименования должностей и общая продолжительность стажа работы, деятельности в качестве индивидуального предпринимателя);

8.5.7) наличие документов для участия в конкурсе, составленных не по форме, установленной настоящим Порядком (указываются виды таких документов);

8.5.8) сведения о государственных наградах, иных наградах и знаках отличия (при наличии – вид, дата, основание (за что);

8.5.9) наличие документов (копий документов), характеризующих личность, деловую репутацию, профессиональный уровень (квалификацию) кандидата (при наличии – кратко излагается их содержание);

8.5.10) наличие или отсутствие на день проведения конкурса документа (копии документа), подтверждающего представление кандидатом Мэру Москвы сведений, указанных в абзаце первом пункта 6.8 настоящего Порядка.

8.6. Собеседование проводится поочередно с каждым кандидатом (при наличии не менее двух кандидатов) согласно списку кандидатов, сформированному секретарем конкурсной комиссии по дате представления документов для участия в конкурсе. Кандидат на собеседование приглашается секретарем конкурсной комиссии.

8.7. В ходе собеседования кандидат имеет право выступить (представить свою кандидатуру). Продолжительность выступления кандидата не более 15 минут.

По окончании выступления кандидата члены конкурсной комиссии имеют право задавать ему вопросы. Отказ кандидата от выступления не лишает права членов конкурсной комиссии задавать ему вопросы.

Члены конкурсной комиссии вправе задавать кандидату вопросы об опыте его предыдущей работы (службы) и иной профессиональной деятельности, о его основных достижениях на предыдущих местах работы (службы), в иной профессиональной деятельности, другие вопросы, позволяющие оценить про-

фессиональный уровень кандидата.

Обсуждение профессиональных, деловых и личностных качеств кандидата применительно к его профессиональной деятельности должно быть объективным и доброжелательным.

Обсуждение вопросов, затрагивающих личную жизнь кандидата, его отношения к политическим, религиозным организациям, не допускается.

Каждый член конкурсной комиссии, участвующий в заседании конкурсной комиссии, может задать кандидату не более 5 вопросов. Время, отведенное для вопросов и ответов, должно составлять не более 30 минут.

8.8. После завершения собеседования со всеми явившимися кандидатами конкурсная комиссия проводит обсуждение профессионального уровня (знаний и умений), профессиональных, деловых и личностных качеств кандидатов, участвовавших в собеседовании.

Кандидаты не имеют права присутствовать на заседании конкурсной комиссии при обсуждении и оценке их профессионального уровня.

8.9. После обсуждения профессионального уровня кандидатов членам конкурсной комиссии, выдаются оценочные листы в отношении всех кандидатов, участвовавших в собеседовании. Каждый член конкурсной комиссии выставляет каждому кандидату и указывает в оценочном листе соответствующие баллы согласно критериями оценки кандидатов, указанными в приложении 2 к настоящему Порядку, на основании представленных кандидатом документов для участия в конкурсе, результатов собеседования и обсуждения его профессионального уровня, руководствуясь собственным правосознанием, внутренними убеждениями, исходя из личных знаний и опыта.

Секретарь конкурсной комиссии суммирует баллы, набранные каждым кандидатом, и объявляет их членам конкурсной комиссии.

8.10. По результатам подсчета баллов, набранных каждым кандидатом, секретарь конкурсной комиссии составляет рейтинг кандидатов. Место кандидата в рейтинге определяется итоговой суммой полученных им баллов. Первое место в рейтинге присваивается кандидату, набравшему наибольшее количество баллов.

В случае если несколько кандидатов набрали равное количество баллов, им присваивается одинаковое место в рейтинге.

8.11. Результаты конкурса оформляются протоколом заседания конкурсной комиссии, который помимо сведений, указанных в пункте 2.24 настоящего Порядка, должен содержать, следующие сведения:

8.11.1) число граждан, представивших документы для участия в конкурсе;

8.11.2) число кандидатов;

8.11.3) число граждан, кандидатов, отозвавших документы для участия в конкурсе;

8.11.4) число граждан, в отношении которых конкурсной комиссией приняты решения об отмене регистрации в качестве кандидата, с указанием оснований отмены;

8.11.5) фамилии, имена, отчества (последнее – при наличии) кандидатов, принявших участие в конкурсе и не явившихся на него;

8.11.6) рейтинг кандидатов и итоговое количество баллов, набранных каждым кандидатом.

8.12. Копия протокола заседания конкурсной комиссии, содержащего результаты конкурса, направляется председателем конкурсной комиссии в Совет депутатов не позднее трех рабочих дней после дня проведения конкурса.

8.13. Секретарь конкурсной комиссии не позднее трех рабочих дней после дня проведения конкурса направляет кандидатам подписанные председателем конкурсной комиссии уведомления о принятых конкурсной комиссией решениях с использованием средств почтовой связи или электронной почты (в виде электронного образа уведомления), сведения о которых указаны в заявлении на участие в конкурсе. Указанное уведомление должно содержать количество присвоенных кандидату баллов по каждому критерию, предусмотренному приложением 2 к настоящему Порядку, итоговое количество присвоенных кандидату баллов, его место в рейтинге кандидатов, а также информацию о дате, времени и месте заседания Совета депутатов, на котором будет рассматриваться вопрос о назначении руководителя ап-

парата Совета депутатов (в случае ее наличия в конкурсной комиссии на момент направления кандидатам указанного уведомления).

9. Заключительные положения

9.1. Лицо назначается на должность руководителя аппарата Совета депутатов Советом депутатов из числа кандидатов, представленных конкурсной комиссией по результатам конкурса.

9.2. Глава муниципального округа, депутаты Совета депутатов в любое время согласно графику работы аппарата Совета депутатов со дня представления в Совет депутатов копии протокола заседания конкурсной комиссии, содержащего результаты конкурса, и до момента рассмотрения Советом депутатов вопроса о назначении руководителя аппарата Совета депутатов вправе в присутствии секретаря конкурсной комиссии знакомиться с материалами, имеющимися в конкурсной комиссии и касающихся кандидатов, представленных конкурсной комиссией в Совет депутатов.

Глава муниципального округа, депутаты Совета депутатов не вправе изготавливать копии документов для участия в конкурсе, выписки из них, а также разглашать ставшие им известными сведения конфиденциального характера и персональные данные кандидатов.

9.3. Процедура назначения Советом депутатов руководителя аппарата Совета депутатов устанавливается Регламентом Совета депутатов.

Информация о дате, времени и месте заседания Совета депутатов, на котором будет рассматриваться вопрос о назначении руководителя аппарата Совета депутатов, направляется кандидатам в порядке, установленном Регламентом Совета депутатов.

9.4. Неявка кандидата без уважительных причин на заседание Совета депутатов, на котором будет рассматриваться вопрос о назначении руководителя аппарата Совета депутатов, является отказом кандидата от замещения должности руководителя аппарата Совета депутатов. Уважительными причинам признаются болезнь, командировка, семейные обстоятельства. О наличии уважительных причин кандидат с использованием средств почтовой, телефонной связи и (или) электронной почты должен проинформировать главу муниципального округа не позднее дня, предшествующего дню указанного заседания.

9.5. Лицо, назначенное на должность руководителя аппарата Совета депутатов, до заключения контракта представляет в аппарат Совета депутатов документы, установленные Федеральным законом «О муниципальной службе в Российской Федерации».

9.6. Решения и действия (бездействие) конкурсной комиссии могут быть обжалованы в суд в установленном законом порядке.

9.7. Документы для участия в конкурсе, которые не отозваны или не возвращены в случае, предусмотренном соответственно пунктом 5.9 и пунктом 7.8.2 настоящего Порядка, возврату не подлежат. Указанные документы хранятся в аппарате Совета депутатов три года, после чего подлежат уничтожению в установленном законодательством порядке.

В случае рассмотрения в суде жалобы на решение, действия (бездействие) конкурсной комиссии, сроки хранения соответствующих документов для участия в конкурсе продлеваются до вступления в законную силу решения суда.

9.8. Протоколы заседаний конкурсной комиссии, журналы, предусмотренные настоящим Порядком, регистрации документов для участия в конкурсе, заявления граждан, кандидатов об отзыве документов для участия в конкурсе, уведомления граждан, кандидатов, предусмотренные настоящим Порядком, обращения, указанные в пункте 2.12.4 настоящего Порядка, копии ответов на них, иные документы (копии документов), поступившие в конкурсную комиссию, подготовленные конкурсной комиссией в ходе своей деятельности, хранятся в аппарате Совета депутатов в течение сроков, установленных законодательством об архивном деле, после чего подлежат уничтожению в установленном законодательством порядке.

9.9. Расходы, связанные с участием гражданина в конкурсе, включая расходы на проезд, проживание, подготовку документов, несет гражданин. Указанные расходы не возмещаются за счет средств бюджета муниципального округа Зябликово.

Приложение 1
к Порядку проведения конкурса на замещение должности руководителя аппарата Совета депутатов муниципального округа Зябликово

В конкурсную комиссию муниципального
округа Зябликово в городе Москве

Заявление
об участии в конкурсе на замещение должности руководителя аппарата Совета депутатов муниципального округа Зябликово

Я, _____,
(фамилия, имя, отчество (последнее – при наличии)

выдвигаю свою кандидатуру для участия в конкурсе на замещение должности руководителя аппарата Совета депутатов муниципального округа Зябликово (далее – конкурс).

Настоящим подтверждаю, что я являюсь гражданином (гражданкой) Российской Федерации / иностранного государства – участника международного договора Российской Федерации, в соответствии с которым иностранные граждане имеют право находиться на муниципальной службе (нужное подчеркнуть):

_____

_____,
(указывается наименование иностранного государства и реквизиты международного договора (дата, номер, название)

не признавался (не признавалась) судом недееспособным (недееспособной) или ограниченно дееспособным (дееспособной), не был (не была) осужден (осуждена) приговором суда к наказанию, исключающему возможность исполнения полномочий по должности руководителя аппарата Совета депутатов муниципального округа Зябликово, и на день проведения конкурса не имею ограничений, связанных с муниципальной службой, которые установлены статьей 13 Федерального закона от 2 марта 2007 года № 25-ФЗ «О муниципальной службе в Российской Федерации».

Также подтверждаю, что сведения, содержащиеся в документах (копиях документов), представляемых мною для участия в конкурсе, соответствуют действительности, являются полными и достоверными, а сами документы не являются подложными.

В случае назначения меня на должность руководителя аппарата Совета депутатов муниципального округа Зябликово обязуюсь прекратить деятельность, несовместимую с замещением названной должности, не позднее 30 дней со дня назначения меня на эту должность.

Настоящим подтверждаю, что ознакомлен (ознакомлена) с перечнем обстоятельств, препятствующих поступлению на муниципальную службу, установленных статьей 13 Федерального закона от 2 марта 2007 года № 25-ФЗ «О муниципальной службе в Российской Федерации», а также с содержанием статьи 14 указанного Федерального закона.

Не имею возражений против проведения проверки документов и сведений, представляемых мною в конкурсную комиссию.

С условиями конкурса, установленными Порядком проведения конкурса на замещение должности руководителя аппарата Совета депутатов муниципального округа Зябликово, утвержденным решени-

ем Совета депутатов муниципального округа _____ от __ _____ 20__ года № _____ (далее – Порядок), ознакомлен (ознакомлена).

Для связи со мной сообщаю:
адрес электронной почты: _____;
номер телефона (телефонов): _____.

Прошу уведомления и сообщения, связанные с проведением конкурса,
_____
_____.
(указать один из следующих вариантов: направлять почтовым отправлением по адресу, указанному в настоящем заявлении, или направлять по электронной почте по адресу, указанному в настоящем заявлении)

Настоящим даю согласие оператору – аппарату Совета депутатов муниципального округа, расположенному по адресу: г. Москва, ул. Кустанайская, д.3, корп.2, на обработку (сбор, запись, систематизацию, накопление, хранение, уточнение, использование, передачу (предоставление, доступ, в том числе членам и секретарю конкурсной комиссии, главе муниципального округа Зябликово, депутатам Совета депутатов муниципального округа Зябликово), удаление, блокирование, уничтожение) моих персональных данных (фамилия, имя, отчество, дата, месяц, год и место рождения, адрес места жительства и фактического проживания, реквизиты и данные документа, удостоверяющего личность, уровень образования, реквизиты и данные документов об образовании и документов воинского учета, сведения о трудовой деятельности, сведения о семейном положении и составе семьи, сведения о состоянии здоровья, контактная информация и другая информация, относящаяся прямо или косвенно ко мне как к субъекту персональных данных и указанная мной (содержащаяся) в представленных документах, а также полученная в результате проведения конкурсных процедур, в том числе сопровождаемых фото- и видеосъемкой, аудиозаписью) в целях участия в конкурсе на период проведения указанного конкурса, а также после его завершения в течение установленного срока хранения документов по проведению указанного конкурса. Настоящее согласие может быть мною отозвано в случае моего отказа от участия в конкурсе путём направления соответствующего письменного заявления на имя председателя конкурсной комиссии

К настоящему заявлению прилагаю:
1) основные документы (копии документов) для участия в конкурсе из числа указанных в пунктах 5.1.2 - 5.1.13 Порядка:
1.1) _____;
1.2) _____;
1.3) _____;
1.4) _____;
1.5) _____;
1.6) _____;
1.7) _____;
1.8) _____;
…
2) дополнительные документы (копии документов) для участия в конкурсе, предусмотренные пунктом 5.1.14 Порядка:
2.1) _____;
2.2) _____;

2.3) _____;
2.4) _____;
2.5) _____;
2.6) _____;
2.7) _____;
…

_____ _____ _____
(дата) *(подпись)* *(Фамилия и инициалы)*

Приложение 2
к Порядку проведения конкурса на замещение должности руководителя аппарата Совета депутатов муниципального округа Зябликово

Критерии оценки кандидатов на замещение должности руководителя аппарата Совета депутатов муниципального округа Зябликово

№ п/п	Критерии оценки	Предельная величина значимости (в баллах)	Примечания (порядок определения величины значимости)
1.	**Уровень профессионального образования**	**2**	по разделу 1
1.1.	Наличие высшего образования	1	1 – в наличии; 0 – отсутствует
1.2.	Наличие высшего образования (в том числе второго) по специальности (направлению подготовки) «Государственное и муниципальное управление»	1	1 – в наличии (независимо от того, единственное, первое или второе образование); 0 – отсутствует
2.	**Профессиональный уровень (профессиональные знания и умения)**	**43**	по разделу 2
2.1.	Наличие профессиональной переподготовки:	5	по подразделу 2.1
2.1.1.	*в сфере государственного и муниципального управления*	*1*	*1 – в наличии;* *0 – отсутствует*
2.1.2.	*в сфере закупок товаров, работ, услуг для обеспечения государственных и муниципальных нужд*	*1*	*1 – в наличии;* *0 – отсутствует*
2.1.3.	*в сфере государственных (муниципальных) финансов (бюджетирование, внутренний государственный (муниципальный) контроль и аудит и прочее)*	*1*	*1 – в наличии;* *0 – отсутствует*
2.1.4.	*в сфере охраны труда*	*1*	*1 – в наличии;* *0 – отсутствует*
2.1.5.	*в сфере гражданской обороны, предупреждения и ликвидации последствий чрезвычайных ситуаций природного и техногенного характера, пожарной безопасности и (или) антитеррористической безопасности*	*1*	*1 – в наличии (независимо от количества освоенных программ);* *0 – отсутствует*
2.2.	Прохождение повышения квалификации за последние 3 года:	6	по подразделу 2.2

2.2.1.	*в сфере государственного и муниципального управления*	*1*	*1 – в наличии;* *0 – отсутствует*
2.2.2.	*в сфере закупок товаров, работ, услуг для обеспечения государственных и муниципальных нужд*	*1*	*1 – в наличии;* *0 – отсутствует*
2.2.3.	*в сфере государственных (муниципальных) финансов (бюджетирование, внутренний государственный (муниципальный) контроль и аудит и прочее)*	*1*	*1 – в наличии;* *0 – отсутствует*
2.2.4.	*в сфере охраны труда*	*1*	*1 – в наличии;* *0 – отсутствует*
2.2.5.	*в сфере гражданской обороны, предупреждения и ликвидации последствий чрезвычайных ситуаций природного и техногенного характера, пожарной безопасности и (или) антитеррористической безопасности*	*1*	*1 – в наличии (независимо от количества освоенных программ);* *0 – отсутствует*
2.2.6.	*в других сферах, знания в которых необходимы для осуществления полномочий по должности руководителя аппарата Совета депутатов муниципального округа Зябликово*	*1*	*1 – в наличии (независимо от количества освоенных программ);* *0 – отсутствует*
2.3.	Наличие учёной степени (учёного звания)	1	1 – в наличии (независимо от количества учёных степеней и учёных званий); 0 – отсутствует
2.4.	Наличие государственных наград Российской Федерации и субъектов Российской Федерации, муниципальных наград	1	1 – в наличии (независимо от количества наград); 0 – отсутствует
2.5.	Наличие опыта работы на государственной или муниципальной службе	3	3 – от 10 лет и выше; 2 – от 5 до 10 лет; 1 – до 5 лет; 0 – отсутствует.
2.6.	Наличие опыта работы на руководящих должностях (руководителя, заместителя руководителя организации, руководителя, заместителя руководителя структурного подразделения организации независимо от организационно-правовой формы и формы собственности организации)	3	3 – от 10 лет и выше; 2 – от 5 до 10 лет; 1 – до 5 лет; 0 – отсутствует.
2.7.	Наличие опыта, необходимого для осуществления полномочий по должности руководителя аппарата Совета депутатов муниципального округа Зябликово:	10	по подразделу 2.7
2.7.1.	*хозяйственного и (или) организационного обеспечения деятельности организации*	*1*	*1 – в наличии;* *0 – отсутствует*
2.7.2.	*организации массовых мероприятий*	*1*	*1 – в наличии;* *0 – отсутствует*
2.7.3.	*организации и ведения личного приёма граждан*	*1*	*1 – в наличии;* *0 – отсутствует*
2.7.4.	*организации и обеспечения взаимодействия с общественными объединениями и (или) социально ориентированными некоммерческими организациями*	*1*	*1 – в наличии;* *0 – отсутствует*
2.7.5.	*участия в межведомственных коллегиальных органах*	*1*	*1 – в наличии;* *0 – отсутствует*
2.7.6.	*участия в выборных государственных (муниципальных) органах*	*1*	*1 – в наличии;* *0 – отсутствует*
2.7.7.	*подготовки, согласования и (или) издания правовых актов, в том числе нормативного характера*	*1*	*1 – в наличии;* *0 – отсутствует*
2.7.8.	*подготовки отчётов, аналитических материалов*	*1*	*1 – в наличии;* *0 – отсутствует*
2.7.9.	*участия в бюджетном процессе (осуществления полномочий участника бюджетного процесса в государственном (муниципальном) публично-правовом образовании)*	*1*	*1 – в наличии;* *0 – отсутствует*

2.7.10.	*публичных выступлений*	*1*	*1 – в наличии;* *0 – отсутствует*
2.8.	Наличие умений, необходимых для осуществления полномочий по должности руководителя аппарата Совета депутатов муниципального округа Зябликово:	14	по подразделу 2.8
2.8.1.	*работать на персональном компьютере, в том числе в информационно-телекоммуникационной сети «Интернет»*	*2*	*2 – навык выражен (применяется часто, достаточен для эффективной работы);* *1 – навык слабо выражен (недостаточно развит, редко применяется, не обеспечивает эффективную работу);* *0 – навык не выражен (не развит).*
2.8.2.	*работать в информационных и (или) справочно-правовых системах*	*2*	*2 – навык выражен (применяется часто, достаточен для эффективной работы);* *1 – навык слабо выражен (недостаточно развит, редко применяется, не обеспечивает эффективную работу);* *0 – навык не выражен (не развит).*
2.8.3.	*руководить подчинёнными, планировать работу и контролировать её выполнение*	*2*	*2 – навык выражен (применяется часто, достаточен для эффективной работы);* *1 – навык слабо выражен (недостаточно развит, редко применяется, не обеспечивает эффективную работу);* *0 – навык не выражен (не развит).*
2.8.4.	*оперативно принимать и реализовывать управленческие решения*	*2*	*2 – навык выражен (применяется часто, достаточен для эффективной работы);* *1 – навык слабо выражен (недостаточно развит, редко применяется, не обеспечивает эффективную работу);* *0 – навык не выражен (не развит).*
2.8.5.	*вести деловые переговоры с представителями государственных органов, органов местного самоуправления, организаций, общественных объединений*	*2*	*2 – навык выражен (применяется часто, достаточен для эффективной работы);* *1 – навык слабо выражен (недостаточно развит, редко применяется, не обеспечивает эффективную работу);* *0 – навык не выражен (не развит).*
2.8.6.	*соблюдать этику делового общения при взаимодействии с гражданами*	*2*	*2 – навык выражен (применяется часто, достаточен для эффективной работы);* *1 – навык слабо выражен (недостаточно развит, редко применяется, не обеспечивает эффективную работу);* *0 – навык не выражен (не развит).*
2.8.7.	*соблюдать и контролировать соблюдение подчинёнными антикоррупционных стандартов*	*2*	*2 – навык выражен (применяется часто, достаточен для эффективной работы);* *1 – навык слабо выражен (недостаточно развит, редко применяется, не обеспечивает эффективную работу);* *0 – навык не выражен (не развит).*
Максимальное количество баллов:		**45**	

РЕШЕНИЕ

25.01.2023 №МЗБ-01-03-10/23

О составе конкурсной комиссии муниципального округа Зябликово в городе Москве для проведения конкурса на замещение должности руководителя аппарата Совета депутатов муниципального округа Зябликово

На основании абзацев второго и третьего части 5 статьи 37 Федерального закона от 6 октября 2003 года № 131-ФЗ «Об общих принципах организации местного самоуправления в Российской Федерации», части 9 статьи 16 Закона города Москвы от 6 ноября 2002 года № 56 «Об организации местного самоуправления в городе Москве», частей 3 и 5 статьи 20 Закона города Москвы от 22 октября 2008 года № 50 «О муниципальной службе в городе Москве», Порядка проведения конкурса на замещение должности руководителя аппарата Совета депутатов муниципального округа Зябликово, утвержденного решением Совета депутатов муниципального округа Зябликово от 25 января 2023 года №МЗБ-01-03-09/23,

Совет депутатов муниципального округа Зябликово решил:

1. Назначить членами конкурсной комиссии муниципального округа Зябликво в городе Москве для проведения конкурса на замещение должности руководителя аппарата Совета депутатов муниципального округа Зябликово следующих депутатов Совета депутатов муниципального округа Зябликово:

1) Семёнова Д.В.;

2) Пушкина П.П.;

3) Анисимову С.Г.

2. Установить, что конкурс на замещение должности руководителя аппарата Совета депутатов муниципального округа Зябликово проводит конкурсная комиссия муниципального округа Зябликово в городе Москве в составе согласно приложению к настоящему решению.

3. Опубликовать настоящее решение в бюллетене «Московский муниципальный вестник», разместить в информационно-телекоммуникационной сети «Интернет» в сетевом издании «Московский муниципальный вестник» и на официальном сайте муниципального округа Зябликово www.mos-zyablikovo.ru.

Глава муниципального округа Зябликово **Д.В. Семёнов**

Приложение
к решению Совета депутатов
муниципального округа
Зябликово
от 25.01.2023 №МЗБ-01-03-10/23

Состав
конкурсной комиссии муниципального округа Зябликово в городе Москве
для проведения конкурса на замещение должности руководителя аппарата Совета депутатов
муниципального округа Зябликово

Пушкин П.П.	- председатель, депутат Совета депутатов муниципального округа Зябликово назначен Советом депутатов
Анисимова С.Г.	- заместитель председателя комиссии, депутат Совета депутатов муниципального округа Зябликово назначен Советом депутатов
Семёнов Д.В.	- глава муниципального округа Зябликово назначен Советом депутатов
Мартьянова Л.А.	- назначен Мэром Москвы
Гостева Т.В.	- назначен Мэром Москвы
Князев К.И.	- назначен Мэром Москвы

РЕШЕНИЕ

25.01.2023 №МЗБ-01-03-11/23

О конкурсе на замещение должности
руководителя аппарата Совета депутатов
муниципального округа Зябликово

В соответствии со статьей 37 Федерального закона от 6 октября 2003 года № 131-ФЗ «Об общих принципах организации местного самоуправления в Российской Федерации», статьей 20 Закона города Москвы от 22 октября 2008 года № 50 «О муниципальной службе в городе Москве», статьей 17 Устава муниципального округа Зябликово и Порядком проведения конкурса на замещение должности руководителя аппарата Совета депутатов муниципального округа Зябликово, утвержденным решением Совета депутатов муниципального округа Зябликово от 25 января 2023 года №МЗБ-01-03-09/23,

Совет депутатов муниципального округа Зябликово решил:

1. Объявить конкурс на замещение должности руководителя аппарата Совета депутатов муниципального округа Зябликово (далее – конкурс).

2. Установить, что:

1) документы для участия в конкурсе принимаются по адресу: г. Москва, ул. Кустанайская, д.3, корп.2, каб. 207, с 06 февраля 2023 года по 10 марта 2023 года (включительно) в рабочие дни с понедельника по четверг с 10:00 до 12:00 и с 14:00 до 17:00, в пятницу с 10:00 до 12:00 и с 14:00 до 15:45;

2) конкурс проводится 20 марта 2023 года по адресу: г. Москва, ул. Кустанайская, д.3, корп.2, помещение аппарата Совета депутатов муниципального округа Зябликово, каб. 207, время начала конкурса 11:00;

3) информация, касающаяся конкурса, предоставляется по телефону 8(499) 725-42-34, адресу электронной почты zyab4234@yandex.ru в дни и время, указанные в подпункте 1 настоящего пункта.

3. Опубликовать настоящее решение в бюллетене «Московский муниципальный вестник», разместить в информационно-телекоммуникационной сети «Интернет» в сетевом издании «Московский муниципальный вестник» и на официальном сайте муниципального округа Зябликово www.mos-zyablikovo.ru.

Глава муниципального округа
Зябликово **Д.В. Семёнов**

ПРОЕКТ КОНТРАКТА С ЛИЦОМ, НАЗНАЧАЕМЫМ НА ДОЛЖНОСТЬ РУКОВОДИТЕЛЯ АППАРАТА СОВЕТА ДЕПУТАТОВ МУНИЦИПАЛЬНОГО ОКРУГА ЗЯБЛИКОВО ПО КОНТРАКТУ

город Москва _____ 2023 г.

Муниципальный округ Зябликово (далее - муниципальный округ) в лице главы муниципального округа Зябликово (ФИО), действующего на основании Устава муниципального округа, именуемого в дальнейшем Представитель нанимателя, с одной стороны, и гражданин (ФИО), назначенный на должность руководителя аппарата Совета депутатов решением Совета депутатов муниципального округа (далее – Совет депутатов) от _____ 20___ года № _____ по результатам конкурса на замещение указанной должности, именуемый в дальнейшем руководитель аппарата Совета депутатов, с другой стороны, вместе именуемые в дальнейшем Сторонами, заключили настоящий Контракт о нижеследующем.

1. Общие положения

1. По настоящему Контракту руководитель аппарата Совета депутатов берет на себя обязательства, связанные с замещением должности муниципальной службы «руководитель аппарата Совета депутатов» и исполнением полномочий по решению вопросов местного значения, а также по осуществлению отдельных государственных полномочий, переданных органам местного самоуправления федеральными законами и законами города Москвы (далее - переданные полномочия).

2.Условия труда руководителя аппарата Совета депутатов определяются нормами Трудового кодекса Российской Федерации с учетом особенностей, предусмотренных федеральными законами от 6 октября 2003 года N 131-ФЗ «Об общих принципах организации местного самоуправления в Российской Федерации», от 2 марта 2007 года N 25-ФЗ «О муниципальной службе в Российской Федерации», а также Уставом города Москвы, законами города Москвы от 6 ноября 2002 года N 56 «Об организации местного самоуправления в городе Москве», от 22 октября 2008 года № 50 «О муниципальной службе в городе Москве», Уставом муниципального округа, муниципальными правовыми актами Совета депутатов для муниципальных служащих.

3. Руководитель аппарата Совета депутатов назначается на должность на срок, определенный Уставом муниципального округа в соответствии с Федеральным законом «Об общих принципах организации местного самоуправления в Российской Федерации».

4. Работа по настоящему Контракту является для руководителя аппарата Совета депутатов основной.

5. Руководитель аппарата Совета депутатов является муниципальным служащим, возглавляет аппарат Совета депутатов муниципального округа (далее – аппарат Совета депутатов) на принципах единоначалия, самостоятельно решает все вопросы, отнесенные к его компетенции.

6. Местом работы руководителя аппарата Совета депутатов является аппарат Совета депутатов.

7. Дата начала исполнения должностных обязанностей руководителя аппарата

_____.

(число, месяц, год)

2. Полномочия, права и обязанности руководителя аппарата Совета депутатов

1. Руководитель аппарата Совета депутатов исполняет полномочия по решению вопросов местного значения и полномочия по осуществлению переданных полномочий.

2. При исполнении полномочий по вопросам местного значения руководитель аппарата Совета депутатов:

1) от имени аппарата Совета депутатов приобретает и осуществляет имущественные и иные права и обязанности, выступает в суде без доверенности;

2) наделяет в установленном законодательством порядке иных лиц полномочиями по приобретению и осуществлению от имени аппарата Совета депутатов имущественных и иных прав и обязанностей, на выступление в суде от имени аппарата Совета депутатов;

3) представляет аппарат Совета депутатов в отношениях с иными органами местного самоуправления, муниципальными органами, органами государственной власти Российской Федерации, органами государственной власти города Москвы, иными государственными органами, гражданами и организациями;

4) в пределах своих полномочий издает постановления аппарата Совета депутатов по вопросам местного значения, а также распоряжения аппарата Совета депутатов по вопросам организации работы аппарата Совета депутатов;

5) организует и обеспечивает исполнение полномочий аппарата Совета депутатов по решению вопросов местного значения;

6) представляет на утверждение Совету депутатов проект бюджета муниципального округа (далее - местный бюджет) и отчет об исполнении местного бюджета;

7) вносит на рассмотрение Совета депутатов проекты решений Совета депутатов, предусматривающих осуществление расходов из средств местного бюджета, а также дает заключения на проекты таких решений;

8) в пределах своих полномочий организует выполнение решений Совета депутатов по вопросам местного значения;

9) представляет для утверждения Совету депутатов структуру аппарата Совета депутатов;

10) назначает и освобождает от должности муниципальных служащих аппарата Совета депутатов в соответствии с трудовым законодательством, законодательством о муниципальной службе, Уставом муниципального округа, принимает и увольняет с работы работников аппарата Совета депутатов, не являющихся муниципальными служащими;

11) применяет в соответствии с трудовым законодательством, законодательством о муниципальной службе, Уставом муниципального округа, муниципальными нормативными правовыми актами меры поощрения и дисциплинарной ответственности к муниципальным служащим и работникам аппарата Совета депутатов, не являющимся муниципальными служащими;

12) распоряжается средствами местного бюджета в соответствии с законодательством;

13) организует управление муниципальной собственностью в соответствии с законодательством;

14) получает в установленном порядке от организаций, расположенных на территории муниципального образования, необходимые для работы аппарата Совета депутатов сведения;

15) организует прием граждан и рассмотрение обращений граждан в аппарате Совета депутатов;

16) обеспечивает своевременное и качественное исполнение всех договоров и иных обязательств аппарата Совета депутатов;

17) обеспечивает осуществление закупок товаров, работ, услуг для обеспечения муниципальных нужд;

18) решает иные вопросы, отнесенные к его компетенции Уставом муниципального округа и муниципальными правовыми актами.

3. При исполнении полномочий по осуществлению переданных полномочий руководитель аппарата Совета депутатов:

1) организует и обеспечивает исполнение переданных полномочий;

2) обеспечивает исполнение правовых актов города Москвы по переданным полномочиям, в том числе правовых актов уполномоченных органов исполнительной власти города Москвы, осуществляющих государственный контроль за осуществлением органами местного самоуправления переданных полномочий;

3) предоставляет (обеспечивает предоставление) в уполномоченные органы исполнительной власти города Москвы в установленном порядке расчеты финансовых затрат, требуемых на осуществление переданных полномочий, отчеты об исполнении переданных полномочий, в том числе об использовании финансовых средств, иные документы и информацию, связанную с осуществлением переданных полномочий;

4) обеспечивает целевое использование и поддержание в надлежащем состоянии материальных средств, целевое использование финансовых средств, предоставленных органам местного самоуправления для осуществления переданных полномочий;

5) обеспечивает возврат в бюджет города Москвы не использованных в текущем финансовом году межбюджетных трансфертов, получаемых в форме субвенций;

6) вправе запрашивать и получать от органов государственной власти города Москвы информацию, касающуюся выполнения переданных полномочий, в том числе разъяснения и рекомендации по вопросам осуществления переданных полномочий;

7) обеспечивает условия для проведения контроля за реализацией аппаратом Совета депутатов переданных полномочий органами государственного контроля в части целевого расходования финансовых средств, проведения правовой экспертизы и анализа правовых актов аппарата Совета депутатов, принятых по вопросам реализации переданных полномочий, в формах, предусмотренных правовыми актами города Москвы;

8) в пределах своих полномочий издает постановления аппарата Совета депутатов по вопросам осуществления переданных полномочий;

9) реализует иные полномочия, установленные федеральными законами и законами города Москвы.

3. Оплата труда руководителя аппарата Совета депутатов

1. Оплата труда руководителя аппарата Совета депутатов производится в виде денежного содержания, которое состоит из:

- должностного оклада в соответствии с замещаемой им должностью муниципальной службы (далее - должностной оклад) в размере 23 530 рублей в месяц;

- ежемесячной надбавки к должностному окладу за классный чин в размере от 7 350 до 10 850 рублей в месяц*;

а также дополнительных выплат:

- ежемесячной надбавки за выслугу лет в размере от 0 до 30 процентов должностного оклада в месяц*;

- ежемесячной надбавки за особые условия муниципальной службы в размере от 150 до 200 процен-

тов должностного оклада в месяц*;

- премий за выполнение особо важных и сложных заданий;
- единовременной выплаты к очередному ежегодному оплачиваемому отпуску;
- иных ежемесячных и дополнительных выплат в соответствии с федеральным законодательством, законами города Москвы, Уставом муниципального округа.

* Конкретный размер будет установлен при заключении контракта в соответствии с Положением о порядке оплаты труда муниципальных служащих аппарата Совета депутатов муниципального округа Зябликово, утвержденным решением Совета депутатов от 07.02.2018 года №МЗБ-01-03-19/18 (в редакции от 11.09.2019 №МЗБ-01-03-54/19) Положением о порядке оплаты труда муниципальных служащих аппарата Совета депутатов муниципального округа Зябликово размещено на официальном сайте муниципального округа Зябликово по адресу: www.mos-zyablikovo.ru.

2. Размер и условия оплаты труда руководителя аппарата Совета депутатов устанавливаются Советом депутатов самостоятельно в соответствии с федеральными законами и законами города Москвы.

3. Денежное содержание руководителя аппарата Совета депутатов индексируется или повышается в соответствующих размерах и в сроки, установленные для государственных гражданских служащих города Москвы.

4. Рабочее (служебное) время и время отдыха

1. Рабочее (служебное) время руководителя аппарата Совета депутатов регулируется в соответствии с трудовым законодательством, федеральными законами и законами города Москвы о муниципальной службе.

2. Руководителю аппарата Совета депутатов предоставляется ежегодный основной оплачиваемый отпуск с сохранением замещаемой должности муниципальной службы и денежного содержания продолжительностью 30 календарных дней.

3. Руководителю аппарата Совета депутатов предоставляется ежегодный дополнительный оплачиваемый отпуск (продолжительностью не более 10 календарных дней) за выслугу лет, а также в случаях, предусмотренных федеральными законами и законами города Москвы.

4. Продолжительности ежегодного основного оплачиваемого отпуска и ежегодного дополнительного оплачиваемого отпуска суммируются, что составляет ежегодный оплачиваемый отпуск, который по желанию руководителя аппарата Совета депутатов может предоставляться по частям. При этом продолжительность одной части предоставляемого ежегодного оплачиваемого отпуска не может быть менее 14 календарных дней.

5. Руководителю аппарата Совета депутатов по его письменному заявлению решением Представителя нанимателя может предоставляться отпуск без сохранения денежного содержания в случаях, предусмотренных федеральными законами.

5. Срок действия настоящего Контракта

1. Контракт заключается на срок полномочий Совета депутатов, принявшего решение о назначении лица на должность руководителя аппарата Совета депутатов (до дня начала работы Совета депутатов нового созыва).

2. Полномочия руководителя аппарата Совета депутатов прекращаются в связи с истечением срока действия настоящего Контракта либо досрочно в соответствии с федеральными законами, законами города Москвы, Уставом муниципального округа.

3. При прекращении муниципальной службы руководитель аппарата Совета депутатов обязан возвратить в аппарат Совета депутатов все документы, содержащие служебную информацию, и передать служебные дела своему преемнику в установленном порядке.

6. Ответственность Сторон

1. За неисполнение и (или) ненадлежащее исполнение условий настоящего Контракта Стороны несут ответственность в соответствии с законодательством.

2. Руководитель аппарата Совета депутатов несет ответственность за неисполнение своих обязанностей, в том числе в части, касающейся осуществления переданных органам местного самоуправления отдельных государственных полномочий, в порядке и на условиях, установленных федеральными законами, законами города Москвы, Уставом муниципального округа.

7. Разрешение споров

Споры и разногласия по настоящему Контракту разрешаются по соглашению Сторон, а в случае если согласие не достигнуто - в порядке, предусмотренном федеральным законодательством.

8. Заключительные положения

1. Настоящий Контракт вступает в силу со дня его подписания обеими Сторонами и прекращается после окончания полномочий руководителя аппарата Совета депутатов.

2. По вопросам, не урегулированным настоящим Контрактом, Стороны руководствуются трудовым законодательством, законодательством о муниципальной службе.

3. Каждая из Сторон вправе ставить перед другой Стороной вопрос об изменении (уточнении) или дополнении настоящего Контракта, которые оформляются в виде письменных дополнительных соглашений и являются неотъемлемой частью настоящего Контракта.

4. Условия настоящего Контракта подлежат изменению только в случае изменения трудового законодательства, законодательства о муниципальной службе, Устава муниципального округа.

5. Настоящий Контракт составлен в двух экземплярах, имеющих одинаковую юридическую силу. Один экземпляр хранится Представителем нанимателя в личном деле руководителя аппарата Совета депутатов, другой - у руководителя аппарата Совета депутатов.

Представитель нанимателя
Совета депутатов
_____ (подпись)
(наименование должности, Ф.И.О.)

« » _____ 20__ г.

(место для печати)

Адрес: 115682, г. Москва
ул. Кустанайская
дом 3, корпус 2

Руководитель аппарата

_____(подпись)
(Ф.И.О.)

« » _____ 20__ г.

Паспорт:

серия _____

№ _____
выдан _____
(кем, когда)
Адрес: _____
_____
Телефон: _____

РЕШЕНИЕ

25.01.2023 №МЗБ-01-03-12/23

Об утверждении условий контракта для руководителя аппарата Совета депутатов муниципального округа Зябликово в части, касающейся осуществления полномочий по решению вопросов местного значения

В соответствии с абзацем первым части 3 статьи 37 Федерального закона от 6 октября 2003 года № 131-ФЗ «Об общих принципах организации местного самоуправления в Российской Федерации», частью 1 статьи 20.1 Закона города Москвы от 22 октября 2008 года № 50 «О муниципальной службе в городе Москве», пунктом 3 статьи 17 Устава муниципального округа Зябликово

Совет депутатов муниципального округа Зябликово решил:

1. Утвердить условия контракта для руководителя аппарата Совета депутатов муниципального округа Зябликово в части, касающейся осуществления полномочий по решению вопросов местного значения, согласно приложению к настоящему решению.

2. Опубликовать настоящее решение в бюллетене «Московский муниципальный вестник», разместить в информационно-телекоммуникационной сети «Интернет» в сетевом издании «Московский муниципальный вестник» и на официальном сайте муниципального округа Зябликово www.mos-zyablikovo.ru.

Глава муниципального округа Зябликово **Д.В. Семёнов**

Приложение к решению Совета депутатов муниципального округа Зябликово от 25.01.2023 №МЗБ-01-03-12/23

Условия контракта для руководителя аппарата Совета депутатов муниципального округа Зябликово в части, касающейся осуществления полномочий по решению вопросов местного значения

Руководитель аппарата Совета депутатов муниципального округа Зябликово:

1) от имени аппарата Совета депутатов муниципального округа Зябликово (далее – аппарат Совета депутатов) приобретает и осуществляет имущественные и иные права и обязанности, выступает в суде без доверенности;

2) уполномочивает в установленном законодательством порядке иных лиц полномочиями по приобретению и осуществлению от имени аппарата Совета депутатов имущественных и иных прав и обязанностей, на выступление в суде от имени аппарата Совета депутатов;

3) представляет аппарат Совета депутатов в отношениях с иными органами местного самоуправления, муниципальными органами, органами государственной власти Российской Федерации, органами государственной власти города Москвы, иными государственными органами, гражданами и организациями;

4) в пределах своих полномочий издает постановления аппарата Совета депутатов по вопросам местного значения, а также распоряжения аппарата Совета депутатов по вопросам организации работы аппарата Совета депутатов;

5) организует и обеспечивает исполнение полномочий аппарата Совета депутатов по решению вопросов местного значения;

6) представляет на утверждение Совету депутатов муниципального округа Зябликово (далее – Совет депутатов) проект бюджета муниципального округа Зябликово (далее - местный бюджет) и отчет об исполнении местного бюджета;

7) вносит на рассмотрение Совета депутатов проекты решений Совета депутатов, предусматривающих осуществление расходов из средств местного бюджета, а также дает заключения на проекты таких решений;

8) в пределах своих полномочий организует выполнение решений Совета депутатов по вопросам местного значения;

9) представляет для утверждения Совету депутатов структуру аппарата Совета депутатов;

10) назначает и освобождает от должности иных муниципальных служащих аппарата Совета депутатов в соответствии с трудовым законодательством, законодательством о муниципальной службе, Уставом муниципального округа Зябликово (далее – Устав), принимает и увольняет с работы работников аппарата Совета депутатов, не являющихся муниципальными служащими;

11) применяет в соответствии с трудовым законодательством, законодательством о муниципальной службе, Уставом, муниципальными нормативными правовыми актами меры поощрения и дисциплинарной ответственности к муниципальным служащим и работникам аппарата Совета депутатов, не являющимся муниципальными служащими;

12) распоряжается средствами местного бюджета в соответствии с законодательством;

13) организует управление муниципальной собственностью в соответствии с законодательством;

14) получает в установленном порядке от организаций, расположенных на территории муниципального округа Зябликово, необходимые для работы аппарата Совета депутатов сведения;

15) организует прием граждан и рассмотрение обращений граждан в аппарате Совета депутатов;

16) обеспечивает своевременное и качественное исполнение всех договоров и иных обязательств аппарата Совета депутатов;

17) обеспечивает осуществление закупок товаров, работ, услуг для обеспечения муниципальных нужд;

18) решает иные вопросы, отнесенные к его компетенции Уставом и муниципальными правовыми актами.

РЕШЕНИЕ

25.01.2023 №МЗБ-01-03-13/23

О сроке заключения контракта с лицом, назначенным на должность руководителя аппарата Совета депутатов муниципального округа Зябликово

Руководствуясь абзацем вторым части 6 статьи 37 Федерального закона от 6 октября 2003 года № 131-ФЗ «Об общих принципах организации местного самоуправления в Российской Федерации», частью 13 статьи 16 Закона города Москвы от 6 ноября 2002 года № 56 «Об организации местного самоуправления в городе Москве», частью 7 статьи 20 Закона города Москвы от 22 октября 2008 года № 50 «О муниципальной службе в городе Москве», пунктом 2 статьи 17 Устава муниципального округа Зябликово, пунктом 13 статьи 8.1 Регламента Совета депутатов муниципального округа Зябликово, утвержденного решением Совета депутатов муниципального округа Зябликово от 03 июня 2015 года №МЗБ-03-64/15 (в редакции от 18.01.2023 №МЗБ-01-03-05/23),

Совет депутатов муниципального округа Зябликово решил:

1. Установить, что глава муниципального округа Зябликово и лицо, назначенное на должность руководителя аппарата Совета депутатов муниципального округа Зябликово, должны заключить контракт в срок, не превышающий 30 дней со дня его назначения.

2. Опубликовать настоящее решение в бюллетене «Московский муниципальный вестник», разместить в информационно-телекоммуникационной сети «Интернет» в сетевом издании «Московский муниципальный вестник» и на официальном сайте муниципального округа Зябликово www.mos-zyablikovo.ru.

Глава муниципального округа Зябликово **Д.В. Семёнов**

МУНИЦИПАЛЬНЫЙ ОКРУГ НАГАТИНО-САДОВНИКИ В ГОРОДЕ МОСКВЕ

СОВЕТ ДЕПУТАТОВ

РЕШЕНИЕ

17 января 2023 года № МНС-01-03-01

О внесении изменений в решение Совета депутатов муниципального округа Нагатино-Садовники от 20 декабря 2022 года № МНС-01-03-94 «Об утверждении графика заседаний Совета депутатов муниципального округа Нагатино-Садовники по заслушиванию отчета главы управы района Нагатино-Садовники города Москвы и информации руководителей городских организаций за 2022 год»

В целях осуществления Советом депутатов отдельных полномочий города Москвы, установленных пунктами 1, 3-6, 9 части 1 статьи 1 Закона города Москвы от 11 июля 2012 года № 39 «О наделении органов местного самоуправления муниципальных округов в городе Москве отдельными полномочиями города Москвы», решением Совета депутатов муниципального округа Нагатино-Садовники от 14 ноября 2013 года № МНС-01-03-109 «Об утверждении Регламента реализации полномочий по заслушиванию отчета главы управы района Нагатино-Садовники города Москвы и информации руководителей городских организаций», рассмотрев обращения врио начальника Отдела МВД России по району Нагатино-Садовники города Москвы, директора Государственного бюджетного учреждения города Москвы «Жилищник района Нагатино-Садовники» о переносе даты заслушивания,

Совет депутатов муниципального округа Нагатино-Садовники решил:

1. Внести следующие изменения в решение Совета депутатов муниципального округа Нагатино-Садовники от 20 декабря 2022 года № МНС-01-03-94 «Об утверждении графика заседаний Совета депутатов муниципального округа Нагатино-Садовники по заслушиванию отчета главы управы района Нагатино-Садовники города Москвы и информации руководителей городских организаций за 2022 год»:

1.1. абзац второй пункта 1 решения изложить в следующей редакции:

«**17.01.2023 -** заслушивание информации руководителя Межрайонного МФЦ предоставления государственных услуг районов Нагорный и Нагатино-Садовники»;»

1.2. абзац третий пункта 1 решения изложить в следующей редакции:

«**14.02.2023 –** заслушивание отчетов:

- главы управы района Нагатино-Садовники города Москвы,
- начальника Отдела МВД России по району Нагатино-Садовники города Москвы,
- заслушивание информации:
- директора Государственного бюджетного учреждения города Москвы Территориальный центр со-

циального обслуживания «Коломенское» филиалов «Нагатино-Садовники» и «Нагатино»,

- директора Государственного бюджетного учреждения города Москвы «Жилищник района Нагатино-Садовники»;».

2. Направить настоящее решение в Департамент территориальных органов исполнительной власти города Москвы, префектуру Южного административного округа города Москвы, управу района Нагатино-Садовники города Москвы.

3. Настоящее решение вступает в силу с даты его принятия.

4. Опубликовать настоящее решение в бюллетене «Московский муниципальный вестник» и сетевом издании «Московский муниципальный вестник», разместить на официальном сайте муниципального округа Нагатино-Садовники в информационно-телекоммуникационной сети «Интернет» www.n-sadovniki.ru.

5. **Контроль** за исполнением настоящего решения возложить на **главу муниципального округа Нагатино-Садовники Михареву Н.Б.**

Глава муниципального округа
Нагатино-Садовники **Н.Б. Михарева**

РЕШЕНИЕ

17 января 2023 года № МНС-01-03-02

Об информации руководителя Межрайонного МФЦ предоставления государственных услуг районов Нагорный и Нагатино-Садовники о работе учреждения в 2022 году

В соответствии с пунктом 4 части 1 статьи 1 Закона города Москвы от 11 июля 2012 года № 39 «О наделении органов местного самоуправления муниципальных округов в городе Москве отдельными полномочиями города Москвы», постановлением Правительства Москвы от 10 сентября 2012 года № 474-ПП «О порядке ежегодного заслушивания Советом депутатов муниципального округа отчета главы управы района и информации руководителей городских организаций», решением Совета депутатов муниципального округа Нагатино-Садовники от 14 ноября 2013 года № МНС-01-03-109 «Об утверждении Регламента реализации полномочий по заслушиванию отчета главы управы района Нагатино-Садовники города Москвы и информации руководителей городских организаций», заслушав информацию руководителя Межрайонного МФЦ предоставления государственных услуг районов Нагорный и Нагатино-Садовники Некрасовой Н.А. о работе учреждения в 2022 году,

Совет депутатов муниципального округа Нагатино-Садовники решил:

1. Принять к сведению информацию руководителя Межрайонного МФЦ предоставления государственных услуг районов Нагорный и Нагатино-Садовники о работе учреждения в 2022 году.

2. Направить настоящее решение в Департамент территориальных органов исполнительной власти города Москвы, Государственное бюджетное учреждение города Москвы «Многофункциональные центры предоставления государственных услуг города Москвы», Межрайонный МФЦ предоставления государственных услуг районов Нагорный и Нагатино-Садовники.

3. Опубликовать настоящее решение в бюллетене «Московский муниципальный вестник» и се-

тевом издании «Московский муниципальный вестник», разместить на официальном сайте муниципального округа Нагатино-Садовники в информационно-телекоммуникационной сети «Интернет» www.n-sadovniki.ru.

4. **Контроль** за выполнением настоящего решения возложить **на главу муниципального округа Нагатино-Садовники Михареву Н.Б.**

Глава муниципального округа
Нагатино-Садовники **Н.Б. Михарева**

РЕШЕНИЕ

17 января 2023 года № МНС-01-03-03

О согласовании проекта схемы размещения сезонного (летнего) кафе при стационарном предприятии общественного питания на территории района Нагатино-Садовники города Москвы по адресу: проспект Андропова, д.22

В соответствии с пунктом 2 части 5 статьи 1 Закона города Москвы от 11 июля 2012 года № 39 «О наделении органов местного самоуправления муниципальных округов в городе Москве отдельными полномочиями города Москвы», постановлением Правительства Москвы от 06 марта 2015 года № 102-ПП «О размещении сезонных (летних) кафе при стационарных предприятиях общественного питания», рассмотрев обращение префектуры Южного административного округа города Москвы от 27 декабря 2022 года № 01-23-8438/2, поступившее в Совет депутатов муниципального округа Нагатино-Садовники 28 декабря 2022 года № 01-14-63/22,

Совет депутатов муниципального округа Нагатино-Садовники решил:

1. Согласовать проект схемы размещения сезонного (летнего) кафе при стационарном предприятии общественного питания на территории района Нагатино-Садовники города Москвы по адресу: проспект Андропова, д.22, общей площадью 55,0 кв.м.

2. Направить настоящее решение в Департамент территориальных органов исполнительной власти города Москвы, префектуру Южного административного округа города Москвы, управу района Нагатино-Садовники города Москвы.

3. Опубликовать настоящее решение в бюллетене «Московский муниципальный вестник» и сетевом издании «Московский муниципальный вестник», разместить на официальном сайте муниципального округа Нагатино-Садовники в информационно-телекоммуникационной сети «Интернет» www.n-sadovniki.ru.

4. **Контроль** за выполнением настоящего решения возложить **на главу муниципального округа Нагатино-Садовники Михареву Н.Б.**

Глава муниципального округа
Нагатино-Садовники **Н.Б. Михарева**

РЕШЕНИЕ

17 января 2023 года № МНС-01-03-04

О проекте схемы размещения постаматов, подключаемых к сети «Московский постамат», на территории района Нагатино-Садовники города Москвы

В соответствии с пунктом 3 части 5 статьи 1 Закона города Москвы от 11 июля 2012 года № 39 «О наделении органов местного самоуправления муниципальных округов в городе Москве отдельными полномочиями города Москвы», пунктами 20 и 22 приложения 1 к постановлению Правительства Москвы от 3 февраля 2011 года № 26-ПП «О размещении нестационарных торговых объектов, расположенных в городе Москве на земельных участках, в зданиях, строениях и сооружениях, находящихся в государственной собственности», пунктом 2.1 приложения к постановлению Правительства Москвы от 10 июня 2022 года № 1058-ПП «О реализации в городе Москве проекта «Московский постамат» и внесении изменений в постановление Правительства Москвы от 3 февраля 2011 года № 26-ПП», рассмотрев обращение префектуры Южного административного округа города Москвы от 9 января 2023 года № 01-23-13/3, поступившее в Совет депутатов муниципального округа Нагатино-Садовники 9 января 2023 года № 01-14-01/23,

Совет депутатов муниципального округа Нагатино-Садовники решил:

1. Проект схемы размещения постаматов, подключаемых к сети «Московский постамат», на территории района Нагатино-Садовники города Москвы:

1) согласовать в части размещения постамата по адресу: Академика Миллионщикова ул., вл. 19, согласно приложению к настоящему решению;

2) отказать в согласовании размещения постаматов в связи с созданием при их размещении помех движению пешеходов по следующим адресам:

- Коломенский проезд, вл. 1, корп. 1 (остановка городского пассажирского транспорта «Коломенский проезд, 23», улица Садовники (от центра);
- Нагатинская ул., вл. 29, корп. 1 (остановка городского пассажирского транспорта «МФЦ Нагатинский затон», Нагатинская ул. (в центр);
- проспект Андропова, вл. 42, корп. 1 (остановка городского пассажирского транспорта «просп. Андропова, 42», проспект Андропова (от центра).

2. Направить настоящее решение в Департамент территориальных органов исполнительной власти города Москвы и префектуру Южного административного округа города Москвы не позднее трех календарных дней со дня его принятия.

3. Опубликовать настоящее решение в бюллетене «Московский муниципальный вестник» и сетевом издании «Московский муниципальный вестник», разместить на официальном сайте муниципального округа Нагатино-Садовники в информационно-телекоммуникационной сети «Интернет» www.n-sadovniki.ru.

4. **Контроль** за выполнением настоящего решения возложить **на главу муниципального округа Нагатино-Садовники Михареву Н.Б.**

Глава муниципального округа
Нагатино-Садовники **Н.Б. Михарева**

Приложение
к решению Совета депутатов
муниципального округа
Нагатино-Садовники
17 января 2023 года
№ МНС-01-03-04

Проект схемы размещения постамата, подключаемого к сети «Московский постамат», на территории района Нагатино-Садовники города Москвы

№ п/п	Адрес размещения	Наименование остановки городского пассажирского транспорта	Площадь места размещения (кв.м)	Период размещения
1	Академика Миллионщикова ул., вл. 19	остановка «ул. Академика Миллионщикова, 23», улица Академика Миллионщикова (в центр)	2	с 1 января по 31 декабря

РЕШЕНИЕ

17 января 2023 года № МНС-01-03-05

Об итогах работы в 2022 году Комиссии по противодействию коррупции в органах местного самоуправления муниципального округа Нагатино-Садовники

В рамках обеспечения реализации Федерального закона от 25 декабря 2008 года № 273-ФЗ «О противодействии коррупции», в соответствии с решением Совета депутатов муниципального округа Нагатино-Садовники от 26 сентября 2013 года № МНС-01-03-74 «Об образовании Комиссии по противодействию коррупции в органах местного самоуправления муниципального округа Нагатино-Садовники», заслушав отчет председателя Комиссии по противодействию коррупции в органах местного самоуправления муниципального округа Нагатино-Садовники (далее - Комиссия) о работе в 2022 году,

Совет депутатов муниципального округа Нагатино-Садовники решил:

1. Принять к сведению отчет председателя Комиссии Михаревой Н.Б. о работе Комиссии в 2022 году (приложение).

2. Опубликовать настоящее решение в бюллетене «Московский муниципальный вестник», сетевом издании «Московский муниципальный вестник» и разместить на официальном сайте муниципального округа Нагатино-Садовники в информационно-телекоммуникационной сети «Интернет» www.n-sadovniki.ru.

3. Контроль за выполнением настоящего решения возложить **на главу муниципального округа Нагатино-Садовники Михареву Н.Б.**

Глава муниципального округа
Нагатино-Садовники **Н.Б. Михарева**

Полный текст настоящего решения, включая приложение к нему, опубликован в официальном сетевом издании «Московский муниципальный вестник» (amom-mmv.ru) 6 февраля 2023 года.

МУНИЦИПАЛЬНЫЙ ОКРУГ ОРЕХОВО-БОРИСОВО СЕВЕРНОЕ В ГОРОДЕ МОСКВЕ

СОВЕТ ДЕПУТАТОВ

РЕШЕНИЕ

17 января 2023 года № 01-06-01/23

Об отчете главы управы о результатах деятельности управы района Орехово-Борисово Северное города Москвы в 2022 году

В соответствии с пунктом 1 части 1 статьи 1 Закона города Москвы от 11 июля 2012 года № 39 «О наделении органов местного самоуправления муниципальных округов в городе Москве отдельными полномочиями города Москвы» и по результатам заслушивания ежегодного отчета главы управы района Орехово-Борисово Северное города Москвы о деятельности управы района,

Совет депутатов решил:

1. Принять отчет главы управы района Орехово-Борисово Северное города Москвы Силкина Евгения Ивановича о результатах деятельности управы района Орехово-Борисово Северное в 2022 году к сведению.
2. Направить настоящее решение в управу района, префектуру Южного административного округа города Москвы, Департамент территориальных органов исполнительной власти города Москвы.
3. Опубликовать настоящее решение в бюллетене «Московский муниципальный вестник» и разместить на официальном сайте www.mo-obs.ru.
4. Настоящее решение вступает в силу со дня его принятия.
5. Контроль за исполнением настоящего решения возложить на главу муниципального округа Орехово-Борисово Северное Дмитриеву Наталию Николаевну.

Глава муниципального округа Орехово-Борисово Северное **Н.Н. Дмитриева**

РЕШЕНИЕ

17 января 2023 № 01-06-02/23

О внесении изменений в решение Совета депутатов муниципального округа Орехово-Борисово Северное от 13 декабря 2022 года № 01-03-72 «О бюджете муниципального округа Орехово-Борисово Северное на 2023 год и плановый период 2024 и 2025 годов»

В соответствии с Федеральным Законом от 6 октября 2003 года № 131 «Об общих принципах организации местного самоуправления в Российской Федерации», Бюджетным кодексом Российской Федерации, Законами города Москвы от 6 ноября 2002 года № 56 «Об организации местного самоуправления в городе Москве», от 10 сентября 2008 года № 39 «О бюджетном устройстве и бюджетном процессе в городе Москве», Законом города Москвы от 02 ноября 2022 года № 30 «О бюджете города Москвы на 2023 год и плановый период 2024 и 2025 годов», Уставом муниципального округа Орехово-Борисово Северное

Совет депутатов муниципального округа Орехово-Борисово Северное решил:

1. Внести в решение Совета депутатов муниципального округа Орехово-Борисово Северное от 13 декабря 2022 года № 01-03-72 «О бюджете муниципального округа Орехово-Борисово Северное на 2023 год и плановой период 2024 и 2025 годов» следующие изменения:

1.1. В пункте 1.1 решения:

- текст «общий объем расходов бюджета в сумме **26 697,00 тыс. рублей**» заменить на текст «общий объем расходов бюджета в сумме **27 697,00 тыс. рублей»**;

- текст «дефицит (профицит) в сумме **0,0 тыс. рублей»** заменить на текст «дефицит в сумме **1 000,00 тыс. рублей»**;

1.2. Приложения 2, 3, 4, 5 изложить в новой редакции согласно приложениям 1, 2, 3, 4 к настоящему решению соответственно.

2. Опубликовать настоящее решение в Бюллетени «Московский муниципальный вестник» и разместить на официальном сайте www.mo-obs.ru.

3. Контроль за исполнением настоящего решения возложить на **главу муниципального округа Орехово-Борисово Северное Н.Н. Дмитриеву.**

Глава муниципального округа
Орехово-Борисово Северное **Н.Н. Дмитриева**

Полный текст настоящего решения, включая приложения к нему, опубликован в официальном сетевом издании «Московский муниципальный вестник» (amom-mmv.ru) 6 февраля 2023 года.

РЕШЕНИЕ

17 января 2023 № 01-06-03/23

О внесении изменений в решение Совета депутатов муниципального округа Орехово-Борисово Северное от 11 сентября 2018 года № 01-03-69 «Об утверждении Порядка обеспечения доступа к информации о деятельности органов местного самоуправления муниципального округа Орехово-Борисово Северное»

В соответствии с Федеральным законом от 9 февраля 2009 года № 8-ФЗ «Об обеспечении доступа к информации о деятельности государственных органов и органов местного самоуправления»,

Совет депутатов муниципального округа Орехово-Борисово Северное решил:

1. Внести в решение Совета депутатов муниципального округа Орехово-Борисово Северное от 11 сентября 2018 года № 01-03-69 «Об утверждении Порядка обеспечения доступа к информации о деятельности органов местного самоуправления муниципального округа Орехово-Борисово Северное» следующие изменения:

1) в подпункте «б» пункта 5 приложения к решению после слов «(далее – официальный сайт)» дополнить словами «и на официальной странице органов местного самоуправления в определенных Правительством Российской Федерации информационных системах и (или) программах для электронных вычислительных машин (далее – официальная страница)»;

2) пункт 9 приложения к решению изложить в следующей редакции:

«9. В целях обеспечения права неограниченного круга лиц на доступ к информации, размещаемой на официальном сайте, официальной странице, в помещении аппарата Совета депутатов создается пункт подключения к официальному сайту, официальной странице.»;

3) наименование раздела «Размещение информации на официальном сайте» приложения к решению после слова «сайте» дополнить словами «и официальной странице»;

4) пункт 16 приложения к решению изложить в следующей редакции:

«16.Технологические и программные средства обеспечения пользования официальным сайтом и официальной страницей должны обеспечивать доступ пользователей информацией для ознакомления с информацией, размещенной на официальном сайте и официальной странице, на основе общедоступного программного обеспечения.»;

5) пункт 17 приложения к решению изложить в следующей редакции:

«17. Для просмотра официального сайта не должна предусматриваться установка на компьютере пользователей информацией специально созданных с этой целью технологических и программных средств.»;

6) пункт 18 приложения к решению изложить в следующей редакции:

«18. Пользователю должна предоставляться наглядная информация о структуре официального сайта.»;

7) в пункте 20 приложения к решению после слова «сайте» дополнить словами «и официальной странице»;

8) в первом предложении пункта 22 приложения к решению после слов «размещенной на официальном сайте» дополнить словами «и официальной странице».

2. Опубликовать настоящее решение в бюллетене «Московский муниципальный вестник» и разместить на официальном сайте муниципального округа Орехово-Борисово www.mo-obs.ru.

3. Контроль за выполнением настоящего решения возложить на главу муниципального округа Орехово-Борисово Северное Дмитриеву Н.Н.

Глава муниципального округа
Орехово-Борисово Северное **Н.Н. Дмитриева**

РЕШЕНИЕ

17 января 2023 года № 01-06-06/23

О направлении средств стимулирования управы района Орехово-Борисово Северное города Москвы на реализацию мероприятий по благоустройству дворовых территорий в районе Орехово-Борисово Северное города Москвы

В соответствии с постановлением Правительства Москвы от 26 декабря 2012 года № 849-ПП «О стимулировании управ районов города Москвы», рассмотрев обращение управы района Орехово-Борисово Северное города Москвы от 11 января 2023 года № ОС-16-8/23,

Совет депутатов муниципального округа Орехово-Борисово Северное решил:

1. Согласовать направление средств стимулирования управы района Орехово-Борисово Северное города Москвы на реализацию мероприятий по благоустройству дворовых территорий в районе Орехово-Борисово Северное города Москвы в 2023 году согласно приложению к настоящему решению.
2. Опубликовать настоящее решение в бюллетене «Московский муниципальный вестник» и сетевом издании «Московский муниципальный вестник».
3. Направить настоящее решение в управу Орехово-Борисово Северное города Москвы и Департамент территориальных органов исполнительной власти города Москвы в течение трех дней со дня его принятия.

Глава муниципального округа
Орехово-Борисово Северное **Н.Н. Дмитриева**

Приложение
к решению Совета депутатов
муниципального округа
Орехово-Борисово Северное
от 17 января 2023 года № 01-06-06/23

Мероприятия
по благоустройству дворовых территорий в районе Орехово-Борисово Северное города Москвы в 2023 году за счет средств стимулирования управы района Орехово-Борисово Северное города Москвы

п/п	Адрес объекта	Функциональное назначение планируемых работ	Ориентировочная стоимость работ (тыс. руб.)
1.1	Борисовский пр., д.1, корпус 2	Установка бортового камня	1 263,8382
		Цветочное оформление	32,60385
		Посадка деревьев	14,22887
		Ремонт синтетического покрытия детской площадки	2 469,19501
		Установка игровых МАФ	6 051,30075
		Замена ограждения	1 848,97486
		Установка урн и лавочек	704,654
		Ремонт пешеходного тротуара	533,67182
		Ремонт лестницы	445,55807
		Устройство брусчатки	236,20655
		Итого по объекту:	**13 600,23198**
1.2	Борисовский пр., д.3, корпус 1	Установка бортового камня	895,87246
		Ремонт синтетического покрытия	6 005,16509
		Установка игровых МАФ	5378,12007
		Ремонт пешеходного тротуара	136,82399
		Устройство габионов	683,36819
		Посадка деревьев, кустарников	372,59899
		Устройство газона	51,23508
		Установка урн и лавочек	491,657
		Итого по объекту:	**14 014,84087**
1.3	Каширское шоссе, д. 86, корп.2	Установка бортового камня	1 489,09536
		Установка игровых МАФ	9 745,36336
		Ремонт синтетического покрытия детской площадки	3 613,13907
		Установка урн и лавочек	405,861
		Ремонт лестницы	2 101,75114
		Ремонт пешеходного тротуара	59,9234
		Итого по объекту:	**17 415,13333**
		ИТОГО ПО ВСЕМ ОБЪЕКТАМ:	**45 030,20618**

МУНИЦИПАЛЬНЫЙ ОКРУГ ЦАРИЦЫНО В ГОРОДЕ МОСКВЕ

СОВЕТ ДЕПУТАТОВ

РЕШЕНИЕ

18.01.2023 №ЦА-01-05-01/01

О проекте схемы размещения постаматов, подключаемых к сети «Московский постамат», на территории района Царицыно города Москвы

В соответствии с пунктом 3 части 5 статьи 1 Закона города Москвы от 11 июля 2012 года № 39 «О наделении органов местного самоуправления муниципальных округов в городе Москве отдельными полномочиями города Москвы», пунктами 20 и 22 приложения 1 к постановлению Правительства Москвы от 3 февраля 2011 года № 26-ПП «О размещении нестационарных торговых объектов, расположенных в городе Москве на земельных участках, в зданиях, строениях и сооружениях, находящихся в государственной собственности», пунктом 2.1 приложения к постановлению Правительства Москвы от 10 июня 2022 года № 1058-ПП «О реализации в городе Москве проекта «Московский постамат» и внесении изменений в постановление Правительства Москвы от 3 февраля 2011 года № 26-ПП», рассмотрев обращение префектуры Южного административного округа города Москвы от 09 января 2023 года №01-23-16/3

Совет депутатов муниципального округа Царицыно решил:

1. Согласовать проект схемы размещения постаматов, подключаемых к сети «Московский постамат», на территории района Царицыно города Москвы согласно приложению 1 настоящему решению.
2. Отказать в согласовании проекта схемы размещения постаматов, подключаемых к сети «Московский постамат», на территории района Царицыно города Москвы, в связи с нарушением интересов жителей муниципального округа Царицыно по адресам согласно приложению 2 настоящему решению.
3. Направить настоящее решение в Департамент территориальных органов исполнительной власти города Москвы, префектуру Южного административного округа города Москвы, управу района Царицыно города Москвы не позднее трех календарных дней со дня его принятия.
4. Опубликовать настоящее решение в бюллетене «Московский муниципальный вестник», сетевом издании «Московский муниципальный вестник» и разместить на официальном сайте муниципального округа Царицыно в информационно-телекоммуникационной сети Интернет - *www.mcaricino.ru.*

Глава муниципального округа Царицыно **Д.В. Хлестов**

Приложение 1
к решению Совета депутатов
муниципального округа
Царицыно
от 18 января 2023 года
№ЦА-01-05-01/01

Проект схемы размещения постаматов, подключаемых к сети «Московский постамат», на территории района Царицыно города Москвы

№ п/п	Адрес размещения	Наименование остановки городского пассажирского транспорта	Площадь места размещения (кв.м)	Период размещения
1	2	3	4	5
1	Ереванская ул., вл. 27, (остановка «Ереванская ул., вл. 28», Ереванская улица (в центр))	«Ереванская ул., вл. 28», Ереванская улица (в центр) (7668)	2	с 1 января по 31 декабря
2	Севанская ул., вл. 48, корп. 1 (остановка «Севанская ул., 15», Севанская улица (от центра))	«Севанская ул., 15», Севанская улица (от центра) (6842)	1	с 1 января по 31 декабря
3	ул. Медиков, вл. 4, (остановка «Ул. Медиков», улица Медиков (в центр))	«Ул. Медиков», улица Медиков (в центр) (6891)	2	с 1 января по 31 декабря
4	Ереванская ул., вл. 15, корп. 1 (остановка «Школа», Ереванская улица (в центр))	«Школа», Ереванская улица (в центр) (3259)	2	с 1 января по 31 декабря

Приложение 2
к решению Совета депутатов
муниципального округа
Царицыно
от 18 января 2023 года
№ЦА-01-05-01/01

Отказ в согласовании проекта схемы размещения постаматов, подключаемых к сети «Московский постамат», на территории района Царицыно города Москвы

№ п/п	Адрес размещения	Наименование остановки городского пассажирского транспорта	Площадь места размещения (кв.м)	Период размещения
1	2	3	4	5
1	Луганская ул., вл. 4, корп. 1 (остановка «Детская п-ка» Луганская улица (в центр))	«Детская п-ка» Луганская улица (в центр) (7002)	1	с 1 января по 31 декабря
2	Кавказский бульвар, вл. 29, корп. 1 (остановка «Кавказский бул., 18», Кавказский бульвар (в центр))	«Кавказский бул., 18», Кавказский бульвар (в центр), (3278)	2	с 1 января по 31 декабря
3	ул. Медиков, вл. 15, (остановка «Каспийская ул.», улица Медиков (в центр))	«Каспийская ул.», улица Медиков (в центр), (6889)	1	с 1 января по 31 декабря
4	Пролетарский проспект, вл. 29, (остановка «Метро Кантемировская», Пролетарский проспект (в центр))	«Метро Кантемировская», Пролетарский проспект (в центр), (6854)	1	с 1 января по 31 декабря

5	Ереванская ул., вл. 2, корп. 1 (остановка «Районный центр «Эльбрус», Ереванская улица (от центра))	«Районный центр «Эльбрус», Ереванская улица (от центра) (3532)	1	с 1 января по 31 декабря
6	Севанская ул., вл. 8, (остановка «Севанская ул., 12», Севанская улица (от центра))	«Севанская ул., 12», Севанская улица (от центра) (7663)	2	с 1 января по 31 декабря
7	Ереванская ул., вл. 16, корп. 1 (остановка «Школа», Ереванская улица (от центра))	«Школа», Ереванская улица (от центра) (3279)	1	с 1 января по 31 декабря
8	Севанская ул., вл. 23а, (остановка «Севанская ул.», Севанская улица (в центр))	«Севанская ул.», Севанская улица (в центр) (6830)	1	с 1 января по 31 декабря

РЕШЕНИЕ

18.01.2023 №ЦА-01-05-01/02

О проведении дополнительных мероприятий по социально- экономическому развитию района Царицыно города Москвы в 2023 году

В соответствии с пунктом 2 части 2 и с частью 6 статьи 1 Закона города Москвы от 11 июля 2012 года № 39 «О наделении органов местного самоуправления муниципальных округов в городе Москве отдельными полномочиями города Москвы», постановлением Правительства от 13 сентября 2012 года № 484-ПП «О дополнительных мероприятиях по социально-экономическому развитию районов города Москвы», принимая во внимание обращение главы управы района Царицыно города Москвы от 16 января 2023 года №ЦА-16-12/3 о согласовании дополнительных мероприятий по социально-экономическому развитию района в 2023 году

Совет депутатов муниципального округа Царицыно решил:

1. Провести дополнительные мероприятия по социально-экономическому развитию района Царицыно города Москвы в 2023 году на сумму 10 537 900 (Десять миллионов пятьсот тридцать семь тысяч девятьсот) рублей 00 копеек, согласно приложению 1 к настоящему решению.
2. Определить закрепление депутатов Совета депутатов муниципального округа Царицыно для участия в работе комиссий по открытию и приемке работ, в рамках дополнительных мероприятий по социально-экономическому развитию района Царицыно в 2023 году, а также об участии в контроле за ходом этих работ согласно приложению 2 к настоящему решению.
3. Главе управы района Царицыно города Москвы обеспечить реализацию мероприятий, указанных в пункте 1 настоящего решения.
4. Настоящее решение направить в Департамент территориальных органов исполнительной власти города Москвы, префектуру Южного административного округа города Москвы и управу района Царицыно города Москвы.
5. Опубликовать настоящее решение в бюллетене «Московский муниципальный вестник», разместить на официальном сайте муниципального округа Царицыно в информационно-телекоммуникационной сети «Интернет»»: www.mcaricino.ru.
6. Контроль за выполнением настоящего решения возложить на главу муниципального округа Царицыно Хлестова Дмитрия Владимировича.

Глава муниципального округа Царицыно **Д.В. Хлестов**

Приложение 1
к решению Совета депутатов
муниципального округа Царицыно
от 18 января 2023 года №ЦА-01-05-01/02

Дополнительные мероприятия по социально-экономическому развитию района Царицыно города Москвы в 2023 году

№ п/п	Адрес	Серия	Год постройки	Вид работ (разработка ПСД, проведение СМР)	Объемы работ		Стоимость, руб.
					Натуральные показатели	Ед. измер	
1	2	3	4	5	6	7	8
1	Бехтерева ул. д.45 к.1	1-515	1968	замена дверей входных, мусорокамер и подвалов	10	шт.	721 830,63
2	Бехтерева ул. д.47 к.1	П-44-1/17	1995	замена дверей входных, мусорокамер и подвалов	6	шт.	415 480,30
3	Бехтерева ул. д.47 к.2	П-44-1/17	1995	замена дверей входных, мусорокамер и подвалов	6	шт.	410 622,14
4	Бехтерева ул. д.51 к.2	П-44	1995	Замена окон в МОП	82,9	м2	1 241 465,79
5	Ереванская ул. д.12 к .3	1-515	1964	замена входных дверей	4	шт.	319 465,89
6	Ереванская ул. д.12 к .4	1-510	1965	замена входных дверей	4	шт.	319 465,89
7	Ереванская ул. д.22 к .2	1-510	1966	замена входных дверей	6	шт.	478 159,26
8	Ереванская ул. д.25	1-515	1965	замена входных дверей	5	шт.	398 754,85
9	Ереванская ул. д.31	1-515	1965	замена входных дверей	5	шт.	398 754,85
10	Кантемировская ул. д.31 к.4	инд.	1984	замена окон в МОП	12,15	м2	182 805,37
11	Каспийская ул. д.10	II-18/22	1971	замена окон в МОП	81,2	м2	1 110 805,27
12	Медиков ул. д.28 к .3	П-49Д	1974	замена окон в МОП	53,4	м2	763 316,67
13	Севанская ул. д.25/31	П-68	1979	замена магистралей ХВС, ГВС и ЦО на чердаке	335	м.п	904 086,67
14	Кавказский бульвар, д.50	П-44	1997	замена входных дверей	5	шт.	387 140,04
15	Кавказский бульвар, д.50	П-44	1997	Замена окон в МОП	86,3	м2	1 270 645,08
16	Луганская ул. д.1	П-3/16	1997	замена стояков ГВС	230	пог.м	724 678,34
	Материальная помощь льготным категориям граждан						**490422,96**
	ИТОГО по району Царицыно						**10 537 900,00**

Приложение 2
к решению Совета депутатов
муниципального округа
Царицыно
от 18 января 2023 года
№ЦА-01-05-01/02

Закрепление депутатов Совета депутатов муниципального округа Царицыно для участия в работе комиссий по открытию и приемке работ, в рамках проведения дополнительных мероприятий по социально-экономическому развитию района Царицыно в 2023 году

№ п/п	Адрес	Ф.И.О. основного депутата	Ф.И.О. резервного депутата
1	Бехтерева ул. д.45 к.1	Хлестов Д.В.	Шабашева Н.В.
2	Бехтерева ул. д.47 к.1	Хлестов Д.В.	Шабашева Н.В.
3	Бехтерева ул. д.47 к.2	Гаврилина М.С.	Тютюнникова Е.В.
4	Бехтерева ул. д.51 к.2	Гаврилина М.С.	Тютюнникова Е.В.
5	Ереванская ул. д.12 к .3	Видутина О.В.	Тишкова Е.А.
6	Ереванская ул. д.12 к .4	Видутина О.В.	Тишкова Е.А.
7	Ереванская ул. д.22 к .2	Видутина О.В.	Тишкова Е.А.
8	Ереванская ул. д.25	Булатов А.А.	Рубцова Е.А.
9	Ереванская ул. д.31	Тишкова Е.А.	Видутина О.В.
10	Кантемировская ул. д.31 к.4	Тишкова Е.А.	Видутина О.В.
11	Каспийская ул. д.10	Тишкова Е.А.	Видутина О.В.
12	Медиков ул. д.28 к .3	Тишкова Е.А.	Видутина О.В.
13	Севанская ул. д.25/31	Шмакова О.С.	Хлестов Д.В.
14	Кавказский бульвар, д.50	Шабашева Н.В.	Хлестов Д.В.
15	Кавказский бульвар, д.50	Шабашева Н.В.	Хлестов Д.В.
16	Луганская ул. д.1	Булатов А.А.	Рубцова Е.А.

РЕШЕНИЕ

18.01.2023 №ЦА-01-05-01/03

Об отчете начальника Отдела МВД России по району Царицыно города Москвы о работе отдела в 2022 году

В соответствии с частью 3 статьи 8 Федерального закона Российской Федерации от 7 февраля 2011 года № 3-ФЗ «О полиции», Приказом МВД РФ от 30 августа 2011 года № 975 «Об организации и проведении отчетов должностных лиц территориальных органов МВД России», заслушав информацию заместителя начальника Отдела Министерства внутренних дел России по району Царицыно города Москвы Орлова А.А. о работе отдела в 2022 году

Совет депутатов муниципального округа Царицыно решил:

1. Принять отчет начальника Отдела МВД России по району Царицыно города Москвы, представленный заместителем начальника Орловым Алексеем Александровичем о работе отдела в 2022 году к сведению.
2. Направить настоящее решение в Департамент территориальных органов исполнительной власти города Москвы, ГУ МВД России по городу Москве.
3. Опубликовать настоящее решение в бюллетене «Московский муниципальный вестник», сетевом издании «Московский муниципальный вестник» и разместить на официальном сайте муниципального округа Царицыно в информационно-телекоммуникационной сети Интернет - *www.mcaricino.ru.*
4. Контроль за выполнением настоящего решения возложить на главу муниципального округа Царицыно Хлестова Дмитрия Владимировича.

Глава муниципального округа Царицыно **Д.В. Хлестов**

РЕШЕНИЕ

18.01.2023 №ЦА-01-05-01/04

О заслушивании информации директора государственного бюджетного общеобразовательного учреждения города Москвы «Школа №904» о работе учреждения в 2022 году

В соответствии с пунктом 8 части 1 статьи 1 Закона города Москвы от 11 июля 2012 года № 39 «О наделении органов местного самоуправления муниципальных округов в города Москве отдельными полномочиями города Москвы», руководствуясь постановлением Правительства Москвы от 10 сентября 2012 года № 474-ПП «О порядке ежегодного заслушивания Советом депутатов муниципального округа отчета главы управы района и информации руководителей городских организаций» и заслушав информацию директора ГБОУ города Москвы «Школа №904» об осуществлении образовательной деятельности в 2022 году,

Совет депутатов муниципального округа Царицыно решил:

1. Принять информацию директора государственного бюджетного общеобразовательного учреждения города Москвы «Школа №904» Рустамова Руфата Ровшановича о работе учреждения в 2022 году к сведению.
2. Направить копию решения в Департамент территориальных органов исполнительной власти города Москвы, префектуру Южного административного округа города Москвы, ГБОУ города Москвы «Школа № 904».
3. Опубликовать настоящее решение в бюллетене «Московский муниципальный вестник», сетевом издании «Московский муниципальный вестник» и разместить на официальном сайте муниципального округа Царицыно в информационно-телекоммуникационной сети Интернет - *www.mcaricino.ru.*
4. Контроль за выполнением настоящего решения возложить на главу муниципального округа Царицыно Хлестова Дмитрия Владимировича.

Глава муниципального округа Царицыно **Д.В. Хлестов**

РЕШЕНИЕ

18.01.2023 №ЦА-01-05-01/05

О заслушивании информации руководителя ГБУ города Москвы «Центр досуга «Личность», подведомственного префектуре ЮАО города Москвы и осуществляющего организацию досуговой, социально-воспитательной, физкультурно-оздоровительной и спортивной работы с населением по месту жительства, обслуживающего население муниципального округа Царицыно, о работе учреждения в 2022 году

В соответствии с пунктом 9 части 1 статьи 1 Закона города Москвы от 11 июля 2012 года № 39 «О наделении органов местного самоуправления муниципальных округов в города Москве отдельными полномочиями города Москвы», постановлением Правительства Москвы от 10 сентября 2012 года № 474-ПП «О порядке ежегодного заслушивания Советом депутатов муниципального округа отчета главы управы района и информации руководителей городских организаций» и заслушав информацию руководителя ГБУ города Москвы Центр досуга «Личность» о работе учреждения в 2022 году

Совет депутатов муниципального округа Царицыно решил:

1. Принять к сведению информацию руководителя ГБУ города Москвы «Центр досуга «Личность» Хлестова Дмитрия Владимировича, подведомственного префектуре ЮАО города Москвы и осуществляющего организацию досуговой, социально-воспитательной, физкультурно-оздоровительной и спортивной работы с населением по месту жительства, обслуживающего население муниципального округа Царицыно о работе учреждения в 2022 году.
2. Направить настоящее решение в Департамент территориальных органов исполнительной власти города Москвы, в префектуру Южного административного округа города Москвы, в управу района Царицыно Южного административного округа города Москвы.
3. Опубликовать настоящее решение в бюллетене «Московский муниципальный вестник», сетевом издании «Московский муниципальный вестник» и разместить на официальном сайте муниципального округа Царицыно в информационно-телекоммуникационной сети Интернет - *www.mcaricino.ru.*
4. Контроль за выполнением настоящего решения возложить на главу муниципального округа Царицыно Хлестова Дмитрия Владимировича.

Глава муниципального округа Царицыно **Д.В. Хлестов**

РЕШЕНИЕ

18.01.2023 №ЦА-01-05-01/06

Об уплате членского взноса в Ассоциацию «Совет муниципальных образований города Москвы» на 2023 год

В соответствии с пунктом 2 части 2 статьи 66 Федерального закона от 6 октября 2003 года № 131-ФЗ «Об общих принципах организации местного самоуправления в Российской Федерации», пунктом 5 статьи 6 Устава Ассоциации «Совет муниципальных образований города Москвы», решением X Съезда Ассоциации «Совет муниципальных образований города Москвы» от 26 декабря 2018 года № 7 «О размере и порядке уплаты членских взносов в Ассоциацию «Совет муниципальных образований города Москвы»,

Совет депутатов муниципального округа Царицыно решил:

1. Аппарату Совета депутатов муниципального округа Царицыно произвести уплату членского взноса в Ассоциацию «Совет муниципальных образований города Москвы» на 2023 год в сумме 129 300,00 (Сто двадцать девять тысяч триста) рублей в срок до 1 марта 2023 года.
2. Опубликовать настоящее решение в бюллетене «Московский муниципальный вестник» и разместить на официальном сайте муниципального округа Царицыно в сети Интернет - *www.mcaricino.ru.*
3. Контроль за выполнением настоящего решения возложить на главу муниципального округа Царицыно Хлестова Дмитрия Владимировича.

Глава муниципального округа Царицыно **Д.В. Хлестов**

РЕШЕНИЕ

18.01.2023 №ЦА-01-05-01/07

Об уплате целевого взноса в Ассоциацию «Совет муниципальных образований города Москвы» на реализацию целевой программы «Реализация отдельных мероприятий по выпуску (изданию) бюллетеня «Московский муниципальный вестник» на 2023 год

На основании Соглашения о порядке опубликования Ассоциацией «Совет муниципальных образований города Москвы» муниципальных правовых актов муниципального округа Царицыно в бюллетене «Московский муниципальный вестник» от 4 февраля 2015 года, руководствуясь решением Президиума Ассоциации «Совет муниципальных образований города Москвы» от 9 декабря 2019 года «Об установлении размера и порядка уплаты целевых взносов на реализацию целевой программы «Реализация отдельных мероприятий по выпуску (изданию) бюллетеня «Московский муниципальный вестник»

Совет депутатов муниципального округа Царицыно решил:

1. Аппарату Совета депутатов муниципального округа Царицыно произвести уплату целевого взноса на реализацию целевой программы Ассоциации «Совет муниципальных образований города Москвы» «Реализация отдельных мероприятий по выпуску (изданию) бюллетеня «Московский муниципальный вестник» на 2023 год в сумме 40 000, 00 (Сорок тысяч) рублей в срок до 1 марта 2023 года.

2. Опубликовать настоящее решение в бюллетене «Московский муниципальный вестник» и разместить на официальном сайте муниципального округа Царицыно в сети Интернет - *www.mcaricino.ru.*

3. Контроль за выполнением настоящего решения возложить на главу муниципального округа Царицыно Хлестова Дмитрия Владимировича.

Глава муниципального округа Царицыно **Д.В. Хлестов**

МУНИЦИПАЛЬНЫЙ ОКРУГ ЧЕРТАНОВО ЦЕНТРАЛЬНОЕ В ГОРОДЕ МОСКВЕ

СОВЕТ ДЕПУТАТОВ

РЕШЕНИЕ

17 января 2023 года № 01-03-01

Об информации руководителя ГБУЗ «ДГП № 129 ДЗМ» о работе ГБУЗ «ДГП № 129 ДЗМ» в 2022 году

В соответствии с пунктом 5 части 1 статьи 1 Закона города Москвы от 11 июля 2012 года № 39 «О наделении органов местного самоуправления муниципальных округов в городе Москве отдельными полномочиями города Москвы», постановлением Правительства Москвы от 10 сентября 2012 года № 474-ПП «О порядке ежегодного заслушивания Советом депутатов муниципального округа отчета главы управы района и информации руководителей городских организаций», решением Совета депутатов муниципального округа Чертаново Центральное от 08 ноября 2022 года № 01-03-94 «Об утверждении Регламента реализации отдельных полномочий города Москвы по заслушиванию отчета главы управы района Чертаново Центральное города Москвы и информации руководителей городских организаций» и, заслушав информацию руководителя ГБУЗ «ДГП № 129 ДЗМ» Бучневой Натальи Николаевны о работе ГБУЗ «ДГП № 129 ДЗМ» в 2022 году,

Совет депутатов муниципального округа Чертаново Центральное решил:

1. Принять к сведению информацию о работе ГБУЗ «ДГП № 129 ДЗМ» в 2022 году.
2. Рекомендовать депутатам Совета депутатов муниципального округа Чертаново Центральное использовать представленные материалы проведении встреч с населением, в том числе для отчетов перед избирателями.
3. Направить копию настоящего решения в Департамент территориальных органов исполнительной власти города Москвы, Департамент здравоохранения города Москвы, префектуру Южного административного округа города Москвы, управу района Чертаново Центральное города Москвы и ГБУЗ «ДГП № 129 ДЗМ», в течение 3 рабочих дней со дня его принятия.
4. Опубликовать настоящее решение в бюллетене «Московский муниципальный вестник», сетевом издании «Московский муниципальный вестник» и разместить на официальном сайте муниципального округа Чертаново Центральное в информационно-телекоммуникационной сети «Интернет» www.chertanovocentr.ru.
5. Контроль за выполнением настоящего решения возложить на **главу муниципального округа Чертаново Центральное Шиндряеву Н.Н.**

Глава муниципального округа
Чертаново Центральное **Н.Н. Шиндряева**

РЕШЕНИЕ

17 января 2023 года № 01-03-02

Об информации директора Государственного бюджетного общеобразовательного учреждения города Москвы «Школа № 1173» о работе Государственного бюджетного общеобразовательного учреждения города Москвы «Школа № 1173» в 2022 году

В соответствии с пунктом 8 части 1 статьи 1 Закона города Москвы от 11 июля 2012 года № 39 «О наделении органов местного самоуправления муниципальных округов в города Москве отдельными полномочиями города Москвы», постановлением Правительства Москвы от 10 сентября 2012 года № 474-ПП «О порядке ежегодного заслушивания Советом депутатов муниципального округа отчета главы управы района и информации руководителей городских организаций», решением Совета депутатов муниципального округа Чертаново Центральное от 08 ноября 2022 года № 01-03-94 «Об утверждении Регламента реализации отдельных полномочий города Москвы по заслушиванию отчета главы управы района Чертаново Центральное города Москвы и информации руководителей городских организаций» и, заслушав ежегодную информацию директора Государственного бюджетного общеобразовательного учреждения города Москвы «Школа № 1173» Таракановой Анастасии Николаевны о работе Государственного бюджетного общеобразовательного учреждения города Москвы «Школа № 1173» в 2022 году,

Совет депутатов муниципального округа Чертаново Центральное решил:

1. Принять к сведению информацию директора Государственного бюджетного общеобразовательного учреждения города Москвы «Школа № 1173» в 2022 году.
2. Рекомендовать депутатам Совета депутатов муниципального округа Чертаново Центральное использовать представленные материалы проведении встреч с населением, в том числе для отчетов перед избирателями.
3. Направить копию настоящего решения в Департамент территориальных органов исполнительной власти города Москвы, Департамент образования и науки города Москвы, префектуру Южного административного округа города Москвы, управу района Чертаново Центральное и Государственное бюджетное общеобразовательное учреждение города Москвы «Школа № 1173», в течение 3 рабочих дней со дня его принятия.
4. Опубликовать настоящее решение в бюллетене «Московский муниципальный вестник», сетевом издании «Московский муниципальный вестник» и разместить на официальном сайте муниципального округа Чертаново Центральное в информационно-телекоммуникационной сети «Интернет» www.chertanovocentr.ru.
5. Контроль за выполнением настоящего решения возложить на **главу муниципального округа Чертаново Центральное Шиндряеву Н.Н.**

Глава муниципального округа
Чертаново Центральное **Н.Н. Шиндряева**

РЕШЕНИЕ

17 января 2023 года № 01-03-03

Об отчете Председателя комиссии по противодействию коррупции в органах местного самоуправления муниципального округа Чертаново Центральное о деятельности Комиссии в 2022 году

В соответствии с Федеральным законом от 25 декабря 2008 года № 273-ФЗ «О противодействии коррупции», Уставом муниципального округа Чертаново Центральное, решением Совета депутатов муниципального округа Чертаново Центральное от 14 декабря 2021 года № 01-03-105 «Об утверждении Плана мероприятий по противодействию коррупции в органах местного самоуправления муниципального округа Чертаново Центральное в 2022 году»,

Совет депутатов муниципального округа Чертаново Центральное решил:

1. Принять к сведению отчет Председателя комиссии по противодействию коррупции в органах местного самоуправления муниципального округа Чертаново Центральное о деятельности Комиссии в 2022 году.

2. Предложить Председателю комиссии по противодействию коррупции в органах местного самоуправления муниципального округа Чертаново Центральное:

2.1. в целях организации антикоррупционной деятельности в органах местного самоуправления муниципального округа Чертаново Центральное в 2023 году продолжить работу в соответствии с утвержденным Планом мероприятий по противодействию коррупции в органах местного самоуправления муниципального округа Чертаново Центральное.

3. Опубликовать настоящее решение в бюллетене «Московский муниципальный вестник», сетевом издании «Московский муниципальный вестник» и разместить на официальном сайте муниципального округа Чертаново Центральное в информационно-телекоммуникационной сети «Интернет» www.chertanovocentr.ru.

4. Контроль за выполнением настоящего решения возложить на **главу муниципального округа Чертаново Центральное Шиндряеву Н.Н.**

Глава муниципального округа
Чертаново Центральное **Н.Н. Шиндряева**

РЕШЕНИЕ

17 января 2023 года № 01-03-04

О проекте схемы размещения постаматов, подключаемых к сети «Московский постамат» на территории муниципального округа Чертаново Центральное города Москвы

На основании пункта 3 части 5 статьи 1 Закона города Москвы от 11 июля 2012 года № 39 «О наделении органов местного самоуправления муниципальных округов в городе Москве отдельными полномочиями города Москвы», пунктов 20 и 22 приложения 1 к постановлению Правительства Москвы от 03 февраля 2011 года № 26-ПП «О размещении нестационарных торговых объектов, расположенных в городе Москве на земельных участках, в зданиях, строениях и сооружениях, находящихся в государственной собственности», пункта 2.1 приложения к постановлению Правительства Москвы от 10 июня 2022 года № 1058-ПП «О реализации в городе Москве проекта «Московский постамат» и внесении изменений в постановление Правительства Москвы от 03 февраля 2011 года № 26-ПП», рассмотрев обращение Префектуры Южного административного округа города Москвы от 09 января 2023 года № 01-23-18/3,

Совет депутатов муниципального округа Чертаново Центральное решил:

1. Согласовать проект схемы размещения постаматов, подключаемых к сети «Московский постамат» на территории муниципального округа Чертаново Центральное города Москвы по адресу: ул. Чертановская, вл. 36, корп. 1 согласно приложению к настоящему решению.
2. Отказать в согласовании проекта схемы размещения постаматов, подключаемых к сети «Московский постамат» на территории муниципального округа Чертаново Центральное города Москвы по адресам: ул. Днепропетровская, вл. 13; ул. Днепропетровская, вл. 37, корп. 1; ул. Красного Маяка, вл. 17, корп. 1; ул. Чертановская, вл. 39, корп. 1; ул. Кировоградская, вл. 2, в связи с сужением тротуара при установке постаматов, что затруднит уборку территории.
3. Направить копию настоящего решения в Департамент территориальных органов исполнительной власти города Москвы, префектуру Южного административного округа города Москвы, управу района Чертаново Центральное города Москвы, в течение 3 рабочих дней со дня его принятия.
4. Опубликовать настоящее решение в бюллетене «Московский муниципальный вестник», сетевом издании «Московский муниципальный вестник» и разместить на официальном сайте муниципального округа Чертаново Центральное в информационно-телекоммуникационной сети «Интернет» www.chertanovocentr.ru.

Глава муниципального округа
Чертаново Центральное **Н.Н. Шиндряева**

Приложение
к решению Совета депутатов
муниципального округа
Чертаново Центральное
от 17 января 2023 года № 01-03-04

Адресный перечень схемы размещения постаматов, подключаемых к сети «Московский постамат», подлежащих включению в схему размещения

№ п/п	Район	Вид объекта	Адрес размещения	Наименование остановки городского пассажирского транспорта	Площадь места размещения (кв.м)	Период размещения	Сведения об использовании данного места	Корректировка схемы
1	Чертаново Центральное	«Постамат»	ул. Чертановская, вл. 36, корп. 1 (остановка «Детская стоматологическая поликлиника», Чертановская улица (от центра))	«Детская стоматологическая поликлиника», Чертановская улица (от центра) (3561)	1	с 01 января по 31 декабря	Свободное	Включение в схему

МУНИЦИПАЛЬНЫЙ ОКРУГ ГАГАРИНСКИЙ В ГОРОДЕ МОСКВЕ

АДМИНИСТРАЦИЯ

РАСПОРЯЖЕНИЕ

06.11.2020 № 52-РА

О назначении Комиссии по внутреннему контролю соответствия обработки персональных данных требованиям к защите персональных данных

В соответствии с Федеральным законом от 27.07.2006 №152-ФЗ «О персональных данных», а также с Постановлением Правительства РФ от 21.03.2012 №211 «Об утверждении перечня мер, направленных на обеспечение выполнения обязанностей, предусмотренных Федеральным законом «О персональных данных» и принятыми в соответствии с ним нормативными правовыми актами, операторами, являющимися государственными или муниципальными органами»:

1. Назначить Комиссию по внутреннему контролю соответствия обработки персональных данных требованиям к защите персональных данных в администрации муниципального округа Гагаринский (далее – администрация) согласно Приложению 1.

2. Утвердить правила осуществления внутреннего контроля соответствия обработки персональных данных требованиям к защите персональных данных в администрации согласно Приложению 2.

3. Контроль за исполнением настоящего распоряжения возложить на и.о. главы администрации муниципального округа Гагаринский Алташину Т.А.

И.о. главы администрации
муниципального округа
Гагаринский **Т.А. Алташина**

Приложение 1
к распоряжению администрации
муниципального округа
Гагаринский
от 06.11.2020 г. №52-РА

Состав Комиссии по внутреннему контролю соответствия обработки персональных данных требованиям к защите персональных данных в администрации муниципального округа Гагаринский

№ п/п	Ф.И.О.	Должность	
1	Алташина Т.А.	и.о. главы администрации	председатель Комиссии
2	Ерофеева В.Г.	начальник экономического отдела – главный бухгалтер	заместитель председателя Комиссии

3	Купцова И.В.	Начальник отдела опеки, попечительства и патронажа	член Комиссии
4	Акимов А.С.	заведующий сектором досуговой, социально-воспитательной, физкультурно - оздоровительной и спортивной работы с населением по месту жительства	член Комиссии
5	Ямашкина Н.А.	юрисконсульт – главный специалист сектора по организационным и правовым вопросам	член Комиссии
6	Сорока Э.Г.	ведущий специалист комиссии по делам несовершеннолетних и защиты их прав	член Комиссии
7	Андрюшина Н.С.	главный специалист сектора по организационным и правовым вопросам	секретарь Комиссии

Приложение 2
к распоряжению администрации
муниципального округа
Гагаринский
от 06.11.2020 г. №52-РА

ПРАВИЛА
осуществления внутреннего контроля соответствия обработки персональных данных требованиям к защите персональных данных в администрации муниципального округа Гагаринский

1 Общие положения

1.1. Настоящие Правила осуществления внутреннего контроля соответствия обработки персональных данных требованиям к защите персональных данных в администрации муниципального округа Гагаринский (далее – Правила) устанавливают основания, порядок и формы проведения внутреннего контроля соответствия обработки и защиты персональных данных требованиям, установленным Федеральным законом от 27 июля 2006 г. №152-ФЗ «О персональных данных», принятыми в соответствии с ним нормативными, правовыми актами Российской Федерации, города Москвы и администрации муниципального округа Гагаринский (далее – администрация).

1.2. Настоящие Правила разработаны в соответствии с законодательством Российской Федерации и города Москвы в области обработки и защиты персональных данных и иными правовыми актами, принимаемыми в соответствии с данным законодательством (далее – законодательство в сфере персональных данных).

1.3. Целями осуществления внутреннего контроля соответствия обработки персональных данных требованиям к защите персональных данных (далее – внутренний контроль) является:

- оценка выполнения в администрации требований по обработке и защите персональных данных, установленных законодательством Российской Федерации, Правительства Москвы, а также правовыми актами администрации;
- выявление и предотвращение в администрации нарушений законодательства Российской Федерации и города Москвы в сфере персональных данных.

1.4. Внутренний контроль проводится комиссией, назначаемой распоряжением главы администрации (далее – Комиссия).

1.5. В состав Комиссии входят работники администрации.

1.6. Члены Комиссии, получившие доступ к персональным данным субъектов персональных данных в ходе проведения внутреннего контроля, обеспечивают конфиденциальность персональных данных субъектов персональных данных.

1.7. В настоящих Правилах используются основные понятия, определенные в статье 3 Федерального закона от 27.07.2006 №152-ФЗ «О персональных данных».

2 Порядок осуществления внутреннего контроля соответствия обработки персональных данных требованиям к защите персональных данных

2.1. Внутренний контроль осуществляется в администрации путем проведения проверок соблюдения требований законодательства в сфере персональных данных и внутренних документов администрации по обработке и защите персональных данных (далее по тексту – проверки).

2.2. Проверки проводятся путем:

- опроса либо, при необходимости, путем осмотра рабочих мест работников, участвующих в процессе обработки персональных данных;
- проверки документов, относящихся к деятельности структурного подразделения в части обработки и (или) защиты персональных данных;
- проведения, при необходимости, инструментальных проверок защищенности информационных систем персональных данных.

2.3. Проверки проводятся в соответствии с Планом проведения внутреннего контроля соответствия обработки персональных данных требованиям к защите персональных данных (далее – План внутреннего контроля).

2.4. Форма плана внутреннего контроля определяется администрацией самостоятельно. План разрабатывается и утверждается ежегодно.

2.5. Перечень возможных проверок в ходе внутреннего контроля:

- проверка соответствия указанных в «Перечне персональных данных» (далее – ПДн) фактически обрабатываемым в администрации;
- проверка соответствия установленных прав доступа к ПДн полномочиям в рамках трудовых обязанностей работников;
- проверка актуальности Перечня должностей работников, замещение которых предусматривает осуществление обработки ПДн;
- проверка подтверждения факта ознакомления работников с локальными актами Организации в области обработки и обеспечения безопасности ПДн;
- проверка наличия законных целей и оснований обработки всех ПДн по всем категориям субъектов ПДн;
- проверка соответствия целей обработки содержанию и объему обрабатываемых ПДн;
- выборочные проверки уровня знания работниками организационно-распорядительных документов в области обработки и обеспечения безопасности ПДн;
- проверка соблюдения процедур и сроков подготовки ответов на обращения субъектов ПДн в соответствии со ст.20 и 21 Федерального закона от 27.07.2006 №152-ФЗ «О персональных данных»;
- проверка наличия и (или) необходимости актуализации Уведомления уполномоченного органа по защите прав субъектов персональных данных о начале обработки ПДн;
- проверка соблюдения условий использования средств защиты информации, используемых для обеспечения защиты ПДн, входящих в зону ответственности администрации;
- проверка функционирования технических средств защиты информации, используемых при обеспечении защиты персональных данных, входящих в зону ответственности администрации;

2.6. Перечень и содержание проверок может корректироваться исходя из специфики деятельности администрации.

2.7. План внутреннего контроля утверждается распоряжением главы администрации.

2.8. Результат проведения внутреннего контроля фиксируются протоколом, который подписывают все члены Комиссии.

3. Права Комиссии

3.1. Комиссия для реализации своих полномочий имеет право:

- привлекать к проведению проверок работников администрации;
- запрашивать у работников администрации необходимую информацию;

- принимать меры по устранению выявленных нарушений;
- вносить предложения о совершенствовании правового, технического и организационного регулирования обеспечения безопасности персональных данных при их обработке.

3.2. К проведению проверок могут привлекаться третьи лица на договорной основе в соответствии с действующим законодательством.

СОВЕТ ДЕПУТАТОВ

РЕШЕНИЕ

18.01.2023 № 10/4

О проекте Устава муниципального округа Гагаринский

В соответствии с частью 3 статьи 28 и частью 4 статьи 44 Федерального закона от 6 октября 2003 года № 131-ФЗ «Об общих принципах организации местного самоуправления в Российской Федерации»

Совет депутатов муниципального округа Гагаринский решил:

1. Принять за основу проект Устава муниципального округа Гагаринский (далее – проект Устава) (приложение 1).

2. Определить, что граждане (жители муниципального округа Гагаринский) могут представить свои предложения и замечания по проекту решения (одним из следующих способов):

1) с 06.02.2023 года по 27.02.2023 года:

лично по адресу: Москва, Ленинский пр-т, д.62/1, администрация муниципального округа Гагаринский, кабинет сектора по организационным и правовым вопросам администрации муниципального округа Гагаринский (в рабочие дни: понедельник-четверг с 8:30 до 17:00, пятница с 8:30 до 15:45, обед с 13:00 до 14:00). Контактное лицо Самойловская Елена Александровна, телефон 8 (495) 651-27-45;

на адрес электронной почты: mo_gagarin@mail.ru;

путем направления почтовой связью по адресу: 119296, г. Москва, Университетский пр-т, д.5, Совет депутатов муниципального округа Гагаринский;

путем заполнения формы на официальном сайте муниципального округа Гагаринский в информационно-телекоммуникационной сети «Интернет» www.gagarinskoe.com., раздел «Публичные слушания»;

2) лично на публичных слушаниях, дата, время и место которых указаны в пункте 3 настоящего решения.

3. Назначить на 27.02.2023 года, с 15:00 до 16:00, в помещении Совета депутатов муниципального округа Гагаринский, расположенном по адресу: г. Москва, Университетский, д.5, публичные слушания по проекту решения.

4. Для учета предложений граждан, организации и проведения публичных слушаний по проекту решения создать рабочую группу и утвердить ее персональный состав (приложение 2).

5. Опубликовать настоящее решение в бюллетене «Московский муниципальный вестник» и разместить на официальном сайте муниципального округа Гагаринский http://www.gagarinskoe.com.

6. Контроль за выполнением настоящего решения возложить на главу муниципального округа Гагаринский И.А. Мартынюк.

Глава муниципального округа Гагаринский **И.А. Мартынюк**

Приложение 1
к решению Совета депутатов
муниципального округа
Гагаринский
от 18.01.2023 № 10/4

ПРОЕКТ

Устав
муниципального округа Гагаринский

Глава I. Основные положения

Статья 1. Муниципальный округ Гагаринский

1. Статус муниципального образования: внутригородское муниципальное образование – муниципальный округ в городе Москве.

2. Наименование муниципального образования: муниципальный округ Гагаринский (далее – муниципальный округ).

3. В официальных документах, издаваемых органами и должностными лицами местного самоуправления муниципального округа, наименования «внутригородское муниципальное образование – муниципальный округ Гагаринский в городе Москве», «муниципальный округ Гагаринский в городе Москве» и «муниципальный округ Гагаринский» равнозначны.

4. Границы муниципального округа установлены Законом города Москвы от 15 октября 2003 года № 59 «О наименованиях и границах внутригородских муниципальных образований в городе Москве».

Статья 2. Официальные символы муниципального округа

1. Официальными символами муниципального округа (далее – официальные символы) являются герб и флаг муниципального округа, отражающие его исторические, культурные, иные местные традиции и особенности.

Муниципальный округ помимо указанных официальных символов, вправе иметь другие официальные символы, установленные решениями Совета депутатов муниципального округа.

2. Официальные символы (герб и флаг муниципального округа) разрабатываются в порядке, установленном решением Совета депутатов муниципального округа и законами города Москвы.

3. Официальные символы утверждаются решениями Совета депутатов муниципального округа большинством голосов от установленной численности депутатов Совета депутатов муниципального округа (далее – депутаты).

4. Официальные символы подлежат государственной регистрации в соответствии с федеральным законодательством и регистрации в соответствии с законами города Москвы.

5. Порядок официального использования официальных символов устанавливается решением Совета депутатов муниципального округа.

Статья 3. Вопросы местного значения

1. В ведении муниципального округа находятся вопросы местного значения, установленные Законом города Москвы от 6 ноября 2002 года № 56 «Об организации местного самоуправления в городе Москве».

2. К вопросам местного значения муниципального округа относятся:

1) составление и рассмотрение проекта бюджета муниципального округа (далее – местный бюджет), утверждение и исполнение местного бюджета, осуществление контроля за его исполнением, составление и утверждение отчета об исполнении местного бюджета;

2) утверждение положения о бюджетном процессе в муниципальном округе;

3) владение, пользование и распоряжение имуществом, находящимся в муниципальной собственности;

4) установление порядка владения, пользования и распоряжения имуществом, находящимся в муниципальной собственности;

5) принятие решений о разрешении вступления в брак лицам, достигшим возраста шестнадцати лет, в порядке, установленном семейным законодательством Российской Федерации;

6) установление местных праздников и организация местных праздничных и иных зрелищных мероприятий, развитие местных традиций и обрядов;

7) проведение мероприятий по военно-патриотическому воспитанию граждан Российской Федерации, проживающих на территории муниципального округа;

8) регистрация трудовых договоров, заключаемых работодателями – физическими лицами, не являющимися индивидуальными предпринимателями, с работниками, а также регистрация факта прекращения трудового договора;

9) регистрация уставов территориального общественного самоуправления;

10) учреждение знаков отличия (почетных знаков, грамот, дипломов) муниципального округа, как формы признания заслуг и морального поощрения лиц и организаций за деятельность на благо жителей муниципального округа (далее – жители);

11) информирование жителей о деятельности органов местного самоуправления муниципального округа (далее – органы местного самоуправления);

12) распространение экологической информации, полученной от государственных органов;

13) сохранение, использование и популяризация объектов культурного наследия (памятников истории и культуры местного значения), находящихся в собственности муниципального округа;

14) разработка и утверждение по согласованию с органом управления архивным делом города Москвы нормативно-методических документов, определяющих работу архивных, делопроизводственных служб и архивов подведомственных органам местного самоуправления организаций;

15) рассмотрение жалоб потребителей, консультирование их по вопросам защиты прав потребителей;

16) взаимодействие с общественными объединениями;

17) участие:

а) в осуществлении ежегодного персонального учета детей, имеющих право на получение общего образования каждого уровня и проживающих на территории муниципального округа, во взаимодействии с отраслевыми, функциональными и территориальными органами исполнительной власти города Москвы и образовательными организациями;

б) в организации работы общественных пунктов охраны порядка и их советов;

в) в работе призывной комиссии в соответствии с федеральным законодательством;

г) в организации и проведении городских праздничных и иных зрелищных мероприятий;

д) в организационном обеспечении проведения выборов в органы государственной власти Российской Федерации, органы государственной власти города Москвы, референдума Российской Федерации, референдума города Москвы в соответствии с федеральными законами и законами города Москвы;

е) в пропаганде знаний в области пожарной безопасности, предупреждения и защиты жителей от чрезвычайных ситуаций природного и техногенного характера, безопасности людей на водных объектах совместно с органами управления Московской городской территориальной подсистемы единой государственной системы предупреждения и ликвидации чрезвычайных ситуаций, органами исполнительной власти города Москвы;

ж) в проведении публичных слушаний по вопросам градостроительства;

з) в мероприятиях по профилактике терроризма и экстремизма, а также по минимизации и (или) ликвидации последствий проявлений терроризма и экстремизма на территории муниципального округа, организуемых федеральными органами исполнительной власти и (или) органами исполнительной власти города Москвы;

18) согласование вносимых управой района города Москвы в префектуру административного окру-

га города Москвы предложений:

а) по схеме размещения нестационарных объектов мелкорозничной сети;

б) по вопросам целевого назначения находящихся в государственной собственности города Москвы нежилых помещений, расположенных в жилых домах;

19) содействие созданию и деятельности различных форм территориального общественного самоуправления, взаимодействие с их органами, а также органами жилищного самоуправления;

20) содействие осуществлению государственного экологического мониторинга, внесение в уполномоченный орган исполнительной власти города Москвы предложений по созданию и размещению постов государственного экологического мониторинга, осуществление добровольного экологического мониторинга на территории муниципального округа;

21) внесение в уполномоченные органы исполнительной власти города Москвы предложений:

а) к проектам государственных программ (подпрограмм государственных программ) города Москвы;

б) об установлении и упразднении на территории муниципального округа особо охраняемых природных территорий, природных и озелененных территорий в городе Москве;

в) по созданию условий для развития на территории муниципального округа физической культуры и массового спорта;

г) по организации и изменению маршрутов, режима работы, остановок наземного городского пассажирского транспорта;

д) по повышению эффективности охраны общественного порядка на территории муниципального округа;

е) по благоустройству территории муниципального округа;

22) внесение в соответствии с Законом города Москвы от 25 июня 2008 года № 28 «Градостроительный кодекс города Москвы» в орган исполнительной власти города Москвы, уполномоченный в области градостроительного проектирования и архитектуры, или в соответствующую окружную комиссию по вопросам градостроительства, землепользования и застройки при Правительстве Москвы предложений в части, касающейся территории муниципального округа:

а) к проектам Генерального плана города Москвы, изменений Генерального плана города Москвы;

б) к проектам правил землепользования и застройки;

в) к проектам территориальных, отраслевых схем, содержащих положения о развитии, реконструкции, реорганизации жилых территорий, особо охраняемых природных территорий, природных и озелененных территорий, территорий в зонах охраны объектов культурного наследия и исторических зонах;

г) к проектам планировки территорий;

д) к проектам межевания не подлежащих реорганизации жилых территорий, на территориях которых разработаны указанные проекты;

е) к проектам решений о предоставлении разрешений на условно разрешенный вид использования земельного участка, объекта капитального строительства или на отклонение от предельных параметров разрешенного строительства, реконструкции объекта капитального строительства;

23) внесение в Комиссию по монументальному искусству предложений по возведению на территории муниципального округа произведений монументально-декоративного искусства.

Глава II. Органы и должностные лица местного самоуправления

Статья 4. Структура и наименования органов местного самоуправления

1. Структуру органов местного самоуправления составляют:

1) представительный орган местного самоуправления;

2) глава муниципального образования;

3) исполнительно-распорядительный орган местного самоуправления.

2. Органы местного самоуправления имеют наименования:

1) представительный орган местного самоуправления – Совет депутатов муниципального округа Га-

гаринский (далее – Совет депутатов);

2) глава муниципального образования – глава муниципального округа Гагаринский (далее – глава муниципального округа);

3) исполнительно-распорядительный орган местного самоуправления – администрация муниципального округа Гагаринский (сокращенное наименование – администрация МО Гагаринский) (далее – администрация).

3. Сокращенное наименование может применяться при государственной регистрации в качестве юридического лица, при регистрации в других государственных органах, а также в тексте финансовых документов и деловой переписке.

Статья 5. Совет депутатов

1. Совет депутатов состоит из депутатов, избираемых на муниципальных выборах жителями на основе всеобщего равного и прямого избирательного права при тайном голосовании в соответствии с федеральными законами и законами города Москвы.

2. Полномочия Председателя Совета депутатов исполняет глава муниципального округа.

3. Совет депутатов состоит из 12 депутатов.

4. Срок полномочий Совета депутатов – 5 лет.

5. Совет депутатов может осуществлять свои полномочия в случае избрания не менее двух третей от установленной численности депутатов.

6. Совет депутатов осуществляет свои полномочия на заседаниях.

7. Порядок проведения заседаний, правила и процедура работы Совета депутатов устанавливаются Регламентом Совета депутатов, утверждаемым решением Совета депутатов.

8. Заседания Совета депутатов проводятся в соответствии с Регламентом Совета депутатов, но не реже одного раза в три месяца.

9. Вновь избранный Совет депутатов собирается на первое заседание не позднее 30 дней со дня избрания Совета депутатов в правомочном составе в порядке, установленном Регламентом Совета депутатов.

10. Заседание Совета депутатов правомочно, если на нем присутствует более 50 процентов от числа избранных депутатов.

11. Советом депутатов могут образовываться постоянные комиссии, рабочие группы и иные формирования Совета депутатов в порядке, установленном Регламентом Совета депутатов.

12. Полномочия Совета депутатов прекращаются со дня начала работы Совета депутатов нового созыва (его первого заседания).

13. Полномочия Совета депутатов могут быть прекращены досрочно в порядке и по основаниям, которые предусмотрены статьей 73 Федерального закона от 6 октября 2003 года № 131-ФЗ «Об общих принципах организации местного самоуправления в Российской Федерации». Полномочия Совета депутатов также прекращаются:

1) в случае принятия Советом депутатов решения о самороспуске, в порядке, предусмотренном настоящим Уставом;

2) в случае вступления в силу решения Московского городского суда о неправомочности данного состава депутатов, в том числе в связи со сложением депутатами своих полномочий;

3) в случае преобразования муниципального округа;

4) в случае увеличения численности избирателей муниципального округа более чем на 25 процентов, произошедшего вследствие изменения границ муниципального округа.

14. Досрочное прекращение полномочий Совета депутатов влечет досрочное прекращение полномочий депутатов.

15. В случае досрочного прекращения полномочий Совета депутатов досрочные выборы депутатов проводятся в сроки, установленные федеральным законом.

16. Совет депутатов имеет печать и бланки с изображением герба муниципального округа.

Статья 6. Полномочия Совета депутатов

1. В исключительной компетенции Совета депутатов находится:

1) принятие Устава муниципального округа (далее – Устав) и внесение в Устав изменений и дополнений;

2) утверждение местного бюджета и отчета о его исполнении;

3) принятие планов и программ развития муниципального округа, утверждение отчетов об их исполнении;

4) определение порядка управления и распоряжения имуществом, находящимся в муниципальной собственности;

5) контроль за исполнением органами местного самоуправления и должностными лицами местного самоуправления полномочий по решению вопросов местного значения;

6) определение порядка материально-технического и организационного обеспечения деятельности органов местного самоуправления;

7) определение порядка принятия решений об установлении тарифов на услуги муниципальных учреждений, выполнение работ, за исключением случаев, предусмотренных федеральными законами;

8) осуществление права законодательной инициативы в Московской городской Думе в порядке, установленном законом города Москвы;

9) принятие решения о проведении местного референдума;

10) принятие решения об участии муниципального округа в организациях межмуниципального сотрудничества;

11) образование постоянных комиссий Совета депутатов;

12) внесение в уполномоченные органы исполнительной власти города Москвы, Комиссию по монументальному искусству предложений по вопросам местного значения в соответствии с пунктом 2 статьи 3 настоящего Устава;

13) согласование предложений по вопросам местного значения, установленных подпунктом 18 пункта 2 статьи 3 настоящего Устава;

14) внесение предложений в соответствии с подпунктом 22 пункта 2 статьи 3 настоящего Устава;

15) установление порядка реализации правотворческой инициативы граждан;

16) принятие решения об удалении главы муниципального округа в отставку в случаях и порядке, установленных Федеральным законом «Об общих принципах организации местного самоуправления в Российской Федерации»;

17) заслушивание ежегодных отчетов главы муниципального округа, главы администрации о результатах их деятельности, деятельности администрации, в том числе о решении вопросов, поставленных Советом депутатов.

2. К полномочиям Совета депутатов по решению вопросов местного значения относится:

1) рассмотрение проекта местного бюджета, осуществление контроля за его исполнением;

2) установление местных праздников и иных зрелищных мероприятий;

3) учреждение знаков отличия (почетных знаков, грамот, дипломов) муниципального округа, как формы признания заслуг и морального поощрения лиц и организаций за деятельность во благо жителей и установление порядка их присвоения, награждения;

4) участие в проведении публичных слушаний по вопросам градостроительства;

5) участие в организации работы общественных пунктов охраны порядка и их советов;

6) принятие решения о дополнительном профессиональном образовании главы муниципального округа за счет средств местного бюджета;

7) иные полномочия, установленные настоящим Уставом.

3. Совет депутатов осуществляет иные полномочия, установленные федеральными законами и законами города Москвы.

Статья 7. Порядок самороспуска Совета депутатов

1. Самороспуск Совета депутатов – досрочное прекращение осуществления Советом депутатов своих полномочий (далее – самороспуск).

2. С мотивированной инициативой о самороспуске может выступить группа депутатов численностью не менее 50 процентов от установленной численности депутатов, путем подачи главе муниципального округа письменного заявления, подписанного депутатами этой группы.

3. Письменное заявление, указанное в пункте 2 настоящей статьи, должно быть рассмотрено на заседании Совета депутатов не позднее чем через 30 дней со дня его получения главой муниципального округа.

4. Решение Совета депутатов о самороспуске принимается Советом депутатов большинством в две трети голосов от установленной численности депутатов.

5. Решение Совета депутатов о самороспуске подлежит официальному опубликованию не позднее семи дней со дня его принятия.

6. Решение Совета депутатов о самороспуске не позднее трех дней со дня его принятия должно быть доведено до сведения избирательной комиссии, организовавшей подготовку и проведение выборов депутатов.

Статья 8. Депутат

1. Депутат в своей деятельности руководствуется Конституцией Российской Федерации, федеральными конституционными законами, федеральными законами, Уставом города Москвы, законами города Москвы, настоящим Уставом, муниципальными правовыми актами.

2. Срок полномочий депутата – 5 лет.

3. Полномочия депутата начинаются со дня его избрания и прекращаются со дня начала работы Совета депутатов нового созыва (его первого заседания).

4. Срок полномочий депутата, указанный в пункте 2 настоящей статьи, не может быть изменен в течение текущего срока полномочий депутатов, за исключением случаев, указанных в пункте 7 настоящей статьи.

5. Депутаты осуществляют свои полномочия на непостоянной основе.

6. Формы деятельности депутата и порядок их осуществления устанавливаются Регламентом Совета депутатов.

7. Полномочия депутата прекращаются досрочно в случае:

1) смерти;

2) отставки по собственному желанию;

3) признания судом недееспособным или ограниченно дееспособным;

4) признания судом безвестно отсутствующим или объявления умершим;

5) вступления в отношении его в законную силу обвинительного приговора суда;

6) выезда за пределы Российской Федерации на постоянное место жительства;

7) прекращения гражданства Российской Федерации либо гражданства иностранного государства – участника международного договора Российской Федерации, в соответствии с которым иностранный гражданин имеет право быть избранным в органы местного самоуправления, наличия гражданства (подданства) иностранного государства либо вида на жительство или иного документа, подтверждающего право на постоянное проживание на территории иностранного государства гражданина Российской Федерации либо иностранного гражданина, имеющего право на основании международного договора Российской Федерации быть избранным в органы местного самоуправления, если иное не предусмотрено международным договором Российской Федерации;

8) отзыва избирателями;

9) досрочного прекращения полномочий Совета депутатов;

10) призыва на военную службу или направления на заменяющую ее альтернативную гражданскую службу;

11) в иных случаях, установленных Федеральным законом «Об общих принципах организации местного самоуправления в Российской Федерации» и иными федеральными законами.

8. Решение Совета депутатов о досрочном прекращении полномочий депутата принимается не позднее чем через 30 дней со дня появления основания для досрочного прекращения полномочий, а если это основание появилось в период между сессиями Совета депутатов, – не позднее чем через три месяца со дня появления такого основания.

Статья 9. Гарантии осуществления полномочий депутата

1. Депутат в связи с осуществлением своих полномочий:

1) осуществляет правотворческую инициативу;

2) пользуется правом на материально-техническое обеспечение своей деятельности;

3) пользуется правом на прием в первоочередном порядке должностными лицами территориальных органов исполнительной власти города Москвы, в границах территорий которых находится муниципальный округ, территориальных структурных подразделений органов государственной власти города Москвы, органов местного самоуправления, руководителями организаций независимо от их организационно-правовой формы, действующих на территории муниципального округа (далее – организации), и органов управления общественных объединений, действующих на территории муниципального округа (далее – общественные объединения), по вопросам местного значения или по вопросам осуществления органами местного самоуправления отдельных полномочий города Москвы, переданных органам местного самоуправления законами города Москвы (далее – переданные полномочия);

4) пользуется правом на беспрепятственный доступ к правовым актам, изданным органами и должностными лицами местного самоуправления;

5) пользуется правом на обеспечение условий для приема избирателей, проведения встреч с избирателями и отчетов перед ними;

6) вправе обращаться в письменной или устной форме в органы государственной власти города Москвы, органы местного самоуправления, организации, общественные объединения, к соответствующим должностным лицам и руководителям по вопросам местного значения или по вопросам осуществления органами местного самоуправления переданных полномочий;

7) вправе направлять депутатские запросы в органы государственной власти города Москвы, органы местного самоуправления, их должностным лицам по вопросам местного значения или по вопросам осуществления органами местного самоуправления переданных полномочий;

8) вправе непосредственно участвовать в рассмотрении поставленных им в обращении к должностным лицам вопросов;

9) вправе получать и распространять информацию;

10) вправе выступать по вопросам местного значения или по вопросам осуществления органами местного самоуправления переданных полномочий в средствах массовой информации.

2. Гарантии прав депутата при привлечении его к уголовной и административной ответственности устанавливаются федеральным законодательством.

3. Гарантии осуществления депутатом своих полномочий обеспечиваются в соответствии с Законом города Москвы от 25 ноября 2009 года № 9 «О гарантиях осуществления полномочий лиц, замещающих муниципальные должности в городе Москве» и решениями Совета депутатов.

4. Депутату, осуществляющему свои полномочия на непостоянной основе, в связи с таким осуществлением гарантируется сохранение места работы (должности) на период, продолжительность которого составляет в совокупности ___ *рабочих дней / рабочих дня* в месяц.

Статья 10. Глава муниципального округа

1. Глава муниципального округа является высшим должностным лицом муниципального округа.

2. Глава муниципального округа избирается депутатами Совета депутатов из своего состава открытым голосованием на срок полномочий Совета депутатов большинством в две трети голосов от уста-

новленной численности депутатов. Процедура избрания главы муниципального округа устанавливается Регламентом Совета депутатов.

Полномочия главы муниципального округа начинаются со дня его вступления в должность и прекращаются в день вступления в должность вновь избранного главы муниципального округа. Глава муниципального округа вступает в должность не позднее 30 дней со дня его избрания.

3. Глава муниципального округа подконтролен и подотчетен населению муниципального округа (далее – население) и Совету депутатов.

Ежегодно, не позднее 1 марта, глава муниципального округа представляет Совету депутатов отчет о результатах своей деятельности, в том числе о решении вопросов, поставленных Советом депутатов.

4. Глава муниципального округа осуществляет свои полномочия на постоянной основе.

5. Глава муниципального округа имеет бланки с изображением герба муниципального округа.

Статья 11. Полномочия главы муниципального округа

1. Глава муниципального округа:

1) представляет муниципальный округ в отношениях с органами местного самоуправления других муниципальных образований, органами государственной власти, гражданами и организациями, без доверенности действует от имени муниципального округа;

2) подписывает и обнародует в порядке, установленном настоящим Уставом, нормативные и иные правовые акты, принятые Советом депутатов;

3) издает в пределах своих полномочий правовые акты;

4) осуществляет организацию деятельности Совета депутатов;

5) ведет заседания Совета депутатов;

6) имеет право требовать созыва внеочередного заседания Совета депутатов;

7) осуществляет контроль за выполнением нормативных правовых актов Совета депутатов;

8) обеспечивает осуществление органами местного самоуправления полномочий по решению вопросов местного значения и осуществлению переданных полномочий;

9) имеет право вносить проекты нормативных и иных правовых актов в Совет депутатов;

10) содействует созданию и деятельности различных форм территориального общественного самоуправления, взаимодействует с их органами, а также органами жилищного самоуправления;

11) заключает контракт с главой администрации;

12) иные полномочия, установленные настоящим Уставом и решениями Совета депутатов.

2. Полномочия главы муниципального округа прекращаются досрочно в случае:

1) смерти;

2) отставки по собственному желанию;

3) удаления в отставку в соответствии со статьей 74.1 Федерального закона «Об общих принципах организации местного самоуправления в Российской Федерации»;

4) отрешения от должности в соответствии со статьей 74 Федерального закона «Об общих принципах организации местного самоуправления в Российской Федерации»;

5) признания судом недееспособным или ограниченно дееспособным;

6) признания судом безвестно отсутствующим или объявления умершим;

7) вступления в отношении его в законную силу обвинительного приговора суда;

8) выезда за пределы Российской Федерации на постоянное место жительства;

9) прекращения гражданства Российской Федерации либо гражданства иностранного государства – участника международного договора Российской Федерации, в соответствии с которым иностранный гражданин имеет право быть избранным в органы местного самоуправления, наличия гражданства (подданства) иностранного государства либо вида на жительство или иного документа, подтверждающего право на постоянное проживание на территории иностранного государства гражданина Российской Федерации либо иностранного гражданина, имеющего право на основании международного договора Российской Федерации быть избранным в органы местного самоуправления, если иное не предусмотрено международным договором Российской Федерации;

10) отзыва избирателями;

11) установленной в судебном порядке стойкой неспособности по состоянию здоровья осуществлять полномочия главы муниципального округа;

12) преобразования муниципального округа;

13) увеличения численности избирателей муниципального округа более чем на 25 процентов, произошедшего вследствие изменения границ муниципального округа.

3. Заявление об отставке по собственному желанию подается главой муниципального округа в Совет депутатов.

4. В случае временного отсутствия или досрочного прекращения полномочий главы муниципального округа или применения к нему по решению суда мер процессуального принуждения в виде заключения под стражу либо временного отстранения от должности его полномочия временно исполняет заместитель Председателя Совета депутатов.

5. Досрочное прекращение полномочий главы муниципального округа оформляется решением Совета депутатов, в котором определяется дата прекращения полномочий главы муниципального округа.

6. В случае досрочного прекращения полномочий главы муниципального округа избрание главы муниципального округа осуществляется не позднее чем через шесть месяцев со дня такого прекращения полномочий.

При этом если до истечения срока полномочий Совета депутатов осталось менее шести месяцев, избрание главы муниципального округа осуществляется на первом заседании вновь избранного Совета депутатов.

Статья 12. Гарантии осуществления полномочий главы муниципального округа

1. Глава муниципального округа в связи с осуществлением своих полномочий:

1) пользуется правом на материально-техническое обеспечение своей деятельности;

2) пользуется правом на прием в первоочередном порядке должностными лицами органов государственной власти города Москвы и органов местного самоуправления, руководителями организаций и органов управления общественных объединений;

3) пользуется правом на беспрепятственный доступ к правовым актам, изданным органами и должностными лицами местного самоуправления;

4) пользуется правом на обеспечение условий для проведения встреч с избирателями и отчетов перед ними;

5) пользуется правом направлять в органы государственной власти города Москвы, органы местного самоуправления, организации, общественные объединения, соответствующим должностным лицам или руководителям письменные обращения по вопросам местного значения или по вопросам осуществления органами местного самоуправления переданных полномочий;

6) вправе непосредственно участвовать в рассмотрении поставленных им в обращении к должностным лицам или руководителям вопросов (о дне рассмотрения обращения глава муниципального округа оповещается заблаговременно);

7) пользуется правом на обеспечение доступа граждан к информации о его деятельности и деятельности органов местного самоуправления.

2. Гарантии прав главы муниципального округа при привлечении его к уголовной и административной ответственности устанавливаются федеральным законодательством.

3. Гарантии осуществления главой муниципального округа своих полномочий обеспечиваются в соответствии с Законом города Москвы «О гарантиях осуществления полномочий лиц, замещающих муниципальные должности в городе Москве» и решениями Совета депутатов.

Статья 13. Поощрение главы муниципального округа

1. В отношении главы муниципального округа применяются виды поощрений, установленные для муниципальных служащих.

2. Предложение о поощрении главы муниципального округа могут вносить депутат, группа депутатов.

3. Решение о поощрении главы муниципального округа принимает Совет депутатов большинством голосов от установленной численности депутатов.

Статья 14. Заместитель Председателя Совета депутатов

1. Заместитель Председателя Совета депутатов избирается депутатами из своего состава на срок полномочий Совета депутатов путем открытого голосования большинством голосов от установленной численности депутатов. Процедура избрания заместителя Председателя Совета депутатов устанавливается Регламентом Совета депутатов.

2. Заместитель Председателя Совета депутатов:

1) в случае временного отсутствия или досрочного прекращения полномочий главы муниципального округа или применения к нему по решению суда мер процессуального принуждения в виде заключения под стражу либо временного отстранения его от должности временно исполняет полномочия главы муниципального округа;

2) осуществляет контроль за выполнением правовых актов Совета депутатов;

3) осуществляет иные полномочия в соответствии с поручением главы муниципального округа, Регламентом Совета депутатов.

3. Заместитель Председателя Совета депутатов осуществляет свои полномочия на непостоянной основе.

4. Полномочия заместителя Председателя Совета депутатов прекращаются досрочно:

1) на основании личного заявления;

2) в результате выраженного ему в порядке, определенном Регламентом Совета депутатов, недоверия большинством от установленной численности депутатов;

3) в случае принятия Советом депутатов решения о применении к нему меры ответственности, предусмотренной пунктом 2 части 7.3-1 статьи 40 Федерального закона «Об общих принципах организации местного самоуправления в Российской Федерации»;

4) в случаях и в порядке, установленных пунктами 7 и 8 статьи 8 настоящего Устава.

Статья 15. Администрация

1. Администрация является органом местного самоуправления, осуществляющим исполнительно-распорядительную деятельность.

2. Администрацией руководит глава администрации на принципах единоначалия.

3. Организационное, документационное, информационное обеспечение деятельности администрации осуществляется в соответствии с Регламентом администрации, утверждаемым распоряжением администрации.

4. Структура администрации утверждается решением Совета депутатов по представлению главы администрации.

На основании утвержденной Советом депутатов структуры администрации глава администрации распоряжением администрации утверждает штатное расписание администрации.

5. Администрация обладает правами юридического лица.

6. Администрация имеет печать и бланки с изображением герба муниципального округа.

Статья 16. Полномочия администрации

К полномочиям администрации относится:

1) составление проекта местного бюджета, исполнение местного бюджета и осуществление контроля за его исполнением, составление отчета об исполнении местного бюджета;

2) осуществление полномочий финансового органа муниципального округа в соответствии с Бюджетным кодексом Российской Федерации;

3) обеспечение деятельности главы муниципального округа и Совета депутатов;

4) владение, пользование и распоряжение имуществом, находящимся в муниципальной собственности муниципального округа;

5) принятие решения о разрешении вступления в брак лицам, достигшим возраста шестнадцати лет, в порядке, установленном семейным законодательством Российской Федерации;

6) организация и проведение местных праздничных и иных зрелищных мероприятий, развитие местных традиций и обрядов;

7) организация и проведение мероприятий по военно-патриотическому воспитанию граждан Российской Федерации, проживающих на территории муниципального округа;

8) регистрация трудовых договоров, заключаемых работодателями – физическими лицами, не являющимися индивидуальными предпринимателями, с работниками, а также регистрация факта прекращения трудового договора;

9) информирование жителей о деятельности органов местного самоуправления;

10) распространение экологической информации, полученной от государственных органов;

11) сохранение, использование и популяризация объектов культурного наследия (памятники истории и культуры местного значения), находящихся в собственности муниципального округа;

12) разработка и утверждение по согласованию с органом управления архивным делом города Москвы нормативно-методических документов, определяющих работу архивных, делопроизводственных служб и архивов, подведомственных органам местного самоуправления организаций;

13) рассмотрение жалоб потребителей, консультирование их по вопросам защиты прав потребителей;

14) взаимодействие с общественными объединениями;

15) участие:

а) в осуществлении ежегодного персонального учета детей, имеющих право на получение общего образования каждого уровня и проживающих на территории муниципального округа, во взаимодействии с отраслевыми, функциональными и территориальными органами исполнительной власти города Москвы и образовательными организациями;

б) в организации работы общественных пунктов охраны порядка и их советов;

в) в организационном обеспечении проведения выборов в органы государственной власти Российской Федерации, органы государственной власти города Москвы, референдума Российской Федерации, референдума города Москвы в соответствии с федеральными законами и законами города Москвы;

г) в работе призывной комиссии в соответствии с федеральным законодательством;

д) в пропаганде знаний в области пожарной безопасности, предупреждения и защиты жителей от чрезвычайных ситуаций природного и техногенного характера, безопасности людей на водных объектах совместно с органами управления Московской городской территориальной подсистемы единой государственной системы предупреждения и ликвидации чрезвычайных ситуаций, органами исполнительной власти города Москвы;

е) в организации и проведении городских праздничных и иных зрелищных мероприятий;

ж) в мероприятиях по профилактике терроризма и экстремизма, а также по минимизации и (или) ликвидации последствий проявлений терроризма и экстремизма на территории муниципального округа, организуемых федеральными органами исполнительной власти и (или) органами исполнительной власти города Москвы;

16) содействие осуществлению государственного экологического мониторинга, осуществление добровольного экологического мониторинга на территории муниципального округа;

17) внесение в Совет депутатов предложений:

а) по созданию условий для развития на территории муниципального округа физической культуры и массового спорта;

б) по организации и изменению маршрутов, режима работы, остановок наземного городского пассажирского транспорта;

в) по созданию и размещению постов государственного экологического мониторинга на территории муниципального округа;

г) по повышению эффективности охраны общественного порядка на территории муниципального округа;

18) осуществление закупок товаров, работ, услуг для обеспечения муниципальных нужд;

19) организационное, информационное и материально-техническое обеспечение подготовки и проведения муниципальных выборов, местного референдума в соответствии с федеральными законами и законами города Москвы; проведение работы по повышению правовой культуры избирателей;

20) регистрация уставов территориальных общественных самоуправлений;

21) организация дополнительного профессионального образования главы муниципального округа, муниципальных служащих и работников муниципальных учреждений, организация подготовки кадров для муниципальной службы в порядке, предусмотренном законодательством Российской Федерации об образовании и законодательством Российской Федерации о муниципальной службе;

22) обеспечение выполнения требований к антитеррористической защищенности объектов, находящихся в муниципальной собственности или в ведении органов местного самоуправления;

23) создание муниципальных учреждений, осуществление финансового обеспечения деятельности муниципальных казенных учреждений и финансового обеспечения выполнения муниципального задания бюджетными и автономными муниципальными учреждениями;

24) иные полномочия в соответствии с федеральными законами, законами города Москвы, настоящим Уставом.

Статья 17. Глава администрации

1. Главой администрации является лицо, назначенное на должность главы администрации Советом депутатов из числа кандидатов, представленных конкурсной комиссией по результатам конкурса.

2. Контракт с главой администрации заключается главой муниципального округа на срок полномочий Совета депутатов, принявшего решение о назначении лица на должность главы администрации (до дня начала работы Совета депутатов нового созыва), но не менее чем на два года.

3. Порядок проведения конкурса на замещение должности главы администрации и условия контракта с главой администрации, в части, касающейся осуществления полномочий по решению вопросов местного значения, устанавливаются решением Совета депутатов.

4. Глава администрации:

1) подконтролен и подотчетен Совет депутатов;

2) представляет Совету депутатов не позднее 1 апреля года, следующего за отчетным, ежегодные отчеты о результатах своей деятельности и деятельности администрации, в том числе о решении вопросов, поставленных Советом депутатов;

3) обязан сообщить в письменной форме главе муниципального округа о прекращении гражданства Российской Федерации либо гражданства иностранного государства - участника международного договора Российской Федерации, в соответствии с которым иностранный гражданин имеет право быть избранным в органы местного самоуправления, или приобретении гражданства (подданства) иностранного государства либо получении вида на жительство или иного документа, подтверждающего право на постоянное проживание на территории иностранного государства гражданина Российской Федерации либо иностранного гражданина, имеющего право на основании международного договора Российской Федерации быть избранным в органы местного самоуправления, в день, когда ему стало известно об этом, но не позднее пяти рабочих дней со дня прекращения гражданства Российской Федерации либо гражданства иностранного государства или приобретения гражданства (подданства) иностранного государства либо получения вида на жительство или иного документа, предусмотренного настоящим пунктом.

5. Глава администрации является муниципальным служащим, на него распространяется действие трудового законодательства с особенностями, предусмотренными Федеральным законом от 2 марта 2007 года № 25-ФЗ «О муниципальной службе в Российской Федерации».

Статья 18. Полномочия главы администрации

1. Глава администрации:

1) организует работу администрации;

2) обеспечивает осуществление администрацией полномочий по решению вопросов местного значения и переданным полномочиям;

3) от имени муниципального округа выступает в суде без доверенности, приобретает, осуществляет имущественные и иные права и обязанности;

4) представляет без доверенности администрацию;

5) заключает от имени муниципального округа контракты и иные договоры;

6) организует выполнение решений Совета депутатов в пределах своих полномочий и полномочий администрации;

7) имеет право вносить проекты нормативных и иных правовых актов в Совет депутатов;

8) участвует в работе призывной комиссии в соответствии с федеральным законодательством;

9) иные полномочия, возложенные на него федеральными законами, законами города Москвы, настоящим Уставом.

2. В случае истечения срока полномочий главы администрации либо досрочного прекращения полномочий или применения к нему по решению суда мер процессуального принуждения в виде заключения под стражу или временного отстранения от должности его полномочия временно исполняет муниципальный служащий, уполномоченный решением Совета депутатов.

В случае временного отсутствия главы администрации его полномочия временно исполняет муниципальный служащий, уполномоченный распоряжением администрации.

3. Заявление об отставке по собственному желанию подается главой администрации в Совет депутатов.

4. Досрочное прекращение полномочий главы администрации оформляется решением Совета депутатов, в котором определяется дата прекращения полномочий главы администрации.

Статья 19. Муниципальная служба

1. Муниципальная служба – профессиональная деятельность граждан Российской Федерации, граждан иностранных государств – участников международных договоров Российской Федерации, в соответствии с которыми иностранные граждане имеют право находиться на муниципальной службе (далее применительно к настоящей статье – граждане), осуществляемой на постоянной основе на должностях муниципальной службы, замещаемых путем заключения трудового договора (контракта).

2. Муниципальным служащим является гражданин, исполняющий в порядке, определенном муниципальными правовыми актами в соответствии с федеральными законами и законами города Москвы, обязанности по должности муниципальной службы в администрации за денежное содержание, выплачиваемое за счет средств местного бюджета.

3. На муниципального служащего распространяется действие трудового законодательства с особенностями, предусмотренными Федеральным законом «О муниципальной службе в Российской Федерации».

4. Порядок оплаты труда и предоставления муниципальному служащему гарантий, установленных федеральными законами и законами города Москвы, определяются решениями Совета депутатов.

5. Квалификационные требования к уровню профессионального образования, необходимому для замещения должностей муниципальной службы, устанавливаются решением Совета депутатов в соответствии с Законом города Москвы от 22 октября 2008 года № 50 «О муниципальной службе в городе Москве».

Статья 20. Ответственность органов и должностных лиц местного самоуправления, депутата

1. Органы и должностные лица местного самоуправления несут ответственность перед жителями, государством, физическими и юридическими лицами в соответствии с федеральными законами.

2. Ответственность органов и должностных лиц местного самоуправления перед государством на-

ступает на основании решения соответствующего суда в случае нарушения ими Конституции Российской Федерации, федеральных конституционных законов, федеральных законов, Устава города Москвы, законов города Москвы, настоящего Устава, а также в случае ненадлежащего осуществления органами и должностными лицами местного самоуправления переданных полномочий.

3. Порядок и условия наступления ответственности органов и должностных лиц местного самоуправления определяются в соответствии с федеральным законодательством и законами города Москвы.

4. Депутат несет ответственность перед жителями в соответствии с федеральными законами.

5. Депутат в случаях, предусмотренных федеральным законодательством, может быть отозван населением.

6. В случаях, предусмотренных федеральным законодательством, на органы местного самоуправления может быть возложена административная ответственность, на должностных лиц местного самоуправления – уголовная, гражданско-правовая, административная, дисциплинарная ответственность.

Глава III. Муниципальные правовые акты

Статья 21. Система муниципальных правовых актов

1. В систему муниципальных правовых актов входят:

1) Устав;

2) правовые акты, принятые на местном референдуме;

3) нормативные и иные правовые акты Совета депутатов;

4) правовые акты главы муниципального округа;

5) правовые акты администрации.

2. Настоящий Устав и оформленные в виде правовых актов решения, принятые на местном референдуме, являются актами высшей юридической силы в системе муниципальных правовых актов, имеют прямое действие и применяются на всей территории муниципального округа.

3. Устав, решения, принятые путем прямого волеизъявления граждан, или иные муниципальные правовые акты, вступившие в силу, обязательны для исполнения всеми расположенными на территории муниципального округа организациями независимо от их организационно-правовых форм и форм собственности, а также органами и должностными лицами местного самоуправления и гражданами.

4. Неисполнение или ненадлежащее исполнение Устава, решений, принятых путем прямого волеизъявления граждан, или иных муниципальных правовых актов влечет ответственность в соответствии с федеральными законами и законами города Москвы.

5. Порядок внесения проектов муниципальных правовых актов, перечень и форма прилагаемых к ним документов устанавливаются нормативным правовым актом органа местного самоуправления или должностного лица местного самоуправления, на рассмотрение которых вносятся указанные проекты.

Статья 22. Устав

1. Устав в соответствии с федеральными законами и законами города Москвы регулирует вопросы организации местного самоуправления в муниципальном округе.

2. Устав, решение о внесении изменений и дополнений в Устав принимаются Советом депутатов большинством в две трети голосов от установленной численности депутатов.

3. Изложение Устава в новой редакции решением Совета депутатов о внесении изменений и дополнений в Устав не допускается. В этом случае принимается новый Устав, а ранее действующий Устав и решения Совета депутатов о внесении в него изменений и дополнений признаются утратившими силу со дня вступления в силу нового Устава.

4. Проект Устава, проект решения Совета депутатов о внесении изменений и дополнений в Устав (далее для настоящей статьи – проект решения о внесении изменений в Устав) могут вносить депутат, группа депутатов, глава муниципального округа, глава администрации, органы территориального общественного самоуправления, инициативные группы граждан в порядке правотворческой инициативы.

5. Проект Устава, проект решения о внесении изменений в Устав рассматриваются на ближайшем заседании Совета депутатов со дня их поступления в Совет депутатов и принимаются за основу большинством голосов от установленной численности депутатов.

6. Поправки к проекту Устава, проекту решения о внесении изменений в Устав принимаются большинством голосов от установленной численности депутатов.

7. Проект Устава, проект решения о внесении изменений в Устав, принятые Советом депутатов за основу, подлежат официальному опубликованию не позднее чем за 30 дней до дня рассмотрения вопроса на заседании Совета депутатов о принятии Устава, внесении изменений и дополнений в Устав с одновременным опубликованием установленного решением Совета депутатов порядка учета предложений по проекту Устава, проекту указанного решения, а также порядка участия граждан в его обсуждении.

Порядок учета предложений по проекту решения о внесении изменений в Устав, а также порядок участия граждан в его обсуждении не публикуется в случае, когда в Устав вносятся изменения в форме точного воспроизведения положений Конституции Российской Федерации, федеральных законов, Устава города Москвы или законов города Москвы в целях приведения Устава в соответствие с этими нормативными правовыми актами.

8. Устав, решение Совета депутатов о внесении изменений и дополнений в Устав подлежат официальному опубликованию после их государственной регистрации в течение семи дней со дня поступления из территориального органа уполномоченного федерального органа исполнительной власти в сфере регистрации уставов муниципальных образований уведомления о включении сведений об Уставе, решении Совета депутатов о внесении изменений в Устав в государственный реестр уставов муниципальных образований города Москвы, предусмотренного частью 6 статьи 4 Федерального закона от 21 июля 2005 года № 97-ФЗ «О государственной регистрации уставов муниципальных образований», вступают в силу и применяются в порядке и сроки, установленные Федеральным законом «Об общих принципах организации местного самоуправления в Российской Федерации».

Официальное опубликование Устава, решения Совета депутатов о внесении изменений и дополнений в Устав также осуществляется путем их опубликования (размещения) на портале Министерства юстиции Российской Федерации «Нормативные правовые акты в Российской Федерации» в информационно-телекоммуникационной сети «Интернет» (pravo-minjust.ru, право-минюст.рф, регистрационный номер и дата принятия решения о регистрации в качестве сетевого издания: Эл № ФС77-72471 от 5 марта 2018 года).

9. Контроль за исполнением Устава осуществляют глава муниципального округа, Совет депутатов.

Статья 23. Правовые акты, принятые на местном референдуме

1. Решение вопросов местного значения непосредственно жителями осуществляется путем прямого волеизъявления, выраженного на местном референдуме.

2. В случае если для реализации решения, принятого на местном референдуме требуется принятие (издание) дополнительного муниципального правового акта, орган местного самоуправления или должностное лицо местного самоуправления, в компетенцию которых входит принятие (издание) указанного акта, обязаны в течение 15 дней со дня вступления в силу решения, принятого на местном референдуме, определить срок подготовки и (или) принятия (издания) соответствующего акта. Указанный срок не может превышать трех месяцев.

Статья 24. Нормативные и иные правовые акты Совета депутатов

1. Совет депутатов по вопросам, отнесенным к его компетенции федеральным законодательством, законами города Москвы, настоящим Уставом, принимает решения, устанавливающие правила, обязательные для исполнения на территории муниципального округа, об удалении главы муниципального округа в отставку, а также решения по вопросам организации деятельности Совета депутатов и по иным вопросам, отнесенным к его компетенции федеральными законами, законами города Москвы, настоящим Уставом.

2. Решения Совета депутатов, указанные в пункте 1 настоящей статьи, принимаются открытым голосованием большинством голосов от установленной численности депутатов, если иное не установлено Федеральным законом «Об общих принципах организации местного самоуправления в Российской Федерации», законами города Москвы, настоящим Уставом.

3. Нормативный и иной правовой акт, принятый Советом депутатов, направляется главе муниципального округа для подписания и обнародования в течение десяти дней со дня его принятия.

Глава муниципального округа не вправе отклонить нормативный или иной правовой акт, принятый Советом депутатов.

4. Глава муниципального округа подписывает принятый Советом депутатов нормативный или иной правовой акт в течение трех дней со дня его поступления для подписания.

Статья 25. Правовые акты главы муниципального округа

Глава муниципального округа:

1) в пределах своих полномочий, установленных настоящим Уставом и решениями Совета депутатов, издает постановления и распоряжения по вопросам организации деятельности Совета депутатов;

2) издает постановления и распоряжения по иным вопросам, отнесенным к его компетенции настоящим Уставом в соответствии с Федеральным законом «Об общих принципах организации местного самоуправления в Российской Федерации», другими федеральными законами.

Статья 26. Правовые акты администрации

Глава администрации в пределах своих полномочий, установленных федеральными законами, законами города Москвы, настоящим Уставом, решениями Совета депутатов, издает:

1) постановления администрации по вопросам местного значения и вопросам, связанным с осуществлением переданных полномочий;

2) распоряжения администрации по вопросам организации работы администрации.

Статья 27. Официальное опубликование и вступление в силу муниципальных правовых актов

1. Официальным опубликованием муниципального правового акта или соглашения, заключаемого между органами местного самоуправления, в том числе другого муниципального образования, считается первая публикация его полного текста в периодическом печатном издании – в газете «Ленинский проспект» (регистрационный номер и дата принятия решения о регистрации в качестве печатного издания: ПИ № 1 - 01504 от 20 февраля 2004 года) или бюллетене «Московский муниципальный вестник» (регистрационный номер и дата принятия решения о регистрации в качестве печатного издания: ПИ № ТУ 50 - 01495 от 19 сентября 2012 года).

2. Официальное опубликование муниципальных нормативных и иных правовых актов, соглашений, указанных в пункте 1 настоящей статьи, может также осуществляться путем их опубликования (размещения) в сетевом издании «Московский муниципальный вестник» в информационно-телекоммуникационной сети «Интернет» (amom-mmv.ru, регистрационный номер и дата принятия решения о регистрации в качестве сетевого издания: Эл № ФС 77 - 76364 от 2 августа 2019 года).

В случае опубликования (размещения) полного текста муниципального нормативного или иного правового акта в названном сетевом издании объемные графические и табличные приложения к нему в печатных изданиях, указанных в пункте 1 настоящей статьи, не приводятся.

3. Официальное опубликование муниципального правового акта или соглашения, заключаемого между органами местного самоуправления, в том числе другого муниципального образования в бюллетене «Московский муниципальный вестник», сетевом издании «Московский муниципальный вестник» осуществляется на основании соглашения, заключенного между главой муниципального округа и Ассоциацией «Совет муниципальных образований города Москвы».

4. Муниципальные нормативные правовые акты, за исключением нормативных правовых актов или их отдельных положений, содержащих сведения, распространение которых ограничено федеральным

законом, подлежат официальному опубликованию не позднее тридцати дней со дня их принятия (издания), если федеральными законами или законами города Москвы не установлены иные сроки для их опубликования.

Соглашения, заключаемые между органами местного самоуправления, в том числе других муниципальных образований, подлежат официальному опубликованию не позднее тридцати дней со дня их заключения.

5. Муниципальные правовые акты обязательному официальному опубликованию не подлежат, если иное не установлено федеральными законами и иными нормативными правовыми актами Российской Федерации, законами города Москвы и иными нормативными правовыми актами города Москвы или самим актом. Для опубликования муниципального правового акта применяются положения, установленные настоящей статьей для опубликования муниципальных нормативных правовых актов.

6. Муниципальные нормативные правовые акты, затрагивающие права, свободы и обязанности человека и гражданина, устанавливающие правовой статус организаций, учредителем которых выступает муниципальный округ, а также соглашения, заключаемые между органами местного самоуправления, в том числе других муниципальных образований вступают в силу после их официального опубликования.

7. Муниципальные правовые акты вступают в силу со дня их принятия (издания), если в самом акте не предусмотрено иное.

Глава IV. Формы непосредственного осуществления населением местного самоуправления и участия населения в осуществлении местного самоуправления

Статья 28. Местный референдум

1. Местный референдум – форма прямого волеизъявления граждан Российской Федерации по наиболее важным вопросам местного значения, которая осуществляется посредством голосования граждан, обладающих правом на участие в референдуме и проживающих на территории муниципального округа.

2. Гарантии прав граждан на участие в местном референдуме, а также порядок подготовки и проведения местного референдума устанавливаются федеральным законом и принимаемыми в соответствии с ним законами города Москвы.

3. Принятие органом местного самоуправления решения по существу вопроса, который может быть вынесен на референдум, не является обстоятельством, исключающим возможность проведения местного референдума по данному вопросу.

4. Инициатива проведения местного референдума принадлежит:

1) гражданам Российской Федерации, место жительства которых расположено в границах муниципального округа, и имеющим право на участие в местном референдуме;

2) избирательным объединениям, иным общественным объединениям, уставы которых предусматривают участие в выборах и (или) референдумах и которые зарегистрированы в порядке и сроки, установленные федеральным законом;

3) совместно Совету депутатов и главе администрации.

5. Инициатива проведения референдума, выдвинутая гражданами, избирательными объединениями, иными общественными объединениями, указанными в подпункте 2 пункта 4 настоящей статьи, оформляется в порядке, установленном федеральным законом и принимаемым в соответствии с ним законом города Москвы.

6. Инициатива проведения референдума, выдвинутая совместно Советом депутатов и главой администрации, оформляется правовыми актами Совета депутатов и главы администрации.

7. Совет депутатов обязан назначить местный референдум в течение 30 дней со дня поступления в Совет депутатов документов, на основании которых назначается местный референдум.

8. Принятое на местном референдуме решение подлежит обязательному исполнению на территории муниципального округа и не нуждается в утверждении какими-либо органами государственной власти, их должностными лицами или органами местного самоуправления.

9. Органы местного самоуправления обеспечивают исполнение принятого на местном референдуме решения в соответствии с их полномочиями, установленными настоящим Уставом.

10. Решение о проведении местного референдума, а также принятое на местном референдуме решение может быть обжаловано в судебном порядке гражданами, органами местного самоуправления, прокурором, уполномоченными федеральным законом органами государственной власти.

11. Итоги голосования и принятое на местном референдуме решение подлежат официальному опубликованию в течение 10 дней со дня проведения местного референдума.

12. Расходы, связанные с проведением местного референдума, осуществляются за счет средств, выделенных из местного бюджета.

Статья 29. Муниципальные выборы

1. Муниципальные выборы проводятся в целях избрания депутатов на основе всеобщего равного и прямого избирательного права при тайном голосовании при обеспечении установленных законодательством избирательных прав граждан.

2. Решение Совета депутатов о назначении выборов депутатов должно быть принято не ранее чем за 90 дней и не позднее чем за 80 дней до дня голосования. Решение о назначении выборов подлежит официальному опубликованию не позднее чем через пять дней со дня его принятия.

3. Депутаты избираются по многомандатным избирательным округам.

4. Гарантии избирательных прав граждан при проведении муниципальных выборов, порядок назначения, подготовки, проведения, установления итогов и определения результатов муниципальных выборов устанавливаются Федеральным законом от 12 июня 2002 года № 67-ФЗ «Об основных гарантиях избирательных прав и права на участие в референдуме граждан Российской Федерации» и Законом города Москвы от 6 июля 2005 года № 38 «Избирательный кодекс города Москвы».

5. Итоги муниципальных выборов подлежат официальному опубликованию не позднее чем через 30 дней со дня голосования.

Статья 30. Голосование по отзыву депутата

1. Основаниями для отзыва депутата являются: нарушения законодательства Российской Федерации, законов и нормативных правовых актов города Москвы, настоящего Устава, решений Совета депутатов, принятых в пределах его компетенции, а также конкретные противоправные решения или действия (бездействие), неоднократный пропуск без уважительных причин заседаний Совета депутатов и заседаний постоянных комиссий в течение одного года – в случае их подтверждения в судебном порядке.

2. Под нарушением законодательства Российской Федерации, законов и нормативных правовых актов города Москвы, настоящего Устава, решений Совета депутатов, принятых в пределах его компетенции, являющихся основанием для отзыва депутата Совета депутатов, понимается однократное грубое нарушение либо систематическое нарушение депутатом требований этих актов.

3. Депутату обеспечивается возможность дать избирателям объяснения по поводу обстоятельств, выдвигаемых в качестве оснований для отзыва, в том числе путем их опубликования в печатном средстве массовой информации.

4. Голосование по отзыву депутата проводится по инициативе жителей в порядке, установленном законодательством о местном референдуме.

5. Депутат считается отозванным, если за отзыв проголосовало не менее половины избирателей, зарегистрированных в избирательном округе.

6. Итоги голосования по отзыву депутата и принятое решение подлежат официальному опубликованию не позднее 10 дней со дня проведения голосования.

Статья 31. Правотворческая инициатива граждан

1. С правотворческой инициативой может выступить инициативная группа граждан, обладающих избирательным правом (далее применительно к настоящей статье – инициативная группа), в порядке,

установленном настоящей статьей.

Минимальная численность инициативной группы – 3 процента от числа жителей, обладающих избирательным правом.

2. Решение о подготовке и направлении проекта муниципального правового акта (далее применительно к настоящей статье – проект правового акта) на рассмотрение органа местного самоуправления или должностного лица местного самоуправления, к полномочиям которых относится принятие соответствующего акта, принимается инициативной группой.

3. Инициативной группой к проекту правового акта должны быть приложены пояснительная записка о необходимости его принятия и финансово-экономическое обоснование проекта, список инициативной группы с указанием фамилии, имени, отчества, места жительства и номера контактного телефона всех ее членов.

4. Проект правового акта должен быть рассмотрен органом местного самоуправления или должностным лицом местного самоуправления, к полномочиям которых относится принятие соответствующего акта, не позднее 30 дней со дня его внесения. В случае если проект правового акта поступил в период между сессиями Совета депутатов (отпуска должностного лица местного самоуправления), указанный срок исчисляется со дня окончания такого перерыва в работе (отпуска).

5. Представители инициативной группы (не более 5 граждан) могут изложить свою позицию при рассмотрении проекта правового акта.

6. Информация о дате, времени и месте рассмотрения проекта правового акта должна быть доведена до инициативной группы заблаговременно, но не позднее 14 дней до дня указанного рассмотрения.

7. В случае если принятие проекта правового акта относится к компетенции Совета депутатов, указанный проект рассматривается на открытом заседании Совета депутатов.

8. Мотивированное решение, принятое по результатам рассмотрения проекта правового акта доводится, официально в письменной форме, до сведения инициативной группы не позднее 14 дней со дня его рассмотрения.

Статья. 32. Инициативные проекты

1. В целях реализации мероприятий, имеющих приоритетное значение для жителей всего муниципального округа или его части, по решению вопросов местного значения в администрацию может быть внесен инициативный проект.

2. Порядок выдвижения, внесения, обсуждения, рассмотрения инициативных проектов, проведения их конкурсного отбора, а также определения части территории муниципального округа, на которой могут реализовываться инициативные проекты, устанавливается решением Совета депутатов в соответствии с Федеральным законом «Об общих принципах организации местного самоуправления в Российской Федерации».

Статья 33. Территориальное общественное самоуправление

1. Под территориальным общественным самоуправлением понимается самоорганизация граждан по месту их жительства на части территории муниципального округа для самостоятельного и под свою ответственность осуществления собственных инициатив по вопросам местного значения.

2. Территориальное общественное самоуправление осуществляется непосредственно жителями посредством проведения собраний и конференций граждан, а также посредством создания органов территориального общественного самоуправления. Органы территориального общественного самоуправления представляют интересы жителей, проживающих на соответствующей территории.

3. Территориальное общественное самоуправление считается учрежденным с момента регистрации устава территориального общественного самоуправления в порядке, установленном решением Совета депутатов.

4. Порядок организации и осуществления территориального общественного самоуправления устанавливается решением Совета депутатов.

Статья 34. Публичные слушания

1. Публичные слушания проводятся с участием жителей для обсуждения проектов муниципальных правовых актов по вопросам местного значения.

2. Результаты публичных слушаний носят рекомендательный характер. Результаты публичных слушаний учитываются в процессе последующей работы над проектами муниципальных правовых актов.

3. Публичные слушания проводятся по инициативе населения, Совета депутатов, главы муниципального округа или главы администрации.

4. Публичные слушания, проводимые по инициативе населения или Совета депутатов, назначаются решением Совета депутатов, а по инициативе главы муниципального округа или главы администрации – распоряжением главы муниципального округа.

5. На публичные слушания выносятся:

1) проект Устава, проект решения Совета депутатов о внесении изменений и дополнений в данный Устав, кроме случаев, когда в Устав вносятся изменения в форме точного воспроизведения положений Конституции Российской Федерации, федеральных законов, Устава города Москвы или законов города Москвы в целях приведения Устава в соответствие с этими нормативными правовыми актами;

2) проект местного бюджета и отчет о его исполнении;

3) вопросы о преобразовании муниципального округа.

6. Порядок организации и проведения публичных слушаний определяется решением Совета депутатов.

Статья 35. Собрание граждан. Конференция граждан (собрание делегатов)

1. Для обсуждения вопросов местного значения, информирования жителей о деятельности органов местного самоуправления и должностных лиц местного самоуправления, обсуждения вопросов внесения инициативных проектов и их рассмотрения, осуществления территориального общественного самоуправления на части территории муниципального округа могут проводиться собрания граждан.

2. Собрание граждан проводится по инициативе населения, Совета депутатов, главы муниципального округа, а также в случаях, предусмотренных уставом территориального общественного самоуправления.

Порядок назначения и проведения собрания граждан в целях осуществления территориального общественного самоуправления определяется уставом территориального общественного самоуправления.

В собрании граждан по вопросам внесения инициативных проектов и их рассмотрения вправе принимать участие жители соответствующей территории, достигшие шестнадцатилетнего возраста. Порядок назначения и проведения собрания граждан в целях рассмотрения и обсуждения вопросов внесения инициативных проектов определяется решением Совета депутатов.

3. Собрание граждан, проводимое по инициативе Совета депутатов, главы муниципального округа, назначается соответственно Советом депутатов, главой муниципального округа.

4. Собрание граждан, проводимое по инициативе населения, назначается Советом депутатов в порядке, установленном настоящей статьей.

5. С инициативой проведения собрания граждан может выступить инициативная группа граждан, обладающих избирательным правом (далее применительно к настоящей статье – инициативная группа), численностью не менее 10 человек.

6. Инициативная группа вносит в Совет депутатов инициативу о проведении собрания граждан не менее чем за тридцать дней до предполагаемой даты проведения собрания граждан.

7. Инициатива о проведении собрания граждан должна содержать:

1) вопросы, выносимые на собрание граждан и обоснование необходимости их рассмотрения на собрании;

2) сведения о территории, в пределах которой предполагается провести собрание граждан;

3) предложения о дате и месте проведения собрания граждан;

4) список инициативной группы с указанием фамилии, имени, отчества, места жительства и номера контактного телефона всех ее членов.

8. Внесенная инициатива о проведении собрания граждан рассматривается на ближайшем заседании Совета депутатов.

В случае если инициатива поступила в период между сессиями Совета депутатов, инициатива рассматривается на ближайшем заседании после окончания такого перерыва в работе.

9. Мотивированное решение, принятое по результатам рассмотрения инициативы о проведении собрания граждан доводится, официально в письменной форме, до сведения инициативной группы не позднее 14 дней со дня его рассмотрения.

10. Порядок проведения собрания граждан, а также полномочия собрания граждан определяются Федеральным законом «Об общих принципах организации местного самоуправления в Российской Федерации», решением Совета депутатов, уставом территориального общественного самоуправления.

11. В случаях, предусмотренных решением Совета депутатов, полномочия собрания граждан могут осуществляться конференцией граждан (собранием делегатов).

12. Порядок назначения и проведения конференции граждан (собрания делегатов), избрания делегатов конференции определяется решением Совета депутатов.

13. Итоги собрания граждан, конференции граждан (собрания делегатов) подлежат официальному опубликованию не позднее 20 дней со дня проведения собрания граждан, конференции граждан (собрания делегатов).

Статья 36. Опрос граждан

1. Опрос граждан проводится по инициативе главы муниципального округа или Совета депутатов на всей территории муниципального округа или на части его территории для выявления и учета мнения населения при принятии органами местного самоуправления и должностными лицами местного самоуправления решений по вопросам местного значения. Результаты опроса носят рекомендательный характер.

2. Порядок назначения и проведения опроса граждан определяется решением Совета депутатов в соответствии с федеральными законами и Законом города Москвы «Об организации местного самоуправления в городе Москве».

Статья 37. Обращения граждан в органы местного самоуправления

1. Граждане имеют право на индивидуальные и коллективные обращения в органы местного самоуправления.

2. Обращения граждан подлежат рассмотрению в порядке и сроки, установленные Федеральным законом от 2 мая 2006 года № 59-ФЗ «О порядке рассмотрения обращений граждан Российской Федерации».

3. За нарушение порядка и сроков рассмотрения обращений граждан должностные лица местного самоуправления несут ответственность в соответствии с законодательством Российской Федерации.

Статья 38. Другие формы непосредственного осуществления населением местного самоуправления и участия в его осуществлении

1. Жители вправе участвовать в осуществлении местного самоуправления в других формах, не противоречащих Конституции Российской Федерации, федеральным конституционным законам, федеральным законам, Уставу города Москвы, законам города Москвы.

2. Непосредственное осуществление населением местного самоуправления и участие населения в осуществлении местного самоуправления основываются на принципах законности и добровольности.

Глава V. Экономическая основа муниципального округа

Статья 39. Муниципальное имущество

1. В собственности муниципального округа может находиться:

1) имущество, предназначенное для решения вопросов местного значения, предусмотренных настоящим Уставом в соответствии с Законом города Москвы «Об организации местного самоуправления в

городе Москве»;

2) имущество, предназначенное для осуществления переданных полномочий, в случаях, установленных федеральными законами и законами города Москвы;

3) имущество, предназначенное для обеспечения деятельности органов местного самоуправления и должностных лиц местного самоуправления, муниципальных служащих, работников муниципальных учреждений в соответствии с решениями Совета депутатов.

2. Права собственника в отношении имущества, находящегося в муниципальной собственности, от имени муниципального округа осуществляет администрация в порядке, установленном решением Совета депутатов.

3. Администрация вправе передавать муниципальное имущество во временное или постоянное пользование физическим и юридическим лицам, органам государственной власти Российской Федерации, органам государственной власти города Москвы, органам местного самоуправления иных муниципальных образований, отчуждать, совершать иные сделки в соответствии с федеральным законодательством.

4. Порядок и условия приватизации муниципального имущества определяются решением Совета депутатов в соответствии с федеральным законодательством.

5. Администрация ведет реестр муниципального имущества в порядке, установленном уполномоченным Правительством Российской Федерации федеральным органом исполнительной власти.

6. Доходы от использования и приватизации муниципального имущества поступают в местный бюджет.

Статья 40. Местный бюджет

1. Муниципальный округ имеет местный бюджет.

2. Составление и рассмотрение проекта местного бюджета, утверждение и исполнение местного бюджета, осуществление контроля за его исполнением, составление и утверждение отчета об исполнении местного бюджета осуществляются органами местного самоуправления самостоятельно с соблюдением требований, установленных Бюджетным кодексом Российской Федерации, федеральными законами, законами города Москвы и принимаемым в соответствии с ними Положением о бюджетном процессе в муниципальном округе.

Положение о бюджетном процессе в муниципальном округе утверждается решением Совета депутатов.

3. Совет депутатов вправе заключить соглашение с Контрольно-счетной палатой Москвы об осуществлении полномочий внешнего муниципального финансового контроля в муниципальном округе, установленных частью 2 статьи 9 Федерального закона от 7 февраля 2011 года № 6-ФЗ «Об общих принципах организации и деятельности контрольно-счетных органов субъектов Российской Федерации и муниципальных образований».

4. Проект местного бюджета, решение об утверждении местного бюджета, годовой отчет о его исполнении, ежеквартальные сведения о ходе исполнения местного бюджета и о численности муниципальных служащих, работников муниципальных учреждений с указанием фактических расходов на оплату их труда подлежат официальному опубликованию.

Статья 41. Доходы местного бюджета

1. Доходы местного бюджета формируются в соответствии с бюджетным законодательством, законодательством о налогах, сборах и иных обязательных платежах.

2. Источники формирования доходов местного бюджета и нормативы отчислений от федеральных налогов и сборов, в том числе от налогов, предусмотренных специальными налоговыми режимами, региональных и (или) местных налогов, неналоговых доходов в местный бюджет определяются законом города Москвы о бюджете города Москвы и не подлежат изменению в течение текущего финансового года.

Статья 42. Расходы местного бюджета

1. Формирование расходов местного бюджета осуществляется в соответствии с расходными обязательствами муниципального округа, исполняемыми органами местного самоуправления в соответствии с требованиями Бюджетного кодекса Российской Федерации.

Перечень и порядок ведения реестра расходных обязательств муниципального округа устанавливается Правительством Москвы.

2. Исполнение расходных обязательств муниципального округа осуществляется за счет средств местного бюджета в соответствии с требованиями Бюджетного кодекса Российской Федерации и правовыми актами города Москвы.

Статья 43. Порядок и случаи использования органами местного самоуправления собственных материальных ресурсов и финансовых средств муниципального округа для осуществления переданных полномочий

1. Администрация вправе дополнительно использовать собственные материальные ресурсы и финансовые средства муниципального округа для осуществления переданных полномочий (далее для настоящей статьи – собственные средства) в случае их свободного наличия.

2. Предложения о дополнительном использовании собственных средств вносятся главой администрации в Совет депутатов одновременно с проектом местного бюджета или в течение текущего финансового года.

Вносимое предложение должно содержать расчет объема финансовых средств, перечень материальных ресурсов, а также обоснование их использования.

3. При внесении предложения о дополнительном использовании собственных средств одновременно с проектом местного бюджета Совет депутатов рассматривает и принимает решение по данному вопросу в рамках процедуры принятия местного бюджета.

4. При внесении предложения о дополнительном использовании собственных средств в течение текущего финансового года Совет депутатов рассматривает и принимает решение по данному вопросу.

В случае принятия решения о дополнительном использовании собственных средств в течение текущего финансового года в местный бюджет должны быть внесены соответствующие изменения и дополнения.

5. Использование собственных средств носит целевой характер.

Статья 44. Муниципальные учреждения

1. Муниципальные учреждения могут быть созданы для осуществления полномочий по решению вопросов местного значения.

2. Функции и полномочия учредителя в отношении муниципальных учреждений осуществляет администрация.

3. Предмет, цели, условия и порядок деятельности муниципальных учреждений определяются постановлением администрации.

4. Муниципальные учреждения осуществляют свою деятельность на основании уставов, которые утверждаются постановлением администрации.

5. Назначение на должность и освобождение от должности руководителей муниципальных учреждений производится постановлением администрации в соответствии с Трудовым кодексом Российской Федерации.

6. Трудовой договор с руководителем муниципального учреждения заключает глава администрации.

7. Руководители муниципальных учреждений ежегодно до 1 марта текущего года представляют в администрацию отчет о деятельности учреждения. Форма предоставления отчета о деятельности муниципальных учреждений определяется постановлением администрации.

Глава VI. Заключительные положения

Статья 45. Признание утратившими силу отдельных муниципальных нормативных правовых актов

Признать утратившими силу со дня вступления в силу настоящего Устава:

1) Устав внутригородского муниципального образования Гагаринское в городе Москве, принятый решением муниципального Собрания внутригородского муниципального образования Гагаринское в городе Москве от 2 декабря 2003 года № 60/1;

2) решение муниципального Собрания внутригородского муниципального образования Гагаринское в городе Москве от 2 декабря 2003 года № 60/1 «О принятии Устава внутригородского муниципального образования Гагаринское в городе Москве»;

3) решение муниципального Собрания внутригородского муниципального образования Гагаринское в городе Москве от 12 декабря 2006 года № 32/8 «О внесении изменений и дополнений в Устав внутригородского муниципального образования Гагаринское в городе Москве»;

4) решение муниципального Собрания внутригородского муниципального образования Гагаринское в городе Москве от 28 октября 2011 года № 51/1 «О внесении изменений и дополнений в Устав внутригородского муниципального образования Гагаринское в городе Москве»;

5) решение муниципального Собрания внутригородского муниципального образования Гагаринское в городе Москве от 24 июня 2014 года № 34/16 «О внесении изменений и дополнений в Устав внутригородского муниципального образования Гагаринское в городе Москве»;

6) решение Совета депутатов муниципального округа Гагаринский от 26 апреля 2016 года № 55/8 «О внесении изменений в Устав муниципального округа Гагаринский в городе Москве»;

7) решение Совета депутатов муниципального округа Гагаринский от 25 апреля 2017 года № 70/1 «О внесении изменений и дополнений в Устав муниципального округа Гагаринский в городе Москве»;

8) решение Совета депутатов муниципального округа Гагаринский от 29 мая 2018 года № 21/5 «О внесении изменений и дополнений в Устав муниципального округа Гагаринский в городе Москве».

Статья 46. Вступление в силу настоящего Устава

Настоящий Устав вступает в силу после его официального опубликования.

Приложение 2
к решению Совета депутатов
муниципального округа
Гагаринский
от 18.01.2023 № 10/4

Состав
рабочей группы по учету предложений граждан, организации и проведению публичных слушаний по проекту Устава муниципального округа Гагаринский

Руководитель рабочей группы:	Мартынюк И.А.
Заместитель руководителя рабочей группы:	Орлова Е.В.
Члены рабочей группы:	Алташина Т.А. Мозгалева А.В. Лисник В.И. Кузьмичева О.П. Шарипова М.И.
Секретарь рабочей группы:	Самойловская Е.А.

РЕШЕНИЕ

18.01.2023 № 10/5

О порядке учета предложений граждан по проекту Устава муниципального округа Гагаринский

В соответствии с частью 4 статьи 44 Федерального закона от 6 октября 2003 года № 131-ФЗ «Об общих принципах организации местного самоуправления в Российской Федерации»

Совет депутатов муниципального округа Гагаринский решил:

1. Утвердить Порядок учета предложений граждан по проекту Устава муниципального округа Гагаринский (приложение).

2. Установить, что участие граждан в обсуждении проекта Устава муниципального округа Гагаринский осуществляется в соответствии с Порядком организации и проведения публичных слушаний в муниципальном округе Гагаринский, утвержденным решением Совета депутатов муниципального округа Гагаринский от 05.07.2022 г. № 103/2 «Об утверждении Порядка организации и проведения публичных слушаний в муниципальном округе Гагаринский».

3. Опубликовать настоящее решение в бюллетене «Московский муниципальный вестник» и разместить на официальном сайте муниципального округа Гагаринский http://www.gagarinskoe.com.

4. Контроль за выполнением настоящего решения возложить на главу муниципального округа Гагаринский И.А. Мартынюк.

Глава муниципального округа Гагаринский **И.А. Мартынюк**

Приложение к решению Совета депутатов муниципального округа Гагаринский от 18.01.2023 № 10/5

Порядок учета предложений граждан по проекту Устава муниципального округа Гагаринский

1. Настоящий Порядок разработан в целях учета предложений граждан, проживающих на территории муниципального округа Гагаринский (далее – граждане, муниципальный округ), по проекту Устава муниципального округа (далее – проект Устава).

2. Предложения граждан по проекту Устава (далее – предложения) носят рекомендательный характер.

3. Гражданин, группа граждан могут вносить предложения в течение *21* дня со дня официального опубликования проекта Устава.

4. Предложения могут направляться посредством почтовой связи, электронной почты, а также представляться лично по адресу, определенному в соответствии с пунктом 6 настоящего Порядка.

Гражданин в предложении должен указать свои фамилию, имя, отчество (последнее – при наличии), адрес места жительства, группа граждан указывает фамилии, имена, отчества и адреса места жительства всех ее членов.

5. Граждане также могут вносить предложения при обсуждении проекта Устава на публичных слушаниях, проведение которых осуществляется в соответствии с порядком организации и проведения публичных слушаний, установленным Советом депутатов муниципального округа (далее – Совет депутатов).

6. Место (адрес), дата начала, дата и время окончания внесения предложений по проекту Устава, номер факса, адрес электронной почты, фамилия, имя, отчество и номер телефона контактного лица, иная необходимая информация определяются Советом депутатов при принятии проекта Устава за основу.

7. Для обобщения и анализа предложений решением Совета депутатов создается рабочая группа и определяется ее персональный состав.

8. Рабочая группа состоит из руководителя, секретаря и членов рабочей группы (далее – члены рабочей группы).

В состав рабочей группы входят депутаты Совета депутатов, муниципальные служащие администрации, также могут входить по приглашению главы муниципального округа представители органов исполнительной власти города Москвы, общественных организаций.

9. Заседание рабочей группы ведет руководитель рабочей группы и считается правомочным, если на нем присутствует не менее половины от общего числа членов рабочей группы.

10. Решения рабочей группы принимаются простым большинством голосов присутствующих на заседании членов рабочей группы и оформляются протоколом, который подписывается членами рабочей группы, присутствующими на заседании рабочей группы.

11. В течение 7 дней после дня окончания внесения предложений рабочая группа готовит информацию по поступившим предложениям (при наличии) и направляет ее вместе с протоколом рабочей группы всем депутатам Совета депутатов. Такая информация должна содержать сведения о соответствии (несоответствии) предложений Конституции Российской Федерации, федеральным конституционным законам, федеральным законам и иным нормативным правовым актам Российской Федерации, а также Уставу города Москвы, законам и иным нормативным правовым актам города Москвы.

12. Информация о результатах рассмотрения Советом депутатов поступивших предложений подлежит размещению на официальном сайте органов местного самоуправления муниципального округа Гагаринский в информационно-телекоммуникационной сети «Интернет» не позднее 10 дней со дня проведения заседания Совета депутатов.

РЕШЕНИЕ

05.07.2022 № 103/2

Об утверждении Порядка организации и проведения публичных слушаний в муниципальном округе Гагаринский

В соответствии со статьей 28 Федерального закона от 06.10.2003г. №131-ФЗ «Об общих принципах организации местного самоуправления в Российской Федерации», статьей 47 Устава муниципального округа Гагаринский,

Совет депутатов муниципального округа Гагаринский решил:

1. Утвердить Порядок организации и проведения публичных слушаний в муниципальном округе Гагаринский (приложение).

2. Опубликовать настоящее решение в бюллетене «Московский муниципальный вестник» и разместить на официальном сайте муниципального округа Гагаринский http://www.gagarinskoe.com/.

3. Настоящее Решение вступает в силу со дня его официального опубликования в бюллетене «Московский муниципальный вестник».

4. Контроль за выполнением настоящего решения возложить на главу муниципального округа Гагаринский Е.Л. Русакову.

Глава муниципального округа
Гагаринский **Е.Л. Русакова**

Приложение
к решению Совета депутатов
муниципального округа
Гагаринский
от 0507.2022г. №103/2

ПОРЯДОК
организации и проведения публичных слушаний в муниципальном округе Гагаринский

1. Общие положения

1.1. Настоящий Порядок в соответствии со статьей 28 Федерального закона от 6 октября 2003 года «Об общих принципах организации местного самоуправления в Российской Федерации», статьей 47 Устава муниципального округа Гагаринский (далее – Устав муниципального округа) устанавливает процедуру организации и проведения публичных слушаний в муниципальном округе Гагаринский (далее – муниципальное округ) по проектам муниципальных правовых актов по вопросам местного значения (далее – проекты правовых актов, проект правового акта) в целях их обсуждения с жителями муниципального округа.

1.2. В публичных слушаниях вправе принимать участие жители муниципального округа, обладающее избирательным правом (далее – жители). Участие жителей в публичных слушаниях является свободным и добровольным.

1.3. Публичные слушания проводятся в форме собрания.

1.4. На публичные слушания выносятся:

1) проект устава муниципального округа, а также проект решения о внесении изменений о внесении изменений и дополнений в данный устав, кроме случаев, когда в устав муниципального округа вносятся изменения в форме точного воспроизведения положений Конституции Российской Федерации, федеральных законов, Устава города Москвы или законов города Москвы в целях приведения данного устава в соответствие с этими нормативными правовыми актами.

2) проект бюджета муниципального округа и отчет о его исполнении (проект решения Совета депутатов об исполнении бюджета муниципального округа);

3) проект стратегии социально-экономического развития муниципального округа;

4) вопросы о преобразовании муниципального образования, за исключением случаев, если в соответствии со статьей 13 Федерального закона от 6 октября 2003 года «Об общих принципах организации местного самоуправления в Российской Федерации» для преобразования муниципального образования требуется получение согласия населения муниципального образования, выраженного путем голосования либо на сходах граждан.

5) Вопросы об изменении границ муниципального образования.

1.5. На публичные слушания могут выноситься иные проекты правовых актов по вопросам местного значения.

1.6. Проекты правовых актов, выносимые на публичные слушания, не должны противоречить Конституции Российской Федерации, федеральным конституционным законам, федеральным законам и иным нормативным правовым актам Российской Федерации, а также Уставу города Москвы, законам города Москвы, иным нормативным правовым актам города Москвы и Уставу муниципального округа.

1.7. Результаты публичных слушаний носят рекомендательный характер. Результаты публичных слушаний учитываются в процессе последующей работы над проектами правовых актов.

1.8. Расходы, связанные с организацией и проведением публичных слушаний, осуществляются за счет средств бюджета муниципального округа.

2. Назначение публичных слушаний

2.1. Публичные слушания проводятся по инициативе населения, Совета депутатов, главы муниципального округа, главы администрации муниципального округа, осуществляющего свои полномочия на основе контракта (далее – глава администрации).

2.2. Инициатива Совета депутатов, главы муниципального округа, главы администрации о проведении публичных слушаний реализуется по тем вопросам местного значения, по решению которых Уставом муниципального округа они наделены соответствующими полномочиями.

2.3. Публичные слушания, проводимые по инициативе населения или Совета депутатов, назначаются решением Совета депутатов, а по инициативе главы муниципального округа или главы администрации – распоряжением главы муниципального округа (далее – распоряжение главы муниципального округа).

2.4. Решение о назначении публичных слушаний по проектам правовых актов, указанным в пункте 1.4 раздела 1 настоящего Порядка, принимается Советом депутатов.

2.5. Инициатива населения о проведении публичных слушаний (далее – инициатива населения) может исходить от инициативной группы жителей численностью не менее 10 человек (далее – инициативная группа).

2.6. Инициативная группа направляет заявку на проведение публичных слушаний (далее – ходатайство) в Совет депутатов. В ходатайстве указываются:

1) тема публичных слушаний;

2) обоснование необходимости проведения публичных слушаний (актуальность темы выносимой на публичные слушания);

3) фамилия, имя, отчество, дата рождения, место жительства руководителя и членов инициативной группы;

4) почтовый адрес, контактный телефон руководителя инициативной группы;

5) иные сведения по усмотрению инициативной группы.

2.6.1. Ходатайство подписывается руководителем и членами инициативной группы.

2.6.2. К ходатайству должен быть приложен проект правового акта, протокол собрания инициативной группы, на котором было принято решение о выдвижении инициативы проведения публичных слушаний.

2.7. Ходатайство рассматривается на заседании Совета депутатов с участием представителей инициативной группы не позднее 30 дней со дня его поступления в Совет депутатов. В случае если ходатайство поступило в период летнего перерыва в работе Совета депутатов, срок, указанный в абзаце первом настоящего пункта, исчисляется со дня окончания такого перерыва в работе.

2.8. Информация о дате, времени и месте заседания Совета депутатов по вопросу рассмотрения ходатайства, а также иная информация и (или) документы (материалы), необходимые для рассмотрения ходатайства должны быть доведены до руководителя инициативной группы заблаговременно, но не позднее чем за 7 дней до дня указанного заседания.

2.9. Представители инициативной группы вправе, в рамках Регламента Совета депутатов, выступать и давать пояснения по внесенному ходатайству.

2.10. Ходатайство может быть отклонено, в случае если оно было подано с нарушением настоящего Порядка.

2.11. Решение, принятое Советом депутатов по результатам рассмотрения ходатайства должно быть официально в письменной форме доведено до сведения руководителя инициативной группы не позднее 10 дней со дня его принятия.

2.12. Решение Совета депутатов, распоряжение администрации о проведении публичных слушаний (далее – решение о проведении публичных слушаний) должны содержать:

1) тему публичных слушаний;

2) информацию об инициаторе проведения публичных слушаний;

3) дату, место, время начала и окончания проведения публичных слушаний.

4) иные вопросы, необходимые для организации и проведения публичных слушаний, включая проект правового акта.

3. Организация публичных слушаний

3.1. Решение о проведении публичных слушаний, а также проект правового акта, выносимый на публичные слушания, подлежат опубликованию в порядке, установленном Уставом муниципального округа для официального опубликования муниципальных правовых актов, и размещению на официальном сайте органов местного самоуправления муниципального округа в сети «Интернет» (далее – официальный сайт) не менее чем за 20 дней до дня проведения публичных слушаний.

3.2. Со дня размещения на официальном сайте в разделе «Публичные слушания» решения о проведении публичных слушаний и до дня проведения публичных слушаний (включительно) жители имеют право внести свои предложения и замечания к проекту правового акта (далее – предложения) одним из следующих способов:

1) лично по адресу, определенному решением о назначении публичных слушаний, в рабочие часы, с указанием фамилии, имени, отчество (последнее при наличии) жителя, дату его рождения, адрес места жительства на территории муниципального округа;

2) путем заполнения формы на официальном сайте в разделе «Публичные слушания». В целях подтверждения права на участие в публичных слушаниях житель предоставляет с использованием официального сайта электронный образ паспорта гражданина Российской Федерации с отметкой о регистрации по месту жительства в границах муниципального округа или электронный образ правоустанавливающего документа на объект недвижимого имущества, находящегося в границах муниципального округа, если гражданин не имеет регистрации по месту жительства в границах муниципального округа;

3) По телефону, определенному решением о назначении публичных слушаний, в рабочие часы, с указанием фамилии, имени, отчество (последнее при наличии) жителя, дату его рождения, адрес места жительства на территории муниципального округа;

4) По электронной почте, определенной решением о назначении публичных слушаний, с указанием фамилии, имени, отчество (последнее при наличии) жителя, дату его рождения, адрес места жительства на территории муниципального округа;

5) в ходе проведения публичных слушаний в соответствии с пунктом 4.9 раздела 4 настоящего Порядка.

3.3. Содержание предложений, внесенных в соответствии с пунктом 3.2 раздела 3 настоящего Порядка, отражается в протоколе публичных слушаний с указанием даты и способа их внесения, а также обязательному рассмотрению рабочей группой, указанной в пункте 3.2 раздела 3 настоящего Порядка, с целью подготовки информации, предусмотренной пунктом 4.13 раздела 4 настоящего Порядка, за исключением случая выявления факта представления жителями (гражданами) недостоверных сведений, а также случая, предусмотренного абзацем третьим настоящего пункта. К протоколу публичных слушаний прилагается список жителей (граждан), внесших предложения, включающий фамилию, имя, отчество (последнее при наличии), дату рождения, адрес места жительства (регистрации) или адрес нахождения недвижимого имущества гражданина в границах муниципального округа.

Предложения, содержащие нецензурные либо оскорбительные выражения, угрозы жизни, здоровью и имуществу третьих лиц, призывы к осуществлению экстремистской деятельности, не подлежат включению в протокол публичных слушаний.

В случае если публичные слушания были назначены по инициативе населения, руководителю инициативной группы направляется копия протокола без приложения.

3.4. В предложениях, вносимых в соответствии с пунктом 3.2 также может содержаться голос «за» или «против» принятия правового акта, рассматриваемого на публичных слушаниях.

3.5. Решение об учете поступивших предложений в процессе последующей работы над проектом правового акта принимает орган местного самоуправления, к полномочиям которого отнесено принятие соответствующего правового акта. Информация о принятом решении доводится в письменном виде до каждого жителя (гражданина), внесшего предложение, путем ее направления по адресу регистрации жителя (гражданина) по месту его жительства в срок, не превышающий 15 рабочих дней после дня окончания проведения публичных слушаний.

3.6. Для организации и проведения публичных слушаний решением Совета депутатов, а в случае назначения публичных слушаний по инициативе главы муниципального округа, главы администрации – распоряжением главы муниципального округа создается рабочая группа и определяется ее персональный состав.

3.7. В состав рабочей группы включается не менее 5 человек: руководитель рабочей группы, заместитель руководителя рабочей группы, секретарь, члены рабочей группы (далее – члены рабочей группы). В состав рабочей группы включаются депутаты Совета депутатов, представители администрации, также в состав рабочей группы могут быть включены по согласованию представители органов исполнительной власти города Москвы, общественных организаций, органов территориального общественного самоуправления, инициативной группы.

Заседания рабочей группы ведет руководитель рабочей группы, в случае его отсутствия – заместитель руководителя рабочей группы.

3.8. Заседание рабочей группы считается правомочным, если на нем присутствует не менее половины от общего числа членов рабочей группы.

3.9. Решения рабочей группы принимаются простым большинством голосов присутствующих на заседании членов рабочей группы.

3.10. Решения рабочей группы оформляются протоколом, который подписывается руководителем рабочей группы.

3.11. Рабочая группа составляет план организации и проведения публичных слушаний в соответствии с настоящим Порядком.

3.12 Организационно-техническое обеспечение деятельности рабочей группы осуществляет администрация.

4. Проведение публичных слушаний

4.1. Публичные слушания проводятся в день, во время и в месте, указанные в решении о назначении публичных слушаний независимо от количества пришедших на слушания жителей.

4.2. Перед началом проведения публичных слушаний члены рабочей группы:

1) регистрируют жителей, пришедших на публичные слушания (далее – участники публичных слушаний) с указанием их фамилии, имени, отчества и адреса места жительства (подтверждается паспортом участника) в журнале по форме согласно приложению № 1 к настоящему Порядку;

2) раздают участникам публичных слушаний форму листа записи предложений и замечаний по проекту правового акта согласно приложению № 2 к настоящему Порядку;

3) составляют список участников публичных слушаний, изъявивших желание выступить на публичных слушаниях;

4) решают иные организационные вопросы.

4.3. Председательствует на публичных слушаниях глава муниципального округа (в случае, если публичные слушания проводятся по инициативе главы администрации – глава администрации), в случае его отсутствия – руководитель рабочей группы (далее – председательствующий).

4.4. Председательствующий:

1) открывает и закрывает публичные слушания в установленное время;

2) предоставляет слово для доклада инициатору проведения публичных слушаний, а также вопросов и выступлений в порядке очередности и (или) по мере поступления заявок.

4.5. Председательствующий вправе призвать выступающего, высказываться по существу обсуждаемо-

го вопроса; прерывать выступление после предупреждения, сделанного выступающему, если тот вышел за рамки отведенного ему времени; задавать вопросы выступающему по окончании его выступления.

4.6. Выступление и вопросы на публичных слушаниях допускаются только после предоставления слова председательствующим.

4.7. Выступающий, на публичных слушаниях обязан не допускать неэтичного поведения, выступать по существу обсуждаемых на публичных слушаниях вопросов.

4.8. Время выступления определяется, исходя из количества выступающих и времени, отведенного для проведения публичных слушаний, но не менее 5 минут на одно выступление.

4.9. Во время проведения публичных слушаний участники публичных слушаний вправе представить свои предложения и замечания по обсуждаемому проекту правового акта посредством:

1) подачи в ходе публичных слушаний письменных предложений и замечаний с указанием фамилии, имени, отчества и места жительства;

2) выступления на публичных слушаниях.

4.10. На публичных слушаниях проводится открытое голосование «за» или «против» правового акта, рассматриваемого на публичных слушаниях.

4.11. В ходе проведения публичных слушаний секретарем рабочей группы ведется протокол, который подписывается председательствующим.

4.12. Протокол публичных слушаний должен содержать:

1) сведения о дате, месте и времени проведения публичных слушаний;

2) количество участников публичных слушаний;

3) предложения и замечания участников публичных слушаний;

4) Результаты голосования на слушаниях, включая голоса, поданные до слушаний в порядке пункта 3.4 раздела 3.

5) итоги публичных слушаний (рекомендации).

4.13. На основании протокола публичных слушаний рабочая группа в течение 7 дней со дня проведения публичных слушаний оформляет результаты публичных слушаний.

4.14. В результатах публичных слушаний должны быть указаны:

1) сведения о решении о проведении публичных слушаний, об инициаторе проведения публичных слушаний;

2) общие сведения о проекте правового акта, представленном на публичные слушания, о дате, месте проведения и о количестве участников публичных слушаний;

3) сведения о протоколе публичных слушаний, на основании которого подготовлены результаты публичных слушаний;

4) количество предложений и замечаний участников публичных слушаний по обсуждаемому проекту правового акта.

5) итоги публичных слушаний (рекомендации).

4.15. Протокол и результаты публичных слушаний направляются в Совет депутатов, копии протокола и результатов публичных слушаний главе муниципального округа, главе администрации не позднее 7 дней со дня проведения публичных слушаний. В случае назначения публичных слушаний по инициативе населения, копии протокола и результатов публичных слушаний направляются руководителю инициативной группы в срок, указанный в первом абзаце настоящего пункта.

5. Заключительные положения

5.1. Публичные слушания завершаются опубликованием результатов публичных слушаний. Результаты публичных слушаний подлежат обязательному официальному опубликованию в течение 20 дней со дня проведения публичных слушаний. Результаты публичных слушаний также могут быть размещены на официальном сайте органов местного самоуправления муниципального образования в сети «Интернет», доведены до всеобщего сведения по телевидению, иным каналам связи.

5.2. Полномочия рабочей группы прекращаются со дня официального опубликования результатов

публичных слушаний.

5.3. Материалы по публичным слушаниям (решение о проведении публичных слушаний, проект правового акта, протокол публичных слушаний, письменные предложения и замечания жителей, результаты публичных слушаний) хранятся в Совете депутатов в течение пяти лет со дня проведения публичных слушаний.

Приложение №1
к Порядку организации и
проведения публичных слушаний
в муниципальном округе
Гагаринский

Журнал регистрации жителей,
пришедших на публичные слушания (участники публичных слушаний)

№ п/п	Фамилия, имя, отчество	Адрес места жительства	Иные сведения	Подпись
1	**2**	**3**	**4**	**5**

Приложение № 2
к Порядку организации и
проведения публичных слушаний
в муниципальном округе
Гагаринский

ЛИСТ
записи предложений и замечаний по обсуждаемому по проекту
правового акта

_____

Фамилия, имя, отчество: _____
_____

Место жительства (заполняется жителями муниципального округа Гагаринский) _____
_____
_____
_____

Предложение, замечание по обсуждаемому проекту: _____
_____
_____
_____
_____
_____
_____
_____

Подпись _____/ Расшифровка Фамилии И.О./
Дата _____

МУНИЦИПАЛЬНЫЙ ОКРУГ ЗЮЗИНО В ГОРОДЕ МОСКВЕ

СОВЕТ ДЕПУТАТОВ

РЕШЕНИЕ

29 декабря 2022 года №08/01-РСД

О проведении дополнительных мероприятий по социально- экономическому развитию района Зюзино города Москвы за счет переходящих остатков прошлых лет в 2023 году

В соответствии с Законом города Москвы от 11.07.2012 №-39 «О наделении органов местного самоуправления муниципальных округов в городе Москве отдельными полномочиями города Москвы», постановлением Правительства Москвы от 13.09.2012 №484-ПП «О дополнительных мероприятиях по социально-экономическому развитию районов города Москвы», обращением главы управы района Зюзино города Москвы от 26 декабря 2022 года №ЗЮ-08-1676/22,

Совет депутатов муниципального округа Зюзино решил:

1. Провести дополнительные мероприятия по социально- экономическому развитию района Зюзино города Москвы за счет переходящих остатков прошлых лет в 2023 году **на общую сумму 17 826 115,18 (семнадцать миллионов восемьсот двадцать шесть тысяч сто пятнадцать) рублей 18 копеек** (приложение).

2. Признать утратившим силу решения Совета депутатов муниципального округа Зюзино в городе Москве от 24 ноября 2022 года № 05/01-РСД «О проведении дополнительных мероприятий по социально- экономическому развитию района Зюзино города Москвы за счет переходящих остатков прошлых лет в 2023 году», от 13 декабря 2022 года №07/09- РСД «О внесении изменений в решение Совета депутатов муниципального округа Зюзино от 24 ноября 2022 года №05/01-РСД».

3. Направить настоящее решение в Департамент территориальных органов исполнительной власти города Москвы, префектуру Юго- Западного административного округа и управу района Зюзино.

4. Опубликовать настоящее решение в бюллетене «Московский муниципальный вестник» и на официальном сайте администрации муниципального округа Зюзино в сети Интернет - munzuzino.ru.

5. Настоящее решение вступает в силу со дня его официального опубликования в бюллетене «Московский муниципальный вестник».

6. Контроль за выполнением настоящего решения возложить на председателя комиссии по развитию муниципального округа Зюзино в городе Москве **Зимину С.Н.**

Глава муниципального округа Зюзино **В.Л. Шатова**

Приложение
к решению Совета депутатов
муниципального округа Зюзино
от 29.12.2022 года №08/01-РСД

Дополнительные мероприятия по социально- экономическому развитию района Зюзино города Москвы за счет переходящих остатков прошлых лет в 2023 году

№	Адрес	Мероприятие	Виды работ	Ед.имз.	Объем	Затраты, руб.
1	Одесская ул., д. 22к.1	Благоустройство дворовой территории	Ремонт газона	кв.м.	50,00	61 433,36
			Устройство парковочного места	кв.м.	20,00	
	Итого по объекту:					**61 433,36**
2	Одесская ул., д.22к.2	Благоустройство дворовой территории	Ремонт газона	кв.м.	400,00	466 308,30
			Устройство тротуара	кв.м.	158,00	
	Итого по объекту:					**466 308,30**
3	Балаклавский пр-т, д.34к.3	Благоустройство дворовой территории	Ремонт газона	кв.м.	100,00	1 120 575,05
			Ремонт покрытия детской площадки	кв.м.	325,00	
			Ремонт ДТС	кв.м.	12,00	
	Итого по объекту:					**1 120 575,05**
4	Каховка ул., д.13 к.5-6	Благоустройство дворовой территории	Ремонт газона	кв.м.	100,00	1 308 457,98
			Ремонт покрытия детской площадки	кв.м.	422,00	
	Итого по объекту:					**1 308 457,98**
5	Керченская ул., д.1 к.1	Благоустройство дворовой территории	Ремонт газона	кв.м.	100,00	823 984,40
			Ремонт покрытия детской площадки	кв.м.	266,00	
	Итого по объекту:					**823 984,40**
6	Херсонская ул., д.7к.2	Благоустройство дворовой территории	Ремонт газона	кв.м.	100,00	159 565,33
			Устройство ДТС	кв.м.	52,00	
	Итого по объекту:					**159 565,33**
7	Сивашская ул., д.4, к.3	Благоустройство дворовой территории	Ремонт газона	кв.м.	1 116,00	1 575 730,49
			Ремонт АБП проездов	кв.м.	516,00	
			Ремонт АБП тротуаров	кв.м.	195,00	
	Итого по объекту:					**1 575 730,49**
8	Сивашская ул., д.4, к.4	Благоустройство дворовой территории	Ремонт газона	кв.м.	3 570,00	4 879 397,79
			Ремонт АБП проездов	кв.м.	1 294,80	
			Ремонт АБП тротуаров	кв.м.	536,00	
			Установка лотка	п.м.	103,00	
	Итого по объекту:					**4 879 397,79**
9	Балаклавский пр-т, д.36к.3	Благоустройство дворовой территории	Ремонт газона	кв.м.	496,23	3 686 692,15
			Ремонт покрытия спортивной площадки	кв.м.	1 980,00	
			Ремонт ограждения спортивной площадки	кв.м.	74,00	
			Установка МАФ (спортивные)	шт.	2,00	
	Итого по объекту:					**3 686 692,15**

10	Болотниковская ул., д.30	Благоустройство дворовой территории	Ремонт газона	кв.м.	100,00	1 515 113,15
			Ремонт покрытия спортивной площадки	кв.м.	784,00	
			Ремонт ограждения спортивной площадки	кв.м.	48,00	
	Итого по объекту:					**1 515 113,15**
11	Каховка ул., д.12 к.1	Благоустройство дворовой территории	Ремонт ДТС	кв.м.	51,00	1 910 157,44
			Установка ограждения (h=1м)	п.м.	52,00	
			Установка МАФ	шт.	9,00	
	Итого по объекту:					**1 910 157,44**
12	Каховка ул.,д. 25 к. 1	Благоустройство дворовой территории	Установка ограждения (h=1м)	п.м.	86,00	189 135,26
	Итого по объекту:					**189 135,26**
13	Балаклавский пр-т, д.30к.2	Благоустройство дворовой территории	Разработка ПСД на устройство лестницы	шт.	1,00	129 564,48
	Итого по объекту:					**129 564,48**
	ИТОГО по СЭР:					**17 826 115,18**

РЕШЕНИЕ

17 января 2023 года № 01/01-РС

Информация руководителя о результатах работы ГБУ города Москвы Территориальный центр социального обслуживания Зюзино Департамента труда и социальной защиты населения в 2022 году

Заслушав, в соответствии с пунктом 6 части 1 статьи 1 Закона города Москвы от 11 июля 2012 года № 39 «О наделении органов местного самоуправления муниципальных округов в городе Москве отдельными полномочиями города Москвы», ежегодную информацию руководителя о результатах работы ГБУ города Москвы Территориальный центр социального обслуживания Зюзино Департамента труда и социальной защиты населения (далее ГБУ ТЦСО Зюзино) в 2022 году,

Совет депутатов муниципального округа Зюзино решил:

1. Принять информацию директора ГБУ ТЦСО Зюзино **Каменовой Р.Х.** о результатах работы учреждения в 2022 году к сведению.

2. Направить настоящее решение в Департамент труда и социальной защиты населения города Москвы, ГБУ ТЦСО Зюзино, префектуру Юго- Западного административного округа города Москвы, Департамент территориальных органов исполнительной власти города Москвы.

3. Опубликовать настоящее решение в бюллетене «Московский муниципальный вестник» и разместить на официальном сайте администрации муниципального округа Зюзино в сети интернет - http://munzuzino.ru/.

4. Контроль за выполнением настоящего решения возложить на главу муниципального округа Зюзино в городе Москве **Шатову В.Л.**

Глава муниципального округа Зюзино **В.Л.Шатова**

РЕШЕНИЕ

17 января 2023 года № 01/02 -РСД

Информация руководителя ГБУ города Москвы «Многофункциональный центр района Зюзино» о работе учреждения в 2022 году

Заслушав, в соответствии с пунктом 4 части 1 статьи 1 Закона города Москвы от 11 июля 2012 года № 39 «О наделении органов местного самоуправления муниципальных округов в городе Москве отдельными полномочиями города Москвы», информацию руководителя ГБУ города Москвы «Многофункциональный центр района Зюзино» (далее – Центр) о работе учреждения в 2022 году,

Совет депутатов муниципального округа Зюзино решил:

1. Принять информацию руководителя Центра о работе учреждения по обслуживанию населения в 2022 году к сведению.
2. Направить настоящее решение в Департамент территориальных органов исполнительной власти города Москвы, префектуру Юго- Западного административного округа города Москвы, ГБУ города Москвы «Многофункциональный центр района Зюзино».
3. Опубликовать настоящее решение в бюллетене «Московский муниципальный вестник» и разместить на официальном сайте администрации муниципального округа Зюзино в сети интернет - http://munzuzino.ru/.
4. Контроль за выполнением настоящего решения возложить на главу муниципального округа Зюзино в городе Москве **Шатову В.Л.**

Глава муниципального округа Зюзино **В.Л. Шатова**

МУНИЦИПАЛЬНЫЙ ОКРУГ ЛОМОНОСОВСКИЙ В ГОРОДЕ МОСКВЕ

СОВЕТ ДЕПУТАТОВ

РЕШЕНИЕ

17 января 2023 год № 09/1

О согласовании направления средств стимулирования управы Ломоносовского района города Москвы на проведение мероприятий по благоустройству территории Ломоносовского района города Москвы в 2023 году за счет средств стимулирования управы Ломоносовского района 2021 года

В соответствии с постановлением Правительства Москвы от 26 декабря 2012 года № 849-ПП «О стимулировании управ районов города Москвы» и обращением управы Ломоносовского района города Москвы от 26 декабря 2022 года №ЛО-08-1128/2,

Совет депутатов муниципального округа Ломоносовский решил:

1. Согласовать направление средств стимулирования управы Ломоносовского района города Москвы на проведение мероприятий по благоустройству территории Ломоносовского района города Москвы в 2023 году за счет средств стимулирования управы Ломоносовского района 2021 года согласно приложению к настоящему решению.

2. Признать утратившим силу решение Совета депутатов муниципального округа Ломоносовский от 14 сентября 2021 года № 75/7 «О согласовании направления средств стимулирования управы Ломоносовского района города Москвы на проведение мероприятий по благоустройству территории Ломоносовского района города Москвы в 2021 году».

3. Опубликовать настоящее решение в бюллетене «Московский муниципальный вестник» и разместить на официальном сайте муниципального округа Ломоносовский в информационно-телекоммуникационной сети «Интернет».

4. Направить настоящее решение в управу Ломоносовского района города Москвы, в префектуру Юго-Западного административного округа города Москвы и Департамент территориальных органов исполнительной власти города Москвы в течение трех дней со дня его принятия.

5. Контроль за выполнением настоящего решения возложить на главу муниципального округа Ломоносовский Куземину Ю.В.

Глава муниципального округа Ломоносовский **Ю.В. Куземина**

Приложение
к решению Совета депутатов
муниципального округа
Ломоносовский
от 17 января 2023 года № 09/1

Мероприятия по благоустройству территории Ломоносовского района в городе Москве в 2023 году за счет средств стимулирования управ районов 2021 года

ул. Академика Пилюгина, д.4			
N п/п	**Наименование**	**Количество, кв. м; м.п.; шт.**	**Общая стоимость (руб.)**
1	2	3	4
2	Асфальтобетонное покрытие	6022 кв.м	5 539 774,87 руб.
3	Брусчатка (замена на абп)	215,75 кв.м	322 268,03 руб.
4	Площадь ремонта газонов	700 кв.м	459 126,96 руб.
5	борт камень	4166 м.п.	4 450 700,57 руб.
6	КП (3 шт) ремонт абп	31,9 кв.м.	54 105,55 руб.
7	БП ремонт абп	34,91кв.м.	61 515,98 руб.
8	Ремонт (окраска) павильонов КП, БП	3 шт.	4 610,29 руб.
9	Работы по установке МАФ Лавочка Скамейка «Грань» без подлокотников 10132-1	15 шт.	28 069, 32 руб.
10	Работы по установке МАФ Урна «Эстель» круглая на ножке 9001-1	15 шт.	25 417, 98 руб.
11	Устройство стока воды и Установка водосточных желобов на парковке (м.п.)	75 м.п.	178 732,54 руб.
12	ремонт лестницы (1 шт) кв.м	29 кв.м.	70 440,20 руб.
	ИТОГО		**11 194 762,29 руб.**
ул. Академика Пилюгина, д.6			
N п/п	**Наименование**	**Количество, кв. м; м.п**	**Общая стоимость (руб.)**
1	2	3	4
2	Асфальтобетонное покрытие	5108 кв.м.	4 674 681,28 руб.
3	Плитка (замена на абп)	1464.05 кв.м.	1 446 253,50 руб.
4	Площадь ремонта газонов	1849 кв.м.	1 212 749,55 руб.
5	борт камень	2700 п.м.	2 884 515,47 руб.
6	КП (1 шт) ремонт абп	15,4 кв.м.	28 425,07 руб.
7	Замена павильона КП	1 шт.	450 000, 0 руб.
8	Устройство абп (уменьшение газона) кв.м	200 кв.м.	199 080,13 руб.
9	Работы по установке МАФ Лавочка Скамейка «Грань» без подлокотников 10132-1	16 шт.	29 941,25 руб.
10	Работы по установке МАФ Урна «Эстель» круглая на ножке 9001-1	10 шт.	16 945,32 руб.
11	ремонт лестницы (1 шт) кв.м	100 кв.м.	242 897,23 руб.
12	Ремонт подпорной стенки кв.м	150 кв.м.	293 465,95 руб.
13	Устройство покрытия на детских площадках (искусственная трава)	753,27 кв.м.	986 213,05 руб.
14	Работы по установке МАФ Спортивный комплекс «Верхняя палуба» ЛГИК-7.15М ЛЕБЕР	1 шт.	287 995,09 руб.
15	Работы по установке МАФ Информационный стенд Ст300	2 шт.	34 000,0 руб.
16	Работы по установке МАФ Экскаватор ЛГД-122 ЛЕБЕР	1 шт.	14 991,0 руб.

17	Работы по установке МАФ Карусель 146010 Новые проекты	1 шт.	16 970,95 руб.
18	Работы по установке МАФ Песочница Лебер ЛГП-112П ЛЕБЕР	1 шт.	18 321,17 руб.
19	Работы по установке МАФ Качели «Гнездо» ЗАБАВА	1 шт.	22 159,8 руб.
20	Работы по установке МАФ Карусель «Гнездо» ЛГК-11.21 ЛЕБЕР	1 шт.	17 025,66 руб.
21	Работы по установке МАФ Качалка на пружине «Тропическая рыбка» ЛГК-107 ЛЕБЕР	1 шт.	13 196,62 руб.
22	Работы по установке МАФ Игровой комплекс NDPP-069 ДиКом	1 шт.	499 065,0 руб.
23	Работы по установке МАФ Скамейка-качели парковые «Пегас» | 16328 | Хоббика	4 шт.	223 540,37 руб.
24	Работы по установке МАФ Балансир «Уровень» МСК-103.101 ЛЕБЕР	1 шт.	38 880,0 руб.
	ИТОГО		**13 651 313,46 руб.**
	ул. Академика Пилюгина, д.8, к.2		
N п/п	**Наименование**	**Количество, кв. м; м.п**	**Общая стоимость (руб.)**
1	2	3	4
1	Асфальтобетонное покрытие	3596 кв.м.	3 314 301,55 руб.
2	Плитка (замена на абп)	23,73 кв.м.	27 164,86 руб.
3	Площадь ремонта газонов	1500 кв.м.	983 842,27 руб.
4	борт камень	1264 п.м.	1 350 380,57 руб.
5	КП (1 шт) ремонт абп	37,6 кв.м.	63 773,30 руб.
6	замена павильонов КП	3 шт.	1 350 000,00 руб.
7	Работы по установке МАФ Лавочка Скамейка «Грань» без подлокотников 10132-1	8 шт.	14 970,62 руб.
8	Работы по установке МАФ Урна «Эстель» круглая на ножке 9001-1	10 шт.	16 945,32 руб.
9	Устройство покрытия на детских площадках (искусственная трава)	222,3 кв.м.	292 021,80 руб.
10	Работы по установке МАФ Качели одинарные на цепях ЛГК-40.6М ЛЕБЕР	1 шт.	31 134,06 руб.
11	Работы по установке МАФ Информационный стенд Ст300	1 шт.	17 000,00 руб.
12	Работы по установке МАФ Карусель «Гнездо» ЛГК-11.21 ЛЕБЕР	1 шт.	17 025,66 руб.
13	Работы по установке МАФ Карусель с полом ЛГК-22 ЛЕБЕР	1 шт.	22 996,97 руб.
14	Работы по установке МАФ Песочница «Море» с крышкой ЛГП-112 ЛЕБЕР	1 шт.	15 648,76 руб.
15	Работы по установке МАФ Диван-качели «Вероника» с навесом	2 шт.	29 256,36 руб.
16	Работы по установке МАФ Игровой комплекс | ИЛ-09 | от А до Я	1 шт.	213 540,24 руб.
17	Работы по установке МАФ Устройство АБВ, зона отдыха	120 кв.м.	126 982,92 руб.
	ИТОГО		**7 886 985,26 руб.**
	проспект Вернадского, д.27		
1	Разработка ПСД (гидроизоляция парковки)	1 шт.	1 950 000,00 руб.
	ИТОГО		**1 950 000,00 руб.**
	ул. Марии Ульяновой, д. 12		
N п/п	**Наименование**	**Количество, кв. м; м.п**	**Общая стоимость (руб.)**
1	2	3	4
1	Асфальтобетонное покрытие	2199,21 кв.м.	2 094 614,04 руб.
3	Площадь ремонта газонов	900 кв.м.	590 305,36 руб.
4	Борт камень	1100 кв.м.	1 184 016,53 руб.
	ИТОГО		**3 868 935,93 руб.**

ул. Марии Ульяновой, д. 14			
N п/п	**Наименование**	**Количество, кв. м; м.п**	**Общая стоимость (руб.)**
1	2	3	4
1	Асфальтобетонное покрытие	1439 кв.м.	1 409 505,68 руб.
3	Площадь ремонта газонов	800 кв.м.	524 715,88 руб.
4	борт камень	850 кв.м.	908 471,50 руб.
	ИТОГО		**2 842 693,06 руб.**
	ИТОГО ВСЕГО		**41 394 690,00 руб.**

РЕШЕНИЕ

17 января 2023 года №09/2

Об информации руководителя центра предоставления государственных услуг «Мои документы» района Ломоносовский ЮЗАО города Москвы о работе центра предоставления государственных услуг «Мои документы» района Ломоносовский ЮЗАО города Москвы в 2022 году

Заслушав в соответствии с пунктом 4 части 1 статьи 1 Закона города Москвы от 11 июля 2012 года № 39 «О наделении органов местного самоуправления муниципальных округов в городе Москве отдельными полномочиями города Москвы», постановлением Правительства Москвы от 10 сентября 2012 года № 474-ПП «О порядке ежегодного заслушивания Советом депутатов муниципального округа отчета главы управы района и информации руководителей городских организаций», ежегодную информацию руководителя центра предоставления государственных услуг «Мои документы» района Ломоносовский ЮЗАО города Москвы о работе центра предоставления государственных услуг «Мои документы» района Ломоносовский ЮЗАО города Москвы в 2022 году,

Совет депутатов муниципального округа Ломоносовский решил:

1. Принять информацию руководителя центра предоставления государственных услуг «Мои документы» района Ломоносовский ЮЗАО города Москвы Трушиной Елены Николаевны о работе центра предоставления государственных услуг «Мои документы» района Ломоносовский ЮЗАО города Москвы в 2022 году к сведению.

2. Направить настоящее решение в центр предоставления государственных услуг «Мои документы» района Ломоносовский ЮЗАО города Москвы, ГБУ МФЦ города Москвы, Департамент территориальных органов исполнительной власти города Москвы, префектуру Юго-Западного административного округа города Москвы, управу Ломоносовского района города Москвы в течение 3 рабочих дней после принятия настоящего решения.

3. Опубликовать настоящее решение в бюллетене «Московский муниципальный вестник» и разместить на официальном сайте муниципального округа Ломоносовский.

4. Контроль за выполнением настоящего решения возложить на главу муниципального округа Ломоносовский Куземину Ю.В.

Глава муниципального округа Ломоносовский **Ю.В. Куземина**

РЕШЕНИЕ

17 января 2023 года № 09/3

Об информации Государственного бюджетного учреждения здравоохранения города Москвы «Детская городская поликлиника № 10 Департамента здравоохранения города Москвы» о работе «ДГП № 10 ДЗМ» в 2022 году

Заслушав в соответствии с пунктом 5 части 1 статьи 1 Закона города Москвы от 11 июля 2012 года № 39 «О наделении органов местного самоуправления муниципальных округов в города Москве отдельными полномочиями города Москвы», постановлением Правительства Москвы от 10 сентября 2012 года № 474-ПП «О порядке ежегодного заслушивания Советом депутатов муниципального округа отчета главы управы района и информации руководителей городских учреждений», ежегодную информацию о работе ГБУЗ «ДГП № 10 ДЗМ» в 2022 году,

Совет депутатов муниципального округа Ломоносовский решил:

1. Принять информацию главного врача ГБУ здравоохранения города Москвы «Детская городская поликлиника № 10 Департамента здравоохранения города Москвы» Мирзоева Тахира Ханафиевича о работе ГБУЗ «ДГП № 10 ДЗМ» в 2022 году к сведению.
2. Направить настоящее решение в Департамент здравоохранения города Москвы, ГБУ здравоохранения города Москвы «Детская городская поликлиника № 10 Департамента здравоохранения города Москвы», Департамент территориальных органов исполнительной власти города Москвы в течение 3 рабочих дней после принятия настоящего решения.
3. Опубликовать настоящее решение в бюллетене «Московский муниципальный вестник» и разместить на официальном сайте муниципального округа Ломоносовский.
4. Контроль за выполнением настоящего решения возложить на главу муниципального округа Ломоносовский Куземину Ю.В.

Глава муниципального округа Ломоносовский **Ю.В. Куземина**

РЕШЕНИЕ

17 января 2023 года № 09/4

Об информации исполняющего обязанности директора ГБУ города Москвы Территориальный центр социального обслуживания «Ломоносовский» о работе ГБУ города Москвы ТЦСО «Ломоносовский» в 2022 году

Заслушав в соответствии с пунктом 6 части 1 статьи 1 Закона города Москвы от 11 июля 2012 года № 39 «О наделении органов местного самоуправления муниципальных округов в городе Москве отдельными полномочиями города Москвы», постановлением Правительства Москвы от 10 сентября 2012 го-

да № 474-ПП «О порядке ежегодного заслушивания Советом депутатов муниципального округа отчета главы управы района и информации руководителей городских организаций», ежегодную информацию о работе ГБУ города Москвы ТЦСО «Ломоносовский» в 2022 году,

Совет депутатов муниципального округа Ломоносовский решил:

1. Принять информацию исполняющего обязанности директора ГБУ города Москвы Территориальный центр социального обслуживания «Ломоносовский» Хурасевой Нины Николаевны о работе ГБУ города Москвы ТЦСО «Ломоносовский» в 2022 году к сведению.
2. Направить настоящее решение в Департамент социальной защиты населения города Москвы, ГБУ города Москвы Территориальный центр социального обслуживания «Ломоносовский», префектуру Юго-Западного административного округа города Москвы, Департамент территориальных органов исполнительной власти города Москвы в течение 3 рабочих дней после принятия настоящего решения.
3. Опубликовать настоящее решение в бюллетене «Московский муниципальный вестник» и разместить на официальном сайте муниципального округа Ломоносовский.
4. Контроль за выполнением настоящего решения возложить на главу муниципального округа Ломоносовский Куземину Ю.В.

Глава муниципального
округа Ломоносовский **Ю.В.Куземина**

РЕШЕНИЕ

17 января 2023 года № 09/5

Об информации исполняющего обязанности главного врача Государственного бюджетного учреждения здравоохранения города Москвы «Городская поликлиника № 11 Департамента здравоохранения города Москвы» о работе ГБУ здравоохранения города Москвы «ГП № 11 ДЗМ» в 2022 году

Заслушав в соответствии с пунктом 5 части 1 статьи 1 Закона города Москвы от 11 июля 2012 года № 39 «О наделении органов местного самоуправления муниципальных округов в города Москве отдельными полномочиями города Москвы», постановлением Правительства Москвы от 10 сентября 2012 года № 474-ПП «О порядке ежегодного заслушивания Советом депутатов муниципального округа отчета главы управы района и информации руководителей городских организаций», ежегодную информацию исполняющего обязанности главного врача ГБУЗ «ГП № 11 ДЗМ» о работе ГБУЗ «ГП № 11 ДЗМ» в 2022 году,

Совет депутатов муниципального округа Ломоносовский решил:

1. Принять информацию исполняющего обязанности главного врача ГБУ здравоохранения города Москвы «ГП № 11 ДЗМ» Удаловой Валентины Александровны о работе ГБУЗ «ГП № 11 ДЗМ» в 2022 году к сведению.
2. Направить настоящее решение в Департамент здравоохранения города Москвы», в ГБУ здравоохранения города Москвы «Городская поликлиника № 11 Департамента здравоохранения города Москвы», Департамент территориальных органов исполнительной власти города Москвы в течение 3 дней со дня его принятия.

3. Опубликовать настоящее решение в бюллетене «Московский муниципальный вестник» и разместить на официальном сайте муниципального округа Ломоносовский.

4. Контроль за выполнением настоящего решения возложить на главу муниципального округа Ломоносовский Куземину Ю.В.

Глава муниципального
округа Ломоносовский **Ю.В. Куземина**

РЕШЕНИЕ

17 января 2023 года № 09/6

О проекте схемы размещения постаматов, подключаемых к сети «Московский постамат», на территории Ломоносовского района города Москвы

На основании пункта 3 части 5 статьи 1 Закона города Москвы от 11 июля 2012 года № 39 «О наделении органов местного самоуправления муниципальных округов в городе Москве отдельными полномочиями города Москвы», пунктов 20 и 22 приложения 1 к постановлению Правительства Москвы от 3 февраля 2011 года № 26-ПП «О размещении нестационарных торговых объектов, расположенных в городе Москве на земельных участках, в зданиях, строениях и сооружениях, находящихся в государственной собственности», пункта 2.1 приложения к постановлению Правительства Москвы от 10 июня 2022 года № 1058-ПП «О реализации в городе Москве проекта «Московский постамат» и внесении изменений в постановление Правительства Москвы от 3 февраля 2011 г. № 26-ПП», рассмотрев обращение префектуры ЮЗАО города Москвы от 10 января 2023 года № 12-08-20/23,

Совет депутатов муниципального округа Ломоносовский решил:

1. Согласовать проект схемы размещения постаматов, подключаемых к сети «Московский постамат», на территории Ломоносовского района города Москвы согласно приложению к настоящему решению.

2. Направить настоящее решение в Департамент территориальных органов исполнительной власти города Москвы, префектуру Юго-Западного административного округа города Москвы, управу Ломоносовского района города Москвы, в течение 3 дней со дня его принятия.

3. Опубликовать настоящее решение в бюллетене «Московский муниципальный вестник» и разместить на официальном сайте муниципального округа Ломоносовский.

4. Контроль за выполнением настоящего решения возложить на главу муниципального округа Ломоносовский Куземину Ю.В.

Глава муниципального
округа Ломоносовский **Ю.В. Куземина**

Приложение
к решению Совета депутатов
муниципального округа
Ломоносовский
от 17 января 2023 года № 09/6

Адресный перечень нестационарных торговых объектов, подлежащих включению в Схему размещения нестационарных торговых объектов на территории Ломоносовского района

№ п/п	Вид объекта	Адрес МКА	Название остановки	Площадь	Период размещения	Согласовано/ отказано в согласовании
1	Постамат	ул. Крупской, вл. 9 А (остановка «Соц.центр», улица Крупской (в центр))	«Соц.центр», улица Крупской (в центр) (8068)	2	с 1 января по 31 декабря	Отказано в согласовании
2	Постамат	ул. Архитектора Власова, вл. 6 (остановка «ул. Архитектора Власова, 13», улица Архитектора Власова (от центра))	«Ул. Архитектора Власова,13», улица Архитектора Власова (от центра) (16451)	1	с 1 января по 31 декабря	Отказано в согласовании
3	Постамат	ул. Гарибальди, вл. 15 (остановка «Ул. Архитектора Власова, 25», улица Архитектора Власова (от центра))	«Ул. Архитектора Власова, 25», улица Архитектора Власова (от центра) (5523)	2	с 1 января по 31 декабря	Отказано в согласовании
4	Постамат	ул. Вавилова, вл.89 (остановка «Ул. Вавилова», улица Вавилова (в центр))	«Ул. Вавилова», улица Вавилова (в центр) (8009)	2	с 1 января по 31 декабря	Отказано в согласовании
5	Постамат	ул. Гарибальди, вл.2, корп.1 (остановка «Ул. Гарибальди», улица Гарибальди (от центра)	«Ул. Гарибальди», улица Гарибальди (от центра) (7839)	2	с 1 января по 31 декабря	Согласовано
6	Постамат	ул. Марии Ульяновой, вл. 13 (остановка «ул. Марии Ульяновой, 10», улица Марии Ульяновой (в центр))	«Ул. Марии Ульяновой,10», улица Марии Ульяновой (в центр) (6474)	2	с 1 января по 31 декабря	Отказано в согласовании
7	Постамат	ул. Марии Ульяновой, вл. 16 (остановка «Ул. Марии Ульяновой, 31», ул. Марии Ульяновой (от центра))	«Ул. Марии Ульяновой, 31», улица Марии Ульяновой (от центра) (6477)	2	с 1 января по 31 декабря	Отказано в согласовании
8	Постамат	ул. Строителей, вл. 7, корп.1 (остановка «Ул. Строителей, 7», улица Строителей (в центр))	«Ул. Строителей, 7», улица Строителей (в центр) (7467)	2	с 1 января по 31 декабря	Согласовано
9	Постамат	ул. Академика Пилюгина, вл. 4 (остановка «Ул. Архитектора Власова», улица Академика Пилюгина (от центра))	«Ул. Архитектора Власова», улица Академика Пилюгина (от центра) (6379)	2	с 1 января по 31 декабря	Отказано в согласовании

РЕШЕНИЕ

17 января 2023 года № 09/7

О внесении изменений в решение Совета депутатов муниципального округа Ломоносовский от 15 декабря 2022 года № 08/6 «О бюджете муниципального округа Ломоносовский на 2023 год и плановый период 2024 и 2025 годов»

В соответствии с Бюджетным кодексом Российской Федерации, Федеральным законом от 06 октября 2003 года № 131-ФЗ «Об общих принципах организации местного самоуправления в Российской Федерации», Законом города Москвы от 06 ноября 2002 года № 56 «Об организации местного самоуправления в городе Москве»,

Совет депутатов муниципального округа Ломоносовский решил:

1. Внести в решение Совета депутатов муниципального округа Ломоносовский от 15 декабря 2022 года № 08/6 «О бюджете муниципального округа Ломоносовский на 2023 год и плановый период 2024 и 2025 годов» следующие изменения:

1.1. Изложить подпункты 2.2, 2.3 пункта 2 в следующей редакции:

«2.2. Общий объем расходов бюджета в сумме 27 322,8 тыс. рублей;

2.3. Дефицит бюджета в сумме – 3 300,0 тыс. рублей.»

1.2. Внести изменения в приложения 2, 3, 4, изложив их в редакции приложений 1, 2, 3 к настоящему решению соответственно.

2. Опубликовать настоящее решение в бюллетене «Московский муниципальный вестник».

3. Контроль за исполнением настоящего решения возложить на главу муниципального округа Ломоносовский Ю.В. Куземину.

Глава муниципального округа Ломоносовский **Ю.В. Куземина**

Приложение 1
к решению Совета депутатов муниципального округа Ломоносовский
от 17 января 2023 года № 09/7

Ведомственная структура расходов бюджета муниципального округа Ломоносовский на 2023 год и плановый период 2024 и 2025 годов

Наименование	Код ведом-ства	Рз / Пр	ЦСР	ВР	Сумма, тыс. рублей		
					2023 год	Плановый период	
						2024 год	2025 год
1	2	3	4	5	6	7	8
Администрация муниципального округа Ломоносовский	**900**				**27322,8**	**24022,8**	**23937,8**
ОБЩЕГОСУДАРСТВЕННЫЕ ВОПРОСЫ	**900**	**01 00**			**22417,1**	**19357,1**	**19272,1**

Функционирование высшего должностного лица субъекта Российской Федерации и муниципального образования	**900**	**01 02**			**2 783,7**	**2 783,7**	**2 783,7**
Глава муниципального образования	900	01 02	31А 01 00100		2 690,5	2 690,5	2 690,5
Расходы на выплаты персоналу в целях обеспечения выполнения функций государственными (муниципальными) органами, казенными учреждениями, органами управления государственными внебюджетными фондами	900	01 02	31А 01 00100	100	2 690,5	2 690,5	2 690,5
Расходы на выплаты персоналу государственных (муниципальных) органов	900	01 02	31А 01 00100	120	2 690,5	2 690,5	2 690,5
Прочие расходы в сфере здравоохранения	900	01 02	35Г 01 01100		93,2	93,2	93,2
Расходы на выплаты персоналу в целях обеспечения выполнения функций государственными (муниципальными) органами, казенными учреждениями, органами управления государственными внебюджетными фондами	900	01 02	35Г 01 01100	100	93,2	93,2	93,2
Расходы на выплаты персоналу государственных (муниципальных) органов	900	01 02	35Г 01 01100	120	93,2	93,2	93,2
Функционирование законодательных (представительных) органов государственной власти и представительных органов муниципальных округов	**900**	**01 03**			**195,0**	**195,0**	**195,0**
Депутаты Совета депутатов муниципального округа	900	01 03	31А 01 00200		195,0	195,0	195,0
Закупка товаров, работ, услуг для обеспечения государственных (муниципальных) нужд	900	01 03	31А 01 00200	200	195,0	195,0	195,0
Иные закупки товаров, работ и услуг для обеспечения государственных (муниципальных) нужд	900	01 03	31А 01 00200	240	195,0	195,0	195,0
Межбюджетные трансферты бюджетам муниципальных округов в целях повышения эффективности осуществления Советами депутатов муниципальных округов переданных полномочий города Москвы	900	01 03	33А 0400100	100	0,0	0,0	0,0
Расходы на выплаты персоналу государственных (муниципальных) органов	900	01 03	33А 0400100	120	0,0	0,0	0,0
Функционирование Правительства Российской Федерации, высших исполнительных органов государственной власти субъектов Российской Федерации, местных администраций	**900**	**01 04**			**19302,3**	**16 242,3**	**16 157,3**
Глава администрации	900	01 04	31Б 01 00100		2690,5	2690,5	2690,5
Расходы на выплаты персоналу в целях обеспечения выполнения функций государственными (муниципальными) органами, казенными учреждениями, органами управления государственными внебюджетными фондами	900	01 04	31Б 01 00100	100	2690,5	2690,5	2690,5
Расходы на выплаты персоналу государственных (муниципальных) органов	900	01 04	31Б 01 00100	120	2690,5	2690,5	2690,5
Обеспечение деятельности администрации муниципального округа в части содержания муниципальных служащих для решения вопросов местного значения	900	01 04			16611,8	13551,8	13466,8

Расходы на выплаты персоналу в целях обеспечения выполнения функций государственными (муниципальными) органами, казенными учреждениями, органами управления государственными внебюджетными фондами	900	01 04	31Б 01 00500	100	11195,8	11195,8	11195,8
Расходы на выплаты персоналу государственных (муниципальных) органов	900	01 04	31Б 01 00500	120	11195,8	11195,8	11195,8
Закупка товаров, работ и услуг для обеспечения государственных (муниципальных) нужд	900	01 04	31Б 01 00500	200	5032,4	1972,4	1887,4
Иные закупки товаров, работ и услуг для обеспечения государственных (муниципальных) нужд	900	01 04	31Б 01 00500	240	5032,4	1972,4	1887,4
Прочие расходы в сфере здравоохранения	900	01 04	35Г 01 01100		383,6	383,6	383,6
Расходы на выплаты персоналу в целях обеспечения выполнения функций государственными (муниципальными) органами, казенными учреждениями, органами управления государственными внебюджетными фондами	900	01 04	35Г 01 01100	100	383,6	383,6	383,6
Расходы на выплаты персоналу государственных (муниципальных) органов	900	01 04	35Г 01 01100	120	383,6	383,6	383,6
Резервные фонды	**900**	**01 11**			**50,0**	**50,0**	**50,0**
Резервные фонды органов местного самоуправления	900	01 11	32А 01 00000		50,0	50,0	50,0
Иные бюджетные ассигнования	900	01 11	32А 01 00000	800	50,0	50,0	50,0
Резервные средства	900	01 11	32А 01 00000	870	50,0	50,0	50,0
Другие общегосударственные вопросы	**900**	**01 13**			**86,1**	**86,1**	**86,1**
Уплата членских взносов на осуществление деятельности Совета муниципальных образований города Москвы	900	01 13	31Б 01 00400		86,1	86,1	86,1
Иные бюджетные ассигнования	900	01 13	31Б 0100400	800	86,1	86,1	86,1
Уплата налогов, сборов и иных платежей	900	01 13	31Б 0100400	850	86,1	86,1	86,1
Профессиональная подготовка, переподготовка и повышение квалификации	**900**	**07 05**			**50,0**	**50,0**	**50,0**
Закупка товаров, работ и услуг для обеспечения государственных (муниципальных) нужд	900	07 05	31Б 0100500	200	50,0	50,0	50,0
Иные закупки товаров, работ и услуг для обеспечения государственных (муниципальных) нужд	900	07 05	31Б 0100500	240	50,0	50,0	50,0
КУЛЬТУРА, КИНЕМАТОГРАФИЯ	**900**	**08 00**			**1841,3**	**1240,7**	**644,4**
Другие вопросы в области культуры, кинематографии	**900**	**08 04**			1841,3	1240,7	644,4
Праздничные и социально-значимые мероприятия для населения	900	08 04	35Е 01 00500		1841,3	1240,7	644,4
Закупка товаров, работ и услуг для обеспечения государственных (муниципальных) нужд	900	08 04	35Е 01 00500	200	1841,3	1240,7	644,4
Иные закупки товаров, работ и услуг для обеспечения государственных (муниципальных) нужд	900	08 04	35Е 01 00500	240	1841,3	1240,7	644,4
СОЦИАЛЬНАЯ ПОЛИТИКА	**900**	**10 00**			**1494,4**	**1494,4**	**1494,4**
Пенсионное обеспечение	**900**	**10 01**			**800,0**	**800,0**	**800,0**
Доплаты к пенсиям муниципальным служащим города Москвы	900	10 01	35П 01 01500		800,0	800,0	800,0
Межбюджетные трансферты	900	10 01	35П 01 01500	500	800,0	800,0	800,0
Иные межбюджетные трансферты	900	10 01	35П 01 01500	540	800,0	800,0	800,0
Другие вопросы в области социальной политики	**900**	**10 06**			**694,4**	**694,4**	**694,4**

Социальные гарантии муниципальным служащим, вышедшим на пенсию	900	10 06	35П 01 01800		352,0	352,0	352,0
Социальное обеспечение и иные выплаты населению	900	10 06	35П 01 01800	300	352,0	352,0	352,0
Пособия, компенсации и иные социальные выплаты гражданам, кроме публичных нормативных обязательств	900	10 06	35П 01 01800	320	352,0	352,0	352,0
Прочие расходы в сфере здравоохранения	900	10 06	35Г 01 01100		342,4	342,4	342,4
Социальное обеспечение и иные выплаты населению	900	10 06	35Г 01 01100	300	342,4	342,4	342,4
Пособия, компенсации и иные социальные выплаты гражданам, кроме публичных нормативных обязательств	900	10 06	35Г 01 01100	320	342,4	342,4	342,4
СРЕДСТВА МАССОВОЙ ИНФОРМАЦИИ	**900**	**12 00**			**1520,0**	**1280,0**	**1280,0**
Периодическая печать и издательства	**900**	**12 02**			**980,0**	**980,0**	**980,0**
Информирование жителей муниципального округа Ломоносовский	900	12 02	35Е 01 00300		980,0	980,0	980,0
Закупка товаров, работ и услуг для обеспечения государственных (муниципальных) нужд	900	12 02	35Е 01 00300	200	940,0	940,0	940,0
Иные закупки товаров, работ и услуг для обеспечения государственных (муниципальных) нужд	900	12 02	35Е 01 00300	240	940,0	940,0	940,0
Иные бюджетные ассигнования	900	12 02	35Е 01 00300	800	40,0	40,0	40,0
Уплата налогов, сборов и иных платежей	900	12 02	35Е 01 00300	850	40,0	40,0	40,0
Другие вопросы в области средств массовой информации	**900**	**12 04**			**540,0**	**300,0**	**300,0**
Информирование жителей муниципального округа Ломоносовский	900	12 04	35Е 01 00300		540,0	300,0	300,0
Закупка товаров, работ и услуг для обеспечения государственных (муниципальных) нужд	900	12 04	35Е 01 00300	200	540,0	300,0	300,0
Иные закупки товаров, работ и услуг для обеспечения государственных (муниципальных) нужд	900	12 04	35Е 01 00300	240	540,0	300,0	300,0
Условно утверждаемые расходы					0,0	600,6	1196,9

Приложение 2
к решению Совета депутатов
муниципального округа
Ломоносовский
от 17 января 2023 года № 09/7

Распределение бюджетных ассигнований по разделам, подразделам, целевым статьям, группам видов расходов классификации расходов бюджета муниципального округа Ломоносовский на 2023 год и плановый период 2024 и 2025 годов

Наименование	Рз	ПР	ЦСР	ВР	Сумма, тыс. рублей		
					2023 год	Плановый период	
						2024 год	2025 год
1		2	3	4	5	6	7
ОБЩЕГОСУДАРСТВЕННЫЕ ВОПРОСЫ	**01**	**00**			**22417,1**	**19357,1**	**19272,1**
Функционирование высшего должностного лица субъекта Российской Федерации и муниципального образования	**01**	**02**			**2 783,7**	**2 783,7**	**2 783,7**

Глава муниципального образования	01	02	31А 01 00100		2 690,5	2 690,5	2 690,5
Расходы на выплаты персоналу в целях обеспечения выполнения функций государственными (муниципальными) органами, казенными учреждениями, органами управления государственными внебюджетными фондами	01	02	31А 01 00100	100	2 690,5	2 690,5	2 690,5
Расходы на выплаты персоналу государственных (муниципальных) органов	01	02	31А 01 00100	120	2 690,5	2 690,5	2 690,5
Прочие расходы в сфере здравоохранения	01	02	35Г 01 01100		93,2	93,2	93,2
Расходы на выплаты персоналу в целях обеспечения выполнения функций государственными (муниципальными) органами, казенными учреждениями, органами управления государственными внебюджетными фондами	01	02	35Г 01 01100	100	93,2	93,2	93,2
Расходы на выплаты персоналу государственных (муниципальных) органов	01	02	35Г 01 01100	120	93,2	93,2	93,2
Функционирование законодательных (представительных) органов государственной власти и представительных органов муниципальных округов	**01**	**03**			**195,0**	**195,0**	**195,0**
Депутаты Совета депутатов муниципального округа	01	03	31А 01 00200		195,0	195,0	195,0
Закупка товаров, работ и услуг для обеспечения государственных (муниципальных) нужд	01	03	31А 01 00200	200	195,0	195,0	195,0
Иные закупки товаров, работ и услуг для обеспечения государственных (муниципальных) нужд	01	03	31А 01 00200	240	195,0	195,0	195,0
Межбюджетные трансферты бюджетам муниципальных округов в целях повышения эффективности осуществления Советами депутатов муниципальных округов переданных полномочий города Москвы	01	03	33А 0400100	100	0,0	0,0	0,0
Расходы на выплаты персоналу государственных (муниципальных) органов	01	03	33А 0400100	120	0,0	0,0	0,0
Функционирование Правительства Российской Федерации, высших исполнительных органов государственной власти субъектов Российской Федерации, местных администраций	**01**	**04**			**19302,3**	**16 242,3**	**16 157,3**
Глава администрации	01	04	31Б 01 00100		2690,5	2690,5	2690,5
Расходы на выплаты персоналу в целях обеспечения выполнения функций государственными (муниципальными) органами, казенными учреждениями, органами управления государственными внебюджетными фондами	01	04	31Б 01 00100	100	2690,5	2690,5	2690,5
Расходы на выплаты персоналу государственных (муниципальных) органов	01	04	31Б 01 00100	120	2690,5	2690,5	2690,5
Обеспечение деятельности администрации муниципального округа в части содержания муниципальных служащих для решения вопросов местного значения	**01**	**04**			16611,8	13551,8	13466,8

Расходы на выплаты персоналу в целях обеспечения выполнения функций государственными (муниципальными) органами, казенными учреждениями, органами управления государственными внебюджетными фондами	01	04	31Б 01 00500	100	11195,8	11195,8	11195,8
Расходы на выплаты персоналу государственных (муниципальных) органов	01	04	31Б 01 00500	120	11195,8	11195,8	11195,8
Закупка товаров, работ и услуг для обеспечения государственных (муниципальных) нужд	01	04	31Б 01 00500	200	5032,4	1972,4	1887,4
Иные закупки товаров, работ и услуг для обеспечения государственных (муниципальных) нужд	01	04	31Б 01 00500	240	5032,4	1972,4	1887,4
Прочие расходы в сфере здравоохранения	01	04	35Г 01 01100		383,6	383,6	383,6
Расходы на выплаты персоналу в целях обеспечения выполнения функций государственными (муниципальными) органами, казенными учреждениями, органами управления государственными внебюджетными фондами	01	04	35Г 01 01100	100	383,6	383,6	383,6
Расходы на выплаты персоналу государственных (муниципальных) органов	01	04	35Г 01 01100	120	383,6	383,6	383,6
Резервные фонды	**01**	**11**			**50,0**	**50,0**	**50,0**
Резервные фонды органов местного самоуправления	01	11	32А 01 00000		50,0	50,0	50,0
Иные бюджетные ассигнования	01	11	32А 01 00000	800	50,0	50,0	50,0
Резервные средства	01	11	32А 01 00000	870	50,0	50,0	50,0
Другие общегосударственные вопросы	**01**	**13**			**86,1**	**86,1**	**86,1**
Уплата членских взносов на осуществление деятельности Совета муниципальных образований города Москвы	01	13	31Б 01 00400		86,1	86,1	86,1
Иные бюджетные ассигнования	01	13	31Б 0100400	800	86,1	86,1	86,1
Уплата налогов, сборов и иных платежей	01	13	31Б 0100400	850	86,1	86,1	86,1
Профессиональная подготовка, переподготовка и повышение квалификации	**07**	**05**			**50,0**	**50,0**	**50,0**
Закупка товаров, работ и услуг для обеспечения государственных (муниципальных) нужд	07	05	31Б 0100500	200	50,0	50,0	50,0
Иные закупки товаров, работ и услуг для обеспечения государственных (муниципальных) нужд	07	05	31Б 0100500	240	50,0	50,0	50,0
КУЛЬТУРА, КИНЕМАТОГРАФИЯ	**08**	**00**			**1841,3**	**1240,7**	**644,4**
Другие вопросы в области культуры, кинематографии	**08**	**04**			1841,3	1240,7	644,4
Праздничные и социально-значимые мероприятия для населения	08	04	35Е 01 00500		1841,3	1240,7	644,4
Закупка товаров, работ и услуг для обеспечения государственных (муниципальных) нужд	08	04	35Е 01 00500	200	1841,3	1240,7	644,4
Иные закупки товаров, работ и услуг для обеспечения государственных (муниципальных) нужд	08	04	35Е 01 00500	240	1841,3	1240,7	644,4
СОЦИАЛЬНАЯ ПОЛИТИКА	**10**	**00**			**1494,4**	**1494,4**	**1494,4**
Пенсионное обеспечение	**10**	**01**			**800,0**	**800,0**	**800,0**

Доплаты к пенсиям муниципальным служащим города Москвы	10	01	35П 01 01500		800,0	800,0	800,0
Межбюджетные трансферты	10	01	35П 01 01500	500	800,0	800,0	800,0
Иные межбюджетные трансферты	10	01	35П 01 01500	540	800,0	800,0	800,0
Другие вопросы в области социальной политики	**10**	**06**			**694,4**	**694,4**	**694,4**
Социальные гарантии муниципальным служащим, вышедшим на пенсию	10	06	35П 01 01800		352,0	352,0	352,0
Социальное обеспечение и иные выплаты населению	10	06	35П 01 01800	300	352,0	352,0	352,0
Пособия, компенсации и иные социальные выплаты гражданам, кроме публичных нормативных обязательств	10	06	35П 01 01800	320	352,0	352,0	352,0
Прочие расходы в сфере здравоохранения	10	06	35Г 01 01100		342,4	342,4	342,4
Социальное обеспечение и иные выплаты населению	10	06	35Г 01 01100	300	342,4	342,4	342,4
Пособия, компенсации и иные социальные выплаты гражданам, кроме публичных нормативных обязательств	10	06	35Г 01 01100	320	342,4	342,4	342,4
СРЕДСТВА МАССОВОЙ ИНФОРМАЦИИ	**12**	**00**			**1520,0**	**1280,0**	**1280,0**
Периодическая печать и издательства	**12**	**02**			**980,0**	**980,0**	**980,0**
Информирование жителей муниципального округа Ломоносовский	12	02	35Е 01 00300		980,0	980,0	980,0
Закупка товаров, работ, услуг для обеспечения государственных (муниципальных) нужд	12	02	35Е 01 00300	200	940,0	940,0	940,0
Иные закупки товаров, работ и услуг для обеспечения государственных (муниципальных) нужд	12	02	35Е 01 00300	240	940,0	940,0	940,0
Иные бюджетные ассигнования	12	02	35Е 01 00300	800	40,0	40,0	40,0
Уплата налогов, сборов и иных платежей	12	02	35Е 01 00300	850	40,0	40,0	40,0
Другие вопросы в области средств массовой информации	**12**	**04**			**540,0**	**300,0**	**300,0**
Информирование жителей муниципального округа Ломоносовский	12	04	35Е 01 00300		540,0	300,0	300,0
Закупка товаров, работ, услуг для обеспечения государственных (муниципальных) нужд	12	04	35Е 01 00300	200	540,0	300,0	300,0
Иные закупки товаров, работ и услуг для обеспечения государственных (муниципальных) нужд	12	04	35Е 01 00300	240	540,0	300,0	300,0
Условно утверждаемые расходы					0,0	600,6	1196,9
ИТОГО РАСХОДОВ	**х**	**х**	**х**	**х**	**27322,8**	**24 022,80**	**23 937,80**

Приложение 3
к решению Совета депутатов
муниципального округа
Ломоносовский
от 17 января 2023 года № 09/7

Источники финансирования дефицита бюджета муниципального округа Ломоносовский на 2023 год и плановый период 2024 и 2025 годов

Код группы, подгруппы, статьи и вида источников	Наименование	Сумма, (тыс. руб.)		
		2023	Плановый период	
			2024	2025
01 00 00 00 00 0000 000	Источники внутреннего финансирования дефицита бюджета	3300,0	0,0	0,0
01 05 00 00 00 0000 000	Изменение остатков средств на счетах по учету средств бюджета	3300,0	0,0	0,0
01 05 02 01 03 0000 510	Увеличение прочих остатков денежных средств бюджета внутригородских муниципальных образований городов федерального значения	0,0	0,0	0,0
01 05 02 01 03 0000 610	Уменьшение прочих остатков денежных средств бюджета внутригородских муниципальных образований городов федерального значения	3300,0	0,0	0,0

МУНИЦИПАЛЬНЫЙ ОКРУГ ДОРОГОМИЛОВО В ГОРОДЕ МОСКВЕ

СОВЕТ ДЕПУТАТОВ

РЕШЕНИЕ

08.11.2022 № 3(3)-6СД

Об официальных символах (гербе и флаге) муниципального округа Дорогомилово в городе Москве

В соответствии с федеральным законодательством и законодательством города Москвы, регулирующим правоотношения в сфере геральдики, руководствуясь Уставом муниципального округа Дорогомилово,

Совет депутатов муниципального округа Дорогомилово решил:

1. Считать герб и флаг внутригородского муниципального образования Дорогомилово в городе Москве (далее – муниципальное образование Дорогомилово), установленные решением муниципального Собрания муниципального образования Дорогомилово от 26.02.2004 № 2/3-мс «О символах муниципального образования» в качестве официальных символов муниципального образования Дорогомилово, официальными символами муниципального округа Дорогомилово в городе Москве (далее – муниципальный округ Дорогомилово).

2. Признать утратившим силу решение муниципального Собрания муниципального образования «Дорогомилово» от 26.02.2004 № 2/3-мс «О символах муниципального образования», решение Совета депутатов муниципального округа Дорогомилово от 15.09.2020 № 7(40)-2СД «Об официальных символах (гербе и флаге) муниципального округа Дорогомилово в городе Москве».

3. Утвердить:

3.1. Положение «О гербе муниципального округа Дорогомилово в городе Москве» (приложение 1).

3.2. Положение «О флаге муниципального округа Дорогомилово в городе Москве» (приложение 2).

4. Направить два экземпляра настоящего решения в Геральдический совет города Москвы с целью регистрации герба и флага муниципального округа Дорогомилово в Государственном геральдическом регистре Российской Федерации, а также в Геральдическом реестре города Москвы.

5. Разместить настоящее решение на официальном сайте органов местного самоуправления муниципального округа Дорогомилово в информационно-телекоммуникационной сети «Интернет» (www.dorogomilovo.info).

6. Настоящее решение вступает в силу со дня его официального опубликования.

7. Контроль исполнения настоящего решения возложить на главу муниципального округа Дорогомилово Х.С. Минажетдинова.

Глава муниципального округа Дорогомилово **Х.С. Минажетдинов**

Приложение 1
к решению Совета депутатов
муниципального округа
Дорогомилово
в городе Москве
от 08.11.2022 № 3(3)-6СД

ПОЛОЖЕНИЕ
О ГЕРБЕ МУНИЦИПАЛЬНОГО ОКРУГА ДОРОГОМИЛОВО
В ГОРОДЕ МОСКВЕ

Положением о гербе муниципального округа Дорогомилово в городе Москве» (далее – Положение) устанавливается геральдическое описание и обоснование символики (семантика) герба муниципального округа Дорогомилово в городе Москве (далее – муниципальный округ Дорогомилово), а также порядок его воспроизведения и использования.

1. Общие положения

1.1. Герб муниципального округа Дорогомилово является официальным символом муниципального округа Дорогомилово.

1.2. Герб муниципального округа Дорогомилово отражает исторические, культурные, национальные и иные местные традиции и особенности.

1.3. Герб муниципального округа Дорогомилово подлежит государственной регистрации в порядке, установленном федеральным законодательством и законодательством города Москвы.

2. Геральдическое описание и обоснование символики (семантика) герба муниципального округа Дорогомилово

2.1. Геральдическое описание герба муниципального округа Дорогомилово: «В червленом поле, узкие края, шестикратно скошенные на золото и черный – правый в левую перевязь, а левый – в правую. В червлени – золотой кивер с таковым же султаном и под ним два золотые же скрещенные ружья, с серебряными замками, стволами и штыками».

2.2. Обоснование символики (семантика) герба муниципального округа Дорогомилово.

Герб муниципального округа Дорогомилово создан на основе герба муниципального образования Дорогомилово.

Поля, разделенные на золотые и черные диагональные полосы, символизируют историческое пограничное расположение села Дорогомилово на окраине древней Москвы и находившуюся в этой местности Дорогомиловскую заставу на въезде в город. Золотые и черные полосы напоминают окраску верстовых столбов и караульных помещений на заставе.

Золотой кивер – головной убор русских военных образца 1812 года – напоминает о событиях Отечественной войны, маневре русских войск после Бородинской битвы и указывает на расположенный здесь известнейший Музей-панораму «Бородинская битва».

Ружья дополняют символику кивера, также отсылая к событиям 1812 года.

Примененные в гербе муниципального округа Дорогомилово цвета символизируют:

Червлень (красный цвет) в поле щита – символ подвига, храбрости, мужества, неустрашимости, стойкости и великодушия.

Золото (желтый цвет) – символ надежности, богатства, стабильности, устойчивости и процветания.

Черный – символ мудрости, осторожности.

Серебро (белый цвет) – символ самоотверженности, верности.

3. Порядок воспроизведения герба муниципального округа Дорогомилово

3.1. Герб муниципального округа Дорогомилово может воспроизводиться:

- в многоцветном варианте (приложение 1 к настоящему Положению);
- в одноцветном контурном варианте (приложение 2 к настоящему Положению);
- в одноцветном контурном варианте с условной штриховкой для обозначения цветов герба (приложение 3 к настоящему Положению).

Рисунки герба, приведенные в приложениях 1, 2, 3, являются неотъемлемой частью настоящего Положения.

3.2. Варианты герба муниципального округа Дорогомилово, указанные в пункте 3.1 настоящего Положения, равно допустимы.

3.3. Воспроизведение герба муниципального округа Дорогомилово, независимо от его размеров и техники исполнения, должно точно соответствовать геральдическому описанию, приведенному в пункте 2.1 настоящего Положения.

4. Порядок размещения герба муниципального округа Дорогомилово

4.1. Порядок размещения Государственного герба Российской Федерации, герба города Москвы, герба муниципального округа Дорогомилово и иных геральдических знаков производится в соответствии с федеральным законодательством и законодательством города Москвы, регулирующими правоотношения в сфере геральдики.

4.2. При одновременном размещении герба города Москвы (1) и герба муниципального округа Дорогомилово (2) герб муниципального округа Дорогомилово располагается правее (расположение гербов по схеме 1–2).

4.3. При одновременном размещении Государственного герба Российской Федерации (1), герба города Москвы (2) и герба муниципального округа Дорогомилово (3) Государственный герб Российской Федерации размещается в центре. Слева от Государственного герба Российской Федерации располагается герб города Москвы, справа от Государственного герба Российской Федерации располагается герб муниципального округа Дорогомилово (размещение гербов по схеме 2–1–3).

4.4. При одновременном размещении чётного числа гербов (например, 6-ти), гербы располагаются по схеме 5–3–1–2–4–6, где 1 – Государственный герб Российской Федерации, 2 – герб города Москвы, 3 – герб муниципального округа Дорогомилово. Далее, поочерёдно в алфавитном порядке справа и слева, располагаются гербы иных муниципальных образований, эмблемы, геральдические знаки общественных объединений, предприятий, учреждений или организаций.

4.5. При одновременном размещении нечётного числа гербов (например, 5-ти), гербы располагаются по схеме 4–2–1–3–5, где 1 – Государственный герб Российской Федерации, 2 – герб города Москвы, 3 – герб муниципального округа Дорогомилово. Далее, поочерёдно в алфавитном порядке слева и справа, располагаются гербы иных муниципальных образований, эмблемы, геральдические знаки общественных объединений, предприятий, учреждений или организаций.

4.6. Расположение гербов, установленное в пунктах 4.2–4.5 настоящего Положения, указано «от зрителя».

4.7. При одновременном размещении гербов, указанных в пунктах 4.2–4.5 настоящего Положения, размер герба муниципального округа Дорогомилово не может превышать размеры Государственного герба Российской Федерации, герба города Москвы.

4.8. При одновременном размещении гербов, указанных в пунктах 4.2–4.5 настоящего Положения, высота размещения герба муниципального округа Дорогомилово не может превышать высоту размещения Государственного герба Российской Федерации, герба города Москвы.

4.9. При одновременном размещении гербов, указанных в пунктах 4.2–4.5 настоящего Положения, они должны быть выполнены в единой технике/едином стиле исполнения.

4.10. При проведении на территории муниципального округа Дорогомилово официальных мероприятий размещение Государственного герба Российской Федерации, герба города Москвы, герба муниципального округа Дорогомилово, гербовых эмблем административных округов города Москвы и иных геральдических знаков в обязательном порядке требует согласования с Геральдическим советом города Москвы.

5. Порядок использования герба муниципального округа Дорогомилово

5.1. Герб муниципального округа Дорогомилово в многоцветном варианте размещается:

1) на вывесках, фасадах зданий органов местного самоуправления муниципального округа Дорогомилово;

2) в залах заседаний органов местного самоуправления муниципального округа Дорогомилово;

3) в кабинете главы муниципального округа Дорогомилово;

4) на официальных сайтах органов местного самоуправления муниципального округа Дорогомилово в информационно-телекоммуникационной сети «Интернет».

5.2. Герб муниципального округа Дорогомилово используется на бланках:

1) главы муниципального округа Дорогомилово;

2) Совета депутатов муниципального округа Дорогомилово;

3) депутатов Совета депутатов муниципального округа Дорогомилово;

4) администрации муниципального округа Дорогомилово;

5) удостоверений к знакам отличия муниципального округа Дорогомилово, установленных муниципальными правовыми актами.

5.3. Герб муниципального округа Дорогомилово в многоцветном варианте используется при проведении:

1) протокольных мероприятий;

2) торжественных мероприятий, церемоний с участием должностных лиц государственных органов города Москвы, главы муниципального округа Дорогомилово, официальных представителей муниципального округа Дорогомилово;

3) иных официальных мероприятий.

5.4. Герб муниципального округа Дорогомилово в многоцветном варианте может размещаться (помещаться):

1) в кабинетах администрации муниципального округа Дорогомилово;

2) на стелах, указателях, знаках, обозначающих границу муниципального округа Дорогомилово при въезде и выезде с территории муниципального округа Дорогомилово.

5.5. Герб муниципального округа Дорогомилово может изображаться:

1) на знаках отличия, установленных решениями Совета депутатов муниципального округа Дорогомилово;

2) на официальных периодических печатных изданиях, учредителями которых является орган местного самоуправления муниципального округа Дорогомилово;

3) на конвертах, открытках, приглашениях, календарях, а также на представительской продукции (значки, вымпелы, буклеты и иная продукция) органов местного самоуправления муниципального округа Дорогомилово.

5.6. Герб муниципального округа Дорогомилово может быть использован в качестве геральдической основы для разработки знаков различия, знаков отличия муниципального округа Дорогомилово.

5.7. Герб муниципального округа Дорогомилово в одноцветном контурном варианте помещается на гербовых печатях органов местного самоуправления муниципального округа Дорогомилово.

5.8. Использование герба муниципального округа Дорогомилово или его воспроизведение в случаях, не предусмотренных пунктами 5.1–5.7 настоящего Положения, является неофициальным использованием герба муниципального округа Дорогомилово.

5.9. Использование герба муниципального округа Дорогомилово в случаях, не предусмотренных пунктами 5.1–5.7 настоящего Положения, осуществляется по согласованию с органами местного самоуправления муниципального округа Дорогомилово, в порядке, установленном Советом депутатов муниципального округа Дорогомилово.

5.10. Порядок изготовления, хранения и уничтожения изображения герба, а также бланков, печатей и иных носителей изображения герба муниципального округа Дорогомилово устанавливается решением Совета депутатов муниципального округа Дорогомилово.

6. Контроль и ответственность за нарушение настоящего Положения

6.1. Контроль за соблюдением настоящего Положения осуществляет администрация муниципального округа Дорогомилово.

6.2. Нарушение норм, установленных настоящим Положением, влечёт за собой ответственность в соответствии с законодательством города Москвы.

6.3. Нарушениями порядка воспроизведения и использования герба муниципального округа Дорогомилово являются:

1) использование герба в качестве основы гербов и флагов общественных объединений, учреждений, организаций, независимо от их организационно-правовой формы;

2) использование герба в качестве средства визуальной идентификации и рекламы товаров, работ и услуг, если реклама этих товаров, работ и услуг запрещена или ограничена в соответствии с федеральным законодательством и законодательством города Москвы;

3) использование герба или его воспроизведение с нарушением порядка воспроизведения, размещения и использования герба, установленных настоящим Положением;

4) воспроизведение герба, не соответствующее установленному в пункте 2.1 настоящего Положения геральдическому описанию герба;

5) воспроизведение герба с искажениями, не являющимися допустимыми геральдическими интерпретациями;

6) надругательство над гербом, в том числе путем нанесения надписей, рисунков оскорбительного содержания, использования в оскорбляющем нравственность качестве;

7) умышленное повреждение герба.

6.4. Производство по делам об административных правонарушениях, предусмотренных пунктом 5.3, осуществляется в порядке, установленном главой 14 Закона города Москвы от 21 ноября 2007 года № 45 «Кодекс города Москвы об административных правонарушениях».

7. Заключительные положения

7.1. Внесение в композицию герба муниципального округа Дорогомилово каких-либо изменений допустимо в соответствии с федеральным законодательством и законодательством города Москвы, регулирующими правоотношения в сфере геральдики.

7.2. Права на использование герба муниципального округа Дорогомилово, с момента установления его Советом депутатов муниципального округа Дорогомилово в качестве официального символа муниципального округа Дорогомилово, принадлежат органам местного самоуправления муниципального округа Дорогомилово.

7.3. Герб муниципального округа Дорогомилово, с момента установления его Советом депутатов муниципального округа Дорогомилово в качестве официального символа муниципального округа Дорогомилово, согласно пункту 2 части 6 статьи 1259 части 4 Гражданского кодекса Российской Федерации авторским правом не охраняется.

7.4. Настоящее Положение хранится в установленном порядке на бумажном и электронном носителе и доступно для ознакомления всем заинтересованным лицам.

Приложение 1
к Положению о гербе
муниципального округа
Дорогомилово
в городе Москве

МНОГОЦВЕТНЫЙ РИСУНОК ГЕРБА МУНИЦИПАЛЬНОГО ОКРУГА ДОРОГОМИЛОВО В ГОРОДЕ МОСКВЕ
(гербовый щит)

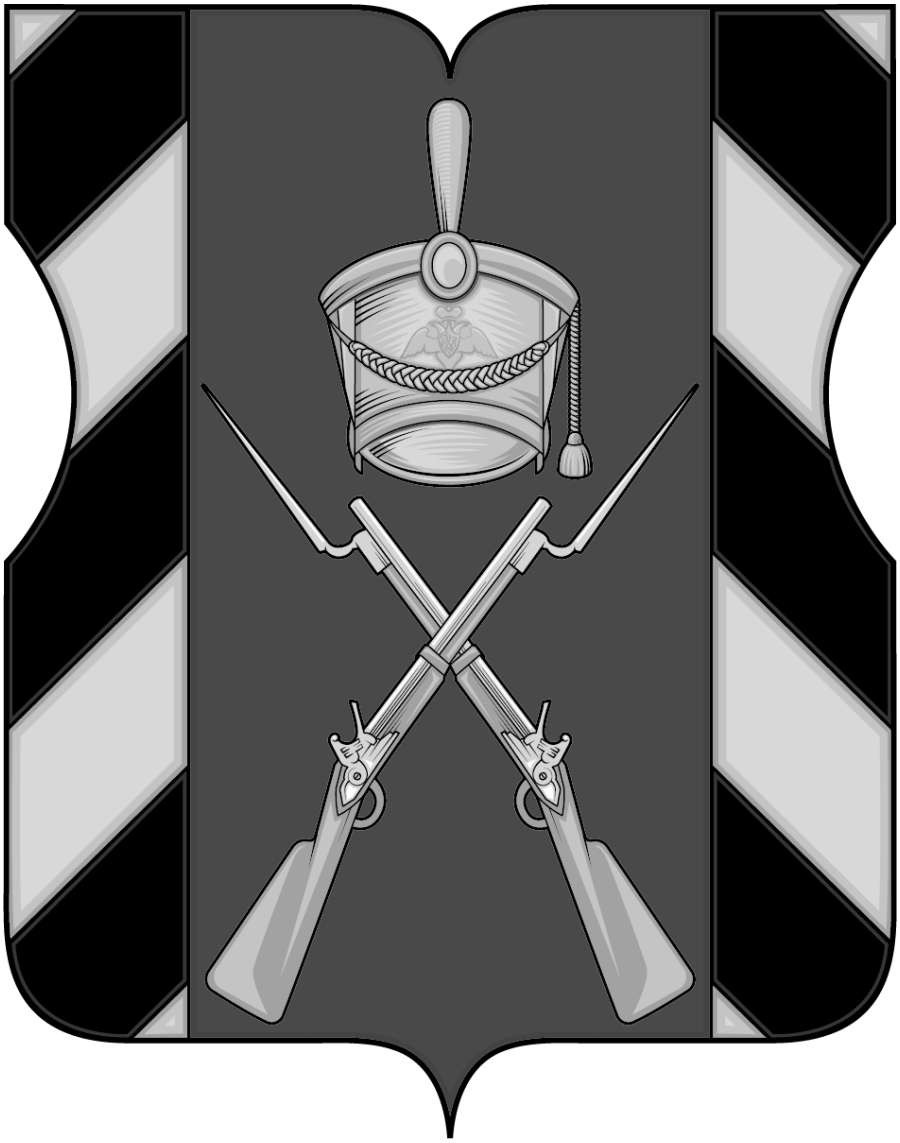

Приложение 2
к Положению о гербе
муниципального округа
Дорогомилово
в городе Москве

ОДНОЦВЕТНЫЙ КОНТУРНЫЙ РИСУНОК ГЕРБА МУНИЦИПАЛЬНОГО ОКРУГА ДОРОГОМИЛОВО В ГОРОДЕ МОСКВЕ
(гербовый щит)

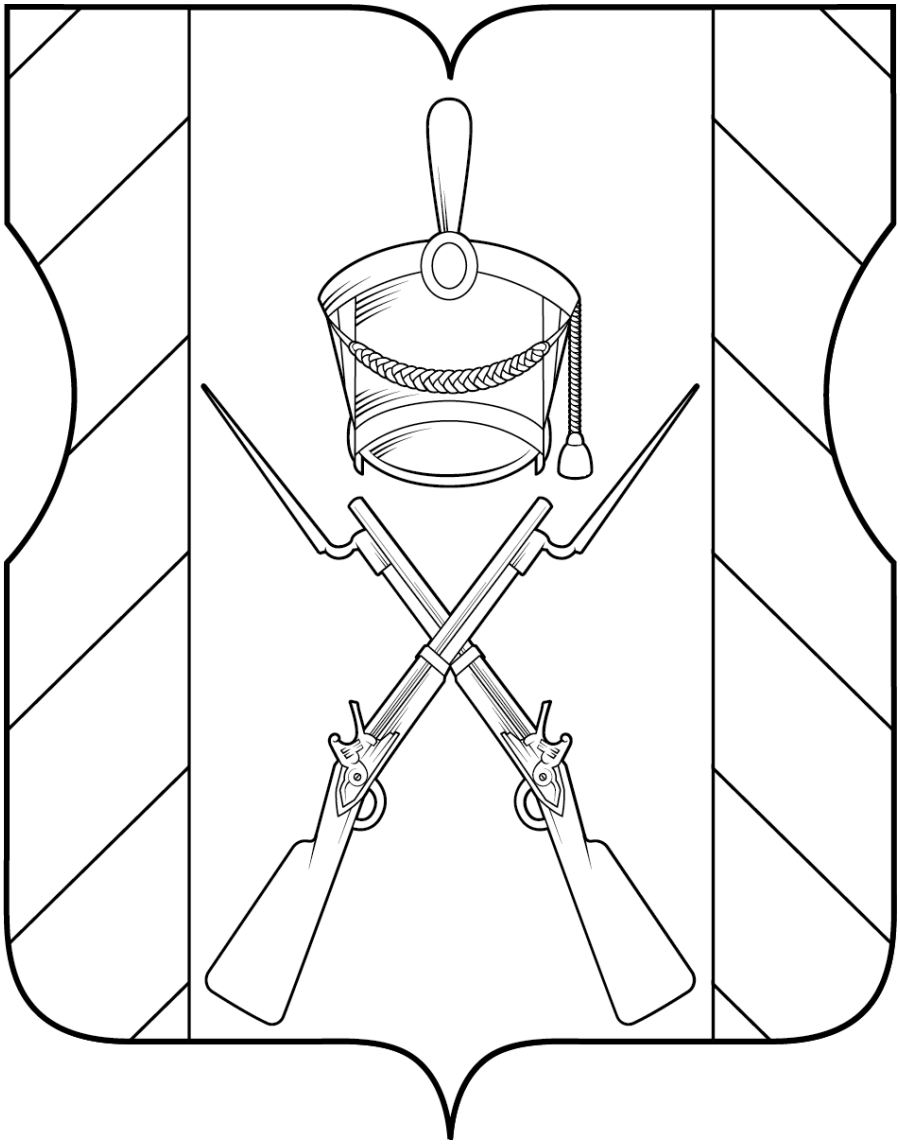

Приложение 3
к Положению о гербе
муниципального округа
Дорогомилово
в городе Москве

ОДНОЦВЕТНЫЙ КОНТУРНЫЙ РИСУНОК С УСЛОВНОЙ ШТРИХОВКОЙ ДЛЯ ОБОЗНАЧЕНИЯ ЦВЕТОВ ГЕРБА МУНИЦИПАЛЬНОГО ОКРУГА ДОРОГОМИЛОВО В ГОРОДЕ МОСКВЕ (гербовый щит)

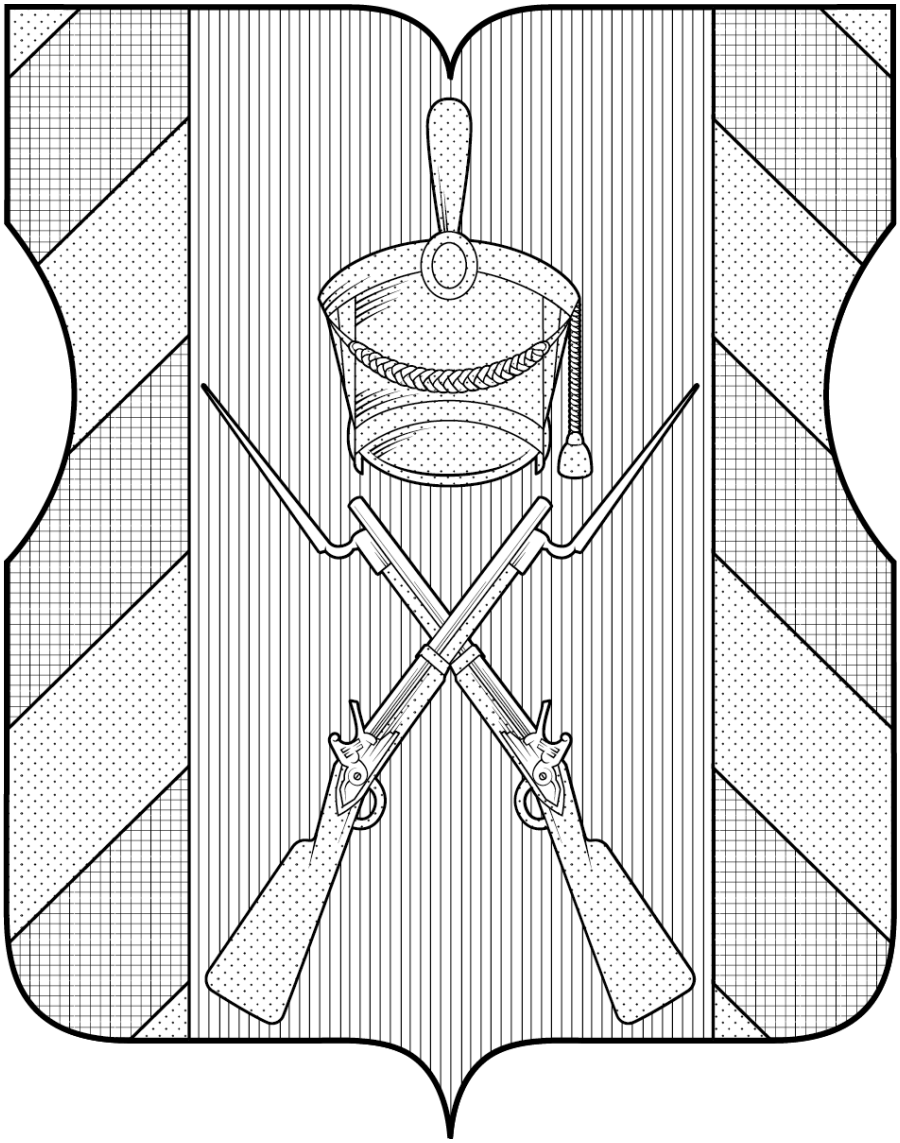

Приложение 2
к решению Совета депутатов
муниципального округа
Дорогомилово
в городе Москве
от 08.11.2022 № 3(3)-6СД

ПОЛОЖЕНИЕ
О ФЛАГЕ МУНИЦИПАЛЬНОГО ОКРУГА ДОРОГОМИЛОВО
В ГОРОДЕ МОСКВЕ

Положением о флаге муниципального округа Дорогомилово в городе Москве» (далее – Положение) устанавливается геральдическое описание и обоснование символики (семантика) флага муниципального округа Дорогомилово в городе Москве (далее – муниципальный округ Дорогомилово), а также порядок его воспроизведения и использования.

1. Общие положения

1.1. Флаг муниципального округа Дорогомилово является официальным символом муниципального округа Дорогомилово.

1.2. Флаг муниципального округа Дорогомилово отражает исторические, культурные, национальные и иные местные традиции и особенности.

1.3. Флаг муниципального округа Дорогомилово подлежит государственной регистрации в порядке, установленном законодательством Российской Федерации и законодательством города Москвы.

2. Описание и обоснование символики (семантика) флага муниципального округа Дорогомилово

2.1. Описание флага муниципального округа Дорогомилово: «Флаг представляет собой прямоугольное красное полотнище с отношением ширины к длине 2:3, воспроизводящее фигуры герба желтым, белым, красным и черным цветом».

2.2. Обоснование символики (семантика) флага муниципального округа Дорогомилово.

Флаг муниципального округа Дорогомилово создан на основе герба муниципального округа Дорогомилово и повторяет его символику.

Поля, разделенные на золотые и черные диагональные полосы, символизируют историческое пограничное расположение села Дорогомилово на окраине древней Москвы и находившуюся в этой местности Дорогомиловскую заставу на въезде в город. Золотые и черные полосы напоминают окраску верстовых столбов и караульных помещений на заставе.

Золотой кивер – головной убор русских военных образца 1812 года – напоминает о событиях Отечественной войны, маневре русских войск после Бородинской битвы и указывает на расположенный здесь известнейший Музей-панораму «Бородинская битва».

Ружья дополняют символику кивера, также отсылая к событиям 1812 года.

Примененные во флаге муниципального округа Дорогомилово цвета символизируют:

Червлень (красный цвет) в поле щита – символ подвига, храбрости, мужества, неустрашимости, стойкости и великодушия.

Золото (желтый цвет) – символ надежности, богатства, стабильности, устойчивости и процветания.

Черный – символ мудрости, осторожности.

Серебро (белый цвет) – символ самоотверженности, верности.

3. Порядок воспроизведения флага муниципального округа Дорогомилово

3.1. Флаг муниципального округа Дорогомилово может воспроизводиться только в многоцветном варианте (приложение к настоящему Положению).

3.2. Воспроизведение флага муниципального округа Дорогомилово, независимо от его размеров и техники исполнения, должно точно соответствовать описанию, приведенному в пункте 2.1 настоящего Положения.

4. Порядок размещения флага муниципального округа Дорогомилово

4.1. Порядок размещения (вывешивания, выноса, подъема) Государственного флага Российской Федерации, копии Знамени Победы, флага города Москвы, флага муниципального округа Дорогомилово и иных флагов производится в соответствии с федеральным законодательством и законодательством города Москвы, регулирующих правоотношения в сфере геральдики.

4.2. При одновременном размещении (вывешивании) Государственного флага Российской Федерации (1), флага города Москвы (2) и флага муниципального округа Дорогомилово (3), Государственный флаг Российской Федерации размещается в центре. Слева от Государственного флага Российской Федерации (1) располагается флаг города Москвы (2), справа от Государственного флага Российской Федерации располагается флаг муниципального округа Дорогомилово (3) (размещение флагов по схеме 2–1–3).

4.3. При одновременном размещении (вывешивании) Государственного флага Российской Федерации (1), копии Знамени Победы (2), флага города Москвы (3) и флага муниципального округа Дорогомилово (4) они располагаются по схеме 4–2–1–3.

4.4. При одновременном размещении (вывешивании) Государственного флага Российской Федерации (1), копии Знамени Победы (2), флага города Москвы (3), флага административного округа (4) и флага муниципального округа Дорогомилово (5) эти флаги располагаются по схеме 4–2–1–3–5.

4.5. При одновременном размещении (вывешивании) флага города Москвы (1) и флага муниципального округа Дорогомилово (2) флаг муниципального округа Дорогомилово располагается правее (расположение флагов по схеме 1–2).

4.6. При одновременном размещении (вывешивании) чётного числа флагов (например, 6-ти), флаги располагаются по схеме 5–3–1–2–4–6, где 1 – Государственный флаг Российской Федерации, 2 – флаг города Москвы, 3 – флаг муниципального округа Дорогомилово. Далее, поочерёдно в алфавитном порядке справа и слева, располагаются флаги иных муниципальных образований, общественных объединений, предприятий, учреждений или организаций.

4.7. При одновременном размещении (вывешивании) нечётного числа флагов (например, 5-ти), флаги располагаются по схеме 4–2–1–3–5, где

1 – Государственный флаг Российской Федерации, 2 – флаг города Москвы, 3 – флаг муниципального округа Дорогомилово. Далее, поочерёдно в алфавитном порядке слева и справа, располагаются флаги иных муниципальных образований, общественных объединений, предприятий, учреждений или организаций.

4.8. Расположение флагов, установленное в пунктах 4.2–4.7 настоящего Положения указано «от зрителя».

4.9. При одновременном размещении (вывешивании) флагов, копии Знамени Победы, размер флага муниципального округа Дорогомилово не может превышать размеры Государственного флага Российской Федерации, копии Знамени Победы, флага города Москвы.

4.10. При одновременном размещении (вывешивании) флагов, копии Знамени Победы, указанных в пунктах 4.2–4.7 настоящего Положения, высота размещения флага муниципального округа Дорогомилово не может превышать высоту размещения Государственного флага Российской Федерации, копии Знамени Победы, флага города Москвы.

4.11. При одновременном размещении (вывешивании) флагов и копии Знамени Победы, указанных

в пунктах 4.2–4.7 настоящего Положения, все флаги должны быть выполнены в единой технике исполнения.

4.12. В дни траура Государственный флаг Российской Федерации, флаг города Москвы, флаг муниципального округа Дорогомилово приспускается до половины высоты флагштока (мачты). При невозможности приспустить флаги, а также, если флаги установлены в помещении, к верхней части древка выше полотнища флагов крепятся черные сложенные пополам и прикрепленные за место сложения ленты, длины которых равны длинам полотнищ флагов, а ширины составляют не менее 1/10 от ширин полотнищ флагов.

4.13. При проведении на территории муниципального округа Дорогомилово официальных мероприятий, размещение Государственного флага Российской Федерации, копии Знамени Победы, флага города Москвы, флагов административных округов города Москвы, флага муниципального округа Дорогомилово и иных флагов в обязательном порядке требует согласования с Геральдическим советом города Москвы.

5. Порядок использования флага муниципального округа Дорогомилово

5.1. Флаг муниципального округа Дорогомилово установлен (поднят, размещен, вывешен) постоянно:

1) на зданиях органов местного самоуправления муниципального округа Дорогомилово;

2) в залах заседаний органов местного самоуправления муниципального округа Дорогомилово;

3) в кабинете главы муниципального округа Дорогомилово.

5.2. Флаг муниципального округа Дорогомилово устанавливается (поднимается, размещается, вывешивается) при проведении:

1) протокольных мероприятий;

2) торжественных мероприятий с участием должностных лиц государственных органов города Москвы, официальных представителей органов местного самоуправления муниципального округа Дорогомилово;

3) иных официальных мероприятий.

5.3. Флаг муниципального округа Дорогомилово может устанавливаться в кабинетах сотрудников администрации муниципального округа Дорогомилово.

5.4. Изображение флага муниципального округа Дорогомилово может размещаться:

1) на официальных сайтах органов местного самоуправления муниципального округа Дорогомилово в информационно-телекоммуникационной сети «Интернет»;

2) на официальных периодических печатных изданиях, учредителями которых являются органы местного самоуправления муниципального округа Дорогомилово;

3) на полиграфической, сувенирной и представительской продукции органов местного самоуправления муниципального округа Дорогомилово.

5.5. Флаг муниципального округа Дорогомилово может быть использован в качестве основы для разработки знаков различия, знаков отличия муниципального округа Дорогомилово.

5.6. Использование флага муниципального округа Дорогомилово или его изображения в случаях, не предусмотренных пунктами 5.1–5.5 настоящего Положения, является неофициальным использованием флага муниципального округа Дорогомилово.

5.7. Использование флага муниципального округа Дорогомилово или его изображения в случаях, не предусмотренных пунктами 5.1–5.5 настоящего Положения, осуществляется по согласованию с органами местного самоуправления муниципального округа Дорогомилово, в порядке, установленном Советом депутатов муниципального округа Дорогомилово.

5.8. Порядок изготовления, хранения и уничтожения флага муниципального округа Дорогомилово и его изображения устанавливается решением Советов депутатов муниципального округа Дорогомилово.

6. Контроль и ответственность за нарушение настоящего Положения

6.1. Контроль за соблюдением настоящего Положения осуществляет администрация муниципального округа Дорогомилово.

6.2. Нарушение норм, установленных настоящим Положением, влечёт за собой ответственность в соответствии с законодательством города Москвы.

6.3. Нарушениями норм воспроизведения и использования флага муниципального округа Дорогомилово являются:

1) использование флага в качестве основы гербов и флагов общественных объединений, учреждений, организаций, независимо от их организационно-правовой формы;

2) использование флага в качестве средства визуальной идентификации и рекламы товаров, работ и услуг, если реклама этих товаров, работ и услуг запрещена или ограничена в соответствии с законодательством Российской Федерации;

3) изготовление флага или воспроизведение его изображения несоответствующие описанию, установленному в пункте 2.1. настоящего Положения;

4) изготовление флага или воспроизведение его изображения с искажениями, не являющимися допустимыми геральдическими интерпретациями;

5) надругательство над флагом или его изображением, в том числе путем нанесения надписей, рисунков оскорбительного содержания, использования в оскорбляющем нравственность качестве, срывание флага;

6) умышленное повреждение флага или его изображения.

6.4. Производство по делам об административных правонарушениях, предусмотренных пунктом 5.3, осуществляется в порядке, установленном главой 14 Закона города Москвы от 21 ноября 2007 года № 45 «Кодекс города Москвы об административных правонарушениях».

7. Заключительные положения

7.1. Внесение в композицию флага муниципального округа Дорогомилово каких-либо изменений допустимо только в соответствии с требованиями федерального законодательства и законодательства города Москвы, регулирующими правоотношения в сфере геральдики.

7.2. Права на использование флага муниципального округа Дорогомилово, с момента установления его Советом депутатов муниципального округа Дорогомилово в качестве официального символа муниципального округа Дорогомилово, принадлежат органам местного самоуправления муниципального округа Дорогомилово.

7.3. Флаг муниципального округа Дорогомилово, с момента установления его Советом депутатов муниципального округа Дорогомилово в качестве официального символа муниципального округа Дорогомилово, согласно пункту 2 части 6 статьи 1259 части 4 Гражданского кодекса Российской Федерации, авторским правом не охраняется.

7.4. Настоящее Положение хранится в установленном порядке на бумажном и электронном носителе и доступно для ознакомления всем заинтересованным лицам.

Приложение
к Положению о флаге
муниципального округа
Дорогомилово
в городе Москве

РИСУНОК ФЛАГА
МУНИЦИПАЛЬНОГО ОКРУГА ДОРОГОМИЛОВО В ГОРОДЕ МОСКВЕ

(лицевая сторона)

(оборотная сторона)

МУНИЦИПАЛЬНЫЙ ОКРУГ КРЫЛАТСКОЕ В ГОРОДЕ МОСКВЕ

СОВЕТ ДЕПУТАТОВ

РЕШЕНИЕ

от 19.01.2023 №1/1

Об информации руководителя ГБУ города Москвы «Жилищник района Крылатское» о работе в 2022 году

Заслушав, в соответствии с пунктом 3 части 1 статьи 1 Закона города Москвы от 11 июля 2012 года № 39 «О наделении органов местного самоуправления муниципальных округов в города Москве отдельными полномочиями города Москвы», постановлением Правительства Москвы от 10 сентября 2012 года № 474-ПП «О порядке ежегодного заслушивания Советом депутатов муниципального округа отчета главы управы района и информации руководителей городских организаций», ежегодную информацию руководителя ГБУ города Москвы «Жилищник района Крылатское» о работе в 2022 году,

Совет депутатов решил:

1. Принять к сведению информацию руководителя Государственного бюджетного учреждения города Москвы «Жилищник района Крылатское» Корня Андрея Александровича о работе в 2022 году.
2. Направить настоящее решение в Департамент территориальных органов исполнительной власти города Москвы и управу района Крылатское города Москвы.
3. Опубликовать настоящее решение в бюллетене «Московский муниципальный вестник» и разместить на официальном сайте администрации муниципального округа Крылатское vgmok.ru в сети «Интернет».
4. Контроль за исполнением настоящего решения возложить на главу муниципального округа Крылатское Егорова М.В.

Глава муниципального округа Крылатское **М.В. Егоров**

РЕШЕНИЕ

от 19.01.2023 №1/2

Об информации заведующей филиала «Крылатское» ГБУ Территориального центра социального обслуживания «Можайский» о работе в 2022 году

Заслушав, в соответствии с пунктом 6 части 1 статьи 1 Закона города Москвы от 11 июля 2012 года № 39 «О наделении органов местного самоуправления муниципальных округов в города Москве отдельными полномочиями города Москвы», постановлением Правительства Москвы от 10 сентября 2012 года № 474-ПП «О порядке ежегодного заслушивания Советом депутатов муниципального округа отчета главы управы района и информации руководителей городских организаций», ежегодную информацию руководителя филиала «Крылатское» ГБУ ТЦСО «Можайский» о работе в 2022 году,

Совет депутатов решил:

1. Принять к сведению информацию заведующей филиала «Крылатское» ГБУ Территориального центра социального обслуживания «Можайский» Дорожкиной Галины Павловны о работе в 2022 году.
2. Направить настоящее решение в Департамент территориальных органов исполнительной власти города Москвы и Управление социальной защиты населения Западного административного округа города Москвы.
3. Опубликовать настоящее решение в бюллетене «Московский муниципальный вестник» и разместить на официальном сайте администрации муниципального округа Крылатское vgmok.ru в сети «Интернет».
4. Контроль за исполнением настоящего решения возложить на главу муниципального округа Крылатское Егорова М.В.

Глава муниципального округа Крылатское **М.В. Егоров**

РЕШЕНИЕ

от 19.01.2023 №1/3

О согласовании проекта изменения схемы размещения нестационарных торговых объектов на территории муниципального округа Крылатское в части размещения НТО по адресу: Островная ул., вл.7А

В соответствии пунктом 3 части 5 статьи 1 закона города Москвы от 11.07.2012 №39 «О наделении органов местного самоуправления муниципальных округов в городе Москве отдельными полномочиями города Москвы», постановлением Правительства Москвы от 10.06.2022 г. №1058 «О реализации в городе Москве проекта «Московский постамат» и внесении изменений в постановление Правительства Москвы от 3 февраля 2011 года №26-ПП, письмом заместителя префекта ЗАО города Москвы от 11.01.2023 № ПЗ-65/23,

Совет депутатов решил:

1. Согласовать проект изменения схемы размещения нестационарных торговых объектов на территории муниципального округа Крылатское, в части размещения НТО вида «Постамат» площадью 2 кв. м. по адресу: г. Москва, Островная ул., вл.7А (остановка «Спортцентр Крылатское», Островная улица (в центр)).

2. Направить копию настоящего решения в Департамент территориальных органов исполнительной власти города Москвы, префектуру Западного административного округа города Москвы и управу района Крылатское.

3. Опубликовать настоящее решение в бюллетене «Московский муниципальный вестник» и разместить на официальном сайте администрации муниципального округа Крылатское vgmok.ru в сети «Интернет».

4. Контроль за исполнением настоящего решения возложить на главу муниципального округа Крылатское Егорова М.В.

Глава муниципального округа
Крылатское **М.В. Егоров**

РЕШЕНИЕ

от 19.01.2023 №1/4

О проведении дополнительных мероприятий по социально-экономическому развитию района Крылатское в 2023 году

В соответствии с частью 6 статьи 1 Закона города Москвы от 11.07.2012 № 39 «О наделении органов местного самоуправления муниципальных округов в городе Москве отдельными полномочиями города Москвы», постановлением Правительства Москвы от 13.09.2012 № 484-ПП «О дополнительных мероприятиях по социально-экономическому развитию районов города Москвы» и принимая во внимание согласование главой управы проекта решения,

Совет депутатов решил:

1. Провести дополнительные мероприятия по социально-экономическому развитию района Крылатское в 2023 году (приложение).

2. Главе управы района Крылатское города Москвы обеспечить реализацию дополнительных мероприятий по социально-экономическому развитию района Крылатское в 2023 году.

3. Направить настоящее решение в Департамент территориальных органов исполнительной власти города Москвы, префектуру Западного административного округа города Москвы и управу района Крылатское города Москвы.

4. Опубликовать настоящее решение в бюллетене «Московский муниципальный вестник» и разместить на официальном сайте администрации муниципального округа Крылатское vgmok.ru в сети «Интернет».

5. Контроль за исполнением настоящего решения возложить на главу муниципального округа Крылатское Егоровым М.В.

Глава муниципального округа
Крылатское **М.В. Егоров**

Приложение
к решению Совета депутатов
муниципального округа
Крылатское
от 19.01.2023г. №1/4

Дополнительные мероприятия по социально-экономическому развитию района Крылатское на 2023 год

№ п/п	Перечень направлений расходования	Перечень мероприятий	Рз/Пр	ЦСР	КВР	Сумма тыс. руб.
1.	Ремонт жилых помещений инвалидов ВОВ, ветеранов ВОВ, супруги (супруга) погибшего (умершего) инвалида ВОВ, ветерана ВОВ, не вступившей (не вступившего) в повторный брак, детей-сирот и детей, оставшихся без попечения родителей, а также других, признанных нуждающимися районной или окружной комиссией по оказанию адресной социальной помощи нуждающимся жителям города Москвы	Ремонт жилых помещений инвалидов ВОВ, ветеранов ВОВ, супруги (супруга) погибшего (умершего) инвалида ВОВ, ветерана ВОВ, не вступившей (не вступившего) в повторный брак, а также других, признанных нуждающимися районной или окружной комиссией по оказанию адресной социальной помощи нуждающимся жителям города Москвы	1003	05Д0700000	323	220,60
2.	Оказание социально-бытовых услуг льготным категориям граждан, проживающих на территории административного округа города Москвы, а также оказание адресной материальной помощи	1. Материальная помощь (денежная)	1003	05Д0700000	321	500,00
		2. Товары длительного пользования, продуктовые наборы	1003	05Д0700000	323	2 500,00
3.	Реализация дополнительных мероприятий в сфере досуговой, социально-воспитательной, физкультурно-оздоровительной и спортивной работы с населением по месту жительства, а также приобретение и содержание имущества для указанной работы, в том числе для реализации органами местного самоуправления муниципальных округов отдельных полномочий города Москвы	Приобретение подарков, билетов	0804	05Д0700000	244	3 543,00
Всего:						**6 763,6**

РЕШЕНИЕ

от 19.01.2023 №1/7

**О признании утратившим силу
решение муниципального Собрания
внутригородского муниципального
образования Крылатское в городе Москве
от 12.12.2012 №14/5**

В соответствии со статьей 24 Устава муниципального округа Крылатское,

Совет депутатов решил:

1. Признать утратившим силу решение муниципального Собрания внутригородского муниципального образования Крылатское в городе Москве от 12.12.2012 №14/5 «Об официальном опубликовании (обнародовании) нормативно правовых актов внутригородского муниципального образования Крылатское в городе Москве».
2. Опубликовать настоящее решение в бюллетене «Московский муниципальный вестник» и разместить на официальном сайте администрации муниципального округа Крылатское vgmok.ru в сети «Интернет».
3. Контроль за исполнением настоящего решения возложить на главу муниципального округа Крылатское Егорова М.В.

**Глава муниципального округа
Крылатское** **М.В. Егоров**

РЕШЕНИЕ

от 19.01.2023 №1/8

**Об официальном сайте администрации
муниципального округа Крылатское**

В соответствии с Федеральным законом от 9 февраля 2009 года №8-ФЗ «Об обеспечении доступа к информации о деятельности государственных органов и органов местного самоуправления, Уставом муниципального округа Крылатское, в целях информирования населения о деятельности органов местного самоуправления муниципального округа Крылатское,

Совет депутатов решил:

1. Установить, что официальным сайтом администрации муниципального округа Крылатское является интернет-сайт с доменным именем: http://www.vgmok.ru.
2. Возложить ответственность на администрацию муниципального округа Крылатское за подготовку, представление и размещение, мониторинг информации (сведений, документов, фото-видеоматериалов) на официальном сайте администрации муниципального округа Крылатское в сети Интернет.
3. Опубликовать настоящее решение в бюллетене «Московский муниципальный вестник» и разместить на официальном сайте администрации муниципального округа Крылатское vgmok.ru в сети «Интернет».

4. Контроль за исполнением настоящего решения возложить на главу муниципального округа Крылатское Егорова М.В.

Глава муниципального округа
Крылатское **М.В. Егоров**

РЕШЕНИЕ

от 19.01.2023 №1/9

Об официальной странице администрации
муниципального округа Крылатское
в социальной сети

В соответствии с Федеральным законом от 9 февраля 2009 года №8-ФЗ «Об обеспечении доступа к информации о деятельности государственных органов и органов местного самоуправления, Уставом муниципального округа Крылатское, в целях информирования населения о деятельности органов местного самоуправления муниципального округа Крылатское,

Совет депутатов решил:

1. Определить официальную страницу администрации муниципального округа Крылатское в социальной сети «ВКонтакте» с адресом учетной записи -http://vk.com/public217364142 статус официальной страницы администрации муниципального округа Крылатское.
2. Опубликовать настоящее решение в бюллетене «Московский муниципальный вестник» и разместить на официальном сайте администрации муниципального округа Крылатское vgmok.ru в сети «Интернет».
3. Контроль за исполнением настоящего решения возложить на главу муниципального округа Крылатское Егорова М.В.

Глава муниципального округа
Крылатское **М.В. Егоров**

МУНИЦИПАЛЬНЫЙ ОКРУГ КУНЦЕВО В ГОРОДЕ МОСКВЕ

СОВЕТ ДЕПУТАТОВ

РЕШЕНИЕ

20.12.2022 №8–2. СД МОК/22

Об участии депутатов Совета депутатов муниципального округа Кунцево в работе комиссий, осуществляющих приемку выполненных работ по благоустройству территорий района Кунцево в 2023 году

В соответствии с пунктом 2 статьи 1 Закона города Москвы от 11.07.2012 года №39 «О наделении органов местного самоуправления муниципальных округов в городе Москве отдельными полномочиями города Москвы»

Совет депутатов муниципального округа Кунцево решил:

1. Определить закрепление депутатов Совета депутатов муниципального округа Кунцево для участия в работе комиссий, осуществляющих приемку выполненных работ по благоустройству территорий района Кунцево в 2023 году (приложение).
2. Направить настоящее решение в управу района Кунцево города Москвы.
3. Опубликовать настоящее решение в бюллетене «Московский муниципальный вестник» и разместить на официальном сайте www.kuntsevo.org.
4. Контроль исполнения настоящего решения возложить на главу муниципального округа Кунцево Д.В.Лещенко.

Глава
муниципального округа Кунцево **Д.В. Лещенко**

Приложение
к решению Совета депутатов
муниципального округа Кунцево
от 20.12.2022 № 8–2. СД МОК/22

Депутаты
Совета депутатов муниципального округа Кунцево, уполномоченные для участия в работе комиссий, осуществляющих приёмку выполненных работ по благоустройству территорий района Кунцево в 2023 году

№ п/п	Адрес Объекта благоустройства	Округ	Ф.И.О. депутатов (основной)	Ф.И.О. депутатов (резервный)
1.	**Благоустройство спортивных площадок**			
2.	Улица Бобруйская, д.10 корп. 1	2	Цветкова Е.Е.	Трус И.Ю.
3.	Улица Василия Ботылева, д.33	2	Лещенко Д.В.	Глушков А.Ю.
4.	Улица Ельнинская, д.18	1	Трус И.Ю.	Цветкова Е.Е.
5.	Улица Партизанская, д.36	2	Глушков А.Ю.	Алексеенко О.А.
6.	Улица Ак.Павлова, д.21, корп.1 и 2	2	Алексеенко О.А.	Глушков А.Ю.
	Обустройство тропиночно-дорожной сети			
7.	Улица Молодогвардейская, д. 24 (пешеходная дорожка вдоль детского сада)	1	Когут О.А.	Анохина Н.Б.
8.	Оршанская улица - пешеходная дорожка между детским садом и поликлиникой	2	Трус И.Ю.	Алексеенко О.А.
9.	Улица Молодогвардейская, д. 2 корп. 1 (пешеходный тротуар вдоль Рублевского шоссе в сторону станции метро «Кунцевская»)	1	Анохина Н.Б.	Когут О.А.
10.	Пешеходная дорожка от улицы Маршала Сергеева в сторону станции метро «Молодежная»	1	Арсентьева Г.В.	Плотникова Ю.А.
11.	Улица Маршала Тимошенко, д. 24 пешеходные дорожки	2	Алексеенко О.А	Глушков А.Ю.
12.	Партизанская, д.39	2	Трус И.Ю.	Цветкова Е.Е.
	Реконструкция опорных стенок			
13.	Рублевское шоссе, д. 22 корп.1	2	Глушков А.Ю.	Алексеенко О.А.
14.	Улица Коцюбинского, д. 10	1	Моложаев А.В.	Арсентьева Г.В.
	Работы по проектированию благоустройства дворовых территорий			
15.	Улица Молодогвардейская, д. 50	1	Моложаев А.В.	Когут О.А.
16.	Рублевское шоссе, д. 91, корп.2	1	Плотникова Ю.А.	Арсентьева Г.В.
17.	Улица Новолучанская, д.5	2	Лещенко Д.В.	Алексеенко О.А
18.	Улица Новорублевская, д.3	2	Лещенко Д.В.	Алексеенко О.А
19.	Улица Новорублевская, д.д. 4-6	2	Лещенко Д.В.	Алексеенко О.А
20.	Улица Ельнинская, д.1 корп.1,2,3	2	Алексеенко О.А	Глушков А.Ю.
	Мероприятия по установке контейнерных площадок			
21.	5-я Мякининская ул., д. 21	2	Лещенко Д.В.	Алексеенко О.А
22.	2-я Мякининская ул., д. 16	2	Лещенко Д.В.	Алексеенко О.А
23.	2-я Мякининская ул., д. 18	2	Лещенко Д.В.	Алексеенко О.А
24.	Бобруйская ул., д. 34	2	Цветкова Е.Е.	Трус И.Ю.
25.	Бобруйская ул., д. 22, корп.1	2	Цветкова Е.Е.	Трус И.Ю.
26.	Молдавская ул., д. 6	2	Плотникова Ю.А.	Когут О.А.
27.	Молодогвардейская ул., д. 5	2	Анохина Н.Б.	Когут О.А.
28.	Истринская ул., д. 10, корп.1	2	Плотникова Ю.А.	Арсентьева Г.В.
29.	Ельнинская ул., д. 20, корп.1	2	Цветкова Е.Е.	Глушков А.Ю.
30.	Рублевское шоссе, д.109, корп. 5	2	Алексеенко О.А	Трус И.Ю.

31.	Ярцевская ул., д. 7	2	Трус И.Ю.	Цветкова Е.Е.
32.	Ярцевская ул., д. 4	1	Анохина Н.Б.	Когут О.А.
33.	Партизанская ул., д. 13, корп.1	1	Моложаев А.В.	Арсентьева Г.В.
34.	Кунцевская ул., д. 4, корп.1	1	Арсентьева Г.В.	Моложаев А.В.
35.	Кунцевская ул., д. 2	1	Плотникова Ю.А.	Когут О.А.
36.	Кунцевская ул., д. 7, корп.1	1	Арсентьева Г.В.	Плотникова Ю.А.
37.	Молодогвардейская ул., д.19, корп.1	1	Анохина Н.Б.	Когут О.А.
38.	Полоцкая ул., д.25, к.1	1	Плотникова Ю.А.	Арсентьева Г.В.
39.	Молодогвардейская ул., д. 30, корп.1	1	Когут О.А.	Анохина Н.Б.
40.	Ельнинская ул., д.22, корп.1	2	Алексеенко О.А	Трус И.Ю.
41.	Ельнинская ул., д. 5	2	Алексеенко О.А	Трус И.Ю.
42.	Партизанская ул., д. 26	1	Моложаев А.В.	Арсентьева Г.В.
43.	Рублевское шоссе, д. 20, корп. 1	2	Глушков А.Ю.	Трус И.Ю.
44.	Рублевское шоссе, д. 93, корп.1	1	Плотникова Ю.А.	Моложаев А.В.

РЕШЕНИЕ

20. 12.2022 №8-3.СД МОК/22

Об отмене решения Совета депутатов муниципального округа Кунцево от 11.10.2022 №2-16.СД МОК/22 «О согласовании установки ограждающих устройств для регулирования въезда и (или) выезда транспортных средств на придомовую территорию по адресу: Рублевское шоссе, дом 93, корпус 1»

В соответствии с пунктом 9.2. постановления Правительства Москвы от 02.07.2013 № 428-ПП « О порядке установки ограждений на придомовых территориях в городе Москве» и решением Комиссии по комплексному развитию муниципального округа Кунцево от 15.12.2022

Совет депутатов муниципального округа Кунцево решил:

1. Отменить решение Совета депутатов муниципального округа Кунцево от 11.10.2022 №2-16.СД МОК/22 «О согласовании установки ограждающих устройств для регулирования въезда и (или) выезда транспортных средств на придомовую территорию по адресу: Рублевское шоссе, дом 93, корпус 1».

2.Копию настоящего решения направить в Департамент территориальных органов исполнительной власти города Москвы и в управу района Кунцево в течение трёх дней со дня его принятия.

3.Опубликовать настоящее решение в бюллетене «Московский муниципальный вестник» и разместить на официальном сайте муниципального округа Кунцево - www.kuntsevo.org.

4.Контроль исполнения настоящего решения возложить на главу муниципального округа Кунцево Д.В.Лещенко.

Глава
муниципального округа Кунцево **Д.В. Лещенко**

МУНИЦИПАЛЬНЫЙ ОКРУГ МОЖАЙСКИЙ В ГОРОДЕ МОСКВЕ

СОВЕТ ДЕПУТАТОВ

РЕШЕНИЕ

17 января 2023 г. № 1-1 СД/23

Об отказе в согласовании установки ограждающего устройства (1 шлагбаум) на придомовой территории многоквартирного дома по адресу: город Москва, Сколковское шоссе, дом 11

В соответствии с пунктом 5 части 2 статьи 1 Закона города Москвы от 11 июля 2012 года № 39 «О наделении органов местного самоуправления муниципальных округов в городе Москве отдельными полномочиями города Москвы», постановлением Правительства Москвы от 2 июля 2013 года № 428-ПП «О порядке установки ограждений на придомовых территориях в городе Москве», рассмотрев обращение уполномоченного лица и протокол общего собрания собственников помещений в многоквартирном доме об установке ограждающих устройств на придомовой территории многоквартирного дома по адресу: город Москва, Сколковское шоссе, дом 11,

Совет депутатов муниципального округа Можайский решил:

1. Отказать в согласовании установки ограждающего устройства (1 шлагбаум) на придомовой территории многоквартирного дома по адресу: город Москва, Сколковское шоссе, дом 11 по следующему основанию: создание ограждающим устройством препятствий проезду транспортных средств на территорию общего пользования (приложение).

2. Направить копию настоящего решения в Департамент территориальных органов исполнительной власти города Москвы, в управу Можайского района города Москвы и лицу, уполномоченному на предоставление интересов собственников помещений в многоквартирных домах по вопросам, связанным с установкой ограждающего устройства и его демонтажем.

3. Опубликовать настоящее решение в соответствии с Уставом муниципального округа Можайский и разместить на официальном сайте муниципального округа Можайский - www.mozhayskiy-zao.ru.

4. Контроль за исполнением настоящего решения возложить на главу муниципального округа Можайский **С.Н.Чамовских.**

Глава муниципального округа Можайский **С.Н. Чамовских**

Приложение
к решению Совета депутатов
муниципального округа
Можайский
от 17 января 2023 года № 1-1 СД/23

Проект размещения ограждающего устройства (1 шлагбаум) на придомовой территории многоквартирного дома по адресу:
Город Москва, Сколковское шоссе, дом 11

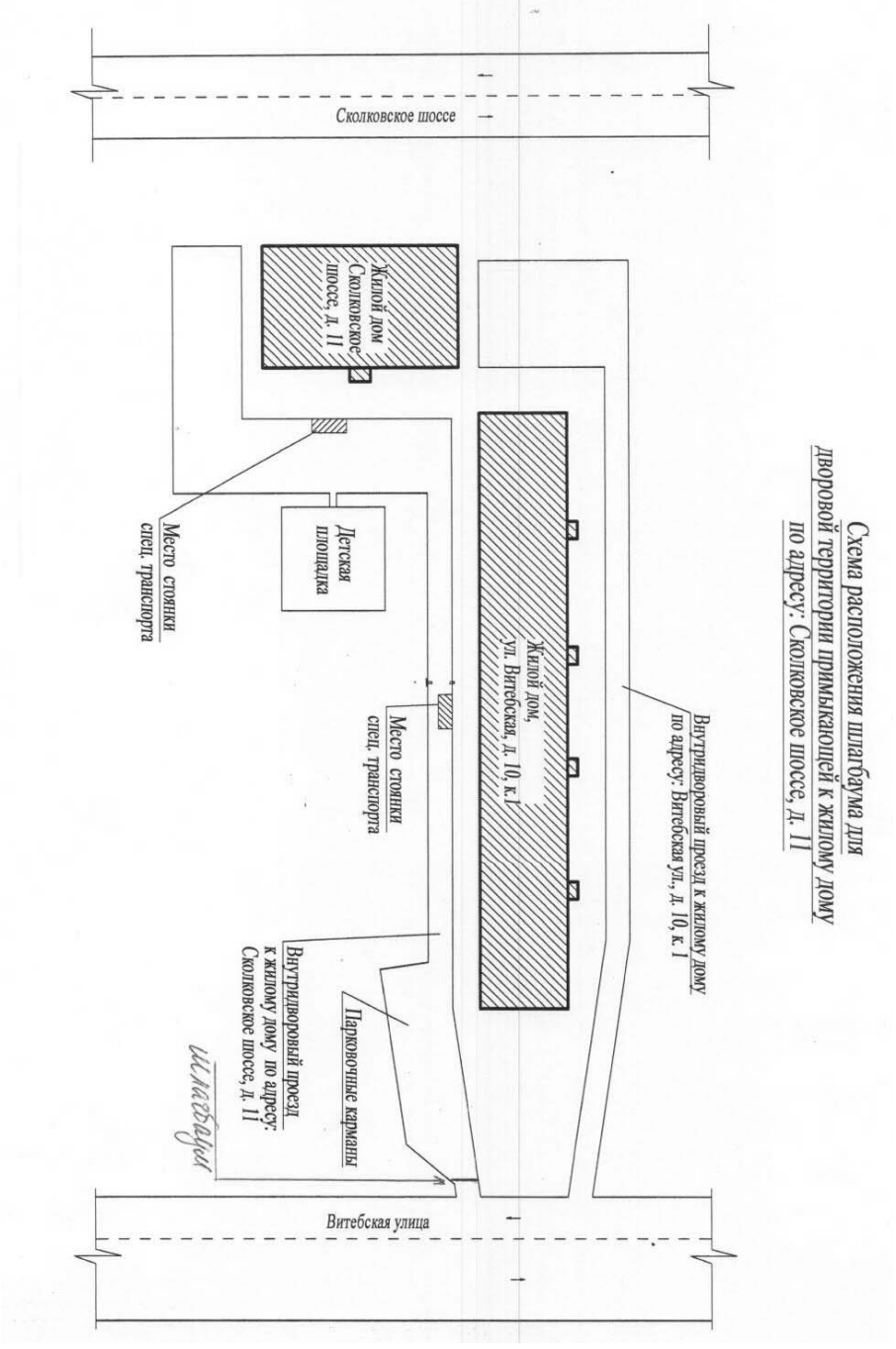

Габаритные размеры

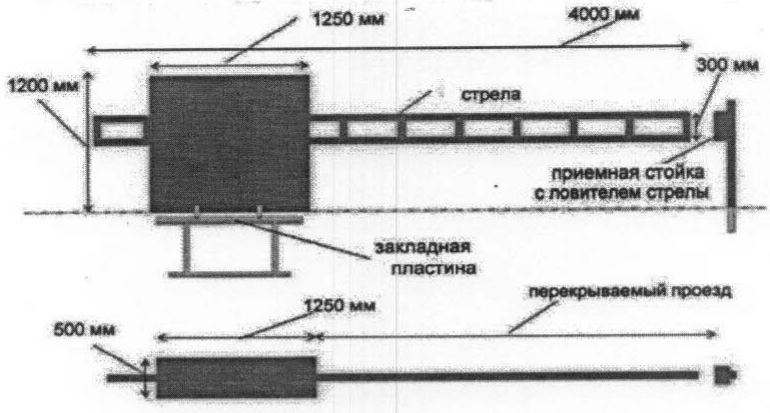

Рис. 2. Габаритные размеры

Внешний вид шлагбаума

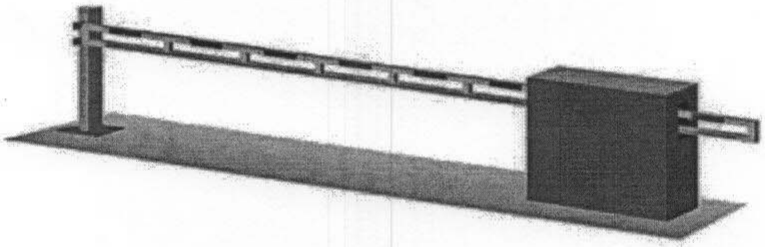

Рис. 3. Внешний вид шлагбаума

Технические характеристики привода для антивандального шлагбаума

Привод RUN400HS
Встроенным блоком управления. Блок управления с поддержкой технологий Nice BlueBUS, Opera и Solemyo. Питание / Питание привода 230В / 24В, 415Вт
Технические характеристики

- Масса створки ворот, кг400
- Интенсивность использования, циклов/час60
- Скорость движения створки, м/сек0.7
- Напряжение питания, В230
- Напряжение питания мотора, В24
- Максимальный потребляемый ток, А2
- Максимальная мощность, Вт415
- Тяговое усиление, Н409
- Степень защитыIP44
- Диапазон рабочих температур, °С-20…+50
- Габаритные размеры (ШхВхГ), мм440x255x387

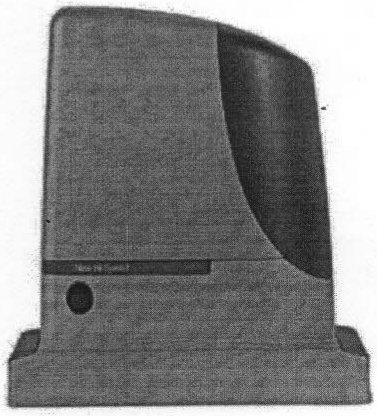

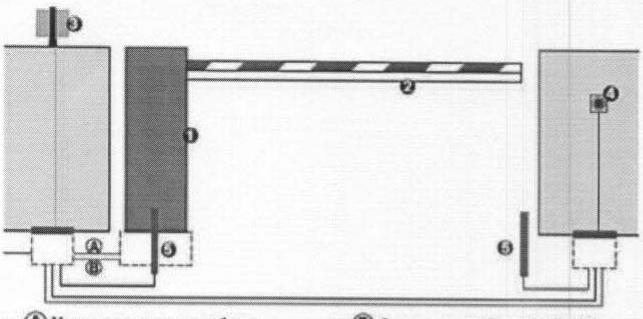

■ Ⓐ Низковольтные кабели
- ■ кабель 3x0,5
- ■ кабель 2x0,50

■ Ⓑ Силовые кабели (~230 В)
- ■ кабель 2x1,5+T
- ■ кабель 2x1,5

Примечание: сечения кабелей указаны в мм ².

Обозн.	Кол.	Описание материала
❶	1	Шлагбаум 620 Standard со встроенной платой управления 624 BLD
❶	1	Монтажная пластина
❶	1	Одноканальный радиоприемник с разъемом RP 433_SLH
❷	1	Крепление для прямоугольной стрелы
❷	1	Стандартная прямоугольная стрела - Длина 4 815 мм
❸	1	Сигнальная лампа Faaclight, 230 В
❹	1	Ключ-выключатель T10
❹	1	Пластиковый корпус для встроенного в стену монтажа (T10 - T11)
❺	1	Комплект фотоэлементов FOTOSWITCH
❺	2	Низкая стойка из алюминия (в упаковке 2 шт.)
❺	2	Монтажная пластина для стойки из алюминия (T10 - T11 - T10 E - T11 E) (в упаковке 20 шт.)
	1	Двухканальный брелок-передатчик XT2 433 SLH LR

РЕШЕНИЕ

17 января 2023 г. № 1-2 СД/23

Об информации заместителя главного врача Городской клинической больницы имени М.Е. Жадкевича о работе поликлинического отделения в 2022 году

В соответствии с пунктом 5 части 1 статьи 1 Закона города Москвы от 11 июля 2012 года № 39 «О наделении органов местного самоуправления муниципальных округов в городе Москве отдельными полномочиями города Москвы» и постановлением Правительства Москвы от 10 сентября 2012 года № 474-ПП «О порядке ежегодного заслушивания Советом депутатов муниципального округа отчета главы управы района и информации руководителей городских организаций», заслушав ежегодную информацию заместителя главного врача Городской клинической больницы им. М.Е. Жадкевича о работе поликлинического отделения в 2022 году,

Совет депутатов муниципального округа Можайский решил:

1. Принять информацию заместителя главного врача по амбулаторно-поликлинической работе Городской клинической больницы имени М.Е. Жадкевича **Чекунчикова Николая Владимировича** в 2022 году к сведению.
2. Направить настоящее решение в префектуру Западного административного округа, Департамент территориальных органов исполнительной власти города Москвы.
3. Опубликовать настоящее решение в соответствии с Уставом муниципального округа Можайский и разместить на официальном сайте сети Интернет - www.mozhayskiy-zao.ru.
4. Контроль за выполнением настоящего решения возложить на главу муниципального округа Можайский **С.Н. Чамовских.**

Глава муниципального округа Можайский **С.Н. Чамовских**

РЕШЕНИЕ

17 января 2023 г. № 1-3 СД/23

Об информации главного врача Городской поликлиники № 195 Департамента здравоохранения города Москвы, о работе филиала № 4 в 2022 году

В соответствии с пунктом 5 части 1 статьи 1 Закона города Москвы от 11 июля 20 2 года № 39 «О наделении органов местного самоуправления муниципальных округов в городе Москве отдельными полномочиями города Москвы» и постановлением Правительства Москвы от 10 сентября 2012 года № 474-ПП «О порядке ежегодного заслушивания Советом депутатов муниципального округа отчета главы управы района и информации руководителей городских организаций», заслушав ежегодную информацию главного врача Городской поликлиники № 195 о работе филиала № 4 в 2022 году,

Совет депутатов муниципального округа Можайский решил:

1. Принять информацию главного врача Городской поликлиники № 195 **Лазаревой Светланы Ильтезяревны** о работе филиала № 4 в 2022 году, к сведению.

2. Направить настоящее решение в префектуру Западного административного округа, Департамент территориальных органов исполнительной власти города Москвы.

3. Опубликовать настоящее решение в соответствии с Уставом муниципального округа Можайский и разместить на официальном сайте сети Интернет - www.mozhayskiy-zao.ru.

4. Контроль за выполнением настоящего решения возложить на главу муниципального округа Можайский **С.Н. Чамовских.**

Глава муниципального
округа Можайский **С.Н. Чамовских**

РЕШЕНИЕ

17 января 2023 г. № 1-4 СД/23

Об информации главного
врача Клинико-диагностического цента № 4
Департамента здравоохранения города
Москвы о работе филиала № 5 в 2022 году

В соответствии с пунктом 5 части 1 статьи 1 Закона города Москвы от 11 июля 2012 года № 39 «О наделении органов местного самоуправления муниципальных округов в городе Москве отдельными полномочиями города Москвы» и постановлением Правительства Москвы от 10 сентября 2012 года № 474-ПП «О порядке ежегодного заслушивания Советом депутатов муниципального округа отчета главы управы района и информации руководителей городских организаций», заслушав ежегодную информацию главного врача Клинико-диагностического центра № 4 о работе филиала № 5 в 2022 году,

Совет депутатов муниципального округа Можайский решил:

1. Принять информацию главного врача Клинико-диагностического центра № 4 **Кечиной Ольги Владимировны** о работе филиала № 5 в 2022 году, к сведению.

2. Направить настоящее решение в префектуру Западного административного округа, Департамент территориальных органов исполнительной власти города Москвы.

3. Опубликовать настоящее решение в соответствии с Уставом муниципального округа Можайский и разместить на официальном сайте сети Интернет - www.mozhayskiy-zao.ru.

4. Контроль за выполнением настоящего решения возложить на главу муниципального округа Можайский **С.Н. Чамовских.**

Глава муниципального
округа Можайский **С.Н. Чамовских**

РЕШЕНИЕ

17 января 2023 г. № 1-5 СД/23

Об информации главного врача Детской городской поликлиники № 30 ДЗО города Москвы о работе филиала № 1 в 2022 году

В соответствии с пунктом 5 части 1 статьи 1 Закона города Москвы от 11 июля 2012 года № 39 «О наделении органов местного самоуправления муниципальных округов в городе Москве отдельными полномочиями города Москвы» и постановлением Правительства Москвы от 10 сентября 2012 года № 474-ПП «О порядке ежегодного заслушивания Советом депутатов муниципального округа отчета главы управы района и информации руководителей городских организаций», заслушав ежегодную информацию главного врача Детской городской поликлиники № 30 ДЗО города Москвы о работе филиала № 1 в 2022 году,

Совет депутатов муниципального округа Можайский решил:

1. Принять информацию главного врача Детской городской поликлиники № 30 Департамента здравоохранения города Москвы **Чернова Кирилла Вячеславовича** о работе филиала № 1 в 2022 году к сведению.
2. Направить настоящее решение в префектуру Западного административного округа, Департамент территориальных органов исполнительной власти города Москвы.
3. Опубликовать настоящее решение в соответствии с Уставом муниципального округа Можайский и разместить на официальном сайте сети Интернет - www.mozhayskiy-zao.ru.
4. Контроль за выполнением настоящего решения возложить на главу муниципального округа Можайский **С.Н. Чамовских.**

Глава муниципального округа Можайский **С.Н. Чамовских**

РЕШЕНИЕ

17 января 2023 г. № 1-6 СД/23

Об информации главного врача Детской городской поликлиники № 30 Департамента здравоохранения города Москвы о работе филиала № 2 в 2022 году

В соответствии с пунктом 5 части 1 статьи 1 Закона города Москвы от 11 июля 2012 года № 39 «О наделении органов местного самоуправления муниципальных округов в городе Москве отдельными полномочиями города Москвы» и постановлением Правительства Москвы от 10 сентября 2012 года № 474-ПП «О порядке ежегодного заслушивания Советом депутатов муниципального округа отчета главы управы района и информации руководителей городских организаций», заслушав ежегодную информацию главного врача Детской городской поликлиники № 30 Департамента здравоохранения города Москвы о работе филиала № 2 в 2022 году,

Совет депутатов муниципального округа Можайский решил:

1. Принять информацию главного врача Детской городской поликлиники № 30 Департамента здравоохранения города Москвы **Чернова Кирилла Вячеславовича** о работе филиала № 2 в 2022 году к сведению.

2. Направить настоящее решение в префектуру Западного административного округа, Департамент территориальных органов исполнительной власти города Москвы.

3. Опубликовать настоящее решение в соответствии с Уставом муниципального округа Можайский и разместить на официальном сайте сети Интернет - www.mozhayskiy-zao.ru.

4. Контроль за выполнением настоящего решения возложить на главу муниципального округа Можайский **С.Н. Чамовских.**

Глава муниципального округа
Можайский **С.Н. Чамовских**

РЕШЕНИЕ

17 января 2023 г. № 1-7 СД/23

О внесении изменений в решение Совета депутатов муниципального округа Можайский от 29 ноября 2022 года № 14-1 СД/22

В соответствии с постановлением Правительства Москвы от 26 декабря 2012 года № 849-ПП «О стимулировании управ районов города Москвы», рассмотрев обращение управы района Можайский города Москвы от 28 декабря 2022 года № М14-1506/22,

Совет депутатов муниципального округа Можайский решил:

1. Внести изменение в решение Совета депутатов муниципального округа Можайский от 29 ноября 2022 года № 14-1 СД/22 «О направлении средств стимулирования управы Можайского района города Москвы на реализацию мероприятий по развитию района Можайский города Москвы», изложив приложение 4 к решению в новой редакции (Приложение).

2. Опубликовать настоящее решение в соответствии с Уставом муниципального округа Можайский и разместить на официальном сайте муниципального округа Можайский сети Интернет - www.mozhayskiy-zao.ru.

3. Направить настоящее решение в управу Можайского района города Москвы и Департамент территориальных органов исполнительной власти города Москвы в течение трех дней со дня его принятия.

4. Контроль за исполнением настоящего решения возложить на главу муниципального округа Можайский **С.Н. Чамовских.**

Глава муниципального
округа Можайский **С.Н. Чамовских**

Полный текст настоящего решения, включая приложение к нему, опубликован в официальном сетевом издании «Московский муниципальный вестник» (amom-mmv.ru) 6 февраля 2023 года.

РЕШЕНИЕ

17 января 2023 г. № 1-8 СД/23

О направления средств стимулирования управы района Можайский города Москвы на проведение мероприятий по благоустройству дворовых территорий в 2023 году по результатам опросов на портале «Активный гражданин»

В соответствии с постановлением Правительства Москвы от 26 декабря 2012 года № 849-ПП «О стимулировании управ районов города Москвы» и на основании обращения главы управы района Можайский от 10 января 2023 года № М10пр-20/31,

Совет депутатов муниципального округа Можайский решил:

1. Согласовать направление средств стимулирования управы района Можайский города Москвы на проведение мероприятий по благоустройству дворовой территории в сумме **24 429 483,60 руб.** в 2023 году по результатам опросов на портале «Активный гражданин» (Приложение 1).

2. Определить закрепление депутатов Совета депутатов муниципального округа Можайский за объектами согласованных мероприятий по благоустройству дворовых территорий в районе Можайский в 2023 году для участия в работе комиссий, осуществляющих открытие работ и приемку выполненных работ, а также участие в контроле за ходом выполнения указанных работ (Приложение 2).

3. Направить настоящее решение в управу района Можайский города Москвы, в префектуру Западного административного округа города Москвы и Департамент территориальных органов исполнительной власти города Москвы в течение трех дней со дня его принятия.

4. Опубликовать настоящее решение в соответствии с Уставом муниципального округа Можайский и разместить на официальном сайте муниципального округа Можайский сети Интернет - www.mozhayskiy-zao.ru.

5. Настоящее решение вступает в силу с даты его принятия.

6. Контроль за исполнением настоящего решения возложить на главу муниципального округа Можайский **Чамовских С.Н.**

Глава муниципального округа Можайский **С.Н. Чамовских**

Приложение 1
к решению Совета депутатов
муниципального округа Можайский
от 17 января 2023 года № 1-8 СД/23

Направление средств стимулирования управы Можайского района в 2023 г. по благоустройству дворовых территорий по результатам опросов на портале «Активный гражданин

№ п/п	Адрес объекта	Конкретные мероприятия	Виды работ	Объёмы	Сумма (Руб.)	Примечание
1.	Можайское шоссе, д.9; ул. Багрицкого, д.51, корп.2	Благоустройство дворовой территории	Ремонт подпорной стенки/ с заменой ограждения	292 м./ 146 м.	24 429 483, 60	По итогам голосования на портале «Активный гражданин»
			Реконструкция лестниц с перилами	6 шт.		
			Замена резинового покрытия на детской площадке	243,4 кв.м.		
			Устройство резинового покрытия на спортивной площадке	23.6 кв.м.		
			Устройство зоны отдыха	40 кв.м.		
			Замена дорожного бортового камня на детской и спортивной площадке	200 кв.м.		
			Установка контейнерной площадки	1 шт.		
			Ремонт газонов	3250 кв.м.		
			Устройство МАФ	52		
			Устройство цветников	58,14 кв.м.		
			Посадка кустарников	163 шт.		

Общая сумма составляет: 24 429 483, 60 руб.

Приложение 2
к решению Совета депутатов
муниципального округа Можайский
от 17 января 2023 года № 1-8 СД/23

Депутаты Совета депутатов муниципального округа Можайский, уполномоченные для участия в работе комиссий, осуществляющих открытие работ и приемку выполненных работ по благоустройству дворовых территорий, а также для участия в контроле за ходом выполнения указанных работ

№ п/п	Адрес объекта из утвержденного адресного перечня	Ф.И.О. депутата (основной состав)	Ф.И.О. депутата (резервный состав)	Избирательный округ
1.	Можайское шоссе, д.9; ул. Багрицкого, д.51, корп.2	Лыткин Д.И.	Чамовских С.Н.	1

РЕШЕНИЕ

17 января 2023 г. № 1-9 СД/23

О согласовании проекта схемы размещения постаматов, подключаемых к сети «Московский постамат» на территории района Можайский города Москвы

На основании пункта 3 части 5 статьи 1 Закона города Москвы от 11 июля 2012 года № 39 «О наделении органов местного самоуправления муниципальных округов в городе Москве отдельными полномочиями города Москвы», пунктов 20 и 22 приложения 1 к постановлению Правительства Москвы от 3 февраля 2011 года № 26-ПП «О размещении нестационарных торговых объектов, расположенных в городе Москве на земельных участках, в зданиях, строениях и сооружениях, находящихся в государственной собственности», пункта 2.1 приложения к постановлению Правительства Москвы от 10 июня 2022 года № 1058-ПП «О реализации в городе Москве проекта «Московский постамат» и внесении изменений в постановление Правительства Москвы от 3 февраля 2011 года № 26-ПП, рассмотрев обращение префектурыа Западного административного округа города Москвы от 11 января 2023 года № ПЗ-64/23,

Совет депутатов муниципального округа Можайский решил:

1. Согласовать проект схемы размещения постаматов, подключаемых к сети «Московский постамат» на территории района Можайский города Москвы согласно приложению к настоящему решению.
2. Направить настоящее решение в Департамент территориальных органов исполнительной власти города Москвы, префектуру Западного административного округа, управу района Можайский города Москвы в течение 3 дней со дня его принятия.
3. Опубликовать настоящее решение в соответствии с Уставом муниципального округа Можайский и разместить на официальном сайте муниципального округа Можайский сети Интернет - www.mozhayskiy-zao.ru.
4. Контроль за исполнением настоящего решения возложить на главу муниципального округа Можайский **С.Н.Чамовских.**

Глава муниципального округа Можайский **С.Н. Чамовских**

Приложение к решению Совета депутатов муниципального округа Можайский от 17 января 2023 года № 1-9 СД/23

Проект схемы размещения постаматов, подключенных к сети «Московский постамат», на территории района Можайский города Москвы

№	Адрес размещения	Наименование остановки городского пассажирского транспорта	Площадь места размещения (кв.м)	Период размещения
1	ул. Красных Зорь, вл.4, стр.3	«Ул. Ращупкина», улица Красных Зорь (от центра)	2	с 01 января по 31 декабря (круглогодично)

2	Сколковское шоссе, вл. 31, стр.1	«Сколковское ш., 31», Сколковское шоссе (в центр)	2	с 01 января по 31 декабря (круглогодично)
3	Можайское шоссе, вл.8	«Ул.Багрицкого», Можайское шоссе (от центра)	1	с 01 января по 31 декабря (круглогодично)
4	ул. Горбунова, вл.7, к.2	«Ул.Горбунова, 9», улица Горбунова (в центр)	2	с 01 января по 31 декабря (круглогодично)
5	ул. Толбухина, вл.13, корп.3	«МЦД Сетунь», улица Барвихинская (в центр)	1	с 01 января по 31 декабря (круглогодично)
6	ул. Кубинка, вл.18, корп.1	«СК «Сетунь», улица Кубинка (от центра)	2	с 01 января по 31 декабря (круглогодично)
7	Беловежская ул, вл.81	«95-й кв. Кунцева», ул. Беловежская (от центра)	2	с 01 января по 31 декабря (круглогодично)
8	Барвихинская ул., вл. 16, корп.1 (напротив)	«Барвихинская ул.» ул. Барвихинская (от центра)	2	с 01 января по 31 декабря (круглогодично)
9	Витебская ул., вл. 7	«Витебская ул.», Витебская улица (в центр)	2	с 01 января по 31 декабря (круглогодично)
10	Гвардейская ул., вл. 14	«Гвардейская ул., 9», ул. Гвардейская (от центра)	1	с 01 января по 31 декабря (круглогодично)

РЕШЕНИЕ

17 января 2023 г. № 1-10 СД/23

Об утверждении Календарного плана проведения местных праздничных и досуговых мероприятий в муниципальном округе Можайский в 2023 году

В соответствии со статьей 8 Закона города Москвы от 06 ноября 2002 года № 56 «Об организации местного самоуправления в городе Москве», статьей 3 Устава муниципального округа Можайский,

Совет депутатов муниципального округа Можайский решил:

1. Утвердить календарный план проведения местных праздничных и досуговых мероприятий в 2023 году (приложение).
2. Опубликовать настоящее решение в соответствии с Уставом муниципального округа Можайский и разместить на официальном сайте сети Интернет - www.mozhayskiy-zao.ru.
3. Контроль за выполнением настоящего решения возложить на главу муниципального округа Можайский **С.Н. Чамовских.**

Глава муниципального округа Можайский **С.Н. Чамовских**

Приложение
к решению Совета депутатов
муниципального округа Можайский
от 17 января 2023 года № 1-10 СД/23

Календарный
план проведения местных праздничных и досуговых мероприятий в 2023 году

№ п/п	Наименование мероприятий	Прогнозируемая стоимость (тыс.рублей)	Краткое описание
МАЙ			
1.	Поздравление ветеранов и участников ВОВ	900,0	Дата проведения: по согласованию Место проведения: по согласованию Здесь будут звучать песни военных лет и мелодии вальсов. **а) Концертная программа:** 1. Выступление оркестра; 2. Выступление мажореток; 3. Эстрадно-музыкальные выступления популярных молодежных групп; 4. Выступление вокально-инструментальных ансамблей с репертуаром песен, согласно тематике мероприятия; 5. Выступление исполнителей, представляющих современные молодежные направления (вокал, хореография, театральные композиции); 6. Выступление коллективов детских досуговых учреждений Можайского района. **б) Ростовые куклы;** **в) аквагрим;** **г) Ведущие программы;** Гости мероприятия смогут примерить военно-полевую форму и сделать памятные снимки в ретро – фотостудии. Работа фотовыставки по истории улиц района, названных в честь героев. Для ветеранов будут подготовлены подарки. На протяжении всего праздничного мероприятия работают тематические площадки, конкурсы, игры, соревнования. В программе праздничного мероприятия работает полевая кухня – солдатская каша с тушёнкой.

МАЙ			
2	Благотворительная ярмарка- фестиваль детского и юношеского творчества «УЧИТЕСЬ ДЕЛАТЬ ДОБРО – 2023»	450,0	Место проведения: по согласованию Дата проведения: по согласованию - Благотворительный, творческий, социально – воспитательный проект. - Цель: гражданско-значимые и идейно-патриотические программы, объединяющие жителей различных возрастных категорий района. Участники фестиваля - ярмарки: творческие детские, молодежные и семейные коллективы, творческие объединения для лиц с ограниченными физическими возможностями. Разработка Положения о проведении Благотворительной ярмарки и сценарного плана. Организовать ориентированную рекламу в социальных сетях. Организация и проведение мероприятия согласно тематике. Оформление места проведения мероприятия, включая монтаж, демонтаж и работу специалиста. Работа оргкомитета фестиваля-ярмарки и жюри. Подведение итогов фестиваля-ярмарки, награждение победителей (грамоты, дипломы, благодарственные письма, памятные подарки) Охват: 200 чел.
ИЮНЬ			
3	Торжественно-траурный митинг	43,2	Организация и проведение 22 июня торжественно-траурного митинга. Место проведения: ул. Барвихинская (ДОТ) Поздравление ветеранов. Возложение цветов (2 корзины, красные гвоздики не менее 200 шт.). Музыкальное сопровождение, согласно тематики мероприятия.
АВГУСТ			
4	Праздничное мероприятие для жителей Можайского района города Москвы, посвященное Дню района	1 480,0	Место проведения: по согласованию Дата проведения: третий выходной августа **а) Концертная программа:** 1. Выступление оркестра; 2. Выступление мажореток; 3. Выступление заслуженных артистов России, солистов-вокалистов; 4. Эстрадно-музыкальные выступления популярных молодежных групп; 5. Выступление вокально-инструментальных ансамблей с репертуаром песен, согласно тематике мероприятия; 6. Выступление исполнителей, представляющих современные молодежные направления (вокал, хореография, театральные композиции); 7. Выступление коллективов детских досуговых учреждений Можайского района. **б) Ростовые куклы;** **в) аквагрим;** **в) Ведущие программы;** **г) Работа фотовыставки по истории района;** е) **Награждение Почетных жителей района и активистов района** (не менее 10 человек). На протяжении всего праздничного мероприятия работают тематические площадки, конкурсы, игры, соревнования. В рамках мероприятия пройдет Благотворительная акция «Соберем ребенка в школу»

СЕНТЯББРЬ			
5	Организация и проведение спортивного марафона для жителей Можайского района	350,0	Место проведения: на согласовании Дата проведения: по согласованию - разработка Положения о проведении мероприятия не менее чем за 10 дней, - соревнования проводятся среди 3-х возрастных групп (дети, взрослые и тем кому 50 и старше) - определение ответственных лиц за подготовку мест мероприятия, судейство, решение организационных вопросов и т.д., - обеспечение медицинского обслуживания участников соревнований, - подготовка необходимой документации (протоколы, заявки, таблицы), измерительных приборов, - подготовка фотоотчёта, - подготовка описательного отчёта; - осуществление других видов работ, необходимых для проведения мероприятий. Награждение Охват: 100 чел
НОЯБРЬ			
6	Праздничное мероприятие ко «Дню Матери»	300,0	Место проведения: по согласованию Дата проведения: по согласованию Охват: 100 человек (семьи, в которых воспитываются приемные дети) Вручение памятных подарков не менее 100 шт. (текстильная продукция или бытовая техника, конфеты, открытка).
ДЕКАБРЬ			
7	Праздничное мероприятие к Новому Году в детском доме Можайского района (ГКУ «Центр содействия семейному воспитанию «Сколковский»)	100,0	Место проведения: ГКУ «Центр содействия семейному воспитанию» (Сколковское шоссе, д. 6) Дата проведения: по согласованию Интерактивная новогодняя развлекательная программа для участников мероприятия (игры, конкурсы, загадки), аниматоры – 2 чел., услуги ведущего Использование звукового оборудования на мероприятиях (микшерный пульт, колонки акустические активные, радио микрофон, аккумуляторное устройство, ноутбук, комплектующие), оборудования световых спецэффектов (прожекторы, стробоскоп, лазерные установки, генератор дыма), включая подбор музыкальных композиций согласно тематике мероприятия, монтаж, демонтаж и работу специалистов. Доставка, монтаж, демонтаж оборудования, инвентаря. Приобретение сладких подарков для участников мероприятий не менее 50 чел.
8	«Новогодние чудеса»	150,0	Дата проведения: с 20 декабря по 28 декабря (по согласованию). - Установка в помещении аппарата Совета депутатов ящика для сбора писем «Почта деда Мороза» (размер не менее 80 х 30 х 15); - сбор и обработка писем до 10 декабря текущего года; - приобретение подарков; - услуги аниматоров (Дед-Мороз, Снегурочка) для вручения подарков, транспортные услуги. Охват: не более 30 человек (для льготных категорий граждан)
ИТОГО: 3 773,2			

МУНИЦИПАЛЬНЫЙ ОКРУГ НОВО-ПЕРЕДЕЛКИНО В ГОРОДЕ МОСКВЕ

СОВЕТ ДЕПУТАТОВ

РЕШЕНИЕ

10 января 2023 года № 1/1

Об обустройстве искусственной неровности в районе нерегулируемого пешеходного перехода/приподнятого пешеходного перехода по адресу: г. Москва, Боровское шоссе, д.27 (дублер)

В соответствии с Федеральным законом от 6 октября 2003 года № 131-ФЗ «Об общих принципах организации местного самоуправления в Российской Федерации», Законом города Москвы от 6 ноября 2002 года № 56 «Об организации местного самоуправления в городе Москве», Уставом муниципального округа Ново-Переделкино в городе Москве и на основании обращения управы района Ново-Переделкино города Москвы от 22 декабря 2022 года № 06-2966/22,

Совет депутатов муниципального округа Ново-Переделкино в городе Москве решил:

1. Принять к сведению и поддержать обустройство искусственной неровности в районе нерегулируемого пешеходного перехода/приподнятого пешеходного перехода по адресу: г. Москва, Боровское шоссе, д.27 (дублер).

2. Направить настоящее решение в Окружную комиссию по безопасности дорожного движения в Западном административном округе города Москвы, ГБУ «Жилищник района Ново-Переделкино» и управу района Ново-Переделкино города Москвы.

3. Опубликовать настоящее решение в бюллетене «Московский муниципальный вестник» и разместить на официальном сайте муниципального округа Ново-Переделкино в городе Москве.

4. Контроль за исполнением настоящего решения возложить на главу муниципального округа Ново-Переделкино в городе Москве **Митрофанова А.В.**

Глава муниципального округа
Ново-Переделкино в городе Москве **А.В. Митрофанов**

МУНИЦИПАЛЬНЫЙ ОКРУГ ОЧАКОВО-МАТВЕЕВСКОЕ В ГОРОДЕ МОСКВЕ

АДМИНИСТРАЦИЯ

ПОСТАНОВЛЕНИЕ

от 19 января 2023 года № 1-п

О внесении изменений в постановление администрации муниципального округа Очаково-Матвеевское от 06 мая 2020 года № 3-п «Об утверждении порядка внутреннего финансового аудита в администрации муниципального округа Очаково-Матвеевское»

В целях приведения в соответствие с действующим законодательством **администрация муниципального округа Очаково-Матвеевское постановляет:**

1. Внести изменения в постановление администрации муниципального округа Очаково-Матвеевское от 06 мая 2020 года № 3-п «Об утверждении порядка внутреннего финансового аудита в администрации муниципального округа Очаково-Матвеевское»:

1.1.В преамбуле после слов «в городе Москве» дополнить словами «,приказа от 1 сентября 2021 года N 120н «Об утверждении федерального стандарта внутреннего финансового аудита «Осуществление внутреннего финансового аудита в целях подтверждения достоверности бюджетной отчетности и соответствия порядка ведения бюджетного учета единой методологии бюджетного учета, составления, представления и утверждения бюджетной отчетности» и о внесении изменений в некоторые приказы Министерства финансов Российской Федерации по вопросам осуществления внутреннего финансового аудита»;

1.2. в приложении к постановлению:

1.2.1. В пункте 2.2.:

1.2.1.1. после слов «достоверности» дополнить словами «годовой»;

1.2.1.2. после слов «Российской Федерации»» дополнить словами «, которое осуществляется в порядке, в сроки и с учетом особенностей, установленных федеральным стандартом внутреннего финансового аудита «Осуществление внутреннего финансового аудита в целях подтверждения достоверности бюджетной отчетности и соответствия порядка ведения бюджетного учета единой методологии бюджетного учета, составления, представления и утверждения бюджетной отчетности», утвержденного приказом Министерства финансов Российской Федерации от 1 сентября 2021 года N 120н»»;

1.2.2. В пункте 5.8. после слов «менеджмента» дополнить словами «, в том числе подготовки предложений о повышении результативности и экономности использования бюджетных средств,»;

1.2.3. В подпункте «г» пункта 7.1. после слов «бюджетного риска» дополнить словами «и (или) структурного подразделения (подразделения в составе этих структурных подразделений) администрации, ответственных за выполнение (результаты выполнения) бюджетной процедуры, операции (действия) по выполнению бюджетной процедуры, в рамках которой выявлен бюджетный риск (далее –владелец бюджетного риска)».

2. Опубликовать настоящее постановление в бюллетене «Московский муниципальный вестник».

3. Контроль за выполнением настоящего постановления возложить на главу администрации муниципального округа Очаково-Матвеевское Калинина О.В.

Глава администрации
муниципального округа
Очаково-Матвеевское **О.В. Калинин**

СОВЕТ ДЕПУТАТОВ

РЕШЕНИЕ

18 января 2023 года № 1-СД

О согласовании установки ограждающих устройств для регулирования въезда и выезда транспортных средств на придомовые территории многоквартирных домов по адресам: г. Москва, ул. Нежинская, д.8, корп.1, д.8 корп.2, д.8 корп.3, д.8 корп.4, д.8 корп.7

В соответствии с Постановлением Правительства Москвы от 2 июля 2013 года № 428-ПП «О порядке установки ограждений на придомовых территориях в городе Москве», на основании Протокола общего собрания собственников помещений в многоквартирном доме по адресу: г. Москва, ул. Нежинская, д.8 корп.1 от 02 октября 2020 №1/2020 , Протокола общего собрания собственников помещений в многоквартирном доме по адресу: г. Москва, ул. Нежинская, д.8 корп.2 от 18 сентября 2020 года, Протокола общего собрания собственников помещений в многоквартирном доме по адресу: г. Москва, ул. Нежинская, д.8 корп.3 от 22 октября 2020 №2/2020, Протокола общего собрания собственников помещений в многоквартирном доме по адресу: г. Москва, ул. Нежинская, д.8 корп.4 от 12 февраля 2020 №1/2020, Протокола общего собрания собственников помещений в многоквартирном доме по адресу: г. Москва, ул. Нежинская, д.8 корп.7 от 18 сентября 2020,

Совет депутатов муниципального округа Очаково-Матвеевское решил:

1.Согласовать установку ограждающих устройств для регулирования въезда и выезда транспортных средств на придомовые территории многоквартирных домов по адресам: г. Москва, ул. ул. Нежинская, д.8, корп.1, д.8 корп.2, д.8 корп.3, д.8 корп.4, д.8 корп.7 в соответствии с проектом размещения (приложение).

2. Направить настоящее решение в управу района Очаково-Матвеевское города Москвы, Департамент территориальных органов исполнительной власти города Москвы и лицам, уполномоченным на представление интересов собственников помещений в многоквартирных домах по вопросам, связанным с установкой ограждающих устройств и их демонтажем по адресам: г. Москва, ул. Нежинская, д.8, корп.1, д.8 корп.2, д.8 корп.3, д.8 корп.4, д.8 корп.7 .

3. Опубликовать настоящее решение в бюллетене «Московский муниципальный вестник» и разместить на официальном сайте муниципального округа Очаково-Матвеевское в информационно-телекоммуникационной сети «Интернет» по адресу: http://www.ochakovo-matv.ru .

4. Контроль за исполнением настоящего решения возложить на главу муниципального округа Очаково-Матвеевское Чернова К.В.

Глава муниципального округа
Очаково-Матвеевское **К.В. Чернов**

Приложение
к решению Совета депутатов
муниципального
округа Очаково-Матвеевское
от 18 января 2023 года № 1-СД

ТЕХНИЧЕСКИЙ ПРОЕКТ
установки автоматических шлагбаумов по адресу:
ЗАО г. Москва, ул. Нежинская, д.8, корп.1, д.8 корп.2, д.8 корп.3, д.8 корп.4, д.8 к

Схема размещения
ограждающих устройств (автоматических шлагбаумов) многоквартирных домов по адресу: г. Москва, ул. Нежинская, д. 8, к. 1; д. 8, к. 2; д. 8, к. 3; д. 8, к. 4; д. 8 к. 7.

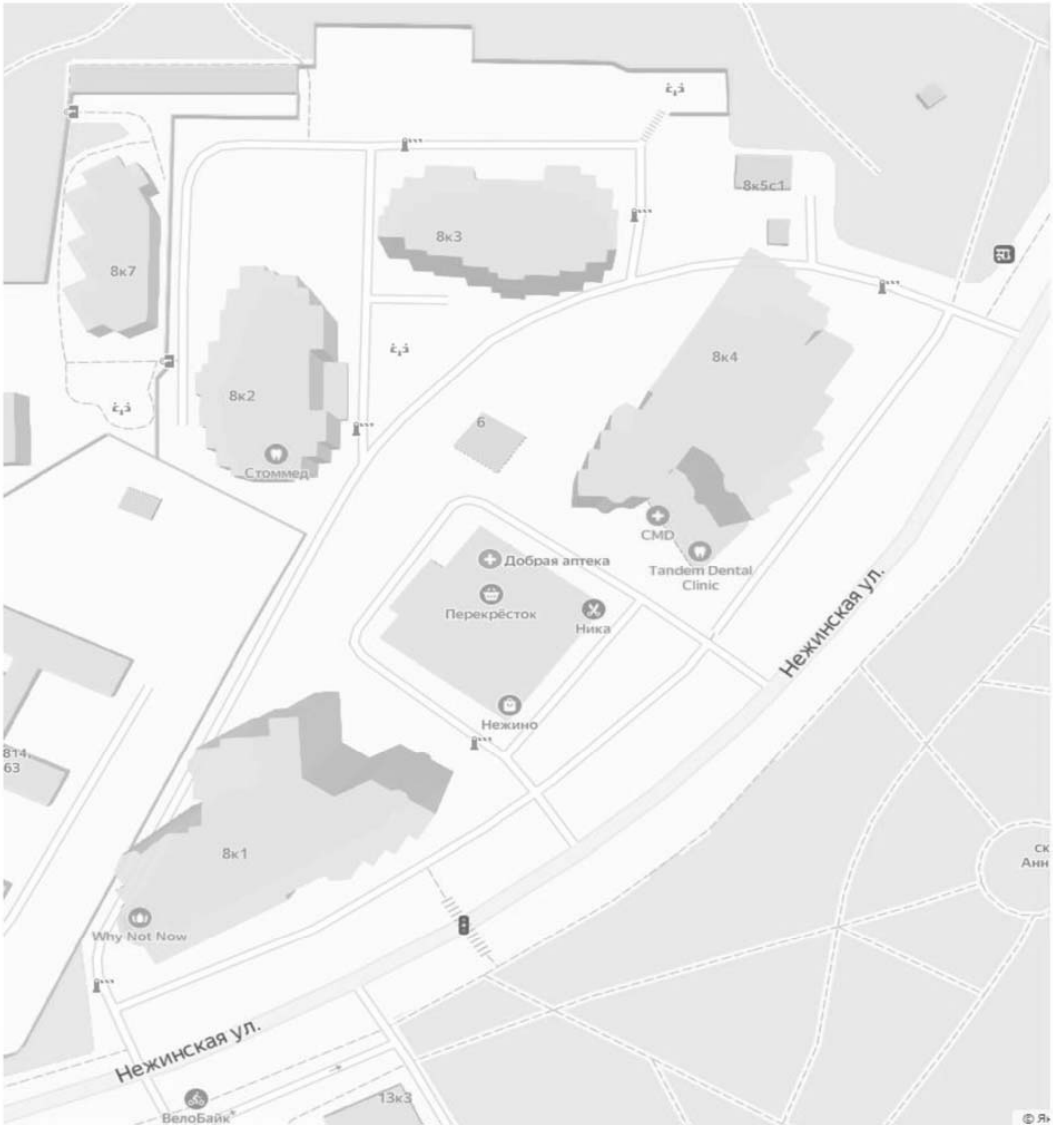

1. Место размещения шлагбаумов

2. Типы шлагбаумов.

2.1. Электромеханический шлагбаум AN-Motors ASB6000

ОПИСАНИЕ ИЗДЕЛИЯ

Электромеханический шлагбаум ASB6000 предназначен для автоматизации ограничения доступа на территорию с шириной проезда до 6 метров.

Шлагбаум оснащен электродвигателем с самоблокирующимся редуктором, балансировочным механизмом стрелы и электронным блоком управления со встроенным радиоприемником. Управление остановкой шлагбаума в конечных положениях осуществляется сдвоенной системой из бесконтактных (магнитных) выключателей и электромеханических выключателей, которые надежно и точно позиционируют конечные точки движения стрелы. Шлагбаум разработан для использования с различными устройствами (аксессуарами), которые дают дополнительные функциональные возможности и гарантируют оптимальную безопасность.

Питание шлагбаума обеспечивается от сети ~230В/50Гц. В случае временного отсутствия напряжения питающей сети ручная разблокировка в конструкции шлагбаума позволит осуществлять передвижение стрелы вручную.

ТЕХНИЧЕСКИЕ ХАРАКТЕРИСТИКИ ШЛАГБАУМА

Наименование параметра	Значение
Напряжение питания	230В (±10%)
Частота сети	50Гц
Потребляемая мощность	200Вт
Потребляемая мощность в режиме ожидания	не более 4Вт
Номинальный крутящий момент	200Н^м
Эффективная длина стрелы	3...6м
Максимальное время открытия/закрытия (90°)	6сек
Интенсивность использования	70%
Термозащита	120°С
Класс защиты	I (требуется заземление)
Степень защиты оболочки	IP44
Диапазон рабочих температур	-20°С ...+50°С
Масса (не более)	65кг
Радиоуправление	динамический код / 433,92МГц / от 50м
Количество программируемых пультов	256шт.

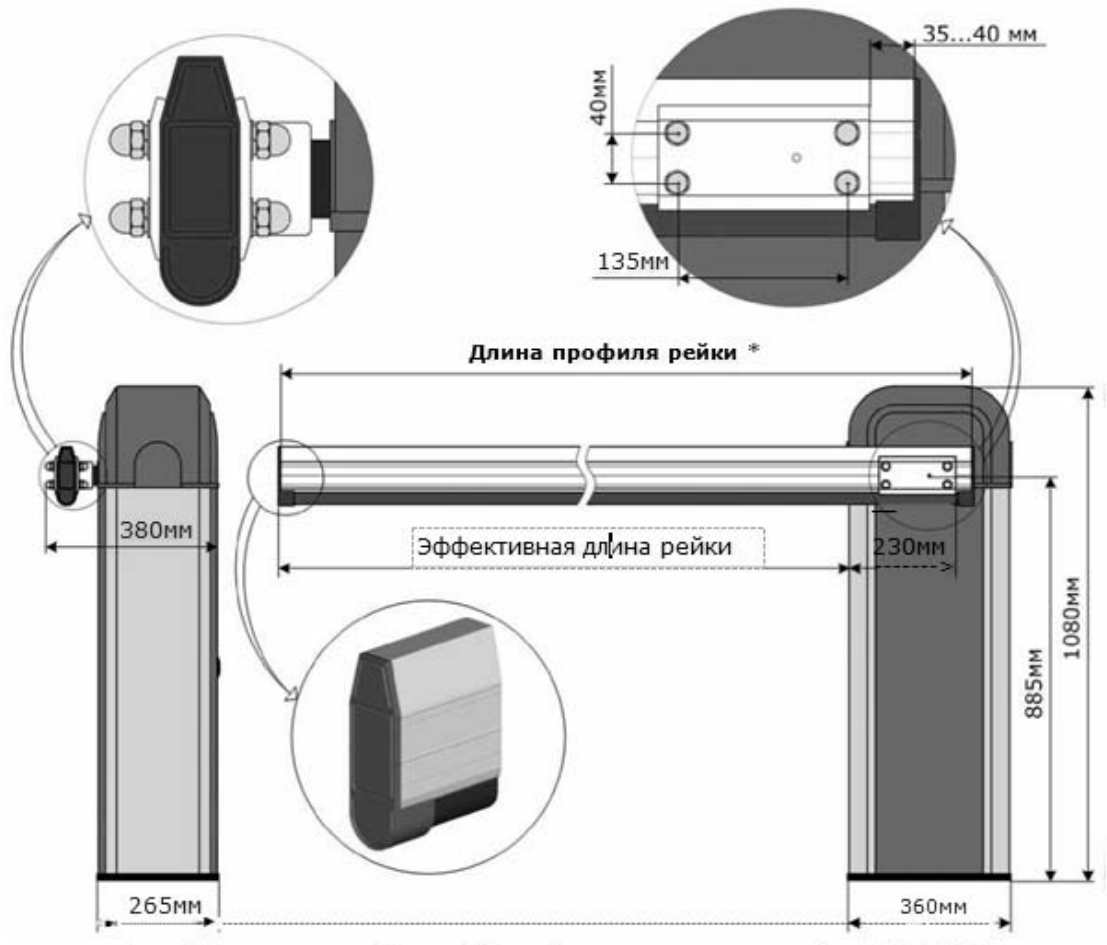

Рис. 1.Размеры шлагбаума (изображен комплект рейки RBN7/KIT)*

2.2. Электромеханический дорожный шлагбаум Nice WIDE M

ОПИСАНИЕ ИЗДЕЛИЯ

WIDE электромеханические дорожные шлагбаумы на жилых, общественных и промышленных объектах; они регулируют открытие и закрытие дорожного проезда.

Эти шлагбаумы оснащены электромеханическим приводом с двигателем 24 В.

Блок управления предназначен для подключения к устройствам, относящимся к рабочей системе **Nice**.

Шлагбаум функционирует от электричества, а в случае его отсутствия (отсутствие подачи питания) можно выполнить ручную разблокировку стрелы и переместить ее вручную. В качестве альтернативы можно использовать буферную батарею (мод. PS324, опциональное оборудование), которая позволяет системе автоматики выполнять некоторые маневры в первые часы отсутствия питания сети.

Шлагбаумы используются в комбинации с имеющимися в наличии стрелами (по одиночке или парами) для достижения желаемой длины, кроме того доступны разнообразные дополнительные принадлежности в зависимости от выбранной стрелы, как показано в таблице.

ТЕХНИЧЕСКИЕ ХАРАКТЕРИСТИКИ ШЛАГБАУМА

Таблица 1

УСТАНАВЛИВАЕМЫЕ ПРИНАДЛЕЖНОСТИ						
Шкаф	**WIDE S**		**WIDE M**	**WIDE L**		
Стрела	3 м	4 м	4 м	5 м	3+3 м	3+4 м
Резиновая накладка	Есть	Есть	Есть	Есть	Есть	Есть
Устройства подсветки	Есть	Есть	Есть	Есть	Есть	Есть
Шарнирное соединение	Есть	Есть	Есть	-	-	-
Шарнирная стрела	-	-	Есть	-	-	-
Решетка	1 шт.	-	2 шт.	2 шт.	2 шт.	-
Подвижная опора	-	-	1 шт.	1 шт.	1 шт.	-

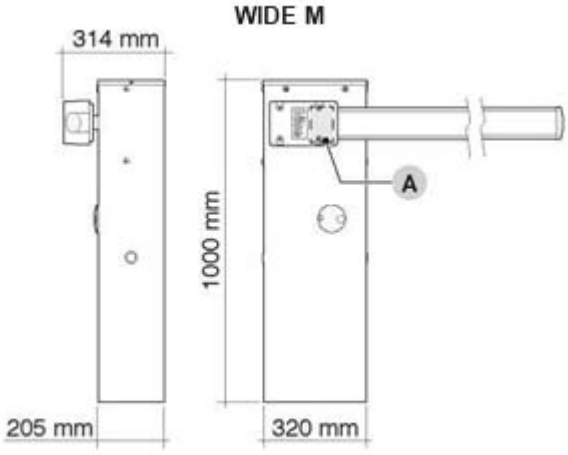

2.3. Электромеханический дорожный шлагбаум Nice SIGNO 6

ОПИСАНИЕ ИЗДЕЛИЯ

Шлагбаум NICE SIGNO 6 - 6 метров, интенсивность 80%, время открывания до 5 сек. Стойка для шлагбаума Стрела для шлагбаума, 6,3 м Амортизирующая накладка стрелы, 12 м Самоклеющиеся отражающие полосы для стрелы, 24 шт

ТЕХНИЧЕСКИЕ ХАРАКТЕРИСТИКИ ШЛАГБАУМА

Модель Signo 6 / Signo 6I
Питание, В (50Гц) 220
Аварийное питание (В пост.тока, тип батареи) 24, PS224
Потребляемая мощность, Вт 500
Ток, потребляемый от сети, А 1,3
Ток, потребляемый двигателем, А 12
Класс защиты IP44
Передаточное отношение редуктора 1/241

Крутящий момент на выходе редуктора, Нм 250
Время открытия, мин-макс, с 6-10
Рабочий диапазон температур, мин/макс, °С -20/+50
Интенсивность эксплуатации, % 80
Габаритные размеры, мм 420x1070x340
Масса, кг 58

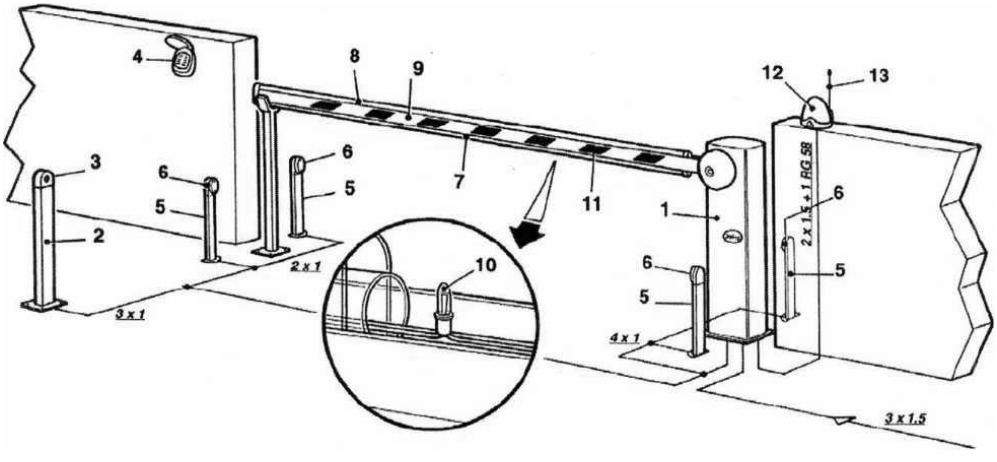

2.4. Электромеханический дорожный шлагбаум Came Gard G3750

ОПИСАНИЕ ИЗДЕЛИЯ

Шлагбаум Came Gard G3750 предназначенный для использования на частных и общественных парковках, в коллективном жилом секторе и местах с интенсивным автомобильным движением, был разработан и изготовлен компанией CAME Cancelli Automatici S.p.A. в полном соответствии с действующими нормами безопасности.

Запрещается использовать устройство не по назначению и устанавливать его вразрез с указаниями, содержащимися в настоящей инструкции.

Ограничения в использовании

Проезд шириной до 3,75 метров со временем открывания от 2 до 6 секунд.

Тумба изготовлена из листовой стали толщиной 2 мм, оцинкованной и окрашенной эпоксидной порошковой краской. Возможность комплектации специальными устройствами и дополнительными принадлежностями Came.

Монтажное основание, изготовленное из оцинкованной стали, оснащено четырьмя накладными пластинами с крепежными болтами. Фланец крепления стрелы, изготовленный из оцинкованной стали, позволяет быстро и надежно блокировать стрелу. Внутри тумбы расположены: блок управления, механические упоры безопасности, концевые выключатели, балансировочная пружина и нереверсивный привод с корпусом из литого под давлением алюминия. Привод имеет червячный редуктор с постоянной консистентной смазкой и органами вращения на смазанных подшипниках.

ТЕХНИЧЕСКИЕ ХАРАКТЕРИСТИКИ ШЛАГБАУМА

Электропитание мотора: =24 В - 50/60 Гц Макс. потребляемый ток: 15 А Мощность: 300 Вт
Макс. вращающий момент: 200 Нм Передаточное отношение: 1/202
Время открывания: 2^6 с Интенсивность работы: интенсивн. исп.

Класс защиты: IP54
Масса: 47 кг
Класс изоляции: I

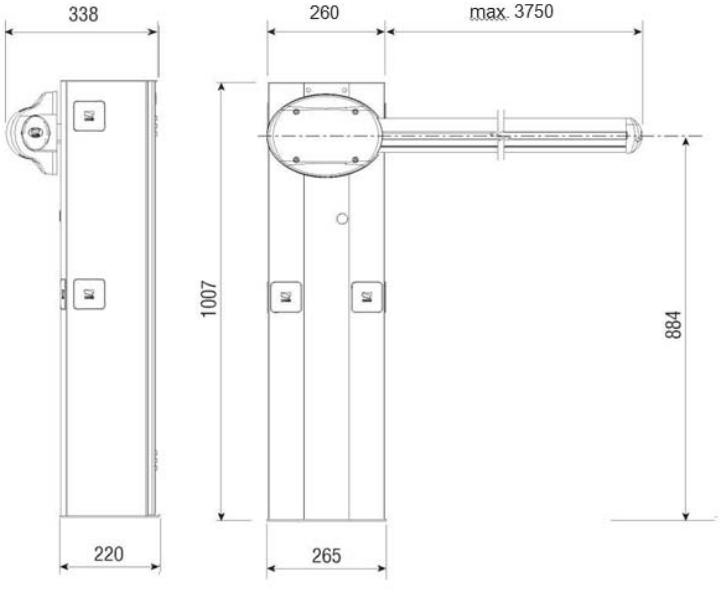

2.5. Шлагбаум для автоматизации контроля проездов MOOVI 30-50

ОПИСАНИЕ ИЗДЕЛИЯ

Шлагбаум предназначен для ограничения проезда на огороженные территории, паркинги, дворы, и т.д. Модели для проездов шириной 3 и 5 метров. Регулируемые электромеханические концевики обеспечивают позиционирование стрелы при остановке. При интенсивном использовании термический счетчик активирует охлаждающий вентилятор. Разблокировка для ручного управления производится с помощью замка с ключом. На стрелу дополнительно можно устанавливать ограждающую сетку, лампочки освещения, оптосенсор и.др.

Шлагбаум всегда смонтирован для открывания налево. В случае необходимости можно переделать направо.

Пластина-основание СВО (по запросу) упрощает установку шлагбаума. Специальные приспособления облегчают установку аксессуаров без сверления дополнительных крепежных отверстий.

Внимание: шлагбаум предназначен только для проезда транспортных средств. Запрещается проход пешеходов во время работы шлагбаума. Необходимо предусмотреть специальный проход для пешеходов.

Дает возможность управлять шлагбаумом в ручном режиме. Снаружи ключ вставляется в личинку замка, расположенную под стрелой и поворачивается на 180 гр. против часовой стрелки.

ТЕХНИЧЕСКИЕ ХАРАКТЕРИСТИКИ ШЛАГБАУМА

Напряжение питающее, В.	~230В ±10%, 50Гц
Напряжение двигателя, В.	~230В ±10%, 50Гц
Потребляемая мощность, Вт.	300

Двигатель	1400 об/мин, 4-х полюсный
Конденсатор	8мФ 450 В (230В), 32 мФ 250 В (110В)
Потребляемый ток, А.	1,4А (230В), 2,4А (110В)
Класс изоляции	F
Температура включения вентилятора	110°С (обмотка двигателя)
Температура выключения	130°С (автовосстановление)
Смазка редуктора	Постоянная
Максимальная сила страгивания	MOOVI-30 85Нм, MOOVI-50 250 Нм
Время открывания	MOOVI-30 4 сек., MOOVI-50 8 сек.
Длина стрелы (алюминий)	MOOVI-30 3 м макс., MOOVI-50 5 м макс.
Реакция на столкновение(пневмопрофиль)	остановка и изменение направления движения
Концевики	электрические встроенные и регулируемые
Ручное управление	быстрая разблокировка ключом
Блок управления стандартный	ALPHA-BOM
маневров в 24 часа	1200 - MOOVI30, 720 - MOOVI - 50
Температурный режим, °С.	от -20 до +55
Степень защиты	IP24
Вес стойки без стрелы, кг.	35,6
Обработка корпуса	катафорез
Размеры	см. рис.

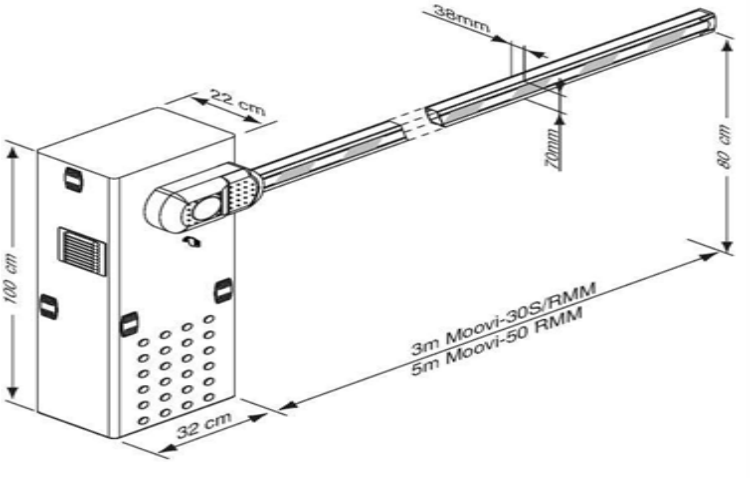

2.6. Шлагбаум для автоматизации контроля проездов NICE WIL 6

WIL 6	Автоматический шлагбаум из гальванизированной, окрашеной стали с временем открывания от 5 до 8 секунд и максимальной шириной открывания 6 метров.

Технические данные

	Единицы измерения	WIL 4	WIL 4 I	WIL 6	WIL 6 I
Питание	Вольт переменного тока 50/60 Гц	230	230	230	230
	Вольт постоянного тока	24	24	24	24
Потребл. мощность	Вт	180	180	100	100
Ток линейного входа	А	1	1	0,5	0,5
Ток питания мотора	А	8	8	5	5
Передаточное число		1 / 456			
Вращающий момент	Н•м	150	150	170	170
Время открывания	с	3,5	3,5	5	5
Рабочая температура	°С (Мин./Макс.)	-20° … +70°			
Рабочий цикл	%	100			
Масса двигателя	кг	46	46	54	54

Общий вид

Ограничения в использовании

Если Вы захотите установить какие-либо дополнительные аксессуары на заграждающую планку шлагбаума, то не вешайте их дальше 5 м у WIL 6 и 3,5 м у WIL 4.

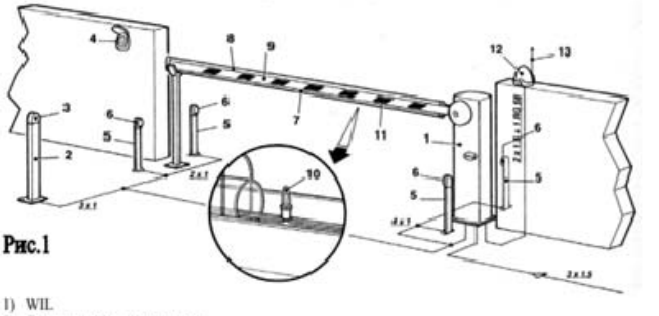

Рис.1

1) WIL
2) Стойка для селектора ключа
3) Селектор ключа
4) Клавишная панель
5) Опора фотоэлемента
6) Фотоэлемент
7) Пневматический кант или красная резина
8) Защитный профиль из красной резины
9) Алюминиевая заграждающая планка
10) Сигнальные огни
11) Красные светоотражающие полоски
12) Сигнальная лампа
13) Антенна

Размеры

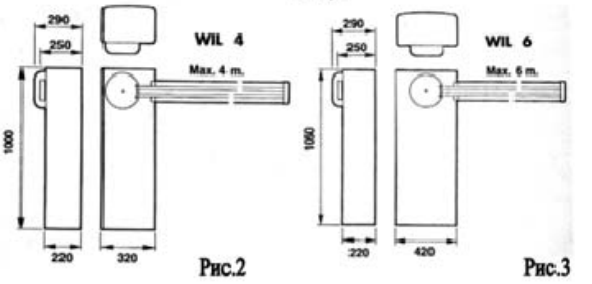

Рис.2 Рис.3

РЕШЕНИЕ

18 января 2023 года № 3-СД

Об информации главного врача ГБУЗ города Москвы «Городская поликлиника №209 Департамента здравоохранения города Москвы» о работе учреждения по обслуживанию населения муниципального округа Очаково-Матвеевское в 2022 году

Заслушав в соответствии с пунктом 5 части 1 статьи 1 Закона города Москвы от 11 июля 2012 года № 39 «О наделении органов местного самоуправления муниципальных округов в городе Москве отдельными полномочиями города Москвы» информацию главного врача ГБУЗ города Москвы «Городская поликлиника №209 Департамента здравоохранения города Москвы»,

Совет депутатов муниципального округа Очаково-Матвеевское решил:

1. Принять информацию главного врача ГБУЗ города Москвы «Городская поликлиника № 209 Департамента здравоохранения города Москвы» Мацакяна Артака Мацаковича о работе учреждения по обслуживанию населения муниципального округа Очаково-Матвеевское в 2022 году к сведению.
2. Направить настоящее решение руководителю Департамента здравоохранения города Москвы, в Департамент территориальных органов исполнительной власти города Москвы.
3. Опубликовать настоящее решение в бюллетене «Московский муниципальный вестник» и разместить на официальном сайте www.ochakovo-matv.ru.
4. Контроль за исполнением настоящего решения возложить на главу муниципального округа Очаково-Матвеевское **Чернова К.В.**

Глава муниципального округа
Очаково-Матвеевское **К.В. Чернов**

РЕШЕНИЕ

18 января 2023 года № 4-СД

Об информации директора государственного бюджетного учреждения города Москвы «Жилищник района Очаково-Матвеевское» о работе учреждения в 2022 году

В соответствии с пунктом 3 части 1 статьи 1 Закона города Москвы от 11 июля 2012 года № 39 «О наделении органов местного самоуправления муниципальных округов в городе Москве отдельными полномочиями города Москвы»

Совет депутатов муниципального округа Очаково-Матвеевское решил:

1. Принять к сведению информацию директора государственного бюджетного учреждения города Москвы «Жилищник района Очаково-Матвеевское» о работе учреждения в 2022 году.
2. Опубликовать настоящее решение в бюллетене «Московский муниципальный вестник» и разместить на официальном сайте www.ochakovo-matv.ru.

3. Направить настоящее решение в управу района Очаково-Матвеевское города Москвы, в Департамент территориальных органов исполнительной власти города Москвы.

4. Контроль за исполнением настоящего решения возложить на главу муниципального округа Очаково-Матвеевское в городе Москве **Чернова К.В.**

Глава муниципального округа
Очаково-Матвеевское **К.В. Чернов**

РЕШЕНИЕ

18 января 2023 года № 5-СД

Об информации директора Государственного бюджетного учреждения города Москвы Территориального центра социального обслуживания населения «Фили-Давыдково» о работе учреждения в 2022 году

Заслушав в соответствии с пунктом 6 части 1 статьи 1 Закона города Москвы от 11 июля 2012 года № 39 «О наделении органов местного самоуправления муниципальных округов в городе Москве отдельными полномочиями города Москвы» информацию директора Государственного бюджетного учреждения города Москвы Территориального центра социального обслуживания населения «Фили-Давыдково» о работе учреждения в 2022 году,

Совет депутатов муниципального округа Очаково-Матвеевское решил:

1. Принять к сведению информацию директора Государственного бюджетного учреждения города Москвы Территориального центра социального обслуживания населения «Фили-Давыдково» Карповой Ларисы Ивановны о работе учреждения в 2022 году.

2. Направить настоящее решение в Департамент труда и социальной защиты населения города Москвы и Департамент территориальных органов исполнительной власти города Москвы.

3. Опубликовать настоящее решение в бюллетене «Московский муниципальный вестник» и разместить на официальном сайте www.ochakovo-matv.ru.

4. Контроль за исполнением настоящего решения возложить на главу муниципального округа Очаково-Матвеевское **Чернова К.В.**

Глава муниципального округа
Очаково-Матвеевское **К.В. Чернов**

РЕШЕНИЕ

18 января 2023 года № 7-СД

О согласовании проекта схемы размещения нестационарных торговых объектов на территории района Очаково-Матвеевское города Москвы

В соответствии с пунктом 3 части 5 статьи 1 Закона города Москвы от 11 июля 2012 года № 39 «О наделении органов местного самоуправления муниципальных округов в городе Москве отдельными полномочиями города Москвы», постановлением Правительства Москвы от 3 февраля 2011 года № 26-ПП «О размещении нестационарных торговых объектов, расположенных в городе Москве на земельных участках, в зданиях, строениях и сооружениях, находящихся в государственной собственности», постановлением Правительства Москвы от 10 июня 2022 года N 1058-ПП «О реализации в городе Москве проекта «Московский постамат» и внесении изменений в постановление Правительства Москвы от 3 февраля 2011 г. N 26-ПП», на основании обращения заместителя префекта Западного административного округа города Москвы Гащенкова Д.А. от 11 января 2023 года № ПЗ-01-62/23

Совет депутатов муниципального округа Очаково-Матвеевское решил:

1. Согласовать проект изменения схемы размещения нестационарных торговых объектов на территории района Очаково-Матвеевское города Москвы в части включения отдельных нестационарных торговых объектов в соответствии с приложением.
2. Направить настоящее решение в Департамент территориальных органов исполнительной власти города Москвы, префектуру Западного административного округа города Москвы, управу района Очаково-Матвеевское города Москвы.
3. Опубликовать настоящее решение в бюллетене «Московский муниципальный вестник» и разместить на официальном сайте муниципального округа Очаково-Матвеевское в информационно-телекоммуникационной сети «Интернет» по адресу: http://www.ochakovo-matv.ru .
4. Контроль за выполнением настоящего решения возложить на главу муниципального округа Очаково-Матвеевское Чернова К.В.

Глава муниципального округа
Очаково-Матвеевское **К.В. Чернов**

Приложение
к решению Совета депутатов
муниципального округа
Очаково-Матвеевское
от 18 января 2023 года № 7-СД

Адресный перечень нестационарных торговых объектов
для включения в схему размещения нестационарных торговых объектов на территории района
Очаково-Матвеевское города Москвы

№ п/п	Округ	Район	Вид объекта	Адрес размещения	Площадь кв.м	Специализация
1	ЗАО	Очаково-Матвеевское	Постамат	ул. Большая Очаковская, вл.42	2	Терминалы, предназначенные для оказания услуг хранения, выдачи и возврата отправлений
2	ЗАО	Очаково-Матвеевское	Постамат	ул. Нежинская, вл.25	2	Терминалы, предназначенные для оказания услуг хранения, выдачи и возврата отправлений
3	ЗАО	Очаково-Матвеевское	Постамат	ул. Озерная, вл.28	2	Терминалы, предназначенные для оказания услуг хранения, выдачи и возврата отправлений
4	ЗАО	Очаково-Матвеевское	Постамат	ул. Веерная, вл.30, корп.1	2	Терминалы, предназначенные для оказания услуг хранения, выдачи и возврата отправлений
5	ЗАО	Очаково-Матвеевское	Постамат	ул. Нежинская, вл.7	2	Терминалы, предназначенные для оказания услуг хранения, выдачи и возврата отправлений
6	ЗАО	Очаково-Матвеевское	Постамат	Очаковское шоссе, вл.16, стр.1	2	Терминалы, предназначенные для оказания услуг хранения, выдачи и возврата отправлений

РЕШЕНИЕ

18 января 2023 года № 12-СД

Об исполнении Программы
развития муниципального округа
Очаково-Матвеевское на 2022 год

В соответствии с Законом города Москвы от 6 ноября 2002 года № 56 «Об организации местного самоуправления в городе Москве», Уставом муниципального округа Очаково-Матвеевское

Совет депутатов муниципального округа Очаково-Матвеевское решил:

1. Утвердить отчет об исполнении Программы развития муниципального округа Очаково-Матвеевское на 2022 год согласно приложению.

2. Опубликовать настоящее решение в бюллетене «Московский муниципальный вестник» и разме-

стить на официальном сайте муниципального округа Очаково-Матвеевское в информационно-телекоммуникационной сети «Интернет» по адресу: http://www.ochakovo-matv.ru.

3. Контроль за исполнением настоящего решения возложить на главу муниципального округа Очаково-Матвеевское Чернова К.В.

Глава муниципального округа
Очаково-Матвеевское **К.В. Чернов**

Полный текст настоящего решения, включая приложение к нему, опубликован в официальном сетевом издании «Московский муниципальный вестник» (amom-mmv.ru) 6 февраля 2023 года.

РЕШЕНИЕ

18 января 2023 года № 13-СД

Об исполнении муниципальной программы профилактики терроризма и экстремизма на территории муниципального округа Очаково-Матвеевское в 2022 году

В соответствии с Федеральным законом Российской Федерации от 06 октября 2003 года № 131-ФЗ «Об общих принципах организации местного самоуправления в Российской Федерации», Указом Президента Российской Федерации от 2 июля 2021 года № 400 “О Стратегии национальной безопасности Российской Федерации”, Уставом муниципального округа Очаково-Матвеевское

Совет депутатов муниципального округа Очаково-Матвеевское решил:

1. Утвердить отчет об исполнении муниципальной программы профилактики терроризма и экстремизма на территории муниципального округа Очаково-Матвеевское в 2022 году согласно приложению к настоящему решению.

2. Опубликовать настоящее решение в бюллетене «Московский муниципальный вестник» и разместить на официальном сайте муниципального округа Очаково-Матвеевское в информационно-телекоммуникационной сети «Интернет» по адресу: http://www.ochakovo-matv.ru.

3. Контроль за выполнением настоящего решения возложить на главу муниципального округа Очаково-Матвеевское.

Глава муниципального
округа Очаково-Матвеевское **К.В.Чернов**

Приложение
к решению Совета депутатов
муниципального округа
Очаково-Матвеевское
от 18 января 2023 года № 13-СД

Отчет об исполнении муниципальной программы профилактики терроризма и экстремизма на территории муниципального округа Очаково-Матвеевское в 2022 году

№п/п	Дата	Наименования мероприятий	Участники	Финансирование	Результат
1	в течение года	Размещение информации, направленной на профилактику экстремизма и терроризма, полученной от прокуратуры, органов внутренних дел и иных компетентных органов, в официальных печатных средствах массовой информации, на сайте	Жители муниципального округа Очаково-Матвеевское	Без целевого финансирования, в рамках реализации полномочий по решению вопросов местного значения	Повышение степени информированности населения о мерах по противодействию терроризму и экстремизму
2	в течение года	Участие в заседаниях Комиссии по чрезвычайным ситуациям и обеспечению безопасности района Очаково-Матвеевское города Москвы (10 заседаний)	Администрация , депутаты Совета депутатов	Без целевого финансирования, в рамках реализации полномочий по решению вопросов местного значения	Усиление межведомственного взаимодействия
3	в течение года	Участие в заседаниях Постоянно действующей рабочей группы управы района Очаково-Матвеевское по вопросам профилактики терроризма, минимизации и (или) ликвидации последствий его проявления (5 заседаний)	Администрация , депутаты Совета депутатов	Без целевого финансирования, в рамках реализации полномочий по решению вопросов местного значения	Усиление межведомственного взаимодействия
4	В течение года	Организация и проведение 24 мероприятий, направленных на воспитание у молодежи толерантности, в целях предупреждения экстремистской деятельности и формирования у граждан уважительного отношения к традициям и обычаям различных народов и национальностей. В 2022 году осуществлен выпуск 1 печатного издания (книга), направленного на пропаганду знаний в области истории и истории города Москвы, воспитание патриотизма и культуры, популяризация традиционных нравственных ориентиров, приобщения молодежи к ценностям российской культуры	Жители муниципального округа Очаково-Матвеевское	Без целевого финансирования, в рамках реализации полномочий по решению вопросов местного значения	Повышение уровня толерантного сознания, межэтнического и межкультурного сотрудничества ,воспитание патриотизма, культуры мирного поведения, межнациональной и межконфессиональной дружбы
5	19.01.2022; 09.11.2022;	Заслушивание информации руководителя органов внутренних дел, Совета общественных пунктов охраны порядка района по обеспечению мер профилактики терроризма и экстремизма на территории муниципального округа Очаково-Матвеевское: Решение Совета депутатов от 19 января 2022 года №2-СД «Об отчете начальника отдела МВД России по району Очаково-Матвеевское города Москвы о проделанной работе за 2021 год»; Решение Совета депутатов от 09 ноября 2022 года №31-СД «Об итогах работы Совета общественных пунктов охраны порядка района Очаково-Матвеевское по организации содействия органам государственной власти в решении задач по обеспечению общественного порядка в 2022 году» Решение Совета депутатов от 09 ноября 2022 года №30-СД «Об информации ОМВД России по району Очаково-Матвеевское города Москвы о работе по противодействию терроризму на объектах жизнеобеспечения, массового пребывания людей и транспортной инфраструктуры в 2022 году»	Администрация , депутаты Совета депутатов	Без целевого финансирования, в рамках реализации полномочий по решению вопросов местного значения	Усиление межведомственного взаимодействия

МУНИЦИПАЛЬНЫЙ ОКРУГ ПРОСПЕКТ ВЕРНАДСКОГО В ГОРОДЕ МОСКВЕ

АППАРАТ СОВЕТА ДЕПУТАТОВ

РАСПОРЯЖЕНИЕ

18.01.2023 № РА-4/3

Об утверждении Порядка составления, утверждения и ведения сводной бюджетной росписи бюджета муниципального округа Проспект Вернадского

В соответствии со статьей 217 Бюджетного кодекса Российской Федерации, пунктом 6 статьи 26 Закона города Москвы от 10.09.2008 №39 «О бюджетном устройстве и бюджетном процессе города Москвы», Уставом муниципального округа Проспект Вернадского, Положением о бюджетном процессе в муниципальном округе Проспект Вернадского, утвержденным решением Совета депутатов муниципального округа Проспект Вернадского от 13 ноября 2019 года № 31/2:

1. Утвердить Порядок составления, утверждения и ведения сводной бюджетной росписи бюджета муниципального округа Проспект Вернадского (приложение).

2. Настоящее распоряжение вступает в силу со дня его подписания.

3. Контроль за исполнением настоящего распоряжения возложить на временно исполняющего полномочия руководителя **Афанасьеву О.С.**

Временно исполняющий полномочия руководителя **О.С. Афанасьева**

Приложение к распоряжению аппарата Совета депутатов муниципального округа Проспект Вернадского от 18 января 2023 г. № РА-4/3

ПОРЯДОК
составления и ведения сводной бюджетной росписи бюджета муниципального округа Проспект Вернадского

Настоящий Порядок разработан в соответствии со статьей 217 Бюджетного Кодекса Российской Федерации и определяет правила составления и ведения сводной бюджетной росписи бюджета муниципального округа Проспект Вернадского (далее – МО Проспект Вернадского).

1. Сводная бюджетная роспись муниципального округа Проспект Вернадского (далее сводная бюджетная роспись) составляется аппаратом Совета депутатов муниципального округа Проспект Вернадского (далее - аппарат) по форме согласно приложению к настоящему Порядку и утверждается постановлением администрации.

2. Сводная бюджетная роспись составляется сроком на три года – очередной финансовый год и плановый период.

3. Сводная бюджетная роспись составляется без поквартальной разбивки в тысячах рублей с одним знаком после запятой и включает в себя:

3.1. Роспись доходов бюджета МО Проспект Вернадского в разрезе кодов классификации доходов (код главного администратора доходов бюджета, код вида доходов бюджетов, код подвида доходов бюджетов);

3.2. Роспись расходов бюджета МО Проспект Вернадского в разрезе кодов классификации расходов бюджета - кодов целевых статей, разделов, подразделов, групп, подгрупп и элементов видов расходов, а также кодов экономического содержания операции (далее – КЭСО);

3.3. Роспись бюджетных ассигнований по источникам финансирования дефицита местного бюджета в разрезе главных администраторов источников финансирования дефицита бюджета и кодов классификации источников финансирования дефицита местного бюджета (при необходимости).

Коды экономического содержания операции (КЭСО) соответствуют кодам классификации операции публично-правовых образований, утвержденным Минфином России в установленном порядке.

4. При формировании и ведении сводной бюджетной росписи аппарат взаимодействует непосредственно с финансово-казначейским управлением, являющимся обособленным структурным подразделением Департамента финансов города Москвы (далее финансово-казначейское управление).

5. Формирование и ведение сводной бюджетной росписи осуществляется администрацией в подсистеме «Ведение СБР и БР» АСУ ГФ. Ведение сводной бюджетной росписи осуществляет аппарат посредством внесения изменений в показатели бюджетной росписи.

6. Аппарат в подсистеме «Ведение СБР и БР» АСУ ГФ формирует Уведомление об изменении бюджетной росписи и автоматически передает в автоматизированную информационную систему управления бюджетным процессом (АИС УБП 1-М).

7. Аппарат представляет в финансово-казначейское управление в течение 1 рабочего дня после присвоения статуса «Обработка завершена» экземпляр подписанного Уведомления об изменении бюджетной росписи и информацию о внесении изменений в показатели кассового плана. Финансово-казначейское управление после получения от аппарата Уведомления об изменении бюджетной росписи учитывает его на лицевом счете главного распорядителя (тип 01) и направляет ему сформированное в АИС УБП 1-М Уведомление об изменении бюджетных ассигнований (лимитов бюджетных обязательств) и выписку из лицевого счета главного распорядителя.

8. Изменение бюджетной росписи, не приводящее к изменению показателей сводной бюджетной росписи бюджета МО Проспект Вернадского, осуществляется с присвоением кода видов изменений сводной бюджетной росписи.

9. Аппарат при подготовке предложений об изменении бюджетной росписи, не приводящем к изменению показателей сводной бюджетной росписи бюджета МО Проспект Вернадского, учитывает следующие особенности:

9.1. Уведомление об изменении бюджетной росписи формируется в рублях с одним знаком после запятой в разрезе кодов классификации расходов бюджета - кодов целевых статей, разделов, подразделов, групп, подгрупп и элементов видов расходов, КЭСО.

9.2. Предложение об изменении бюджетных ассигнований должно быть сбалансировано.

10. Предложения об уменьшении бюджетных ассигнований формируются аппаратом при наличии на ее лицевом счете нераспределенного остатка бюджетных средств в объеме не менее заявленного к перераспределению.

11. Изменение показателей, утвержденных бюджетной росписью по расходам главного распорядителя в соответствии с показателями сводной бюджетной росписи, без внесения соответствующих изменений в сводную бюджетную роспись бюджета МО Проспект Вернадского не допускается.

12. Изменение показателей, утвержденных бюджетной росписью по расходам распорядителя бюджетных средств, без внесения соответствующих изменений в бюджетную роспись главного распорядителя бюджетных средств не допускается.

13. Присвоенный Уведомлению об изменении бюджетной росписи главным распорядителем статус «Обработка завершена» отклонению не подлежит.

14. В ходе исполнения местного бюджета показатели сводной бюджетной росписи могут быть изменены в случаях, установленных статьей 217 Бюджетного кодекса Российской Федерации.

15. Основанием для внесения изменений в сводную бюджетную роспись являются:

- Закон города Москвы о внесении изменений в закон города Москвы о бюджете города Москвы, решение Совета депутатов муниципального округа Проспект Вернадского «О внесении изменений в решение о бюджете муниципального округа Проспект Вернадского».

- Письменные обращения бюджетополучателей о перемещении ассигнований с обоснованием причин образования экономии по отдельным статьям расходов и необходимости направления ее на другие цели.

- Уведомления о бюджетных ассигнованиях из бюджета города Москвы, полученные от Департамента финансов города Москвы, о выделении местному бюджету в процессе его исполнения межбюджетных трансфертов на выполнение расходных обязательств муниципального округа.

- Представления контролирующих организаций о сокращении ассигнований по актам ревизий и проверок.

- Судебные акты, предусматривающие обращение взыскания на средства местного бюджета.

16. Не допускается уменьшение бюджетных ассигнований, предусмотренных на исполнение публичных нормативных обязательств и обслуживание муниципального долга, для увеличения иных бюджетных ассигнований без внесения изменений в решение Совета депутатов муниципального округа Проспект Вернадского о местном бюджете.

17. Внесение изменений в сводную бюджетную роспись осуществляется на основании постановления аппарата:

- при направлении средств резервного фонда, предусмотренного в местном бюджете;

- необходимости увеличения расходных обязательств в пределах 5 процентов общего объема бюджетных ассигнований, предусмотренных для исполнения публичных нормативных обязательств, утвержденных решением Совета депутатов муниципального округа Проспект Вернадского о местном бюджете на их исполнение в текущем финансовом году;

- при перераспределении финансирования между бюджетополучателями.

18. Перемещение средств бюджета МО Проспект Вернадского, не затрагивающее изменение бюджетной классификации (в части раздела, подраздела, целевой статьи, видов расходов), осуществляется без ограничений.

19. Увеличение бюджетных ассигнований по отдельным разделам, подразделам, целевым статьям, видам расходов возможно за счет экономии бюджетных ассигнований на оказание муниципальных услуг в пределах общего объема бюджетных ассигнований, предусмотренных аппаратом в текущем финансовом году на оказание муниципальных услуг при условии, что увеличение бюджетных ассигнований по соответствующему направлению расходов не превышает 10 процентов.

20. Справки-уведомления о внесении изменений в сводную бюджетную роспись по обстоятельствам, изложенным в пункте 14 настоящего Порядка, и сводные уведомления о передвижении бюджетных ассигнований, лимитов бюджетных обязательств по получателям бюджетных средств направляются в финансово-казначейское управление.

21. Финансово-казначейское управление подтверждает произведенные передвижения бюджетных ассигнований выпиской из лицевого счета главного распорядителя бюджетных средств на текущую дату передвижения.

22. Внесение изменений в сводную бюджетную роспись осуществляется:

22.1. В срок не позднее двух дней до окончания финансового года в следующих случаях:

- выделения средств из резервного фонда, предусматриваемого в бюджете муниципального округа на соответствующий финансовый год;

- в связи с исполнением судебных актов, предусматривающих обращение взыскания на средства бюджета муниципального округа;

- оплаты налогов, государственных пошлин, взносов, сборов и иных обязательных платежей в бюджеты бюджетной системы Российской Федерации;

- привлечения, погашения, обслуживания долговых обязательств муниципального округа и управления муниципальным долгом;

- получения представлений контролирующих организаций о сокращении ассигнований по актам ревизий и проверок;

- погашения бюджетных кредитов, полученных бюджетом муниципального округа;

- в случае получения уведомления о предоставлении субсидий, субвенций, иных межбюджетных трансфертов, имеющих целевое назначение, и безвозмездных поступлений от физических и юридических лиц сверх объемов, утвержденных законом (решением) о бюджете, а также в случае сокращения (возврата при отсутствии потребности) указанных межбюджетных трансфертов.

22.2. До 25 декабря текущего финансового года во всех остальных случаях.

23. Утвержденные показатели сводной бюджетной росписи должны соответствовать решению Совета депутатов муниципального округа Проспект Вернадского о местном бюджете.

24. В ходе исполнения местного бюджета показатели сводной бюджетной росписи могут быть изменены в соответствии с постановлением аппарата без внесения изменений в решение о местном бюджете в случаях, предусмотренных Бюджетным кодексом Российской Федерации.

Приложение
к порядку составления и ведения
сводной бюджетной росписи
бюджета муниципального округа
Проспект Вернадского

СВОДНАЯ БЮДЖЕТНАЯ РОСПИСЬ МУНИЦИПАЛЬНОГО ОКРУГА ПРОСПЕКТ ВЕРНАДСКОГО на 20___ год и плановый период 20___ и 20__ годов

1. ДОХОДЫ

Наименование	Код бюджетной классификации					Сумма изменений (+/-)		
	Главного администратора доходов	Доходов бюджета муниципального округа				на 20__ год	на 20__ год	на 20__ год
1	2	3				4	5	6

2. РАСХОДЫ

Наименование показателя	Код по бюджетной классификации					Сумма		
	раздела	подраздела	целевой статьи	вида расходов	операции сектора государственного управления	на 20__ год	на 20__год	на 20__ год
1	2	3	4	5	6	7	8	9

3. ИСТОЧНИКИ ФИНАНСТРОВАНИЯ ДЕФИЦИТА БЮДЖЕТА

Наименование показателя	Код администратора источников финансирования дефицита бюджета	Код бюджетной классификации источника финансирования дефицита бюджета	20__ год	20__ год	20__ год
1	2	3	4	5	6

СОВЕТ ДЕПУТАТОВ

РЕШЕНИЕ

19.01.2023 №6/1

О назначении руководителя аппарата Совета депутатов муниципального округа Проспект Вернадского

В соответствии с частью 6 статьи 37 Федерального закона от 6 октября 2003 года № 131-ФЗ «Об общих принципах организации местного самоуправления в Российской Федерации», частью 12 статьи 16 Закона города Москвы от 6 ноября 2002 года № 56 «Об организации местного самоуправления в городе Москве», частью 6 статьи 20 Закона города Москвы от 22 октября 2008 года № 50 «О муниципальной службе в городе Москве», пунктом 1 статьи 16.1 Устава муниципального округа Проспект Вернадского, обсудив кандидатов, представленных конкурсной комиссией муниципального округа Проспект Вернадского по результатам конкурса на замещение должности руководителя аппарата Совета депутатов муниципального округа Проспект Вернадского,

Совет депутатов муниципального округа Проспект Вернадского решил:

1. Назначить на должность руководителя аппарата Совета депутатов муниципального округа Проспект Вернадского Галянина Сергея Александровича.
2. Опубликовать настоящее решение в бюллетене «Московский муниципальный вестник», сетевом издании «Московский муниципальный вестник» и разместить на официальном сайте органов местного самоуправления муниципального округа Проспект Вернадского.
3. Контроль за исполнением настоящего решения возложить на главу муниципального округа Проспект Вернадского Герасимова В.Е.

Глава муниципального округа
Проспект Вернадского **В.Е. Герасимов**

РЕШЕНИЕ

19.01.2023 №6/2

Об утверждении дополнительных мероприятий по социально-экономическому развитию района Проспект Вернадского на 2023 год

В соответствии с частью 6 статьи 1 Закона города Москвы от 11 июля 2012 года № 39 «О наделении органов местного самоуправления муниципальных округов в городе Москве отдельными полномочиями города Москвы», постановлением Правительства Москвы от 13 сентября 2012 года № 484-ПП «О дополнительных мероприятиях по социально-экономическому развитию районов города Москвы», обращением управы района Проспект Вернадского от 9 января 2023 года №И-2/3

Совет депутатов муниципального округа Проспект Вернадского решил:

1. Утвердить дополнительные мероприятия по социально- экономическому развитию района Проспект Вернадского города Москвы на 2023 год согласно приложению к настоящему решению.
2. Главе управы района Проспект Вернадского организовать проведение утвержденных дополнительных мероприятий по социально-экономическому развитию района.
3. Направить настоящее решение в управу района Проспект Вернадского города Москвы, в префектуру Западного административного округа города Москвы, Департамент территориальных органов исполнительной власти города Москвы в течение трех дней со дня его принятия.
4. Опубликовать настоящее решение в бюллетене «Московский муниципальный вестник», сетевом издании «Московский муниципальный вестник» и разместить на официальном сайте органов местного самоуправления муниципального округа Проспект Вернадского.
5. Контроль за исполнением настоящего решения возложить на главу муниципального округа Проспект Вернадского Герасимова В.Е.

Глава муниципального округа
Проспект Вернадского **В.Е. Герасимов**

Приложение
к решению Совета депутатов
муниципального округа
Проспект Вернадского
от 19 января 2023 года № 6/2

Дополнительные мероприятия по социально-экономическому развитию района Проспект Вернадского на 2023 год

№ п/п	Перечень направлений расходования (ППМ от 13.09.2012 № 484-ПП)	Перечень мероприятий	Рз/Пр	ЦСР	КВР	КЭСО	ИТОГО (тыс. руб.)
1	Ремонт жилых помещений инвалидов ВОВ, ветеранов ВОВ, супруги (супруга) погибшего (умершего) инвалида ВОВ, ветерана ВОВ, не вступившей (не вступившего) в повторный брак, детей-сирот и детей, оставшихся без попечения родителей, а также других, признанных нуждающимися районной или окружной комиссией по оказанию адресной социальной помощи нуждающимся жителям города Москвы	1. Ремонт квартир ветеранов, инвалидов и др. ВОВ	1003	05Д0700000	323	225	-
			1003	05Д0700000	611	241	-
		2. Ремонт квартир детей-сирот, зарегистрированных на данной жил. площади	1004	05Д0700000	323	225	-
			1004	05Д0700000	611	241	-
2	Оказание социально-бытовых услуг льготным категориям граждан, проживающих на территории административного округа города Москвы, а также оказание адресной материальной помощи	1. Материальная помощь (денежная)	1003	05Д0700000	321	262	300,00
		2. Социально-бытовые услуги	1003	05Д0700000	323	226	200,00
		3. Товары длительного пользования, продуктовые наборы	1003	05Д0700000	323	263	1 663,62
3	Благоустройство территорий общего пользования, в том числе дворовых территорий (включая их обустройство, текущий и капитальный ремонт), парков, скверов и иных объектов благоустройства	1. Благоустройство дворовых территорий	По решению управы района 0503 05Д0700000 243 225 0503 05Д0700000 244 225 0503 05Д0700000 611 241				2 169,78
		2. Благоустройство парков, скверов, бульваров					-
		3. Благоустройство иных объектов благоустройства					-

4	Капитальный ремонт многоквартирных домов, капитальный ремонт нежилых помещений, в том числе переданных органам местного самоуправления для реализации отдельных полномочий города Москвы, спортивных площадок и иных объектов благоустройства, предназначенных для организации физкультурно-оздоровительной и спортивной работы с населением по месту жительства, за исключением капитального ремонта нежилых помещений, в которых размещаются аппараты управ районов города Москвы	1. Капитальный ремонт многоквартирных домов	0501	05Д0700000	611	241	-
		2. Капитальный ремонт нежилых помещений	0804	05Д0700000	611	241	-
		3. Капитальный ремонт спортивных площадок и иных объектов благоустройства, предназначенных для организации физкультурно-оздоровительной и спортивной работы с населением по месту жительства	0503	05Д0700000	611	241	-
5	Реализация дополнительных мероприятий в сфере досуговой, социально-воспитательной, физкультурно-оздоровительной и спортивной работы с населением по месту жительства, а также приобретение и содержание имущества для указанной работы, в том числе для реализации органами местного самоуправления муниципальных округов отдельных полномочий города Москвы	1. Дополнительные мероприятия в сфере досуговой, социально-воспитательной, физкультурно-оздоровительной и спортивной работы с населением по месту жительства	0804	05Д0700000	244	226	-
		2. Приобретение и содержание имущества для указанной работы	0804	05Д0700000	244	В зависимости от направления расходования	-
							-
		3. Приобретение подарков, билетов	0804	05Д0700000	244	349	900,00
6	Установка и ремонт общедомового оборудования, позволяющего обеспечить беспрепятственный доступ инвалидов и других лиц с ограничениями жизнедеятельности, включая подъемные платформы	-	0501	05Д0700000	611	241	-
						Всего	**5 233,40**

РЕШЕНИЕ

19.01.2023 №6/3

Об утверждении Порядка изготовления, хранения и уничтожения герба и флага муниципального округа Проспект Вернадского, бланков, печатей и иных носителей изображения герба и флага муниципального округа Проспект Вернадского

В соответствии с Федеральным законом от 6 октября 2003 года № 131-ФЗ «Об общих принципах организации местного самоуправления в Российской Федерации», Законом города Москвы от 06 ноября 2002 года № 56 «Об организации местного самоуправления в городе Москве», Уставом муниципального округа Проспект Вернадского, решением Совета депутатов муниципального округа Проспект Вернадского от 08 декабря 2015 года № 62/8 «Об утверждении официальных символов муниципального округа Проспект Вернадского»,

Совет депутатов муниципального округа Проспект Вернадского решил:

1. Утвердить Порядок изготовления, хранения и уничтожения герба и флага муниципального округа Проспект Вернадского, бланков, печатей и иных носителей изображения герба и флага муниципального округа Проспект Вернадского (приложение).

2. Опубликовать настоящее решение в бюллетене «Московский муниципальный вестник», сетевом издании «Московский муниципальный вестник» и разместить на официальном сайте органов местного самоуправления муниципального округа Проспект Вернадского.

3. Контроль за исполнением настоящего решения возложить на главу муниципального округа Проспект Вернадского Герасимова В.Е.

Глава муниципального округа
Проспект Вернадского **В.Е. Герасимов**

Приложение
к решению Совета депутатов
муниципального округа
Проспект Вернадского
от 19 января 2023 года № 6/3

Порядок
изготовления, хранения и уничтожения герба и флага муниципального округа Проспект Вернадского, бланков, печатей и иных носителей изображения герба и флага муниципального округа Проспект Вернадского

1. Общие Положения

1.1. Настоящий Порядок устанавливает общие правила изготовления, хранения и уничтожения герба и флага муниципального округа Проспект Вернадского, бланков, печатей и иных носителей изображения герба и флага муниципального округа Проспект Вернадского.

2. Изготовление, хранение и уничтожение герба и флага муниципального округа Проспект Вернадского

2.1. Герб и флаг муниципального округа Проспект Вернадского (далее - герб и флаг муниципального округа) изготавливаются предприятиями, имеющими право на осуществление деятельности по изготовлению указанного вида продукции на должном качественном уровне.

2.2. Изготовление герба и флага муниципального округа осуществляется по заказу субъектов, имеющих право на их использование, в соответствии с решением Совета депутатов муниципального округа Проспект Вернадского от 08 декабря 2015 года № 62/8 «Об утверждении официальных символов муниципального округа Проспект Вернадского».

2.3. Воспроизведение герба и флага муниципального округа, независимо от их размеров и техники исполнения, должно точно соответствовать описанию, установленному решением Совета депутатов муниципального округа Проспект Вернадского от 08 декабря 2015 года № 62/8 «Об утверждении официальных символов муниципального округа Проспект Вернадского».

2.4. Герб и флаг муниципального округа, используемые органами местного самоуправления муниципального округа Проспект Вернадского (далее - органы местного самоуправления) при проведении мероприятий, хранятся в аппарате Совета депутатов муниципального округа Проспект Вернадского (далее – аппарат СД МО Проспект Вернадского).

2.5. Замена и уничтожение герба и флага муниципального округа осуществляется в случае утраты их свойств, в целях исключения возможности их повторного применения.

2.6. Особого порядка уничтожения герба и флага муниципального округа не предусматривается.

2.7. Уничтожение герба и флага муниципального округа осуществляется в условиях, исключающих в отношении их действиям надругательского характера и должно обеспечивать невозможность их дальнейшего использования.

3. Изготовление, хранение и уничтожение бланков, печатей и иных носителей изображения герба и флага муниципального округа Проспект Вернадского

3.1. Изготовление бланков, печатей и иных носителей изображения герба и флага муниципального округа (далее - носители изображения герба и флага муниципального округа) осуществляют полиграфические и штемпельно-граверные предприятия, имеющие сертификаты о наличии технических и технологических возможностей для изготовления указанного вида продукции на должном качественном уровне по заказу аппарата СД МО Проспект Вернадского.

3.2. Хранение бланков и печатей обеспечивает аппарат СД МО Проспект Вернадского.

3.3. Бланки и печати хранятся в местах, исключающих доступ к ним посторонних лиц.

3.4. В случае утраты печати составляется Акт служебной проверки, который служит основанием для списания утраченного носителя.

3.5. Материально ответственным лицом ведется Книга оттисков печатей и штампов органов местного самоуправления муниципального округа Проспект Вернадского.

3.6. Пришедшие в негодность в ходе использования или утратившие практическое значение печати подлежат уничтожению и списанию по Акту об уничтожении печатей, составленному по форме согласно приложению к настоящему Порядку.

3.7. Уничтожение печатей производится по решению комиссии по поступлению и выбытию нефинансовых активов аппарата СД МО Проспект Вернадского.

3.8. Акт об уничтожении печатей подписывается всеми членами Комиссии. В акте уничтожения печатей обязательно воспроизводятся их оттиски.

3.9. Уничтожение печатей органов местного самоуправления производится:

- мастичных печатей - путем их отделения от основания, разрезания не менее чем на четыре части

и последующим сжиганием (измельчением);

- металлических печатей - путем отделения от основания, спиливания всего изображения или переплавки;

3.10. Особого порядка хранения и уничтожения иных носителей герба и флага муниципального округа не предусмотрено.

3.11. Уничтожение носителей герба и флага муниципального округа, утративших свое значение, пришедших в негодность, осуществляется в порядке и условиях, исключающих отнесение их к действиям надругательского характера.

Приложение
к Порядку изготовления, хранения и уничтожения герба и флага муниципального округа Проспект Вернадского, бланков, печатей и иных носителей изображения герба и флага муниципального округа Проспект Вернадского

АКТ № _____
об уничтожении печатей

г. Москва «___»_____20__года

Комиссия в составе: _____
(должности, инициалы, фамилии)
_____
(должности, инициалы, фамилии)
_____
(должности, инициалы, фамилии)

назначенная распоряжением от «____» _____ 20__ г. № _____, составила настоящий акт о нижеследующем:

Печать(и):_____
(наименование печатей, их кол-во)
уничтожены в связи с _____
(указать причину: изменение наименования, износ и т.д.)
путем _____.

ОТТИСКИ УНИЧТОЖАЕМЫХ ПЕЧАТЕЙ

Всего подлежит уничтожению _____ наименований.
(количество прописью)
Печати уничтожены в присутствии комиссии:

Председатель комиссии _____ _____
(подпись) (инициалы, фамилия)

Члены комиссии: _____ _____
(подпись) (инициалы, фамилия)

_____ _____
(подпись) (инициалы, фамилия)

Отметки в Книге оттисков печатей и штампов органов местного самоуправления муниципального округа Проспект Вернадского произвел

_____ _____
(подпись) (фамилия и инициалы)

РЕШЕНИЕ

19.01.2023 №6/4

Об утверждении Положения о порядке согласования аппаратом Совета депутатов муниципального округа Проспект Вернадского использования официальных символов муниципального округа Проспект Вернадского юридическими лицами и индивидуальными предпринимателями

В соответствии с Федеральным законом от 6 октября 2003 года № 131-ФЗ «Об общих принципах организации местного самоуправления в Российской Федерации», Законами города Москвы от 06 ноября 2002 года № 56 «Об организации местного самоуправления в городе Москве», от 11 июня 2003 года № 40 «О государственной и муниципальной символике в городе Москве», Уставом муниципального округа Проспект Вернадского, решением Совета депутатов муниципального округа Проспект Вернадского от 08 декабря 2015 года № 62/8 «Об утверждении официальных символов муниципального округа Проспект Вернадского»,

Совет депутатов муниципального округа Проспект Вернадского решил:

1. Утвердить Положение о порядке согласования аппаратом Совета депутатов муниципального округа Проспект Вернадского использования официальных символов муниципального округа Проспект Вернадского юридическими лицами и индивидуальными предпринимателями (приложение).
2. Опубликовать настоящее решение в бюллетене «Московский муниципальный вестник», сетевом издании «Московский муниципальный вестник» и разместить на официальном сайте органов местного самоуправления муниципального округа Проспект Вернадского.
3. Контроль за исполнением настоящего решения возложить на главу муниципального округа Проспект Вернадского Герасимова В.Е.

Глава муниципального округа
Проспект Вернадского **В.Е. Герасимов**

Приложение
к решению Совета депутатов
муниципального округа
Проспект Вернадского
от 19 января 2023 года № 6/4

Положение
о порядке согласования аппаратом Совета депутатов муниципального округа Проспект Вернадского использования официальных символов муниципального округа Проспект Вернадского юридическими лицами и индивидуальными предпринимателями

1. Положение о порядке согласования аппаратом Совета депутатов муниципального округа Проспект Вернадского использования официальных символов муниципального округа Проспект Вернадского (герб, флаг) юридическими лицами и индивидуальными предпринимателями (далее - Положение) в соответствии со статьей 22 Закона города Москвы от 11 июня 2003 года № 40 «О государственной и муниципальной символике в городе Москве» устанавливает порядок согласования аппаратом Совета депутатов муниципального округа Проспект Вернадского (далее – аппарат СД МО) использования официальных символов муниципального округа Проспект Вернадского юридическими лицами и индивидуальными предпринимателями, зарегистрированными и (или) осуществляющими деятельность на территории муниципального округа Проспект Вернадского.

2. Юридическим лицам и индивидуальным предпринимателям разрешается использовать, в том числе воспроизводить, официальные символы муниципального округа Проспект Вернадского в случаях, не противоречащих законодательству Российской Федерации и города Москвы, муниципальным правовым актам, регулирующим вопросы, связанные с официальными символами муниципального округа Проспект Вернадского, а также настоящему Положению.

3. Герб и флаг муниципального округа Проспект Вернадского воспроизводятся (изготавливаются, размещаются, наносятся на поверхности предметов и материалов), в том числе в электронной форме, в соответствии с требованиями решений Совета депутатов муниципального округа Проспект Вернадского от 08 декабря 2015 года № 62/8 «Об утверждении официальных символов муниципального округа Проспект Вернадского», от 19 января 2023г. №6/3 «Об утверждении Порядка изготовления, хранения и уничтожения герба и флага муниципального округа Проспект Вернадского, бланков, печатей и иных носителей изображения герба и флага муниципального округа Проспект Вернадского».

4. Использование официальных символов муниципального округа Проспект Вернадского не должно быть связано с:

4.1. Нарушением законодательства Российской Федерации и правовых актов города Москвы, муниципальных правовых актов, в том числе о противодействии экстремистской деятельности, о свободе совести и о религиозных объединениях, о защите детей от информации, причиняющей вред их здоровью и (или) развитию.

4.2. Проявлением неуважения к Российской Федерации, городу Москве, муниципальному округу Проспект Вернадского, а также должностным лицам органов государственной власти и органов местного самоуправления.

4.3. Причинением вреда органам государственной власти и органам местного самоуправления, а также нарушением их прав и охраняемых законом интересов.

4.4. Оскорблением официальных символов муниципального округа Проспект Вернадского, не должно их порочить, а также являться надругательством над ними.

4.5. Введением в заблуждение относительно принадлежности юридического лица или индивидуального предпринимателя, использующего официальные символы муниципального округа Проспект Вернадского, к органам государственной власти, органам местного самоуправления, подведомственным им организациям, а также к деятельности данных органов и организаций.

4.6. Информацией и материалами, пропагандирующими насилие и жестокость, а также порнографического и эротического характера.

4.7. Пропагандой производства, реализации и употребления алкогольной продукции, табачной продукции и табачных изделий.

4.8. Использованием иностранных слов и выражений, сочетание с которыми приводит к негативному смысловому, визуальному, звуковому восприятию официальных символов муниципального округа Проспект Вернадского.

4.9. Использованием бранных слов, непристойных и оскорбительных образов, сравнений и выражений в отношении пола, расы, национальности, профессии, социальной категории (положения), возраста, языка человека и гражданина, религиозных символов, объектов культурного наследия, а также в сочетании с текстами и изображениями, нарушающими права граждан, оскорбляющими их национальные и религиозные чувства или содержащими сведения, порочащие честь и достоинство граждан или деловую репутацию граждан и юридических лиц.

5. Использование официальных символов муниципального округа Проспект Вернадского с указанием на одобрение, а также поддержку органами государственной власти или органами местного самоуправления юридических лиц или индивидуальных предпринимателей, их деятельности или продукции допускается при наличии письменного подтверждения соответствующих органов об одобрении и (или) поддержке указанных лиц, их деятельности или продукции.

6. Не допускается использование официальных символов муниципального округа Проспект Вернадского в рекламе, включая рекламу в информационно-телекоммуникационной сети Интернет, в том числе в целях указания на то, что объект рекламирования одобряется органами государственной власти или органами местного самоуправления либо их должностными лицами, за исключением рекламы мероприятий, проводимых при поддержке органов местного самоуправления.

7. Не допускается изготовление, реализация, а также использование юридическими лицами и индивидуальными предпринимателями печатей, штампов, бланков удостоверений, грамот и иных документов с изображениями герба, и флага муниципального округа Проспект Вернадского, за исключением их изготовления для использования органами государственной власти и органами местного самоуправления, а также подведомственными им организациями в разрешенных правовыми актами о символике случаях.

8. Не допускается нанесение изображений официальных символов муниципального округа Проспект Вернадского на покрытия дорог (улично-дорожной сети), тротуаров, пешеходных зон, велосипедных и пешеходных дорожек.

9. Используемые в общественных местах, а также на объектах благоустройства, включая внешние поверхности зданий, строений и сооружений, официальные символы муниципального округа Проспект Вернадского и их изображения должны поддерживаться в чистом и целостном состоянии, при необходимости регулярно обновляться, в том числе в случаях износа или повреждения, которые привели к утрате или искажению элементов официальных символов муниципального округа Проспект Вернадского.

10. Использование юридическими лицами и индивидуальными предпринимателями официальных символов муниципального округа Проспект Вернадского осуществляется при наличии согласования аппарата СД МО.

11. Для получения согласования использования официальных символов муниципального округа Проспект Вернадского юридическое лицо или индивидуальный предприниматель (далее также - заявитель) представляют в аппарат СД МО следующие документы:

11.1. Обращение о согласовании использования официальных символов муниципального округа Проспект Вернадского (далее - обращение), которое должно содержать сведения о:

11.1.1. Наименовании юридического лица (полном наименовании и сокращенном (при наличии) наименовании на русском языке, полном наименовании и (или) сокращенном наименовании на языке народов Российской Федерации и (или) иностранном языке (при их наличии) с переводом на русский язык).

11.1.2. Месте нахождения юридического лица.

11.1.3. Предмете и целях деятельности (видах деятельности) заявителя.

11.1.4. Способах, видах и сроке планируемого использования официальных символов муниципального округа Проспект Вернадского.

11.2. Заверенные в установленном порядке копии учредительных документов юридического лица.

11.3. Заверенную в установленном порядке копию документа, подтверждающего факт постановки заявителя на учет в налоговом органе.

11.4. Образцы планируемого использования изображений официальных символов муниципального округа Проспект Вернадского на каждом объекте или изделии (в натуральную величину или в приемлемом для рассмотрения масштабе, а также в цветном и одноцветном вариантах).

12. Рассмотрение обращения и прилагаемых к нему документов, а также принятие решения о согласовании или об отказе в согласовании использования официальных символов муниципального округа Проспект Вернадского осуществляется аппаратом СД МО в срок не позднее 30 календарных дней со дня их поступления.

13. Использование официальных символов муниципального округа Проспект Вернадского должно отвечать требованиям, указанным в пунктах 2-4 настоящего Положения.

14. Аппарат СД МО имеет право:

14.1. Затребовать у соответствующего заявителя пояснения и дополнительные документы, необходимые для принятия решения, при наличии в представленных заявителем документах неполной информации.

14.2. Обращаться в государственные органы, органы местного самоуправления и организации, к сфере деятельности которых относится деятельность заявителя, с запросом о выдаче письменного подтверждения об одобрении и (или) поддержке заявляемого использования официальных символов муниципального округа Проспект Вернадского.

14.3. Запрашивать в государственных органах, органах местного самоуправления и организациях информацию и документы, необходимые для принятия решения по обращению.

15. По результатам рассмотрения обращения и прилагаемых к нему документов аппарат СД МО принимает решение о согласовании использования юридическим лицом или индивидуальным предпринимателем официальных символов муниципального округа Проспект Вернадского или решение об отказе в согласовании использования юридическим лицом или индивидуальным предпринимателем официальных символов муниципального округа Проспект Вернадского с указанием основания такого отказа, предусмотренного пунктом 18 настоящего Положения.

16. Решение аппарата СД МО о согласовании использования юридическим лицом или индивидуальным предпринимателем официальных символов муниципального округа Проспект Вернадского или решение об отказе в согласовании использования юридическим лицом или индивидуальным предпринимателем официальных символов муниципального округа Проспект Вернадского оформляется на бланке для писем аппарата СД МО с обязательным указанием согласованных способов, видов и срока использования официальных символов муниципального округа Проспект Вернадского.

Решение о согласовании использования юридическим лицом или индивидуальным предпринимателем официальных символов муниципального округа Проспект Вернадского выдается на срок, указанный в обращении, но не более чем на 2 года.

Продление срока действия решения о согласовании использования юридическим лицом или индивидуальным предпринимателем официальных символов муниципального округа Проспект Вернадского осуществляется в порядке, аналогичном порядку, установленному настоящим Положением для согласования использования юридическим лицом или индивидуальным предпринимателем официальных символов муниципального округа Проспект Вернадского.

17. Основания для принятия аппаратом СД МО решения об отказе в согласовании использования юридическим лицом или индивидуальным предпринимателем официальных символов муниципального округа Проспект Вернадского:

17.1. Отсутствие полного комплекта документов либо несоответствие представленных документов требованиям, установленным настоящим Положением.

17.2. Недостоверность сведений, изложенных в обращении и (или) представленных документах.

17.3. Несоответствие обращения и представленных документов требованиям к планируемому использованию юридическими лицами и индивидуальными предпринимателями официальных символов муниципального округа Проспект Вернадского, установленным настоящим Положением и иными правовыми актами о символике.

17.4. Отказ заявителя в представлении документов, необходимых для пояснений в связи с наличием в представленном обращении и (или) иных документах неполной информации.

17.5. Несоответствие планируемого использования официальных символов муниципального округа Проспект Вернадского виду экономической деятельности организации.

17.6. Несоответствие представленных заявителем образцов планируемого использования изображений официальных символов муниципального округа Проспект Вернадского данным, содержащимся в Геральдическом реестре города Москвы.

17.7. Отсутствие одобрения и (или) поддержки заявляемого использования официальных символов муниципального округа Проспект Вернадского государственного органа, органа местного самоуправления или организации, указанных в пункте 14.2 настоящего Положения.

18. В случае ликвидации юридического лица, прекращения его деятельности в результате реорганизации, изменения его наименования, а также прекращения физическим лицом деятельности в качестве индивидуального предпринимателя действие согласования использования юридическим лицом или индивидуальным предпринимателем официальных символов муниципального округа Проспект Вернадского прекращается, а решение о согласовании использования юридическим лицом или индивидуальным предпринимателем официальных символов муниципального округа Проспект Вернадского считается аннулированным с даты внесения таких сведений в единый государственный реестр юридических лиц либо единый государственный реестр индивидуальных предпринимателей.

19. В случае выявления нарушения юридическими лицами или индивидуальными предпринимателями требований к использованию официальных символов муниципального округа Проспект Вернадского аппарат СД МО направляет указанным лицам уведомление о нарушении требований к использованию официальных символов муниципального округа Проспект Вернадского, содержащее указание на необходимость устранения выявленных нарушений и информирования аппарата СД МО об их устранении в течение одного месяца со дня получения юридическим лицом или индивидуальным предпринимателем указанного уведомления.

Неустранение в установленный срок выявленных нарушений требований к использованию официальных символов муниципального округа Проспект Вернадского является основанием для принятия аппаратом СД МО решения о прекращении действия согласования использования юридическим лицом или индивидуальным предпринимателем официальных символов муниципального округа Проспект Вернадского и аннулировании решения о согласовании использования юридическим лицом или индивидуальным предпринимателем официальных символов муниципального округа Проспект Вернадского.

20. Действие согласования использования юридическим лицом или индивидуальным предпринимателем официальных символов муниципального округа Проспект Вернадского прекращается, а решение о согласовании использования юридическим лицом или индивидуальным предпринимателем официальных символов муниципального округа Проспект Вернадского считается аннулированным со дня принятия аппаратом СД МО решения, указанного в пункте 19 настоящего Положения.

Аннулирование решения о согласовании использования юридическим лицом или индивидуальным предпринимателем официальных символов муниципального округа Проспект Вернадского влечет за собой прекращение права использования официальных символов муниципального округа Проспект Вернадского юридическими лицами и индивидуальными предпринимателями.

21. Решение аппарата СД МО о прекращении действия согласования использования официальных символов муниципального округа Проспект Вернадского и аннулировании решения о согласовании использования юридическим лицом или индивидуальным предпринимателем официальных символов муниципального округа Проспект Вернадского оформляется на бланке для писем аппарата СД МО.

22. Решения аппарата СД МО о прекращении действия согласования использования официальных символов муниципального округа Проспект Вернадского и аннулировании решения о согласовании использования юридическим лицом или индивидуальным предпринимателем официальных символов муниципального округа Проспект Вернадского являются обязательными для исполнения юридическими лицами и индивидуальными предпринимателями, в отношении которых они приняты.

23. Информация о принятии аппаратом СД МО решения о прекращении действия согласования использования официальных символов муниципального округа Проспект Вернадского и аннулировании решения о согласовании использования юридическим лицом или индивидуальным предпринимателем официальных символов муниципального округа Проспект Вернадского в срок не позднее 30 календарных дней направляется юридическим лицам или индивидуальным предпринимателям, в отношении которых принято данное решение, а также заинтересованному органу государственной власти и публикуется в информационно-телекоммуникационной сети Интернет на официальном сайте органов местного самоуправления муниципального округа Проспект Вернадского.

24. Юридическое лицо или индивидуальный предприниматель в срок не позднее 30 календарных дней со дня получения указанной в пункте 23 настоящего Положения информации принимает меры к исполнению решения аппарата СД МО и информирует аппарат СД МО о принятых мерах.

25. Использование юридическими лицами и индивидуальными предпринимателями официальных символов муниципального округа Проспект Вернадского с нарушением правил, указанных в настоящем Положении, влечет за собой административную ответственность в соответствии с Законом города Москвы от 21 ноября 2007 г. № 45 «Кодекс города Москвы об административных правонарушениях».

РЕШЕНИЕ

19.01.2023 №6/5

Об утверждении Положения о печатном средстве массовой информации муниципального округа Проспект Вернадского периодическом печатном издании - газета «Муниципальный вестник Проспект Вернадского»

В соответствии с Законом РФ от 27 декабря 1991 года № 2124-I «О средствах массовой информации», Федеральным законом от 06 октября 2003 года № 131-ФЗ «Об общих принципах организации местного самоуправления в Российской Федерации», Законом города Москвы от 06 ноября 2002 года № 56 «Об организации местного самоуправления в городе Москве», Уставом муниципального округа Проспект Вернадского,

Совет депутатов муниципального округа Проспект Вернадского решил:

1. Утвердить Положение о печатном средстве массовой информации муниципального округа Проспект Вернадского периодическом печатном издании - газета «Муниципальный вестник Проспект Вернадского» (приложение 1).

2. Утвердить состав редакционного Совета печатного средства массовой информации муниципального округа Проспект Вернадского периодического печатного издания - газета «Муниципальный вестник Проспект Вернадского» (приложение 2).

3. Опубликовать настоящее решение в бюллетене «Московский муниципальный вестник», сетевом издании «Московский муниципальный вестник» и разместить на официальном сайте органов местного самоуправления муниципального округа Проспект Вернадского.

4. Контроль за исполнением настоящего решения возложить на главу муниципального округа Проспект Вернадского Герасимова В.Е.

Глава муниципального округа
Проспект Вернадского **В.Е. Герасимов**

Приложение 1
к решению Совета депутатов
муниципального округа
Проспект Вернадского
от 19 января 2023 года № 6/5

Положение
о печатном средстве массовой информации муниципального округа Проспект Вернадского
периодическом печатном издании - газета «Муниципальный вестник Проспект Вернадского»

1. Общие положения

1.1. Периодическое печатное издание - газета «Муниципальный вестник Проспект Вернадского» является печатным средством массовой информации муниципального округа Проспект Вернадского, учрежденным и издающимся в соответствии с Законом Российской Федерации от 27.12.1991 № 2124–1 «О средствах массовой информации».

1.2. Учредителем газеты «Муниципальный вестник Проспект Вернадского» является аппарат Совета депутатов муниципального округа Проспект Вернадского.

1.3. Правовую основу деятельности газеты «Муниципальный вестник Проспект Вернадского» составляют:

- Конституция Российской Федерации;
- Закон Российской Федерации от 27.12.1991 № 2124–1 «О средствах массовой информации»;
- Федеральный закон от 06.10.2003 № 131-ФЗ «Об общих принципах организации местного самоуправления в Российской Федерации»;
- Закон города Москвы от 06 ноября 2002 года № 56 «Об организации местного самоуправления в городе Москве»;
- Федеральный закон от 29 декабря 1994 № 77-ФЗ «Об обязательном экземпляре документов»;
- Устав муниципального округа Проспект Вернадского;
- иное законодательство Российской Федерации и города Москвы, правовые акты органов местного самоуправления муниципального округа Проспект Вернадского;
- настоящее Положение.

1.4. Газета «Муниципальный вестник Проспект Вернадского» предназначена для опубликования информации о деятельности органов местного самоуправления муниципального округа Проспект Вернадского, доведения до сведения жителей муниципального округа Проспект Вернадского официальной информации по вопросам местного значения, о социально-экономическом и культурном развитии муниципального округа.

1.5. Материально-техническое обеспечение процесса издания и распространения возлагается на аппарат Совета депутатов муниципального округа Проспект Вернадского и осуществляются за счет средств бюджета муниципального округа Проспект Вернадского.

2. Выходные сведения, оформление, структура

2.1. Выходные сведения газеты «Муниципальный вестник Проспект Вернадского» включают характеристики, предназначенные для информирования населения.

2.2. Каждый выпуск газеты «Муниципальный вестник Проспект Вернадского» должен содержать следующие сведения:

- название печатного издания;
- порядковый номер, число, месяц и год выпуска печатного издания;
- наименование учредителя;
- адрес издателя, контактный телефон;
- тираж;
- распространение на некоммерческой основе – «бесплатно».

2.3. Материалы, составляющие разделы номера газеты «Муниципальный вестник Проспект Вернадского», формируются в хронологическом порядке.

2.4. Газета «Муниципальный вестник Проспект Вернадского» издается на русском языке, в формате А3, 4 полосы, 7 выпусков в год, тираж газеты - 10 000 экземпляров.

3. Редакция газеты «Муниципальный вестник Проспект Вернадского»

3.1. Учредитель распоряжением определяет Редакцию газеты «Муниципальный вестник Проспект Вернадского» (далее – Редакция газеты), осуществляющую производство и выпуск газеты «Муниципальный вестник Проспект Вернадского».

3.2. Редакция газеты осуществляет свою деятельность в соответствии с Договором между Учредителем и Редакцией газеты (Главным редактором).

4. Редакционный Совет газеты «Муниципальный вестник Проспект Вернадского»

4.1. Для утверждения планов издания, формирования проекта сметы расходов на издание газеты «Муниципальный вестник Проспект Вернадского», иных вопросов, связанных с изданием и распространением газеты «Муниципальный вестник Проспект Вернадского», создаётся редакционный Совет газеты «Муниципальный вестник Проспект Вернадского» (далее по тексту – редакционный Совет). Редакционный Совет действует на основании настоящего Положения.

4.2. Редакционный Совет состоит из председателя и двух членов редакционного Совета. В состав редакционного Совета входят депутаты Совета депутатов муниципального округа Проспект Вернадского. Состав редакционного Совета утверждается решением Совета депутатов муниципального округа Проспект Вернадского.

4.3. Заседания редакционного Совета созываются его председателем по мере необходимости.

4.4. Заседание редакционного Совета считается правомочным при участии не менее 2/3 членов Совета.

4.5. Решения редакционного Совета принимаются большинством голосов членов редакционного Совета и оформляются протоколом.

5. Распространение печатного издания

5.1. Газета «Муниципальный вестник Проспект Вернадского» распространяется бесплатно.

5.2. Для обеспечения открытого доступа жителей муниципального округа Проспект Вернадского к печатному средству массовой информации, газета «Муниципальный вестник Проспект Вернадского» размещается в местах, определенных Учредителем.

Приложение 2
к решению Совета депутатов
муниципального округа
Проспект Вернадского
от 19 января 2023 года № 6/5

Состав редакционного Совета
печатного средства массовой информации муниципального округа Проспект Вернадского
периодического печатного издания - газета «Муниципальный вестник Проспект Вернадского»

Председатель редакционного Совета:
Герасимов Владимир Евгеньевич - глава муниципального округа Проспект Вернадского

Члены редакционного Совета:
Красина - Земляная Марина Викторовна - депутат Совета депутатов муниципального округа Проспект Вернадского
Соловей Михаил Юрьевич - депутат Совета депутатов муниципального округа Проспект Вернадского
Темирова Виктория Вадимовна - депутат Совета депутатов муниципального округа Проспект Вернадского

РЕШЕНИЕ

19.01.2023 №6/6

О проекте схемы размещения
постаматов, подключаемых
к сети «Московский постамат»,
на территории муниципального округа
Проспект Вернадского города Москвы

На основании пункта 3 части 5 статьи 1 Закона города Москвы от 11 июля 2012 года № 39 «О наделении органов местного самоуправления муниципальных округов в городе Москве отдельными полномочиями города Москвы», пунктов 20, 22 приложения 1 к постановлению Правительства Москвы от 3 февраля 2011 года № 26-ПП «О размещении нестационарных торговых объектов, расположенных в городе Москве на земельных участках, в зданиях, строениях и сооружениях, находящихся в государственной собственности», пункта 2.1 приложения к постановлению Правительства Москвы от 10 июня 2022 года № 1058-ПП «О реализации в городе Москве проекта «Московский постамат» и внесении изменений в постановление Правительства Москвы от 3 февраля 2011 г. № 26-ПП», рассмотрев обращение префектуры Западного административного округа города Москвы от 11 января 2023 года №ПЗ-60/23,

Совет депутатов муниципального округа Проспект Вернадского решил:

1. Отказать в согласовании проекта схемы размещения постаматов, подключаемых к сети «Московский постамат», на территории муниципального округа Проспект Вернадского города Москвы на основании абзаца второго пункта 22 Порядка разработки, утверждения и изменения схемы размещения нестационарных торговых объектов и их размещения, утвержденного постановлением Правительства Москвы от 3 февраля 2011 г. № 26-ПП.

2. Направить настоящее решение в Департамент территориальных органов исполнительной власти города Москвы и префектуру Западного административного округа города Москвы не позднее трех ка-

лендарных дней со дня его принятия.

3. Опубликовать настоящее решение в бюллетене «Московский муниципальный вестник», сетевом издании «Московский муниципальный вестник» и разместить на официальном сайте органов местного самоуправления муниципального округа Проспект Вернадского.

4. Контроль за исполнением настоящего решения возложить на главу муниципального округа Проспект Вернадского Герасимова В.Е.

Глава муниципального округа
Проспект Вернадского **В.Е. Герасимов**

РЕШЕНИЕ

19.01.2023 №6/7

О создании комиссии Совета депутатов муниципального округа Проспект Вернадского

В соответствии с Законом города Москвы от 6 ноября 2002 года № 56 «Об организации местного самоуправления в городе Москве», Уставом муниципального округа Проспект Вернадского, Регламентом Совета депутатов муниципального округа Проспект Вернадского,

Совет депутатов муниципального округа Проспект Вернадского решил:

1. Утвердить персональный состав комиссии Совета депутатов муниципального округа Проспект Вернадского по жилищно-коммунальному хозяйству и благоустройству (приложение 1).

2. Утвердить Положение комиссии Совета депутатов муниципального округа Проспект Вернадского по жилищно-коммунальному хозяйству и благоустройству (приложение 2).

3.Опубликовать настоящее решение в бюллетене «Московский муниципальный вестник», сетевом издании «Московский муниципальный вестник» и разместить на официальном сайте органов местного самоуправления муниципального округа Проспект Вернадского.

4. Контроль за исполнением настоящего решения возложить на главу муниципального округа Проспект Вернадского Герасимова В.Е.

Глава муниципального округа
Проспект Вернадского **В.Е. Герасимов**

Приложение 1
к решению Совета депутатов
муниципального округа
Проспект Вернадского
от 19 января 2023 года № 6/7

Состав комиссии Совета депутатов
муниципального округа Проспект Вернадского
по жилищно-коммунальному хозяйству и благоустройству

Председатель:
Соловей Михаил Юрьевич - депутат Совета депутатов муниципального округа Проспект Вернадского

Члены Комиссии:
Жидков Владимир Владимирович - депутат Совета депутатов муниципального округа Проспект Вернадского
Жилин Владимир Александрович - депутат Совета депутатов муниципального округа Проспект Вернадского
Красина - Земляная Марина Викторовна - депутат Совета депутатов муниципального округа Проспект Вернадского

Приложение 2
к решению Совета депутатов
муниципального округа
Проспект Вернадского
от 19 января 2023 года № 6/7

П О Л О Ж Е Н И Е
о Комиссии Совета депутатов муниципального округа
Проспект Вернадского по жилищно-коммунальному
хозяйству и благоустройству

1. Общие положения

1.1. Комиссия по жилищно-коммунальному хозяйству и благоустройству (далее – Комиссия) является постоянно действующим рабочим органом Совета депутатов муниципального округа Проспект Вернадского (далее – Совет депутатов) и образуется на срок полномочий депутатов Совета депутатов очередного созыва.

1.2. Комиссия действует на основе федерального законодательства, законодательства города Москвы, Регламента Совета депутатов, настоящего Положения и руководствуется решениями (протокольными решениями) Совета депутатов.

1.3. Комиссия формируется в целях обеспечения исполнения функций Совета депутатов в осуществлении отдельных полномочий города Москвы.

1.4. В рамках целей, определенных настоящим Положением, Комиссия обладает организационной и функциональной независимостью и осуществляет свою деятельность самостоятельно. Комиссия подотчетна Совету депутатов.

1.5. Деятельность Комиссии основывается на принципах законности, объективности, эффективности, независимости и гласности.

2. Формирование и состав Комиссии

2.1. Формирование Комиссии, утверждение ее персонального состава, внесение изменений в него, а также упразднение Комиссии осуществляется решениями Совета депутатов на основании поданных депутатами письменных заявлений.

2.2. Члены Комиссии избираются Советом депутатов из состава Совета депутатов, с учетом представителей от каждого избирательного округа, большинством голосов от установленного числа депутатов Совета депутатов. Общее число членов Комиссии устанавливается решением Совета депутатов и не может быть менее четырех человек.

2.3. Председатель Комиссии, избирается большинством голосов от установленного числа членов Комиссии и утверждается решением Совета депутатов.

3. Основные задачи и предметы ведения Комиссии

3.1. Комиссия осуществляет разработку проектов нормативно-правовых актов, обращений, а также заключений на внесенные в Совет депутатов проекты и иные материалы в соответствии с предметами своего ведения, организует исполнение решений Совета депутатов и осуществляет контроль за их исполнением (на основании решения Совета депутатов).

3.2. Предметами ведения Комиссии являются:

3.2.1. участие в подготовке проектов решений Совета депутатов о ежегодном заслушивании информации руководителя ГБУ «Жилищник района Проспект Вернадского» о работе учреждения;

3.2.2. подготовка проектов решений Совета депутатов о согласовании внесенного главой управы района адресного перечня дворовых территорий для проведения работ по благоустройству дворовых территорий (далее – адресный перечень дворовых территорий);

3.2.3. подготовка проектов решений Совета депутатов о согласовании плана благоустройства парков и скверов, находящихся в ведении отраслевого органа исполнительной власти города Москвы, осуществляющего функции по разработке и реализации государственной политики в сферах жилищно-коммунального хозяйства и благоустройства, или в ведении префектуры Западного административного округа города Москвы (далее – план благоустройства парков и скверов);

3.2.4. подготовка проектов решений Совета депутатов о согласовании внесенного главой управы района адресного перечня объектов компенсационного озеленения на территории жилой застройки;

3.2.5. подготовка проектов решений Совета депутатов о согласовании внесенного главой управы района адресного перечня многоквартирных домов, подлежащих капитальному ремонту полностью за счет средств бюджета города Москвы (далее – адресный перечень многоквартирных домов);

3.2.6. рассмотрение представленных в установленном порядке в уполномоченный орган исполнительной власти города Москвы документов для перевода жилого помещения в нежилое, подготовка проектов решений Совета депутатов о согласовании проекта решения уполномоченного органа исполнительной власти города Москвы о переводе жилого помещения в нежилое в многоквартирном жилом доме;

3.2.7. подготовка проектов решений Совета депутатов о согласовании установки ограждающих устройств на придомовых территориях многоквартирных домов.

3.2.8. подготовка проектов решений Совета депутатов о согласовании адресных перечней многоквартирных домов, подлежащих включению в краткосрочный план реализации региональной программы капитального ремонта общего имущества в многоквартирных домах на территории города Москвы (далее - краткосрочный план), в части распределения по годам сроков проведения капитального ремонта общего имущества в многоквартирных домах, расположенных на территории внутригородского муниципального образования в городе Москве, в пределах сроков реализации краткосрочного плана.

4. Функции Комиссии

4.1. В соответствии с предметами ведения Комиссия осуществляет:

4.1.1. подготовку материалов к заседанию Совета депутатов по вопросам своего ведения;

4.1.2. разработку проектов решений по собственной инициативе или по поручению Совета депута-

тов, обращений Совета депутатов, внесение подготовленных Комиссией материалов на заседания Совета депутатов, в органы государственной власти города Москвы;

4.1.3. предварительное, при необходимости, обсуждение внесенных на Совет депутатов проектов, подготовку заключений по ним, рассмотрение и внесение поправок к принятым проектам документов;

4.1.4. организацию обсуждения на заседаниях Комиссии рассматриваемых вопросов;

4.1.5. взаимодействие с другими рабочими органами Совета депутатов, администрации, территориальными органами исполнительной государственной власти, правительства Москвы, Московской Городской Думы, Государственной Думы Федерального Собрания РФ, органами местного самоуправления в городе Москве в пределах компетенции Комиссии;

4.1.6. взаимодействие с ГБУ «Жилищник района Проспект Вернадского» в осуществлении отдельных полномочий города Москвы;

4.1.7. подготовку предложений по осуществлению Советом депутатов предусмотренных Уставом муниципального округа контрольных функций;

4.1.8. сбор и анализ информации по вопросам, находящимся в ведении Комиссии.

5. Права Комиссии

В целях реализации своих функций Комиссия вправе:

5.1. обращаться в государственные органы города Москвы, отраслевые органы исполнительной государственной власти, органы местного самоуправления, к юридическим и физическим лицам по вопросам своей компетенции. Запрашивать и получать в установленном порядке документы и материалы, необходимые для работы Комиссии в соответствии с ее компетенцией;

5.2. заслушивать на своих заседаниях доклады и сообщения должностных лиц органов местного самоуправления, приглашать руководителей, иных должностных лиц территориального органа исполнительной власти, иных отраслевых органов. Приглашенные предварительно, но не позднее, чем за три дня, уведомляются о предстоящем заседании Комиссии;

5.3. проводить, при необходимости, совместные заседания с другими комиссиями Совета депутатов, организовывать общественные слушания по вопросам своего ведения;

5.4. устанавливать в целях достижениях задач Комиссии деловые контакты с государственными, негосударственными, юридическими и физическими лицами;

5.5. привлекать к своей работе эксперта. Эксперт Комиссии назначается решением Совета депутатов по представлению Комиссии.

Экспертами Комиссии могут быть любые лица, являющиеся гражданами Российской Федерации, обладающими необходимыми знаниями для решения поставленных перед Комиссией задач, и с которыми заключены соответствующие соглашения, а также юридические лица зарегистрированные на территории Российской Федерации.

Эксперт Комиссии обладает всеми процедурными правами члена Комиссии, кроме права голоса при голосовании и права быть избранным на какую-либо должность в Комиссии.

Количественный состав экспертов Комиссии не может превышать количественный состав членов Комиссии.

6. Права и обязанности членов Комиссии

6.1. Члены Комиссии имеют право:

6.1.1. вносить вопросы и предложения для рассмотрения Комиссией, участвовать в подготовке, обсуждении и принятии по ним решений, а также в организации их реализации и контроле за их выполнением;

6.1.2. вносить предложения о заслушивании на заседании Комиссии доклада или информации о деятельности любого органа либо должностного лица в пределах компетенции Комиссии;

6.1.3. по решению Комиссии представлять ее интересы в структурных подразделениях Совета депутатов;

6.1.4. представлять Совету депутатов свое особое мнение в случае несогласия с принятым Комис-

сией решением;

6.1.5. сложить свои полномочия члена Комиссии на основании личного заявления на имя главы муниципального округа;

6.2. Члены Комиссии обязаны:

6.2.1. регистрировать свое присутствие на каждом заседании Комиссии и участвовать в работе Комиссии, не допускать пропусков ее заседаний без уважительной причины. Член Комиссии, пропустивший без уважительной причины три заседания подряд или треть заседаний в течение квартала, считается выбывшим из состава Комиссии. Комиссия вносит на заседание Совета депутатов соответствующий проект решения;

6.2.2. выполнять поручения Комиссии и ее Председателя. По решению Комиссии информировать ее о своей деятельности в составе Комиссии;

6.2.3. содействовать реализации решений Комиссии.

7. Председатель Комиссии

7.1. Председатель Комиссии избирается Советом депутатов из числа депутатов Совета депутатов по представлению группы депутатов не менее трех человек.

7.2. Председатель Комиссии:

7.2.1. организует работу Комиссии, в том числе формирует повестку дня заседания Комиссии и список приглашенных для участия в ее заседании;

7.2.2. представляет Комиссию на заседаниях Совета депутатов и иных органах местного самоуправления и органах государственной власти без каких-либо дополнительных документальных подтверждений своих полномочий;

7.2.3. ведет заседания Комиссии;

7.2.4. координирует работу Комиссии с деятельностью других рабочих органов Совета депутатов, в том числе при совместном рассмотрении вопросов;

7.2.5. обеспечивает информирование членов Комиссии, других депутатов о проведении заседаний Комиссии;

7.2.6. дает в пределах своих полномочий поручения членам Комиссии с учетом их пожеланий и компетенции;

7.2.7. обладает правом подписи обращений от имени Комиссии по вопросам, по которым в установленном порядке было выработано и зафиксировано согласованное мнение Комиссии.

8. Регламент заседаний Комиссии

8.1. Заседания Комиссии проводятся открыто. По решению Комиссии могут проводиться закрытые заседания. Депутаты Совета депутатов, глава муниципального округа, глава управы района или уполномоченные представители, директор ГБУ «Жилищник района Проспект Вернадского» или уполномоченный представитель, депутат Московской городской Думы и депутат Государственной Думы Федерального Собрания РФ, избранные от данной территории, вправе присутствовать на любых заседаниях Комиссии и обладают правом совещательного голоса.

8.2. Заседание Комиссии ведет ее Председатель. В отсутствие Председателя заседание Комиссии ведет один из членов Комиссии по поручению Председателя либо, если такое поручение не может быть дано по объективным причинам, по согласованному решению членов Комиссии.

8.3. Заседания Комиссии проводятся в соответствии с графиком, установленным решением Комиссии или на основании протокольного решения Совета депутатов, при этом Совет депутатов должен определить повестку дня данного внеочередного заседания Комиссии.

8.4. Комиссия правомочна принимать решения голосованием на заседании, если на нем присутствует более половины членов Комиссии.

Число присутствующих на заседании членов Комиссии определяется по результатам регистрации, которая начинается перед каждым заседанием и проводится секретарем Комиссии до его окончания с

указанием времени регистрации.

Решение считается принятым, если за него проголосовало большинство членов Комиссии от числа присутствующих на ее заседании. В случае равенства голосов, поданных «за» и «против», голос Председателя Комиссии является определяющим.

8.5. В случае невозможности присутствия на заседании Комиссии член или эксперт Комиссии может до начала ее заседания в письме на имя Председателя высказать свое мнение по вопросу, вынесенному на обсуждение Комиссии. Изложенное мнение оглашается председательствующим на заседании.

8.6. Комиссией оформляются протокол заседания и решения, принятые голосованием на заседаниях Комиссии (выписка из протокола заседания, заключение, обращение, запрос, отчет).

8.7. Член Комиссии, на которого возложен контроль за выполнением принятого решения, в установленные сроки информирует Комиссию о ходе выполнения решения и, в случае необходимости, вносит на утверждение Комиссии свои предложения о мерах для обеспечения его своевременного выполнения.

8.8. На заседаниях Комиссии ведется протокол. Протокол оформляется в течение трех дней после проведения заседания, подписывается председательствующим на заседании Комиссии. Оригиналы протоколов хранятся в администрации муниципального округа.

Копии протоколов направляются всем членам и экспертам Комиссии, а также всем участникам заседания Комиссии, которые были приглашены на ее заседание Председателем Комиссии по их требованию.

РЕШЕНИЕ

19.01.2023 №6/9

О внесении изменений в решение Совета депутатов муниципального округа Проспект Вернадского от 15.12.2022 года № 5/1

В соответствии с Бюджетным кодексом Российской Федерации, Федеральным законом от 6 октября 2003 года № 131-ФЗ «Об общих принципах организации местного самоуправления в Российской Федерации», законами города Москвы от 6 ноября 2002 года № 56 «Об организации местного самоуправления в городе Москве», от 10 сентября 2008 года № 39 «О бюджетном устройстве и бюджетном процессе в городе Москве», от 02 ноября 2022 года № 30 «О бюджете города Москвы на 2023 год и плановый период 2024 и 2025 годов», Уставом муниципального округа Проспект Вернадского, Положением о бюджетном процессе в муниципальном округе Проспект Вернадского в городе Москве, утвержденным решением Совета депутатов муниципального округа Проспект Вернадского от 13 ноября 2019 года № 31/2,

Совет депутатов муниципального округа Проспект Вернадского решил:

1. Внести изменения в решение Совета депутатов муниципального округа Проспект Вернадского от 15.12.2022 года №5/1 «О бюджете муниципального округа Проспект Вернадского на 2023 год и плановый период 2024 и 2025 годов»:

- в подпункте 1.1.2 изменить сумму общего объема расходов **22 214,8** тыс. рублей на **23 242,4** тыс. рублей;

- в подпункте 1.1.3 изменить сумму дефицита **0,0** тыс. рублей на **1 027,6** тыс. рублей;

- приложения 1,3,5 к решению изложить в редакции согласно приложениям 1,2,3 к настоящему решению.

2. Опубликовать настоящее решение в бюллетене «Московский муниципальный вестник», сетевом издании «Московский муниципальный вестник» и разместить на официальном сайте органов местного самоуправления муниципального округа Проспект Вернадского.

3. Настоящее решение вступает в силу со дня его принятия.

4. Контроль за исполнением настоящего решения возложить на главу муниципального округа Проспект Вернадского Герасимова В.Е.

Глава муниципального округа
Проспект Вернадского **В.Е. Герасимов**

Полный текст настоящего решения, включая приложения к нему, опубликован в официальном сетевом издании «Московский муниципальный вестник» (amom-mmv.ru) 6 февраля 2023 года.

МУНИЦИПАЛЬНЫЙ ОКРУГ СОЛНЦЕВО В ГОРОДЕ МОСКВЕ

СОВЕТ ДЕПУТАТОВ

РЕШЕНИЕ

20 января 2023 года № 6/1

Об отчёте главы муниципального округа Солнцево о результатах своей деятельности, деятельности аппарата Совета депутатов в 2022 году

В соответствии частью 3 статьи 10 Устава муниципального округа Солнцево в городе Москве

Совет депутатов муниципального округа Солнцево принял решение:

1. Принять к сведению отчёт главы муниципального округа Солнцево о результатах своей деятельности и деятельности аппарата Совета депутатов в 2022 году.
2. Деятельность главы муниципального округа и аппарата Совета депутатов в 2022 году признать удовлетворительной.
3. Разместить отчёт главы муниципального округа на официальном сайте органов местного самоуправления муниципального округа Солнцево www.munsolncevo.ru
4. Опубликовать настоящее решение в соответствии с Уставом муниципального округа Солнцево.

Глава муниципального округа Солнцево **В.С. Верхович**

РЕШЕНИЕ

20 января 2023 года № 6/2

Об информации директора ГБУ города Москвы «Жилищник района Солнцево» о работе учреждения в 2022 году

В соответствии с пунктом 3 части 1 статьи 1 Закона города Москвы от 11 июля 2012 года № 39 «О наделении органов местного самоуправления муниципальных округов в города Москве отдельными полномочиями города Москвы», постановлением Правительства Москвы от 10 сентября 2012 года № 474-ПП «О порядке ежегодного заслушивания Советом депутатов муниципального округа отчета главы управы района и информации руководителей городских организаций», заслушав информацию директора ГБУ города Москвы «Жилищник района Солнцево» о работе учреждения в 2021 году

Совет депутатов муниципального округа Солнцево принял решение:

1.Принять к сведению информацию директора ГБУ города Москвы «Жилищник района Солнцево» Соколова А.В. о работе учреждения в 2022 году.

2.Направить настоящее решение в Департамент территориальных органов исполнительной власти города Москвы, управу района Солнцево, в течение 3 дней со дня его принятия.

3. Опубликовать настоящее решение в соответствии с Уставом муниципального округа Солнцево.

4. Контроль за выполнением настоящего решения возложить на главу муниципального округа Солнцево Верховича В. С.

Глава муниципального
округа Солнцево **В.С. Верхович**

РЕШЕНИЕ

20 января 2023года № 6/5

О согласовании проекта изменения схемы размещения нестационарных торговых объектов в части включения объектов вида «Постамат»

В соответствии с пунктом 1 части 5 статьи 1 Закона города Москвы от 11 июля 2012 года № 39 «О наделении органов местного самоуправления муниципальных округов в городе Москве отдельными полномочиями города Москвы», постановлением Правительства Москвы от 3 февраля 2011 года № 26-ПП «О размещении нестационарных торговых объектов, расположенных в городе Москве на земельных участках, в зданиях, строениях и сооружениях, находящихся в государственной собственности» на основании обращения префектуры Западного административного округа города Москвы от 911 января 2023 года №ПЗ-57/23

Совет депутатов муниципального округа Солнцево принял решение:

1. Согласовать проект изменения схемы размещения нестационарных торговых объектов в части включения в схему нестационарных торговых объектов вида «Постамат» по адресам:

1) **Солнцевский пр-т вл.34** (2-й мкр.Солнцево, Солнцевский проспект (от центра);
2) **Солнцевский проспект, вл.11** (остановка «Музыкальная школа», Солнцевский проспект (в центр);
3) **Родниковая ул., вл.2** (остановка «Платформа Новопеределкино», Родниковая ул. (от центра);
4) **ул.Попутная, вл.1** (остановка «Станция Солнечная», Попутная улица (от центра);
5) **ул.Богданова, вл.2** (остановка «улица 50 лет Октября, (в центр);
6) **50 лет Октября ул., вл.9** (Школа, улица 50 лет Октября (в центр).

2. Направить настоящее решение в Департамент территориальных органов исполнительной власти города Москвы, префектуру Западного административного округа города Москвы, управу района Солнцево города Москвы, в течение 3 дней со дня его принятия.

3. Опубликовать настоящее решение в соответствии с Уставом муниципального округа Солнцево.

4. Контроль за выполнением настоящего решения возложить на главу муниципального округа Солнцево Верховича В.С.

Глава муниципального
округа Солнцево **В.С. Верхович**

РЕШЕНИЕ

20 января 2023 года № 6/6

О проведении дополнительных мероприятий по социально-экономическому развитию района Солнцево города Москвы в 2023 году

В соответствии с частью 6 статьи 1 Закона города Москвы от 11 июля 2012 года № 39«О наделении органов местного самоуправления муниципальных округов в городе Москве отдельными полномочиями города Москвы», постановлением Правительства Москвы от 13 сентября 2012 года № 484-ПП «О дополнительных мероприятиях по социально-экономическому развитию районов города Москвы» и, принимая во внимание согласование главы управы района Солнцево города Москвы,

Совет депутатов муниципального округа Солнцево принял решение:

1. Провести дополнительные мероприятия по социально-экономическому развитию района Солнцево города Москвы в 2023 году (приложение).
2. Главе управы района Солнцево обеспечить реализацию мероприятия по социально-экономическому развитию, указанному в п.1. настоящего решения
3. Направить настоящее решение в Департамент территориальных органов исполнительной власти города Москвы, префектуру Западного административного округа города Москвы, управу района Солнцево города Москвы, в течение 3 дней со дня его принятия.
4. Опубликовать настоящее решение в соответствии с Уставом муниципального округа Солнцево.
5. Контроль за выполнением настоящего решения возложить на главу муниципального округа Солнцево Верховича В.С.

Глава муниципального округа Солнцево **В.С. Верхович**

Приложение к решению Совета депутатов муниципального округа Солнцево от 20 января 2023 года № 6/6

Дополнительные мероприятия по социально-экономическому развитию района Солнцево города Москвы в 2023 году

№ п/п	Адрес	Вид работ	Объем работ	Ед. измерения	Стоимость работ (руб.)
1	2	3	4	5	6
1	**Капитальный ремонт многоквартирных домов, капитальный ремонт нежилых помещений, в том числе переданных органам местного самоуправления для реализации отдельных полномочий города Москвы, спортивных площадок и иных объектов благоустройства, предназначенных для организации физкультурно-оздоровительной и спортивной работы с населением по месту жительства, за исключением капитального ремонта нежилых помещений, в которых размещаются аппараты управ районов города Москвы**				
1.1	Капитальный ремонт многоквартирных домов				
1.2	ул. Домостроительная, д.3	Ремонт кровли	2707,0	м2	2 900 010,27

1.3	ул. Авиаторов, д.6, корп.1	Ремонт кровли	958,0	м2.	1 213 343,98
	Итого по мероприятию				**4 113 354,25**
2	**Оказание социально - бытовых услуг льготным категориям граждан, проживающих на территории административного округа города Москвы, а также оказание адресной материальной помощи**				
2.1	Товары длительного пользования, продуктовые наборы				500 000,00
2.2	Адресная материальная (денежная) помощь				500 000,00
2.3	Текстиль				500 000,00
	Итого по мероприятию				**1 500 000,00**
3	**Реализация дополнительных мероприятий в сфере досуговой, социально-воспитательной, физкультурно-оздоровительной и спортивной работы с населением по месту жительства, а также приобретение и содержание имущества для указанной работы, в том числе для реализации органами местного самоуправления муниципальных округов отдельных полномочий города Москвы**				
3.1	Дополнительные мероприятия в сфере досуговой, социально-восстановительной, физкультурно-оздоровительной и спортивной работы с населением по месту жительства				2 000 000,00
3.2	Приобретение подарков, билетов				1 500 000,00
	Итого по мероприятию				**3 500 000,00**
4	**Установка и ремонт общедомового оборудования, позволяющего обеспечить беспрепятственный доступ инвалидов и других лиц с ограничениями жизнедеятельности, включая подъемные платформы**				
4.1	Реконструкция подъемной платформы для инвалидов по адресу: ул. Богданова, д.2, кроп.1, подъезд 3				1 226 845,75
	Итого				**10 340 200,00**

МУНИЦИПАЛЬНЫЙ ОКРУГ ФИЛИ-ДАВЫДКОВО В ГОРОДЕ МОСКВЕ

СОВЕТ ДЕПУТАТОВ

РЕШЕНИЕ

24 января 2023 года № 1/1-СД

О заслушивании информации руководителя Многофункционального центра предоставления государственных услуг района Фили-Давыдково о работе учреждения в 2022 году

В соответствии с пунктом 4 части 1 статьи 1 Закона города Москвы от 11 июля 2012 г. № 39 «О наделении органов местного самоуправления муниципальных округов в городе Москве отдельными полномочиями города Москвы» заслушав и обсудив информацию руководителя Многофункционального центра предоставления государственных услуг, обслуживающего население района Фили-Давыдково Семенова И.В.

Совет депутатов решил:

1. Принять к сведению информацию Семенова И.В. о работе учреждения в 2022 году.
2. Отметить, что содержание информации руководителя Многофункционального центра предоставления государственных услуг района Фили-Давыдково Семенова И.В. соответствует требованиям постановления Правительства Москвы от 10 сентября 2012 года № 474-ПП «О порядке ежегодного заслушивания Советом депутатов муниципального округа отчета главы управы района и руководителей городских организаций».
3. Опубликовать настоящее решение в бюллетене «Московский муниципальный вестник» и разместить на официальном сайте аппарата Совета депутатов муниципального округа Фили-Давыдково www.аппарат-сд-мо-фили-давыдково.рф.
4. Направить копии настоящего решения в МФЦ района Фили-Давыдково, в управу района Фили-Давыдково города Москвы, префектуру Западного административного округа города Москвы, Департамент территориальных органов исполнительной власти города Москвы и Дорогомиловскую межрайонную прокуратуру ЗАО города Москвы.
5. Настоящее решение вступает в силу со дня его принятия.
6. Контроль за выполнением настоящего решения возложить на главу муниципального округа Фили-Давыдково Адама В.И.

Глава муниципального округа Фили-Давыдково **В.И. Адам**

РЕШЕНИЕ

24 января 2023 года № 1/2-СД

О заслушивании информации директора ГБУ города Москвы Территориальный центр социального обслуживания «Фили-Давыдково» о работе по обслуживанию населения в 2022 году

В соответствии с пунктом 6 части 1 статьи 1 Закона города Москвы от 11 июля 2012 г. № 39 «О наделении органов местного самоуправления муниципальных округов в городе Москве отдельными полномочиями города Москвы»

Совет депутатов решил:

1. Принять к сведению информацию директора ГБУ города Москвы Территориальный центр социального обслуживания «Фили-Давыдково» Карповой Л.И. об основных направлениях деятельности центра за 2022 год.
2. Отметить, что содержание доклада соответствует требованиям постановления Правительства Москвы от 10 сентября 2012 года № 474-ПП «О порядке ежегодного заслушивания Советом депутатов муниципального округа отчета главы управы района и информации руководителей городских организаций».
3. Опубликовать настоящее решение в бюллетене «Московский муниципальный вестник» и разместить на официальном сайте аппарата Совета депутатов муниципального округа Фили-Давыдково www.аппарат-сд-мо-фили-давыдково.рф.
4. Направить копии настоящего решения в Окружное управление социальной защиты населения ЗАО города Москвы, Департамент территориальных органов исполнительной власти города Москвы, префектуру Западного административного округа города Москвы и Дорогомиловскую межрайонную прокуратуру ЗАО города Москвы.
5. Настоящее решение вступает в силу со дня его принятия.
6. Контроль за выполнением настоящего решения возложить на главу муниципального округа Фили-Давыдково Адама В.И.

Глава муниципального округа Фили-Давыдково **В.И. Адам**

РЕШЕНИЕ

24 января 2023 года № 1/3-СД

О направлении средств стимулирования управы района Фили-Давыдково города Москвы на разработку проектно-сметной документации по организации дорожного движения

В соответствии с постановлением Правительства Москвы от 26 декабря 2012 года № 849-ПП «О стимулировании управ районов города Москвы», рассмотрев обращение управы района Фили-Давыдково города Москвы от 23 января 2023 года № ИСХ-55/3,

Совет депутатов решил:

1. Отказать в согласовании направление средств стимулирования управы района Фили-Давыдково города Москвы на разработку проектно-сметной документации по организации дорожного движения, предусматривающего мероприятия по организации наземного пешеходного перехода в адресном ориентире: ул. Минская, д. 5, в связи с низкой интенсивностью движения автомобилей на данном участке проезда.

2. Опубликовать настоящее решение в бюллетене «Московский муниципальный вестник».

3. Направить настоящее решение в управу района Фили-Давыдково города Москвы и Департамент территориальных органов исполнительной власти города Москвы в течение трех дней со дня его принятия.

Глава муниципального
округа Фили-Давыдково **В.И. Адам**

РЕШЕНИЕ

24 января 2023 года № 1/6-СД

О согласовании проекта изменения схемы размещения нестационарных торговых объектов на территории района Фили-Давыдково

В соответствии с пунктом 1 части 5 статьи 1 Закона города Москвы от 11 июля 2012 года № 39 «О наделении органов местного самоуправления муниципальных округов в городе Москве отдельными полномочиями города Москвы», постановлением Правительства Москвы от 3 февраля 2011 года № 26-ПП «О размещении нестационарных торговых объектов, расположенных в городе Москве на земельных участках, в зданиях, строениях и сооружениях, находящихся в государственной собственности» (в редакции постановления Правительства Москвы от 09.06.2015 № 343-ПП «О мерах по совершенствованию порядка размещения нестационарных торговых объектов в городе Москве, внесении изменений в правовые акты города Москвы и признании утратившими силу правовых актов (отдельных положений правовых актов) города Москвы») и обращением заместителя префекта Западного административного округа города Москвы Д.А. Гащенкова от 11.01.2023г. № ПЗ-55/23

Совет депутатов решил:

1. Принять к сведению сообщение главы муниципального округа Фили-Давыдково Адама В.И. о проекте изменения схемы размещения нестационарных торговых объектов на территории района Фили-Давыдково в части включения в схему объектов, согласно приложению к настоящему решению.

2. Согласовать проект изменения схемы размещения нестационарных торговых объектов на территории района Фили-Давыдково в части включения в схему объектов, указанных в пункте 1 настоящего решения.

3. Опубликовать настоящее решение в бюллетене «Московский муниципальный вестник» и разместить на официальном сайте аппарата Совета депутатов муниципального округа Фили-Давыдково www.аппарат-сд-мо-фили-давыдково.рф.

4. Направить копии настоящего решения в Департамент средств массовой информации и рекламы города Москвы, префектуру Западного административного округа города Москвы, управу района Фили-Давыдково города Москвы, Дорогомиловскую межрайонную прокуратуру ЗАО города Москвы и Департамент территориальных органов исполнительной власти города Москвы.

5. Настоящее решение вступает в силу со дня его принятия.

6. Контроль за выполнением настоящего решения возложить на главу муниципального округа Фили-Давыдково Адама В.И.

Глава муниципального округа
Фили-Давыдково **В.И. Адам**

Приложение
к решению Совета депутатов
муниципального округа
Фили-Давыдково
от 24 января 2023 года № 1/6-СД

Проект изменения схемы размещения нестационарных торговых объектов на территории района Фили-Давыдково в части включения в схему объектов:

№	Адрес	Вид объекта	Название остановки	Площадь объекта, кв.м.	Примечание
1	Аминьевское шоссе, вл. 12 (остановка «Аминьевское ш., 14», Аминьевское шоссе (от центра))	Постамат	«Аминьевское ш., 14», Аминьевское шоссе (от центра) (2119)	2	Предложить перенос объекта на остановку «Музыкальная школа»
2	ул. Давыдковская, вл.6 (напротив) (остановка «Давыдковская ул., 10», Давыдковская улица (в центр))	Постамат	«Давыдковская ул., 10», Давыдковская улица (в центр) (5640)	1	
3	Артамонова ул., вл. 12, корп. 1 («Детская п-ка», улица Артамонова (от центра))	Постамат	«Детская п-ка», улица Артамонова (от центра) (2124)	2	
4	Артамонова ул., вл. 2 («Интернат», улица Артамонова (от центра))	Постамат	«Интернат», улица Артамонова (от центра) (2122)	1	
5	3) Кастанаевская ул., вл. 66 (остановка «Кастанаевская ул., 57», Кастанаевская улица (в центр))	Постамат	«Кастанаевская ул., 57», Кастанаевская улица (в центр) (2560)	1	
6	ул. Малая Филевская, вл. 6, корп. 2 (остановка «М. Филёвская ул., 6», Малая Филёвская улица (в центр))	Постамат	«М. Филёвская ул., 6», Малая Филёвская улица (в центр) (5057)	1	Согласовать при условии замены остановочного павильона
7	ул. Кастанаевская, вл. 29, корп. 1 («Мазилово», Кастанаевская улица (в центр))	Постамат	«Мазилово», Кастанаевская улица (в центр) (5841)	2	
8	ул. Кастанаевская, д. 38 («Мазилово», Кастанаевская улица (от центра))	Постамат	«Мазилово», Кастанаевская улица (от центра) (5061)	2	
9	ул. Малая Филевская, вл. 22 (остановка «Метро «Пионерская», Малая Филёвская улица (от центра))	Постамат	«Метро «Пионерская», Малая Филёвская улица (от центра) (1995)	2	
10	Большая Филевская ул., вл. 53, корп. 1 (остановка «Пинский пр.», Пинский проезд (в центр))	Постамат	«Пинский пр.», Пинский проезд (в центр) (8718)	2	Предложить перенос на ул. Минская, д. 13, корп. 2
11	Пинский проезд, вл. 4 (остановка «Пинский пр.», Пинский проезд (от центра))	Постамат	«Пинский пр.», Пинский проезд (от центра) (1987)	1	
12	Минская ул., вл. 7 («Пл. Ромена Роллана», Минская улица (в центр))	Постамат	«Пл. Ромена Роллана», Минская улица (в центр) (2235)	2	

РЕШЕНИЕ

24 января 2023 года № 1/7-СД

О согласовании проекта адресного перечня многоквартирных домов, подлежащих включению в краткосрочный план реализации в 2024, 2025 и 2026 годах региональной программы капитального ремонта общего имущества в многоквартирных домах на территории города Москвы, расположенных на территории муниципального округа Фили-Давыдково

В соответствии с пунктом 1 статьи 1 Закона города Москвы от 16 декабря 2015 года № 72 «О наделении органов местного самоуправления внутригородских муниципальных образований в городе Москве отдельными полномочиями города Москвы в сфере организации и проведения капитального ремонта общего имущества в многоквартирных домах в рамках реализации региональной программы капитального ремонта общего имущества в многоквартирных домах на территории города Москвы», постановлением Правительства Москвы от 1 июня 2017 года № 328-ПП «Об утверждении Порядка реализации органами местного самоуправления внутригородских муниципальных образований в городе Москве отдельного полномочия города Москвы по согласованию адресного перечня многоквартирных домов, подлежащих включению в краткосрочный план реализации региональной программы капитального ремонта общего имущества в многоквартирных домах на территории города Москвы» и на основании обращения управы района Фили-Давыдково города Москвы от 23 января 2023 года № ИСХ-58/3, поступившего в Совет депутатов муниципального округа Фили-Давыдково 23 января 2023 года (зарегистрировано 23 января 2023 года),

Совет депутатов решил:

1. Согласовать проект адресного перечня многоквартирных домов, подлежащих включению в краткосрочный план реализации в 2024, 2025 и 2026 годах региональной программы капитального ремонта общего имущества в многоквартирных домах на территории города Москвы, расположенных на территории муниципального округа Фили-Давыдково, в которых запланированы работы по замене отработавшего назначенный срок службы лифта и (или) истекает назначенный срок службы лифтов (25 лет) (приложение).

2. Направить настоящее решение в управу района Фили-Давыдково города Москвы в течение трех календарных дней со дня его принятия.

3. Опубликовать настоящее решение в бюллетене «Московский муниципальный вестник» и разместить на официальном сайте аппарата Совета депутатов муниципального округа Фили-Давыдково www.аппарат-сд-мо-фили-давыдково.рф.

4. Настоящее решение вступает в силу со дня его принятия.

5. Контроль за исполнением настоящего решения возложить на главу муниципального округа Фили-Давыдково В.И. Адама.

Глава муниципального
округа Фили-Давыдково **В.И. Адам**

Приложение
к решению Совета депутатов
муниципального округа
Фили-Давыдково
от 24 января 2023 года № 1/7 -СД

Проект адресного перечня многоквартирных домов, подлежащих включению в краткосрочный план реализации в 2024, 2025 и 2026 годах региональной программы капитального ремонта общего имущества в многоквартирных домах на территории города Москвы, расположенных на территории муниципального округа Фили-Давыдково, в которых запланированы работы по замене отработавшего назначенный срок службы лифта и (или) истекает назначенный срок службы лифтов (25 лет)

Административный округ города Москвы		Западный	
Внутригородское муниципальное образование в городе Москве		муниципальный округ Фили-Давыдково	
п/п	Адрес многоквартирного дома	Общая площадь, кв.м.	Срок выполнения работ, гг.
1	Аминьевское шоссе, д. 32	8 233,3	2026
2	ул. Артамонова, д. 12, корп. 2	6 173	2026
3	ул. Давыдковская, д. 10, корп. 5	9 702	2026
4	ул. Давыдковская, д. 2, корп. 1	16 639,4	2025
5	ул. Инициативная, д. 2, корп. 1	7 122,7	2026
6	ул. Инициативная, д. 6, корп. 1	5 681,8	2026
7	ул. Большая Филевская, д. 53, корп. 1	2 554,3	2026
8	ул. Большая Филевская, д. 53, корп. 2	2 577,3	2026
9	ул. Большая Филевская, д. 63	6 170,5	2026

РЕШЕНИЕ

24 января 2023 года № 1/8-СД

Об участии депутатов Совета депутатов муниципального округа Фили-Давыдково в работе комиссий, осуществляющих открытие работ и приемку оказанных услуг и (или) выполненных работ по капитальному ремонту общего имущества в многоквартирных домах, проведение которого обеспечивает Фонд капитального ремонта многоквартирных домов города Москвы

В соответствии с пунктом 2 статьи 1 Закона города Москвы от 16 декабря 2015 года № 72 «О наделении органов местного самоуправления внутригородских муниципальных образований в городе Москве отдельными полномочиями города Москвы в сфере организации и проведения капитального ремонта общего имущества в многоквартирных домах в рамках реализации региональной программы капитального ремонта общего имущества в многоквартирных домах на территории города Москвы», постановлением Правительства Москвы от 25 февраля 2016 года № 57-ПП «Об утверждении Порядка реализа-

ции органами местного самоуправления внутригородских муниципальных образований в городе Москве отдельного полномочия города Москвы по участию в работе комиссий, осуществляющих открытие работ и приемку оказанных услуг и (или) выполненных работ по капитальному ремонту общего имущества в многоквартирных домах», обращением заместителя генерального директора Фонда капитального ремонта многоквартирных домов города Москвы С.В. Насимова от 18.01.2023г. № ФКР-10-329/23

Совет депутатов решил:

1. Определить закрепление депутатов Совета депутатов муниципального округа Фили-Давыдково для участия в работе комиссий, осуществляющих открытие работ и приемку оказанных услуг и (или) выполненных работ по капитальному ремонту общего имущества в многоквартирных домах, проведение которого обеспечивает Фонд капитального ремонта многоквартирных домов города Москвы (приложение).

2. Направить заверенную копию настоящего решения в Департамент капитального ремонта города Москвы, Фонд капитального ремонта многоквартирных домов города Москвы и Дорогомиловскую межрайонную прокуратуру ЗАО города Москвы в течение 3 рабочих дней со дня принятия настоящего решения.

3. Опубликовать настоящее решение в бюллетене «Московский муниципальный вестник» и разместить на официальном сайте аппарата Совета депутатов муниципального округа Фили-Давыдково www.аппарат-сд-мо-фили-давыдково.рф.

4. Настоящее решение вступает в силу со дня его принятия.

5. Контроль за исполнением настоящего решения возложить на главу муниципального округа Фили-Давыдково В.И. Адама.

Глава муниципального
округа Фили-Давыдково **В.И. Адам**

Приложение
к решению Совета депутатов
муниципального округа
Фили-Давыдково
от 24 января 2023 года № 1/8 -СД

Депутаты Совета депутатов муниципального округа Фили-Давыдково, уполномоченные для участия в работе комиссий, осуществляющих открытие работ и приемку оказанных услуг и (или) выполненных работ по капитальному ремонту общего имущества в многоквартирных домах, проведение которого обеспечивает Фонд капитального ремонта многоквартирных домов города Москвы

№ п/п	Адрес многоквартирного дома	Многомандат-ный избирательный округ (№)	Ф.И.О. депутата (основной состав)	Ф.И.О. депутата (резервный состав)
1	Артамонова ул. 11 к. 2	2	Хрол Л.Л.	Люков В.Г.
2	Аминьевское шоссе, д. 32	2	Люков В.Г.	Хрол Л.Л.
3	ул. Артамонова, д. 12, корп. 2	2	Люков В.Г.	Хрол Л.Л.
4	ул. Давыдковская, д. 10, корп. 5	2	Карпова Л.И.	Никитина Н.И.
5	ул. Давыдковская, д. 2, корп. 1	2	Карпова Л.И.	Мальчевская И.В.
6	ул. Инициативная, д. 2, корп. 1	2	Карпова Л.И.	Хрол Л.Л.
7	ул. Инициативная, д. 6, корп. 1	2	Мальчевская И.В.	Никитина Н.И.
8	ул. Большая Филевская, д. 53, корп. 1	1	Адам В.И.	Ларичев А.В.
9	ул. Большая Филевская, д. 53, корп. 2	1	Ларичев А.В.	Адам В.И.
10	ул. Большая Филевская, д. 63	1	Кирик Е.А.	Клишина М.Ю.

МУНИЦИПАЛЬНЫЙ ОКРУГ ПОКРОВСКОЕ-СТРЕШНЕВО В ГОРОДЕ МОСКВЕ

СОВЕТ ДЕПУТАТОВ

РЕШЕНИЕ

№ 1-1 от 17.01.2023

Об информации директора Дирекции природных территорий «Тушинский» «Покровское-Стрешнево» Государственного природоохранного бюджетного учреждения «Мосприрода», осуществляющей охрану, содержание и использование особо охраняемых природных территорий природно-исторического парка «Тушинский» «Покровское-Стрешнево», расположенного на территории муниципального округа Покровское-Стрешнево, о результатах деятельности в 2022 году

В соответствии с пунктом 7 части 1 статьи 1 Закона города Москвы от 11 июля 2012 года № 39 «О наделении органов местного самоуправления муниципальных округов в городе Москве отдельными полномочиями города Москвы», заслушав и обсудив информацию директора Дирекции природных территорий «Тушинский» «Покровское-Стрешнево» Государственного природоохранного бюджетного учреждения «Мосприрода», осуществляющей охрану, содержание и использование особо охраняемых природных территорий природно-исторического парка «Тушинский» «Покровское-Стрешнево», расположенного на территории муниципального округа Покровское-Стрешнево, о результатах деятельности в 2022 году,

СОВЕТ ДЕПУТАТОВ РЕШИЛ:

1.Принять к сведению информацию директора Дирекции природных территорий «Тушинский» «Покровское-Стрешнево» Государственного природоохранного бюджетного учреждения «Мосприрода», осуществляющей охрану, содержание и использование особо охраняемых природных территорий природно-исторического парка «Тушинский» «Покровское-Стрешнево», расположенного на территории муниципального округа Покровское-Стрешнево, Тихонова А.Н., о результатах деятельности в 2022 году.

2. Направить настоящее решение в Департамент природопользования и охраны окружающей среды города Москвы, Департамент территориальных органов исполнительной власти города Москвы, префектуру Северо - Западного административного округа города Москвы, Дирекцию природных территорий «Тушинский» «Покровское-Стрешнево» Государственного природоохранного бюджетного учреждения «Мосприрода», в течение трех дней со дня его принятия.

3.Опубликовать настоящее решение в бюллетене «Московский муниципальный вестник» и разместить на официальном сайте муниципального округа http://pkstr.ru/.

4.Контроль за выполнением настоящего решения возложить на главу муниципального округа Покровское-Стрешнево **Черкасова П.В.**

Глава муниципального округа Покровское-Стрешнево **П.В. Черкасов**

РЕШЕНИЕ

№ 1-2 от 17.01.2023

Об информации исполняющего обязанности директора Дирекции природных территорий «Москворецкий» Государственного природоохранного бюджетного учреждения «Мосприрода», осуществляющей охрану, содержание и использование особо охраняемых природных территорий природно-исторического парка «Москворецкий», расположенного на территории муниципального округа Покровское-Стрешнево, о результатах деятельности в 2022 году

В соответствии с пунктом 7 части 1 статьи 1 Закона города Москвы от 11 июля 2012 года № 39 «О наделении органов местного самоуправления муниципальных округов в городе Москве отдельными полномочиями города Москвы», заслушав и обсудив информацию исполняющего обязанности директора Дирекции природных территорий «Москворецкий» Государственного природоохранного бюджетного учреждения «Мосприрода», осуществляющей охрану, содержание и использование особо охраняемых природных территорий природно-исторического парка «Москворецкий», расположенного на территории муниципального округа Покровское-Стрешнево, о результатах деятельности в 2022 году,

СОВЕТ ДЕПУТАТОВ РЕШИЛ:

1.Принять к сведению информацию исполняющего обязанности директора Дирекции природных территорий «Москворецкий» Государственного природоохранного бюджетного учреждения «Мосприрода», осуществляющей охрану, содержание и использование особо охраняемых природных территорий природно-исторического парка «Москворецкий», расположенного на территории муниципального округа Покровское-Стрешнево Курмашина В.В., о результатах деятельности в 2022 году.

2.Направить настоящее решение в Департамент природопользования и охраны окружающей среды города Москвы, Государственное природоохранное бюджетное учреждение «Мосприрода», Департамент территориальных органов исполнительной власти города Москвы в течение трех дней со дня его принятия.

3.Опубликовать настоящее решение в бюллетене «Московский муниципальный вестник» и разместить на официальном сайте муниципального округа http://pkstr.ru/.

4.Контроль за выполнением настоящего решения возложить на главу муниципального округа Покровское-Стрешнево **Черкасова П.В.**

Глава муниципального округа
Покровское-Стрешнево **П.В. Черкасов**

РЕШЕНИЕ

№ 1-3 от 17.01.2023

Об информации исполняющего обязанности директора Государственного бюджетного учреждения Территориального центра социального обслуживания «Тушино» о работе филиала «Покровское-Стрешнево» в 2022 году

В соответствии с пунктом 6 части 1 статьи 1 Закона города Москвы от 11 июля 2012 года № 39 «О наделении органов местного самоуправления муниципальных округов в города Москве отдельными полномочиями города Москвы», постановлением Правительства Москвы от 10 сентября 2012 года № 474-ПП «О порядке ежегодного заслушивания Советом депутатов муниципального округа отчета главы управы района и информации руководителей городских организаций», заслушав ежегодную информацию исполняющего обязанности директора Государственного бюджетного учреждения ТЦСО «Тушино» о работе филиала «Покровское-Стрешнево» в 2022 году,

СОВЕТ ДЕПУТАТОВ РЕШИЛ:

1.Принять к сведению информацию исполняющего обязанности директора Государственного бюджетного учреждения Территориального центра социального обслуживания «Тушино» Батчаева А.К., о работе филиала «Покровское-Стрешнево» в 2022 году.

2. Направить настоящее решение в Департамент труда и социальной защиты населения города Москвы, Департамент территориальных органов исполнительной власти города Москвы, префектуру Северо-Западного административного округа города Москвы, Государственное бюджетное учреждение территориальный центр социального обслуживания «Тушино» в течение трех дней со дня его принятия.

3.Опубликовать настоящее решение в бюллетене «Московский муниципальный вестник» и разместить на официальном сайте http://pkstr.ru/.

4.Контроль за выполнением настоящего решения возложить на главу муниципального округа Покровское-Стрешнево **Черкасова П.В.**

Глава муниципального округа
Покровское-Стрешнево **П.В. Черкасов**

РЕШЕНИЕ

№ 1-4 от 17.01.2023

Об отчете главы муниципального округа Покровское – Стрешнево о результатах своей деятельности и деятельности администрации муниципального округа Покровское-Стрешнево в 2022 году

В соответствии с Федеральным законом от 6 октября 2003 года № 131-ФЗ «Об общих принципах организации местного самоуправления в Российской Федерации», Законом города Москвы от 6 ноября 2002 года № 56 «Об организации местного самоуправления в городе Москве», Уставом муниципального округа Покровское-Стрешнево, заслушав и обсудив отчет главы муниципального округа Покров-

ское-Стрешнево о результатах его деятельности и деятельности администрации муниципального округа Покровское-Стрешнево в 2022 году,

СОВЕТ ДЕПУТАТОВ РЕШИЛ:

1.Принять к сведению информацию главы муниципального округа Покровское – Стрешнево Черкасова П.В. о результатах своей деятельности и деятельности администрации муниципального округа Покровское-Стрешнево в 2022 году.

2.Опубликовать настоящее решение в бюллетене «Московский муниципальный вестник» и разместить на официальном сайте муниципального округа http://www.pkstr.ru/ в информационно-телекоммуникационной сети «Интернет».

3.Контроль за выполнением настоящего решения возложить на главу муниципального округа Покровское-Стрешнево **Черкасова П.В.**

Глава муниципального округа
Покровское-Стрешнево **П.В. Черкасов**

РЕШЕНИЕ

№ 1-5 от 17.01.2023

Об утверждении графика
приема граждан депутатами
Совета депутатов муниципального
округа Покровское-Стрешнево на 2023 год

В соответствии со статьей 57 главы 9 Регламента Совета депутатов муниципального округа Покровское-Стрешнево, утвержденного Решением Совета депутатов муниципального округа Покровское-Стрешнево от 26.06.2013 года № 8-3 «О регламенте Совета депутатов муниципального округа Покровское-Стрешнево»,

СОВЕТ ДЕПУТАТОВ РЕШИЛ:

1.Утвердить график приема граждан депутатами Совета депутатов муниципального округа Покровское-Стрешнево на 2023 год (приложение).

2.Признать утратившим силу решение Совета депутатов муниципального округа Покровское-Стрешнево от 25.10.2022 г. №14-1 «Об утверждении графика приема граждан депутатами Совета депутатов муниципального округа Покровское-Стрешнево на 2022-2023 годы».

3.Направить настоящее решение в префектуру Северо-Западного административного округа города Москвы и управу района Покровское- Стрешнево города Москвы в течение трех дней со дня его принятия.

4.Опубликовать настоящее решение в бюллетене «Московский муниципальный вестник» и разместить на официальном сайте http://pkstr.ru/.

5.Контроль исполнения настоящего решения возложить на главу муниципального округа Покровское-Стрешнево **Черкасова П.В.**

Глава муниципального округа
Покровское-Стрешнево **П.В. Черкасов**

Приложение
к решению Совета депутатов
муниципального округа
Покровское – Стрешнево
от 17.01.2023 года № 1-5

Г Р А Ф И К
приема граждан депутатами Совета депутатов муниципального округа Покровское-Стрешнево на 2023 год

ТРЕХМАНДАТНЫЙ ИЗБИРАТЕЛЬНЫЙ ОКРУГ № 1

Волкова Елена Владимировна
Каждый третий понедельник месяца
с 17.00 до 19.00
ГБОУ Школа № 830
г. Москва, ул. Тушинская, д. 2, каб. 203

Перечень домовладений, входящих в избирательный округ № 1:
улица Большая Набережная, дома №№ 9, 11, 11 (корпуса 1,2,3), 13, 15, 17, 17А, 17Б,19, 19 (корпуса 1, 2, 3), 21, 25/1;
улица Долгова, дом № 1 (корпус 3);
улица Малая Набережная, дома №№ 3(строение 1), 5(строение 1), 7(корпус 1);
улица Подмосковная, дома №№ 1/6, 2/4, 4, 5, 6, 7, 8, 8А; 10, 12, 12А, 14, 14А.
улица Свободы, дома №№ 7А, 8/4 (строение 1, 2), 9, 11/1, 12/8, 13/2, 14, 16, 18, 20,24/9
улица Тушинская, дома №№ 6, 10, 12;
улица Долгова, дома №№ 1 (корпуса 1, 2), 2, 5
улица Вишневая, дома №№ 2/14, 4, 8/16, 10, 14, 14/11;
улица Циолковского, дома №№ 5, 6, 7

ТРЕХМАНДАТНЫЙ ИЗБИРАТЕЛЬНЫЙ ОКРУГ № 1

Максимяк Ирина Романовна
Первый понедельник месяца
с 16.00 до 17.00
ГБУ «ДГП №94 ДЗМ»
г. Москва, ул. Вишневая, д. 20, корп. 2, каб. 317

Перечень домовладений, входящих в избирательный округ № 1:
улица Большая Набережная, дома №№ 9, 11, 11 (корпуса 1,2,3), 13, 15, 17, 17А, 17Б,19, 19 (корпуса 1, 2, 3), 21, 25/1;
улица Долгова, дом № 1 (корпус 3);
улица Малая Набережная, дома №№ 3(строение 1), 5(строение 1), 7(корпус 1);
улица Подмосковная, дома №№ 1/6, 2/4, 4, 5, 6, 7, 8, 8А; 10, 12, 12А, 14, 14А.
улица Свободы, дома №№ 7А, 8/4 (строение 1, 2), 9, 11/1, 12/8, 13/2, 14, 16, 18, 20,24/9
улица Тушинская, дома №№ 6, 10, 12;
улица Долгова, дома №№ 1 (корпуса 1, 2), 2, 5
улица Вишневая, дома №№ 2/14, 4, 8/16, 10, 14, 14/11;
улица Циолковского, дома №№ 5, 6, 7

ТРЕХМАНДАТНЫЙ ИЗБИРАТЕЛЬНЫЙ ОКРУГ № 1

Черкасов Павел Владимирович
Каждый понедельник месяца
с 16.00 до 18.00
администрация МО Покровское - Стрешнево
г. Москва, ул. Подмосковная, д. 7

Перечень домовладений, входящих в избирательный округ № 1:
улица Большая Набережная, дома №№ 9, 11, 11 (корпуса 1,2,3), 13, 15, 17, 17А, 17Б,19, 19 (корпуса 1, 2, 3), 21, 25/1;
улица Долгова, дом № 1 (корпус 3);
улица Малая Набережная, дома №№ 3(строение 1), 5(строение 1), 7(корпус 1);
улица Подмосковная, дома №№ 1/6, 2/4, 4, 5, 6, 7, 8, 8А; 10, 12, 12А, 14, 14А.
улица Свободы, дома №№ 7А, 8/4 (строение 1, 2), 9, 11/1, 12/8, 13/2, 14, 16, 18, 20,24/9
улица Тушинская, дома №№ 6, 10, 12;
улица Долгова, дома №№ 1 (корпуса 1, 2), 2, 5
улица Вишневая, дома №№ 2/14, 4, 8/16, 10, 14, 14/11;
улица Циолковского, дома №№ 5, 6, 7

ТРЕХМАНДАТНЫЙ ИЗБИРАТЕЛЬНЫЙ ОКРУГ № 2

Комиссарова Анна Николаевна
Последняя пятница месяца
с 15.00 до 16-45
администрация МО Покровское - Стрешнево
г. Москва, ул. Подмосковная, д. 7

Перечень домовладений, входящих в избирательный округ №2:
проезд Врачебный, дома №№ 2, 4, 6 (корпуса № 1, 2), 8 (корпус 2), 10, 10 (корпуса 1, 2, 3).
улица Габричевского, дома №№ 6 (корпус 2), 8, 8 (корпус 2), 10 (корпуса 1, 2, 3, 4);
улица Береговая, дома №№ 4 (корпуса 1, 2, 3, 4, 5, 6, 7, 8, 9, 10), 6, 8, 8 (корпуса 1, 2, 3, 4);
Волоколамское шоссе, дома №№ 49, 54 (корпус 1); 56 (корпуса 1, 2), 58 (корпус 1), 60 (корпуса 1, 2), 80А, 84 (корпус 9);
Иваньковское шоссе, дом № 5;
Никольский тупик, дом № 2 (корпус 1);
улица Сосновая аллея, дома №№ 1, 2; 4; 4А; 6.
улица Большая Набережная, дома №№ 1, 1 (корпус 1), 3, 5, 5 (корпус 1);
улица Свободы, дома №№ 2, 4 (строение 1, 2), 6/3;
улица Тушинская, дом № 1.

ТРЕХМАНДАТНЫЙ ИЗБИРАТЕЛЬНЫЙ ОКРУГ № 2

Кочетова Юлия Вадимовна
Второй четверг месяца
с 16.00 до 18.00
ГБУ «Мой семейный центр «Согласие»
г. Москва, ул. Мещерякова, д. 4, корп. 2
Перечень домовладений, входящих в избирательный округ №2:
проезд Врачебный, дома №№ 2, 4, 6 (корпуса № 1, 2), 8 (корпус 2), 10, 10 (корпуса 1, 2, 3).
улица Габричевского, дома №№ 6 (корпус 2), 8, 8 (корпус 2), 10 (корпуса 1, 2, 3, 4);
улица Береговая, дома №№ 4 (корпуса 1, 2, 3, 4, 5, 6, 7, 8, 9, 10), 6, 8, 8 (корпуса 1, 2, 3, 4);
Волоколамское шоссе, дома №№ 49, 54 (корпус 1); 56 (корпуса 1, 2), 58 (корпус 1), 60 (корпуса 1, 2), 80А, 84 (корпус 9);
Иваньковское шоссе, дом № 5;
Никольский тупик, дом № 2 (корпус 1);
улица Сосновая аллея, дома №№ 1, 2; 4; 4А; 6.
улица Большая Набережная, дома №№ 1, 1 (корпус 1), 3, 5, 5 (корпус 1);
улица Свободы, дома №№ 2, 4 (строение 1, 2), 6/3;
улица Тушинская, дом № 1.

ТРЕХМАНДАТНЫЙ ИЗБИРАТЕЛЬНЫЙ ОКРУГ № 2

Надехина Светлана Юрьевна
Каждый четвертый четверг месяца
с 17.00 до 18.00
администрация МО Покровское - Стрешнево
г. Москва, ул. Подмосковная, д. 7
Перечень домовладений, входящих в избирательный округ №2:
проезд Врачебный, дома №№ 2, 4, 6 (корпуса № 1, 2), 8 (корпус 2), 10, 10 (корпуса 1, 2, 3).
улица Габричевского, дома №№ 6 (корпус 2), 8, 8 (корпус 2), 10 (корпуса 1, 2, 3, 4);
улица Береговая, дома №№ 4 (корпуса 1, 2, 3, 4, 5, 6, 7, 8, 9, 10), 6, 8, 8 (корпуса 1, 2, 3, 4);
Волоколамское шоссе, дома №№ 49, 54 (корпус 1); 56 (корпуса 1, 2), 58 (корпус 1), 60 (корпуса 1, 2), 80А, 84 (корпус 9);
Иваньковское шоссе, дом № 5;
Никольский тупик, дом № 2 (корпус 1);
улица Сосновая аллея, дома №№ 1, 2; 4; 4А; 6.
улица Большая Набережная, дома №№ 1, 1 (корпус 1), 3, 5, 5 (корпус 1);
улица Свободы, дома №№ 2, 4 (строение 1, 2), 6/3;
улица Тушинская, дом № 1.

ТРЕХМАНДАТНЫЙ ИЗБИРАТЕЛЬНЫЙ ОКРУГ № 3

Климова Марина Владимировна
Первая среда месяца
с 17.00 до 19.00
ГБОУ Школа №830
г. Москва, ул. Большая Набережная, д. 23

Перечень домовладений, входящих в избирательный округ №3:
Волоколамское шоссе, дома №№ 41 (корпус 1), 43 (строение 1), 45, 71 (корпуса 1,2,4,5), 88 (строение 4, корпус 6), 92, 92 (корпуса 1, 2), 94.
Ленинградское шоссе, дом № 23А;
проезд Полесский, дома №№ 2 (корпус 1), 4 (корпуса 1, 2); 6 (корпуса 1, 2); 8; 10; 12.
проезд Врачебный, дома №№ 7 (строение 1), 9, 11 (корпуса 1, 2, 3), 13 (корпуса 1, 2);
улица Габричевского, дома № 1 (корпуса 1, 2), 3 (корпуса 1, 2); 4; 6 (корпус 1).
улица Водников, дома №№ 3, 5А, 7, 9, 14, 16, 18, 20;
улица Свободы, дома №№ 1 (корпуса 1, 2, 3, 4), 1Г, 3, 5/5;
улица Тушинская, дома №№ 9 (корпус 1), 11, 13;
проезд Волоколамский, дома №№ 4 (корпус 2), 6 (корпуса 1, 2);
проезд Стратонавтов, дома №№ 9, 11 (строение 1).

ТРЕХМАНДАТНЫЙ ИЗБИРАТЕЛЬНЫЙ ОКРУГ № 3

Леонова Вера Константиновна
Последний понедельник месяца
с 16.00 до 17.00
ГБЗУ ГП №115 ДЗМ филиал №3
г. Москва, ул. Долгова, д. 1, корп. 4, каб. 405

Перечень домовладений, входящих в избирательный округ №3:
Волоколамское шоссе, дома №№ 41 (корпус 1), 43 (строение 1), 45, 71 (корпуса 1,2,4,5), 88 (строение 4, корпус 6), 92, 92 (корпуса 1, 2), 94.
Ленинградское шоссе, дом № 23А;
проезд Полесский, дома №№ 2 (корпус 1), 4 (корпуса 1, 2); 6 (корпуса 1, 2); 8; 10; 12.
проезд Врачебный, дома №№ 7 (строение 1), 9, 11 (корпуса 1, 2, 3), 13 (корпуса 1, 2);
улица Габричевского, дома № 1 (корпуса 1, 2), 3 (корпуса 1, 2); 4; 6 (корпус 1).
улица Водников, дома №№ 3, 5А, 7, 9, 14, 16, 18, 20;
улица Свободы, дома №№ 1 (корпуса 1, 2, 3, 4), 1Г, 3, 5/5;
улица Тушинская, дома №№ 9 (корпус 1), 11, 13.
проезд Волоколамский, дома №№ 4 (корпус 2), 6 (корпуса 1, 2);
проезд Стратонавтов, дома №№ 9, 11 (строение 1).

ТРЕХМАНДАТНЫЙ ИЗБИРАТЕЛЬНЫЙ ОКРУГ № 3

Чекалдина Наталья Андреевна
Третья среда месяца
с 17.00 до 19.00
ВПП «Единая Россия» местное отделение района Покровское-Стрешнево
г. Москва, ул. Мещерякова Д. 8/16

Перечень домовладений, входящих в избирательный округ №3:
Волоколамское шоссе, дома №№ 41 (корпус 1), 43 (строение 1), 45, 71 (корпуса 1,2,4,5), 88 (строение 4, корпус 6), 92, 92 (корпуса 1, 2), 94.
Ленинградское шоссе, дом № 23А;
проезд Полесский, дома №№ 2 (корпус 1), 4 (корпуса 1, 2); 6 (корпуса 1, 2); 8; 10; 12.
проезд Врачебный, дома №№ 7 (строение 1), 9, 11 (корпуса 1, 2, 3), 13 (корпуса 1, 2);
улица Габричевского, дома № 1 (корпуса 1, 2), 3 (корпуса 1, 2); 4; 6 (корпус 1).
улица Водников, дома №№ 3, 5А, 7, 9, 14, 16, 18, 20;
улица Свободы, дома №№ 1 (корпуса 1, 2, 3, 4), 1Г, 3, 5/5;
улица Тушинская, дома №№ 9 (корпус 1), 11, 13.
проезд Волоколамский, дома №№ 4 (корпус 2), 6 (корпуса 1, 2);
проезд Стратонавтов, дома №№ 9, 11 (строение 1).

ТРЕХМАНДАТНЫЙ ИЗБИРАТЕЛЬНЫЙ ОКРУГ № 4

Бухмина Татьяна Викторовна
Вторая среда месяца
с 16.00 до 18.00
ГБУ ТЦСО «Тушино» филиал Покровское-Стрешнево
г. Москва, ул. Подмосковная, д. 5

Перечень домовладений, входящих в избирательный округ №4:
улица Вишневая, дома №№ 12, 18;
улица Малая Набережная, дома №№ 13, 15(корпус 1), 17/22;
улица Мещерякова, дома 2 (корпус 2), 3, 4 (корпуса 1, 2), 7, 8, 9;
улица Свободы, дома №№ 15/10, 17, 19/1, 21, 21/2, 23.
проезд Волоколамский, дома №№ 1, 3 (корпус 1), 4 (корпус 1), № 5 (корпус 1);
Волоколамское шоссе, дома №№ 96/2, 98, 100, 100 (корпус 1), 102, 102 (корпус 1), 104, 106, 108, 110;
проезд Стратонавтов, дома №№ 10 (строение 1), 12 (корпус 1), 13 (корпуса 1, 2), 14 (корпус 1), 16 (корпус 1), 17.
проезд 1-й Тушинский, дома 3, 4, 5, 6 (корпус 1), 7, 8 (корпус 1), 14, 15, 17, 19.
проезд 2-й Тушинский, дома №№ 2, 4, 8, 10;
проезд 3-й Тушинский, дом № 7
Волоколамское шоссе, дом № 71 (корпус 8).

ТРЕХМАНДАТНЫЙ ИЗБИРАТЕЛЬНЫЙ ОКРУГ № 4

Силантьев Юрий Викторович
Третий вторник месяца
с 14.30 до 15.45
ГБУ ЦДМСИ «Крылья» г. Москва, ул. Подмосковная, д.7
Четвертый вторник месяца
с 17.30 до 18.45
ГБУ ЦДМСИ «Крылья» г. Москва, 1-й Тушинский пр. д, д.4

Перечень домовладений, входящих в избирательный округ №4:
улица Вишневая, дома №№ 12, 18;
улица Малая Набережная, дома №№ 13, 15(корпус 1), 17/22;
улица Мещерякова, дома 2 (корпус 2), 3, 4 (корпуса 1, 2), 7, 8, 9;
улица Свободы, дома №№ 15/10, 17, 19/1, 21, 21/2, 23.
проезд Волоколамский, дома №№ 1, 3 (корпус 1), 4 (корпус 1), № 5 (корпус 1);
Волоколамское шоссе, дома №№ 96/2, 98, 100, 100 (корпус 1), 102, 102 (корпус 1), 104, 106, 108, 110;
проезд Стратонавтов, дома №№ 10 (строение 1), 12 (корпус 1), 13 (корпуса 1, 2), 14 (корпус 1), 16 (корпус 1), 17.
проезд 1-й Тушинский, дома 3, 4, 5, 6 (корпус 1), 7, 8 (корпус 1), 14, 15, 17, 19.
проезд 2-й Тушинский, дома №№ 2, 4, 8, 10;
проезд 3-й Тушинский, дом № 7
Волоколамское шоссе, дом № 71 (корпус 8).

ТРЕХМАНДАТНЫЙ ИЗБИРАТЕЛЬНЫЙ ОКРУГ № 4

Страхов Николай Викторович
Первый понедельник месяца
с 18.00 до 21.00
Совет ветеранов помещение ТПВО-8
г. Москва, 1-ый Тушинский пр-д, д. 7

Перечень домовладений, входящих в избирательный округ №4:
улица Вишневая, дома №№ 12, 18;
улица Малая Набережная, дома №№ 13, 15(корпус 1), 17/22;
улица Мещерякова, дома 2 (корпус 2), 3, 4 (корпуса 1, 2), 7, 8, 9;
улица Свободы, дома №№ 15/10, 17, 19/1, 21, 21/2, 23.
проезд Волоколамский, дома №№ 1, 3 (корпус 1), 4 (корпус 1), № 5 (корпус 1);
Волоколамское шоссе, дома №№ 96/2, 98, 100, 100 (корпус 1), 102, 102 (корпус 1), 104, 106, 108, 110;
проезд Стратонавтов, дома №№ 10 (строение 1), 12 (корпус 1), 13 (корпуса 1, 2), 14 (корпус 1), 16 (корпус 1), 17.
проезд 1-й Тушинский, дома 3, 4, 5, 6 (корпус 1), 7, 8 (корпус 1), 14, 15, 17, 19.
проезд 2-й Тушинский, дома №№ 2, 4, 8, 10;
проезд 3-й Тушинский, дом № 7
Волоколамское шоссе, дом № 71 (корпус 8).

РЕШЕНИЕ

№ 1-6 от 17.01.2023

Об определении размера остатка финансовых средств бюджета муниципального округа Покровское-Стрешнево по состоянию на 01 января 2023 года

В соответствии с разделом 18 Положения о бюджетном устройстве и бюджетном процессе в муниципальном округе Покровское-Стрешнево и учитывая представление главы муниципального округа Покровское-Стрешнево об объеме остатка средств бюджета муниципального округа Покровское-Стрешнево на начало текущего финансового года,

СОВЕТ ДЕПУТАТОВ РЕШИЛ:

1.Определить размер остатка финансовых средств бюджета муниципального округа Покровское-Стрешнево по состоянию на 01 января 2023 года в сумме **8043,4 тысяч рублей**, в том числе:

- неиспользованный остаток средств межбюджетных трансфертов на осуществление переданных полномочий - 0,0 тысяч рублей;
- собственные средства бюджета муниципального округа Покровское-Стрешнево **8043,4 тысяч рублей**.

2.Решение о необходимости использования остатка средств бюджета, указанного в пункте 1 настоящего решения, принимается Советом депутатов муниципального округа Покровское-Стрешнево по представлению администрации муниципального округа Покровское-Стрешнево.

3.Опубликовать настоящее решение в бюллетене «Московский муниципальный вестник» и разместить на официальном сайте муниципального округа http://pkstr.ru/.

4. Настоящее решение вступает в силу со дня его принятия.

5.Контроль за выполнением настоящего решения возложить на главу муниципального округа Покровское-Стрешнево **Черкасова П.В.**

Глава муниципального округа
Покровское-Стрешнево **П.В. Черкасов**

РЕШЕНИЕ

№ 1-9 от 17.01.2023

О проведении дополнительных мероприятий по социально-экономическому развитию района Покровское-Стрешнево в 2023 году

В соответствии с частью 6 статьи 1 Закона города Москвы от 11 июля 2012 года № 39 «О наделении органов местного самоуправления муниципальных округов в городе Москве отдельными полномочиями города Москвы», в рамках реализации постановления Правительства Москвы № 484-ПП от 13.09.2012 года «О дополнительных мероприятиях по социально-экономическому развитию районов города Москвы», на основании обращения управы района Покровское-Стрешнево от 11.01.2023 года № 18/23 о распределении финансовых средств, с учетом мнения Комиссии бюджетно-регламентной и

осуществления контроля за использованием муниципальной собственности,

СОВЕТ ДЕПУТАТОВ РЕШИЛ:

1.Утвердить план дополнительных мероприятий по социально-экономическому развитию района Покровское-Стрешнево в 2023 году согласно приложению к настоящему решению.

2.Направить настоящее решение в управу района Покровское-Стрешнево города Москвы, в префектуру Северо-Западного административного округа города Москвы и Департамент территориальных органов исполнительной власти города Москвы.

3.Опубликовать настоящее решение в бюллетене «Московский муниципальный вестник» и разместить на официальном сайте муниципального округа http://www.pkstr.ru/.

4.Контроль за выполнением настоящего решения возложить на главу муниципального округа Покровское-Стрешнево **Черкасова П.В.**

Глава муниципального округа
Покровское-Стрешнево **П.В. Черкасов**

Приложение
к решению Совета депутатов
муниципального округа
Покровское-Стрешнево
от 17.01.2023 года № 1- 9

Мероприятия по социально-экономическому развитию
района Покровское-Стрешнево в 2023 году

1. Замена входных дверей в подъездах на сумму 1616,783 тыс. рублей по адресам:
- 2-й Тушинский пр., д.2- 1 шт.
- Малая Набережная ул. д.17/22 -3 шт.
- Малая Набережная ул. д.13-2 шт.
- Волоколамское ш., д.108-5 шт.
- Свободы ул., д.20-4 шт.

2. Замена окон в подъездах на сумму 1243,716 тыс. рублей по адресам:
- Полесский пр., д.4, корп.2;
- Свободы ул., д.1, корп.2.

3. Установка ограждений с поручнями на сумму 388,3 тыс. рублей по адресам:
- ул. Водников, д.1;
- ул. Габричевского, д.6, корп.2;
- ул. Большая Набережная, д.11.

РЕШЕНИЕ

№ 1-10 от 17.01.2023

О схеме размещения нестационарных объектов, подключаемых к сети «Московский постамат», на территории района Покровское-Стрешнево города Москвы

На основании пункта 3 части 5 статьи 1 Закона города Москвы от 11 июля 2012 года № 39 «О наделении органов местного самоуправления муниципальных округов в городе Москве отдельными полномочиями города Москвы», постановления Правительства Москвы от 3 февраля 2011 года № 26-ПП «О размещении нестационарных торговых объектов, расположенных в городе Москве на земельных участках, в зданиях, строениях и сооружениях, находящихся в государственной собственности», постановления Правительства Москвы от 10 июня 2022 года №1058-ПП «О реализации в городе Москве проекта «Московский постамат» и внесении изменений в постановление Правительства Москвы от 3 февраля 2011 года №26-ПП», рассмотрев обращение префектуры Северо-Западного административного округа города Москвы от 10.01.2023 года № 12-05-13641/22,

СОВЕТ ДЕПУТАТОВ РЕШИЛ:

1.Согласовать схему размещения нестационарных объектов, подключаемых к сети «Московский постамат», на территории района Покровское-Стрешнево города Москвы согласно приложению к настоящему решению.

2.Направить настоящее решение в Департамент территориальных органов исполнительной власти города Москвы и префектуру Северо-Западного административного округа города Москвы не позднее трех календарных дней со дня его принятия.

3.Опубликовать настоящее решение в бюллетене «Московский муниципальный вестник» и разместить на официальном сайте http://pkstr.ru/.

4.Контроль за выполнением настоящего решения возложить на главу муниципального округа Покровское-Стрешнево **Черкасова П.В.**

Глава муниципального округа
Покровское-Стрешнево **П.В. Черкасов**

Приложение
к решению Совета депутатов
муниципального округа
Покровское-Стрешнево
от 17.01.2023 года №1-10

Адресный перечень объектов, предлагаемых к включению в схему размещения нестационарных объектов на территории района Покровское-Стрешнево города Москвы

№ п/п	Район	Вид объекта	Адрес МКА	Название остановки	Площадь	Результат МКА
1.	Покровское-Стрешнево	«Постамат»	Ул. Свободы, вл. 5/5 (остановка «Тушинская ул.», Тушинская улица в центр))	«Тушинская ул.», Тушинская улица (в центр) (14695)	2	Положительный
2.	Покровское-Стрешнево	«Постамат»	Ул. Свободы, вл. 4, стр. 1 (остановка «Тушинская ул.», улица Свободы (от центра))	«Тушинская ул.», улица Свободы (от центра) (463)	1	Положительный
3.	Покровское-Стрешнево	«Постамат»	Малая Набережная ул., вл. 11/25 (напротив) (остановка «Ул. М. Наб.», Малая Набережная улица (от центра))	«Ул. М. Наб.», Малая Набережная улица (от центра) (8794)	2	Положительный
4.	Покровское-Стрешнево	«Постамат»	Вишневая ул., вл. 7, стр. 18 (остановка «Ул. Мещерякова», Вишневая улица (в центр))	«Ул. Мещерякова», Вишневая улица (в центр) (926)	2	Положительный
5.	Покровское-Стрешнево	«Постамат»	Ул. Свободы, вл. 18 (остановка «Ул. Мещерякова», улица Свободы (от центра))	«Ул. Мещерякова», улица Свободы (от центра) (15347)	2	Положительный

МУНИЦИПАЛЬНЫЙ ОКРУГ ХОРОШЕВО-МНЕВНИКИ В ГОРОДЕ МОСКВЕ

АДМИНИСТРАЦИЯ

ПОСТАНОВЛЕНИЕ

26.12.2022 №25

Об утверждении Порядка осуществления внутреннего муниципального финансового контроля в сфере бюджетных правоотношений администрацией муниципального округа Хорошево-Мневники в городе Москве

В соответствии со ст. 269.2 Бюджетного кодекса Российской Федерации, Федеральным законом от 06.10.2003 № 131-ФЗ «Об общих принципах организации местного самоуправления в Российской Федерации», ст. 99 Федерального закона от 05.04.2013 № 44-ФЗ «О контрактной системе в сфере закупок товаров, работ, услуг для обеспечения государственных и муниципальных нужд», Законом города Москвы от 06.11.2002 № 56 «Об организации местного самоуправления в городе Москвы», Уставом муниципального округа Хорошево-Мневники:

1. Утвердить Порядок осуществления внутреннего муниципального финансового контроля в сфере бюджетных правоотношений администрацией муниципального округа Хорошево-Мневники в городе Москве согласно приложению к настоящему постановлению.

2. Разместить настоящее постановление на официальном сайте муниципального округа Хорошево-Мневники www.mun-hormn.mos.ru.

3. Признать утратившим силу постановление администрации муниципального округа Хорошево-Мневники в городе Москве от 30.12.2020 № 16 «Об утверждении Порядка организации и осуществления полномочий по внутреннему муниципальному финансовому контролю в администрации муниципального округа Хорошево-Мневники в городе Москве».

4. Контроль за выполнением настоящего постановления возложить на главу муниципального округа Хорошево-Мневники Попкова М.А.

Глава муниципального округа **М.А. Попков**

Приложение
к постановлению администрации
муниципального округа
Хорошево-Мневники
в городе Москве
от 26.12.2022 г. №25

Порядок осуществления внутреннего муниципального финансового контроля в сфере бюджетных правоотношений администрацией муниципального округа Хорошево-Мневники в городе Москве

1. Общие положения

1.1. Настоящий Порядок организации и осуществления внутреннего муниципального финансового контроля в сфере бюджетных правоотношений администрацией муниципального округа Хорошево-Мневники (далее-администрация) разработан в целях реализации статьи 269.2 Бюджетного кодекса РФ и части 8 статьи 99 Федерального закона от 05.04.2013 №44-ФЗ «О контрактной системе в сфере закупок товаров, работ, услуг для обеспечения государственных и муниципальных нужд» и определяет правила осуществления внутреннего муниципального финансового контроля в сфере бюджетных правоотношений администрацией округа Хорошево-Мневники (далее внутренний муниципальный финансовый контроль).

1.2. Деятельность по внутреннему муниципальному финансовому контролю осуществляется на основании Бюджетного кодекса РФ, в соответствии с:

постановлением Правительства РФ от 06.02.2020 № 95 «Об утверждении федерального стандарта внутреннего государственного (муниципального) финансового контроля «Принципы контрольной деятельности органов внутреннего государственного (муниципального) финансового контроля»;

постановлением Правительства РФ от 06.02.2020 № 100 «Об утверждении федерального стандарта внутреннего государственного (муниципального) финансового контроля «Права и обязанности должностных лиц органов внутреннего государственного (муниципального) финансового контроля и объектов внутреннего государственного (муниципального) финансового контроля (их должностных лиц) при осуществлении внутреннего государственного (муниципального) финансового контроля»;

постановление Правительства РФ от 27.02.2020 № 208 «Об утверждении федерального стандарта внутреннего государственного (муниципального) финансового контроля «Планирование проверок, ревизий и обследований»;

постановлением Правительства РФ от 23.07.2020 № 1095 «Об утверждении федерального стандарта внутреннего государственного (муниципального) финансового контроля «Реализация результатов проверок, ревизий и обследований»;

постановлением Правительства РФ от 17.08.2020 № 1235 «Об утверждении федерального стандарта внутреннего государственного (муниципального) финансового контроля «Проведение проверок, ревизий и обследований и оформление их результатов»;

постановлением Правительства РФ от 17.08.2020 № 1237 «Об утверждении федерального стандарта внутреннего государственного (муниципального) финансового контроля «Правила досудебного обжалования решений и действий (бездействия) органов внутреннего государственного (муниципального) финансового контроля и их должностных лиц»;

постановлением Правительства РФ от 16.09.2020 № 1478 «Об утверждении федерального стандарта внутреннего государственного (муниципального) финансового контроля «Правила составления отчетности о результатах контрольной деятельности»,

иными нормативными правовыми актами Российской Федерации, регулирующих вопросы осуществления внутреннего муниципального финансового контроля, а также Положением о бюджетном процес-

се в муниципальном округе Хорошево-Мневники (утвержден решением СД от 29.10.2019 № 10-1/62), настоящим Порядком.

1.3. Полномочия при осуществлении деятельности по внутреннему муниципальному финансовому контролю:

контроль за соблюдением положений правовых актов, регулирующих бюджетные правоотношения, в том числе устанавливающих требования к бухгалтерскому учету, составлению и представлению бухгалтерской (финансовой) отчетности;

контроль за соблюдением положений правовых актов, обусловливающих публичные нормативные обязательства и обязательства по иным выплатам физическим лицам из бюджета муниципального округа Хорошево-Мневники (далее- местный бюджет), а также за соблюдением условий договоров (соглашений) о предоставлении средств из местного бюджета, муниципальных контрактов;

контроль за соблюдением условий договоров (соглашений), заключенных в целях исполнения договоров (соглашений) о предоставлении средств из местного бюджета, а также в случаях предусмотренных Бюджетным кодексом РФ, условий договоров (соглашений), заключенных в целях исполнения муниципальных контрактов;

контроль за достоверностью отчетов о результатах предоставления и (или) использования средств (средств, предоставленных из местного бюджета), в том числе отчетов о реализации муниципальных программ, отчетов об исполнении муниципальных заданий, отчетов о достижении значений показателей результативности предоставления средств из местного бюджета;

контроль в сфере закупок, предусмотренный законодательством Российской Федерации о контрактной системе в сфере закупок товаров, работ, услуг для обеспечения государственных и муниципальных нужд;

определения и обоснования начальной (максимальной) цены контракта, цены контракта, заключаемого с единственным поставщиком (подрядчиком, исполнителем), начальной цены единицы товара, работы, услуги, начальной суммы цен единиц товара, работы, услуги;

соблюдение предусмотренных Федеральным законом № 44 -ФЗ «О контрактной системе в сфере закупок товаров, работ, услуг для обеспечения государственных и муниципальных нужд» требований к исполнению, изменению контракта, а также соблюдения условий контракта, в том числе в части соответствия поставленного товара, выполненной работы (её результата) или оказанной услуги условиям контракта;

соответствия использования поставленного товара, выполненной работы (её результата) или оказанной услуги условиям контракта.

1.4. Контрольная деятельность осуществляется в виде предварительного и последующего контроля посредством проведения проверок (камеральных и выездных, в том числе встречных), ревизий и обследований (далее контрольные мероприятия).

1.5. Внутренний муниципальный финансовый контроль осуществляет:

1.5.1. бюджетно-финансовая комиссия Совета депутатов муниципального округа;

1.5.2. глава муниципального округа;

1.5.3. заместитель главы администрации;

1.5.4. главный бухгалтер;

1.5.5. иные муниципальные служащие администрации, уполномоченные распоряжением главы муниципального округа на участие в проведении контрольных мероприятий (далее – должностные лица, осуществляющие внутренний муниципальный финансовый контроль.

1.6. Права и обязанности должностных лиц, осуществляющих внутренний муниципальный финансовый контроль, установлены федеральным стандартом внутреннего государственного (муниципального) финансового контроля «Права и обязанности должностных органов внутреннего государственного (муниципального) финансового контроля (их должностных лиц) при осуществлении внутреннего государственного (муниципального) финансового контроля», утвержденным постановлением Правительства РФ от 06.02.2020 №100.

1.7. Объектами внутреннего муниципального финансового контроля (далее объекты контроля) являются:

главные распорядители (получатели) бюджетных средств, главные администраторы(администраторы) доходов местного бюджета, главные администраторы источников финансирования дефицита местного бюджета.

1.8. Права и обязанности должностных лиц объектов контроля установлены федеральным стандартом внутреннего государственного (муниципального) финансового контроля «Права и обязанности должностных лиц органов внутреннего государственного (муниципального) финансового контроля и объектов внутреннего государственного (муниципального) финансового контроля (их должностных лиц) при осуществлении внутреннего государственного (муниципального) финансового контроля», утвержденным постановлением Правительства РФ от 06.02.2020 № 100.

1.9. Проведение проверок, ревизий и обследований, оформление их результатов осуществляется в соответствии с федеральным стандартом внутреннего государственного (муниципального) финансового контроля «Об утверждении федерального стандарта внутреннего государственного (муниципального) финансового контроля «Проведение проверок, ревизий и обследований и оформление их результатов», утвержденным постановлением Правительства РФ от 17.08.2020 № 1235.

2. Планирование контрольной деятельности и основания проведения контрольных мероприятий.

2.1. Внутренний муниципальный финансовый контроль осуществляется путем проведения плановых и внеплановых контрольных мероприятий.

2.2. Плановые контрольные мероприятия осуществляются на основании годового плана контрольных мероприятий по внутреннему муниципальному финансовому контролю на соответствующий год (далее – план контрольных мероприятий).

2.3. Внеплановая контрольная деятельность осуществляется по следующим основаниям:

решение главы муниципального округа, запросы депутатов муниципального округа, обращение правоохранительных и иных государственных органов, граждан и организаций;

поступление информации о нарушении законодательных и иных нормативных актов по вопросам, отнесенным к полномочиям органа финансового контроля, в том числе из средств массовой информации;

истечения срока исполнения ранее выданного предписания (представления).

2.4. Контрольная деятельность при осуществлении внутреннего муниципального финансового контроля подлежит планированию в соответствии с федеральным стандартом внутреннего государственного (муниципального) финансового контроля «Планирование проверок, ревизий и обследований».

2.5. Составление, формирование Плана контрольных мероприятий осуществляется в соответствии с федеральным стандартом внутреннего государственного (муниципального) финансового контроля «Планирование проверок, ревизий и обследований» утвержденным постановлением Правительства РФ от 27.02.2020 № 208, муниципальным служащим администрации, на которого распоряжением главы муниципального округа возложены данные обязанности.

План контрольных мероприятий утверждается постановлением администрации до начала соответствующего календарного года.

3. Составление отчетности о результатах внутреннего муниципального финансового контроля.

3.1. Отчет о результатах внутреннего муниципального финансового контроля (далее-Отчет) формируется муниципальным служащим администрации, на которого распоряжением главы муниципального округа возложены данные обязанности, в соответствии и по форме, установленной федеральным стандартом внутреннего государственного (муниципального) финансового контроля «Правила состав-

ления отчетности о результатах контрольной деятельности», утвержденным постановлением Правительства РФ от 16.09.2020 № 1478.

3.2.Отчет и пояснительная записка к нему представляются муниципальным служащим администрации, на которого распоряжением главы муниципального округа возложены данные обязанности, ежегодно до 1 марта года, следующего за отчетным, на бумажном носителе и (или) в электронной форме, в том числе с применением автоматизированных информационных систем, главе муниципального округа.

3.3. Муниципальный служащий администрации, на которого распоряжением главы муниципального округа возложены данные обязанности, является ответственным за размещение отчета на официальном сайте муниципального округа в информационно-телекоммуникационной системе «Интернет», а также в единой информационной системе в сфере закупок (в порядке, установленном законодательством Российской Федерации, не позднее 1 апреля года, следующего за отчетным.

СОВЕТ ДЕПУТАТОВ

РЕШЕНИЕ

24 января 2023 года № 2-1/6

Об отчете главы управы района Хорошево-Мневники города Москвы о деятельности управы в 2022 году

В соответствии с пунктом 1 части 1 статьи 1 Закона города Москвы от 11 июля 2012 года № 39 «О наделении органов местного самоуправления муниципальных округов в городе Москве отдельными полномочиями города Москвы»

СОВЕТ ДЕПУТАТОВ РЕШИЛ:

1. Ежегодный отчет главы управы района Хорошево-Мневники города Москвы А.С. Ерохова о деятельности управы в 2022 году принять к сведению.

2. Направить настоящее решение в управу района Хорошево-Мневники города Москвы, префектуру Северо-Западного административного округа города Москвы и Департамент территориальных органов исполнительной власти города Москвы.

3. Опубликовать настоящее решение в бюллетене «Московский муниципальный вестник» и разместить на официальном сайте муниципального округа Хорошево-Мневники www.mun-hormn.mos.ru в информационно-телекоммуникационной сети «Интернет».

Глава муниципального округа
Хорошево-Мневники **М.А. Попков**

РЕШЕНИЕ

24 января 2023 года № 2-2/7

Об информации директора ГБУ «Жилищник района Хорошево-Мневники» о деятельности учреждения в 2022 году

В соответствии с пунктом 3 части 1 статьи 1 Закона города Москвы от 11 июля 2012 года № 39 «О наделении органов местного самоуправления муниципальных округов в городе Москве отдельными полномочиями города Москвы»

СОВЕТ ДЕПУТАТОВ РЕШИЛ:

1. Ежегодную информацию директора ГБУ «Жилищник района Хорошево-Мневники» Ножипова Р.Х. о деятельности учреждения в 2022 году принять к сведению.

2. Направить настоящее решение в управу района Хорошево-Мневники города Москвы, префектуру Северо-Западного административного округа города Москвы и Департамент территориальных органов исполнительной власти города Москвы.

3. Опубликовать настоящее решение в бюллетене «Московский муниципальный вестник» и разместить на официальном сайте муниципального округа Хорошево-Мневники www.mun-hormn.mos.ru в информационно-телекоммуникационной сети «Интернет».

Глава муниципального округа
Хорошево-Мневники **М.А. Попков**

РЕШЕНИЕ

24 января 2023 года № 2-3/8

Об утверждении Правил аккредитации журналистов средств массовой информации при органах местного самоуправления муниципального округа Хорошево-Мневники

В соответствии со статьей 48 Закона Российской Федерации от 27 декабря 1991 года № 2124-1 «О средствах массовой информации»

СОВЕТ ДЕПУТАТОВ РЕШИЛ:

1. Утвердить Правила аккредитации журналистов средств массовой информации при органах местного самоуправления муниципального округа Хорошево-Мневники (приложение).

2. Опубликовать настоящее решение в бюллетене «Московский муниципальный вестник» и разместить на официальном сайте муниципального округа Хорошево-Мневники www.mun-hormn.mos.ru в информационно-телекоммуникационной сети «Интернет».

Глава муниципального округа
Хорошево-Мневники **М.А. Попков**

Приложение
к решению Совета депутатов
муниципального округа
Хорошево-Мневники
от 24 января 2023 года № 2-3/8

Правила
аккредитации журналистов средств массовой информации при органах местного самоуправления муниципального округа Хорошево-Мневники

Общие положения

1. Настоящие Правила устанавливают порядок аккредитации журналистов средств массовой информации (далее – журналисты, СМИ) при органах местного самоуправления муниципального округа Хорошево-Мневники (далее – органы местного самоуправления).

2. Аккредитация журналистов при органах местного самоуправления (далее – аккредитация) проводится в целях широкого, оперативного и свободного распространения достоверной, объективной и полной информации о деятельности органов местного самоуправления, организации деятельности аккредитованных журналистов в органах местного самоуправления.

3. Право на аккредитацию имеют действующие и зарегистрированные в Роскомнадзоре СМИ, а также иностранные СМИ, аккредитованные Министерством иностранных дел Российской Федерации.

4. Организация процедуры аккредитации осуществляется администрацией муниципального округа Хорошево-Мневники (далее – администрация).

5. Аккредитация может быть постоянной или разовой. В нерабочее время, а также в выходные и праздничные дни действует только разовая аккредитация.

6. Администрация размещает информацию о правилах и сроках проведения постоянной аккредитации (не позднее, чем за 10 дней до даты начала ее проведения) и разовой аккредитации (не позднее, чем за 3 дня до дня проведения мероприятия) на официальном сайте органа местного самоуправления в информационно-телекоммуникационной сети «Интернет» (далее – официальный сайт).

7. Редакция СМИ может представить заявку на аккредитацию не более трех журналистов, а также не более трех работников технического персонала, сопровождающего журналиста (далее – технический персонал).

Постоянная аккредитация

8. Постоянная аккредитация проводится ежегодно и действует в течение календарного года.

9. Заявки на постоянную аккредитацию подаются редакциями СМИ в период с 1 по 15 декабря (включительно) текущего года.

10. Заявка на постоянную аккредитацию подается в администрацию редакцией СМИ в подлиннике на официальном бланке, за подписью руководителя редакции и заверенная печатью (при наличии), в которой указывается:

1) полное наименование (название) СМИ, учредитель или издатель, уставные задачи, тираж, периодичность, местонахождение редакции, регион распространения, почтовый адрес (в том числе индекс), номера контактных телефонов и факсов, адрес электронной почты и редакционного сайта;

2) фамилия, имя, отчество журналиста и технического персонала, занимаемые должности, номера рабочих и мобильных телефонов.

11. К заявке на постоянную аккредитацию прилагаются:

1) заверенные печатью (при наличии) копии:

а) свидетельства о государственной регистрации СМИ;

б) лицензии на телевизионное вещание или радиовещание (для телеканалов или радиоканалов);

в) договора с вещателем, имеющим лицензию на вещание телеканала, радиоканала (если распространение телеканала или радиоканала осуществляется в неизменном виде);

г) удостоверений журналиста и технического персонала, предлагаемых к аккредитации;

д) удостоверения, выданного Пресс-центром Министерства иностранных дел Российской Федерации (для аккредитации журналистов иностранных СМИ);

2) цветные фотографии (размером 3х4 см) журналиста и технического персонала, предлагаемых к аккредитации;

3) оригиналы двух последних номеров издания (для печатных СМИ);

4) скриншоты последних двух информационных материалов (для интернет-сайтов или информационных агентств).

12. Заявка на постоянную аккредитацию, не содержащая предусмотренных пунктами 10 и 11 сведений и документов или поданная с нарушением срока, указанного в пункте 9 настоящих Правил, к рассмотрению не принимается.

13. Решение о постоянной аккредитации принимается главой муниципального округа Хорошево-Мневники не позднее десяти рабочих дней со дня получения заявки.

14. В случае принятия положительного решения оформляется аккредитационное удостоверение по форме согласно приложению к настоящим Правилам.

15. Информация о принятом решении доводится муниципальным служащим администрации, ответственным за организацию аккредитации (далее – муниципальный служащий), до сведения редакции СМИ по номеру контактного телефона или адресу электронной почты, указанным в заявке на постоянную аккредитацию, не позднее трех рабочих дней со дня принятия решения.

16. Аккредитационное удостоверение вручается лично аккредитованному журналисту при предъявлении редакционного удостоверения или иного документа, удостоверяющего личность и полномочия этого журналиста, под роспись в журнале учета выдачи аккредитационных удостоверений (далее – журнал). Аккредитованному журналисту также выдается аккредитационное удостоверение в отношении аккредитованного технического персонала.

17. В журнал вносятся следующие сведения:

1) фамилия, имя, отчество аккредитованного журналиста и технического персонала;

2) дата и номер аккредитационных удостоверений;

3) наименование органа местного самоуправления, при котором получена аккредитация;

4) дата получения аккредитационных удостоверений журналиста, технического персонала и подпись журналиста.

Журнал ведется муниципальным служащим. Листы журнала должны быть пронумерованы, прошнурованы и скреплены печатью администрации и заверены подписью главы муниципального округа Хорошево-Мневники. Журнал хранится в месте, исключающем доступ к нему посторонних лиц.

18. Аккредитационные удостоверения дают право вноса (выноса) в здания (из зданий) органа местного самоуправления звукозаписывающей, съемочной и осветительной аппаратуры.

19. В случае утери, кражи или порчи аккредитационного удостоверения редакция СМИ или лицо, его утратившее, обязаны незамедлительно в письменной форме известить об указанных обстоятельствах главу муниципального округа Хорошево-Мневники.

20. Глава муниципального округа Хорошево-Мневники в случае:

1) кражи аккредитационного удостоверения выдает его дубликат в срок, установленный пунктом 13 настоящих Правил;

2) утери или порчи аккредитационного удостоверения аннулирует аккредитацию до конца календарного года. При этом редакция СМИ вправе получить разовую аккредитацию.

21. При необходимости более широкого освещения отдельных мероприятий, проводимых органами местного самоуправления, редакции СМИ могут оформить дополнительную разовую аккредитацию на основании письменной заявки (пункт 23).

Разовая аккредитация

22. Разовая аккредитация предусматривается для выполнения заданий и поручений редакции СМИ по освещению определенных мероприятий, проводимых органами местного самоуправления, в том числе в нерабочее время, а также в выходные и праздничные дни, либо для замены постоянно аккредитованного журналиста или технического персонала в случае его болезни, отпуска, командировки.

23. Для получения разовой аккредитации редакция СМИ обязана предоставить заявку на официальном бланке за подписью руководителя редакции, заверенной печатью (при наличии), в которой указывается:

1) фамилия, имя, отчество журналиста, технического персонала, занимаемые ими должности, номера рабочих и мобильных телефонов;

2) название мероприятия;

3) дата и время проведения мероприятия;

4) перечень звукозаписывающей, съемочной и иной аппаратуры, которую будут иметь с собой журналист, технический персонал.

24. Заявка на разовую аккредитацию должна быть предоставлена по факсу или электронной почте администрации не позднее, чем за два часа до начала мероприятия, либо не позднее срока, указанного в анонсе мероприятия.

В случае проведения органами местного самоуправления мероприятий в нерабочее время, а также в выходные и праздничные дни, заявка должна быть представлена указанным способом не позднее последнего рабочего дня до дня проведения мероприятия.

25. Заявка на разовую аккредитацию, не содержащая предусмотренных подпунктами 1-3 пункта 23 сведений или поданная с нарушением сроков, указанных в пункте 24 настоящих Правил, к рассмотрению не принимается.

26. Решение о разовой аккредитации принимается главой муниципального округа Хорошево-Мневники в день поступления заявки.

27. Информация о принятом решении незамедлительно доводится муниципальным служащим до сведения аккредитованного журналиста, технического персонала по номерам контактных телефонов, указанным в заявке на разовую аккредитацию.

28. Для входа в помещения органа местного самоуправления журналист, технический персонал, получившие разовую аккредитацию, должны предъявить редакционное удостоверение или иной документ, удостоверяющий личность и полномочия этих лиц.

Отказ в аккредитации, прекращение, лишение и аннулирование аккредитации

29. Глава муниципального округа Хорошево-Мневники имеет право отказать в аккредитации СМИ, которые по роду своей деятельности являются сугубо рекламными, специализированными изданиями и не имеют опубликованных материалов, освещающих деятельность органов местного самоуправления либо не занимающимися освещением деятельности органов местного самоуправления, а также в случае предоставления редакциями СМИ недостоверных данных о СМИ и аккредитуемых журналистах, технического персонала.

30. Аккредитация журналистов, технического персонала прекращается в случаях:

а) истечения периода, на который принято решение об аккредитации;

б) прекращения деятельности СМИ, которое они представляют;

в) увольнения журналиста, технического персонала из редакции СМИ, по заявке которой он аккредитован;

г) смерти журналиста, технического персонала;

д) поступления главе муниципального округа Хорошево-Мневники решения руководителя редакции СМИ об отстранении журналиста, технического персонала от освещения деятельности органа местного самоуправления, отзыве и (или) об их замене.

О наступлении обстоятельств, указанных в подпунктах «б», «в» и «г» настоящего пункта, руководитель редакции СМИ незамедлительно информирует главу муниципального округа Хорошево-Мневники.

31. Журналист лишается аккредитации в случаях, установленных частью 5 статьи 48 Закона Российской Федерации от 27 декабря 1991 года № 2124-1 «О средствах массовой информации».

32. Решение о прекращении и (или) лишении журналиста, технического персонала аккредитации принимает должностное лицо, указанное в пункте 19 настоящих Правил, с указанием причины. Сведения о прекращении и (или) лишении журналиста, технического персонала аккредитации размещаются на официальном сайте или направляются в соответствующую редакцию СМИ, подавшую заявку.

33. Глава муниципального округа Хорошево-Мневники аннулируют аккредитацию журналистов, технического персонала редакций СМИ, которые прекратили или приостановили свою деятельность. Мониторинг официального сайта Роскомнадзора на предмет прекращения или приостановления деятельности редакций СМИ осуществляет администрация.

Права и обязанности аккредитованных журналистов, технического персонала

34. Аккредитованные журналисты имеют право:

1) получать информацию о предстоящих заседаниях, совещаниях и других мероприятиях органов местного самоуправления (данная информация должна размещаться администрацией на официальном сайте не позднее, чем за один день до дня проведения указанных мероприятий);

2) присутствовать на заседаниях, совещаниях и других мероприятиях органов местного самоуправления, за исключением случаев, когда принято решение о проведении закрытого мероприятия;

3) знакомиться с информационно-справочными материалами (при их наличии) – протоколами, повесткой дня, текстами письменных заявлений, пресс-релизами, стенограммой и иными документами, если они не содержат сведений, составляющих государственную или иную специально охраняемую законом тайну;

4) производить записи, в том числе с использованием средств аудио- и видеотехники, кино- и фотосъемки;

5) посещать брифинги, пресс-конференции и иные мероприятия органов местного самоуправления, специально предназначенные для прессы;

6) получать информацию, необходимую для их профессиональной деятельности.

35. Аккредитованные журналисты обязаны:

1) соблюдать требования настоящих Правил и Закона Российской Федерации «О средствах массовой информации»;

2) уважать права, законные интересы, честь и достоинство должностных лиц местного самоуправления, депутатов Совета депутатов и муниципальных служащих администрации;

3) соблюдать общепризнанные нормы журналистской этики;

4) всесторонне и объективно информировать читателей, телезрителей и радиослушателей о работе органов местного самоуправления;

5) не использовать свои профессиональные возможности в целях сокрытия информации или фальсификации общественно значимых сведений, распространения слухов под видом достоверных сообщений, сбора информации в пользу постороннего лица или организации, не являющейся СМИ;

6) не использовать свои права на распространение информации с целью опорочить должностных лиц местного самоуправления, депутатов Совета депутатов и муниципальных служащих администрации по признакам пола, возраста, расовой или национальной принадлежности, языка, отношения к религии, профессии, места жительства и места работы, а также в связи с их политическими убеждениями;

7) не нарушать общественный порядок и нормы поведения в помещениях органов местного самоуправления или местах проведения указанными органами мероприятий;

8) не вмешиваться в ход мероприятия (кроме пресс-конференций и брифингов). Под вмешательством

понимаются: устные высказывания или действия, имеющие целью привлечь к себе внимание присутствующих или прервать ход мероприятия; ведение видео- или фотосъёмки способами, мешающими ходу мероприятия, а также другие действия, отрицательно влияющие на ход мероприятия, на котором аккредитованный журналист присутствует при выполнении профессиональных обязанностей в качестве наблюдателя без права голоса;

9) вести видео- и фотосъёмку в строго отведённых для этого местах.

36. Технический персонал пользуется правами, предусмотренными подпунктами 2, 4-6 пункта 34 и исполняет обязанности, предусмотренные подпунктами 1, 2, 5-9 пункта 35 настоящих Правил.

37. В помещениях органов местного самоуправления или местах проведения указанными органами мероприятий не допускается присутствие журналистов, технического персонала в спортивной, пляжной одежде и обуви, а также в неопрятном или нетрезвом виде.

Приложение
к Правилам аккредитации журналистов средств массовой информации при органах местного самоуправления муниципального округа Хорошево-Мневники

На бланке

Цветная фотография размером 3х4 см

М.П. [1]

Аккредитационное удостоверение

«___» _____ 20___ г. № _____

Настоящим удостоверяется, что *журналист / сотрудник технического персонала*
_____,
(фамилия, имя отчество)
представляющий _____
(название средства массовой информации)
свидетельство о регистрации СМИ _____
(серия, номер и дата выдачи свидетельства,
_____,
кем выдано свидетельство)
является аккредитованным при ОМСУ муниципального округа Хорошево-Мневники

Аккредитационное удостоверение действительно до «___» _____ 20__ г.

Глава муниципального округа Хорошево-Мневники _____/ _____/
(подпись) (ФИО)

[1] *Печать администрации или Совета депутатов ставиться с наложением на правый нижний угол фотографии.*

РЕШЕНИЕ

от 24 января 2023 года № 2-4/9

О внесении изменений в решение Совета депутатов муниципального округа Хорошево-Мневники от 18.06.2013 г. № 7-4/34-Х.М

В связи с утверждением Правил аккредитации журналистов средств массовой информации при органах местного самоуправления муниципального округа Хорошево-Мневники

СОВЕТ ДЕПУТАТОВ РЕШИЛ:

1. Внести следующие изменения в статью 19 Регламента Совета депутатов муниципального округа Хорошево-Мневники (приложение к решению Совета депутатов муниципального округа Хорошево-Мневники от 18 июня 2013 года № 7-4/34-Х.М «О Регламенте Совета депутатов муниципального округа Хорошево-Мневники» в редакции решения Совета депутатов муниципального округа Хорошево-Мневники от 19 мая 2015 года № 6-3/40-Х.М «О внесении изменений в решение Совета депутатов от 18.06.2013 г. № 7-4/34-Х.М»):

1.1. в части 1 точку заменить на запятую и дополнить следующими словами «, аккредитованные журналисты средств массовой информации при органах местного самоуправления муниципального округа Хорошево-Мневники.»;

1.2. в части 2 в первом предложении после запятой перед словом «жители» добавить букву «и», а слова «, представители средств массовой информации» исключить.

2. Опубликовать настоящее решение в бюллетене «Московский муниципальный вестник» и разместить на официальном сайте муниципального округа Хорошево-Мневники www.mun-hormn.mos.ru в информационно-телекоммуникационной сети «Интернет».

Глава муниципального округа Хорошево-Мневники **М.А. Попков**

РЕШЕНИЕ

24 января 2023 года № 2-5/10

О согласовании проекта изменения схемы размещения нестационарных торговых объектов

В соответствии с пунктом 1 части 5 статьи 1 Закона города Москвы от 11 июля 2012 года № 39 «О наделении органов местного самоуправления муниципальных округов в городе Москве отдельными полномочиями города Москвы» и постановлением Правительства Москвы от 3 февраля 2011 года № 26-ПП «О размещении нестационарных торговых объектов, расположенных в городе Москве на земельных участках, в зданиях, строениях и сооружениях, находящихся в государственной собственности» рассмотрев обращение заместителя префекта Северо-Западного административного округа города Москвы от 10 января 2023 года № 12-05-13641/22,

СОВЕТ ДЕПУТАТОВ РЕШИЛ:

1. Согласовать проект изменения схемы размещения нестационарных торговых объектов на территории района Хорошево-Мневники города Москвы, предусматривающий включение мест круглогодичного размещения нестационарных торговых объектов рядом с остановками общественного транспорта вида «Постамат» - автоматизированных терминалов, обеспечивающих хранение, выдачу и возврат отправлений:

№№ п/п	Адрес размещения	Площадь, кв. м
1	бульвар Генерала Карбышева, вл. 13, к. 1	2
2	бульвар Генерала Карбышева, вл. 1	1
3	улица Живописная, вл. 2	2
4	улица Генерала Глаголева, вл. 19	2
5	Карамышевская набережная, вл. 10, к. 1	1
6	проспект Маршала Жукова, вл. 25, к. 1	1
7	проспект Маршала Жукова, вл. 35, к. 1	1
8	улица Мневники, вл. 9	2
9	улица Народного Ополчения, вл. 14, к. 1	2
10	улица Генерала Глаголева, вл. 13, к. 1	2
11	улица Народного Ополчения, вл. 21, к. 1	1
12	Причальный проезд, вл. 2	1

2. Направить настоящее решение в Департамент территориальных органов исполнительной власти города Москвы, префектуру Северо-Западного административного округа города Москвы и управу района Хорошево-Мневники города Москвы.

3. Опубликовать настоящее решение в бюллетене «Московский муниципальный вестник» и разместить на официальном сайте муниципального округа Хорошево-Мневники www.mun-hormn.mos.ru в информационно-телекоммуникационной сети «Интернет».

Глава муниципального округа Хорошево-Мневники **М.А. Попков**

МУНИЦИПАЛЬНЫЙ ОКРУГ ЩУКИНО В ГОРОДЕ МОСКВЕ

АДМИНИСТРАЦИЯ

РАСПОРЯЖЕНИЕ

20.01.2023 № 06-РА

О внесении изменений в распоряжение администрации муниципального округа Щукино в городе Москве от 15 марта 2022 года № 01-РА «О Регламенте администрации муниципального округа Щукино в городе Москве»

Руководствуясь пунктом 3, части 1, статьи 4 Устава муниципального округа Щукино в городе Москве утвержденного решением Совета депутатов муниципального округа Щукино в городе Москве № от 20 января 2022 года, с целью приведения в соответствие администрация муниципального округа Щукино в городе Москве распоряжается:

1. Внести изменения в распоряжение администрации муниципального округа Щукино в городе Москве от 15 марта 2022 года № 01-РА «О Регламенте администрации муниципального округа Щукино в городе Москве» изложив п. 1.5. Регламента в следующей редакции: «1.5. Сокращенное наименование: администрация МО Щукино.».

2. Настоящее распоряжение вступает в силу со дня его официального опубликования в бюллетене «Московский муниципальный вестник».

4. Контроль за выполнением настоящего распоряжения возложить на исполняющего обязанности главы администрации муниципального округа Щукино в городе Москве О.А. Соловьева.

Исполняющий обязанности главы администрации муниципального округа Щукино в городе Москве **О.А. Соловьев**

СОВЕТ ДЕПУТАТОВ

РЕШЕНИЕ

«19» января 2023 года № 22-01

Об информации директора Дирекции природных территорий «Москворецкий» ГПБУ Мосприрода» о работе учреждения за 2022 год

Руководствуясь пунктом 7 части 1 статьи 1 Закона города Москвы от 11 июля 2012 года № 39 «О наделении органов местного самоуправления муниципальных округов в города Москве отдельными полномочиями города Москвы», решением муниципального Собрания от 18 октября 2012 г. № 11/04 «Об утверждении Регламента реализации полномочий по заслушиванию отчета главы управы района Щукино города Москвы и информации руководителей городских организаций», заслушав информацию исполняющего обязанности директора Дирекции природных территорий «Москворецкий» ГПБУ «Мосприрода» Курамшина В.В. о работе учреждения за 2022 год,

Совет депутатов муниципального округа Щукино в городе Москве решил:

1. Принять к сведению информацию исполняющего обязанности директора Дирекции природных территорий «Москворецкий» ГПБУ «Мосприрода» о работе учреждения за 2022 год.
2. Направить настоящее решение в Дирекцию природных территорий «Москворецкий» ГПБУ «Мосприрода», Департамент природопользования и охраны окружающей среды города Москвы, Департамент территориальных органов исполнительной власти города Москвы.
3. Опубликовать настоящее решение в бюллетене «Московский муниципальный вестник», официальном сайте муниципального округа Щукино в городе Москве www.shukino.ru.
4. Настоящее решение вступает в силу со дня его принятия.
5. Контроль за выполнением настоящего решения возложить на главу муниципального округа Щукино в городе Москве Ким М.В.

Глава муниципального округа Щукино в городе Москве **М.В. Ким**

РЕШЕНИЕ

«19» января 2023 года № 22-02

Об информации руководителя филиала ГБУ города Москвы «Многофункциональные центры предоставления государственных услуг на территории города Москвы» (район Щукино) о работе учреждения за 2022 год

Руководствуясь пунктом 5 части 1 статьи 1 Закона города Москвы от 11 июля 2012 года № 39 «О наделении органов местного самоуправления муниципальных округов в городе Москве отдельными полномочиями города Москвы», решением муниципального Собрания от 18 октября 2012 г. № 11/04 «Об утверждении Регламента реализации полномочий по заслушиванию отчета главы управы района Щукино

города Москвы и информации руководителей городских организаций», заслушав информацию руководителя филиала ГБУ города Москвы «Многофункциональные центры предоставления государственных услуг на территории города Москвы» (район Щукино) Селезнева Д.И. о работе учреждения за 2022 год,

Совет депутатов муниципального округа Щукино в городе Москве решил:

1. Принять к сведению информацию руководителя филиала ГБУ города Москвы «Многофункциональные центры предоставления государственных услуг на территории города Москвы» (район Щукино) о работе учреждения за 2022 год.
2. Направить настоящее решение в филиал ГБУ города Москвы «Многофункциональные центры предоставления государственных услуг на территории города Москвы» (район Щукино), Комитет государственных услуг города Москвы, Департамент территориальных органов исполнительной власти города Москвы.
3. Опубликовать настоящее решение в бюллетене «Московский муниципальный вестник», официальном сайте муниципального округа Щукино в городе Москве www.shukino.ru.
4. Настоящее решение вступает в силу со дня его принятия.
5. Контроль за выполнением настоящего решения возложить на главу муниципального округа Щукино в городе Москве Ким М.В.

Глава муниципального округа
Щукино в городе Москве **М.В. Ким**

РЕШЕНИЕ

«19» января 2023 года № 22-03

О возведении в городе Москве произведения монументально-декоративного искусства на территории муниципального округа Щукино в городе Москве

В соответствии со статьей 4, статьей 7 Закона города Москвы от 13 ноября 1998 года №30 «О порядке возведения в городе Москве произведений монументально-декоративного искусства городского значения», на основании обращения генерального директора АО «Высокотехнологический научно-исследовательский институт неорганических материалов имени академика А.А. Бочвара» от 07 декабря 2022 года № 26-001-14/10105,

Совет депутатов муниципального округа Щукино в городе Москве решил:

1. Согласиться с предложением о возведении произведения монументально-декоративного искусства, а именно памятника Андрею Анатольевичу Бочвару на пересечении улиц Академика Бочвара и Маршала Василевского с левой стороны дома 15 по улице Маршала Василевского, расположенного на территории муниципального округа Щукино в городе Москве.
2. Направить настоящее решение в управу района Щукино города Москвы, префектуру Северо-Западного административного округа города Москвы.
3. Опубликовать настоящее решение в бюллетене «Московский муниципальный вестник» и разместить в информационно-телекоммуникационной сети «Интернет» на официальном сайте муниципального округа Щукино в городе Москве www.shukino.ru.

4. Контроль за исполнением настоящего решения возложить на главу муниципального округа Щукино в городе Москве Ким М.В.

Глава муниципального округа
Щукино в городе Москве **Ким М.В.**

РЕШЕНИЕ

«19» января 2023 года № 22-04

Об утверждении графика приема избирателей депутатами Совета депутатов муниципального округа Щукино в городе Москве на 2023 год

В соответствии с пунктом 1 части 4.1 статьи 13 Закона города Москвы от 06 ноября 2002 года № 56 «Об организации местного самоуправления в городе Москве», статьей 12 Устава внутригородского муниципального образования Щукино в городе Москве, статьей 77 Регламента муниципального Собрания внутригородского муниципального образования Щукино в городе Москве,

Совет депутатов муниципального округа Щукино в городе Москве решил:

1. Утвердить график приема избирателей депутатами Совета депутатов муниципального округа Щукино в городе Москве на 2023 год согласно Приложениям №№1-5 к настоящему решению.
2. Направить настоящее решение в Префектуру Северо-Западного административного округа города Москвы и Управу района Щукино города Москвы в течении 3 (трех) рабочих дней со дня его принятия.
3. Опубликовать настоящее решение в бюллетене «Московский муниципальный вестник» и разместить в информационно-телекоммуникационной сети «Интернет» на официальном сайте муниципального округа Щукино города Москвы www.shukino.ru.
4. Контроль за выполнением настоящего решения возложить на главу муниципального округа Щукино в городе Москве Ким М.В.

Глава муниципального округа
Щукино в городе Москве **М.В. Ким**

Приложение №1
к решению Совета депутатов
муниципального округа Щукино
в городе Москве
от 19 января 2023 г. № 22-04

График
приема избирателей депутатами Совета депутатов муниципального округа Щукино в городе Москве на 2023 год

Избирательный округ № 1

Перечень домовладений, входящих в избирательный округ № 1

-улица Маршала Бирюзова, дома №№ 18; 20 (корпуса №№ 1, 2), 22 (корпуса №№ 1, 2, 3), 24; 26, 28, 30, 31, 32 (корпус № 1), 34,35 (корпуса №№ 1, 2), 37, 39, 41, 43;

- улица Берзарина, дома №№ 22, 26, 28А (корпуса №№1,2,3,4)

- улица Маршала Вершинина, дома №№ 3 (корпуса №№ 1, 2), 4 (корпуса №№ 1, 2), 5 (корпуса №№1, 2), 6, 7 (корпус № 1), 9 10;

- улица Маршала Конева, дома №№ 5, 7, 8 (корпуса №№ 1, 2, 3);

- улица Максимова, дом № 3;

- улица Народного Ополчения, дома №№ 37 (корпус № 1), 39 (корпус № 1), 41 (корпус № 1);

- улица Расплетина, дома №№ 1, 2, 3 (корпуса №№ 2, 3, 4, 5), 4 (корпуса №№ 1, 2, 4), 6 (корпуса №№ 1, 2), 7, 8 (корпуса №№ 1, 2),9, 11, 12 (корпус № 2),14,13, 15, 17 (корпуса №№ 1, 2), 19 (корпуса № №1, 2), 20, 21, 22 (корпус № 2), 28, 32, 32 (корпус 1), 34;

- улица Маршала Рыбалко, дом № 2 (корпус №№ 1-6), 4(корпуса №№ 1,В, Г), 5, 7, 8, 9, 10, 11, 12 (корпуса №№ 1, 2, 3), 13.

- улица Маршала Соколовского, дома №№ 2, 4, 5, 10 (корпус № 1), 11 (корпуса №№ 1, 2), 12, 13, 14;

Фамилия, Имя, Отчество депутата	Дни и время приема	Место приема
Андреев Денис Васильевич	каждая третья среда месяца с 19.30 до 21.00	ул. Расплетина д.3, к.4 (Правление ТСЖ)
Гребенник Андрей Вадимович	по согласованию с И.о. главы администрации в рабочее время администрации	ул. Маршала Василевского д.3, корп.1
Преображенская Галина Сергеевна	каждый вторник месяца с 12.00 до 14.00	ул. Берзарина д.20 Дом Романса

Приложение № 2
к решению Совета депутатов
муниципального округа Щукино
в городе Москве
от 19 января 2023 г. № 22-04

Избирательный округ № 2

Перечень домовладений, входящих в избирательный округ № 2

- улица Берзарина, дома №№ 4, 6 (корпус № 1), 8, 10, 10 (корпус № 2), 14, 16;
- улица Маршала Бирюзова, дома №№ 2(корпуса № №1, 2), 3, 4 (корпуса № №1, 2), 7, 8 (корпуса № №1, 2, 3, 4,)9, 10(корпуса № №1, 2), 11, 12, 13, 14, 16, 17, 19, 21, 23, 25, 27, 29;
- улица Ирины Левченко, дома №№ 1, 2, 3, 4, 6, 7;
- улица Маршала Конева, дома №№ 9, 12, 13, 14, 16;
- улица Маршала Малиновского, дома №№ 1, 3, 4, 5, 6 (корпуса № №1, 2), 8, 9;
- улица Маршала Мерецкова, дома №№ 2, 4, 5, 6, 8, 10, 12;
- улица Народного Ополчения, дома №№ 36, 38 (корпус № 1), 40 (корпус № 1), 42 (корпуса №№ 1, 2, 3), 43 (корпус № 1), 44 (корпуса №№ 1, 2), 45, 47, 48 (корпуса №№ 1, 2), 49 (корпус №1), 50, 52 (корпуса №№ 2, 3), 54;
- улица Маршала Рыбалко, дома №№ 1, 3;
- улица Маршала Соколовского, дом № 1, 3, 6;
- Тепличный переулок, дома №№ 3, 4, 5, 7, 10.

Фамилия, Имя, Отчество депутата	Дни и время приема	Место приема
Барковский Виктор Николаевич	первый и третий вторник месяца с 18.00 до 20.00	ул. Ирины Левченко, д.2 Общественный пункт охраны порядка № 48 района Щукино
Фричинская Ольга Евгеньевна	каждая третья среда месяца с 17.00 до 19.00	ул. Академика Курчатова д.25, «Медицинский колледж №5», обособленное подразделение № 1
Шурова Наталья Васильевна	первый и последний вторник месяца с 16.00 до 18.00	ул. Маршала Василевского д.1 к.2, ГБУ «Жилищник района Щукино»

Приложение №3
к решению Совета депутатов
муниципального округа Щукино
в городе Москве
от 19 января 2023 г. № 22-04

Избирательный округ № 3

Перечень домовладений, входящих в избирательный округ № 3

- 1-й Волоколамский проезд, дома №№ 2, 4, 5, 6 (корпуса №№ 1, 2), 7(корпуса №№ 1, 2, 3, 4), 8 (корпуса №№ 1, 2), 11 (корпуса №№ 1, 2, 3), 13, 15/16;
- 3-й Волоколамский проезд, дома №№ 2, 6 (корпуса №№ 1, 2), 8 (корпуса №№ 1, 2), 10 (корпуса №№ 1, 2), 12 (корпус № 1, 2), 14 (корпус №1).
- улица Авиационная, дома №№ 13, 19;
- Большой Волоколамский проезд, дома №№ 1, 12;
- улица Маршала Бирюзова, дома №№ 36, 38, 40;
- улица Маршала Василевского, дома №№ 1 (корпуса №№ 1, 2), 3 (корпус № 1), 5 (корпуса №№ 1, 2), 7 (корпус № 1, 2); 9 (корпуса №№ 2, 3, 4, 5), 11 (корпус № 1), 13 (корпус № 1), 15;
- улица Гамалеи, дома №№ 1, 2, 3, 4, 6, 8, 10, 14;
- улица Маршала Конева, дома №№ 1, 2, 3, 4 (корпуса №№ 1, 2);
- улица Маршала Рыбалко, дома №№ 14 (корпуса №№ 2, 3, 4), 16 (корпуса №№ 1, 2, 3, 4, 5), 18 (корпуса №№ 2, 3), 20;
- улица Максимова, дома №№ 6, 8, 10, 12, 14, 16;
- улица Маршала Новикова, дома №№ 1, 2 (корпуса №№ 1, 2, 3), 3, № 4 (корпуса №№ 1, 2);
- улица Пехотная, дома №№ 22,24,24 (корпус № 1), 26,28,30.
- улица Щукинская, дома №№ 2, 8 (корпус № 1), 12 (корпус № 1).

Фамилия, Имя, Отчество депутата	Дни и время приема	Место приема
Воронцов Олег Николаевич	по предварительной записи	по предварительной договоренности
Ким Мария Валерьевна	каждый четвертый вторник месяца с 16.00 до 18.00	ул. Маршала Бирюзова, 29 администрация муниципального округа Щукино)
Трифонов Роман Демьянович	третья среда месяца с 19.30 до 21.00	ул. Расплетина д.3, к.4 (Правление ТСЖ)

Приложение №4
к решению Совета депутатов
муниципального округа Щукино
в городе Москве
от 19 января 2023 г. № 22-04

Избирательный округ № 4		
Перечень домовладений, входящих в избирательный округ № 4 - улица Академика Бочвара, дома №№ 8, 9, 10-а, 10-б, 12, 13, 15, 17; - улица Гамалеи, дома №№ 7, 9, 11 (корпуса №№ 1, 2), 19 (корпуса №№ 1, 2), 23 (корпуса №№ 1, 2); - улица Живописная, дома №№ 30 (корпуса №№ 1, 2, 3, 4), 32 (корпус № 2), 34 (корпуса №№ 1, 2, 3, 4), 36 (корпуса №№ 1,2), 38 (корпуса №№ 1, 2), 40, 48, 50, 52, 54 (корпус № 1), 56, 58; - улица Маршала Новикова, дома №№ 5, 6 (корпуса №№ 1, 2), 7, 8 (корпуса №№ 1, 2, 3), 9, 10 (корпуса №№ 1, 2), 11, 12 (корпуса №№ 1, 2), 15, 19, 19 (корпуса №№ 1,2), 21. - улица Новощукинская, дома №№ 7, 9, 11. - улица Рогова, дома №№ 2, 3, 4, 5, 6, 7, 7 (корпус № 2), 8, 9, 11, 12, 12 (корпуса №№ 1, 2), 13, 14, 14 (корпус № 1), 15 (корпус № 2), 16, 16 (корпус № 1), 17, 18, 18 (корпус № 1), 19, 20, 20 (корпус № 1), 22, 24.		
Фамилия, Имя, Отчество депутата	**Дни и время приема**	**Место приема**
Аникина Анна Владимировна	каждый третий вторник месяца с 18.30 до 20.30	ул. Маршала Новикова, 20 (ГБУ «СДЦ Щукинец»)
Касымова Ольга Александровна	каждая третья среда месяца с 17.00 до 19.00	ул. Гамалеи, 15 ФГБУ ГНЦ ФМБЦ им. А.И. Бурназяна ФМБА России
Кубарева Елена Александровна	по предварительной записи	по предварительной договоренности

Приложение № 5
к решению Совета депутатов
муниципального округа Щукино
в городе Москве
от 19 января 2023 г. № 22-04

Избирательный округ № 5		
Перечень домовладений, входящих в избирательный округ № 5 - улица Авиационная, дома №№ 59, 59 (корпус № 2), 61 (корпус № 2), 63, 63 (корпус № 2), 65 (корпуса № 2,3), 66; 67 (корпус № 1), 68 (корпус № 1). 70 (корпуса №№ 2, 3, 4), 71 (корпус № 1),72 (корпуса №№ 1, 2, 3), 73, 74 (корпуса №№1, 2, 3, 4), 77 (корпуса №№ 1, 2), 79, 79 (корпус № 1), 77-79 (корпус 6). - улица Академика Бочвара, дома №№ 2, 3 (корпуса №№ 1, 2), 5 (корпуса №№ 1, 2, 3), 6, 7 (корпуса №№ 1, 2); - улица Маршала Василевского, дом № 13 (корпус № 3), 17; - улица Маршала Новикова, дом № 14 (корпус №2), 16, 18, 20. - улица Новощукинская, дома №№ 1, 2, 3, 4, 5, 6, 8, 10 (корпус № 2), 12, 14, 16, 18, 20, 22		
Фамилия, Имя, Отчество депутата	**Дни и время приема**	**Место приема**
Князева Татьяна Александровна	третий вторник месяца с 16.00 до 18.00	ул. Маршала Василевского д.1, корп.1 (отделение партии «Единая Россия)
Марьин Иван Андреевич	первый и третий вторник месяца с 18.00 до 19.30	ул. Маршала Новикова,20 (ГБУ «СДЦ Щукинец»)
Скобинов Валерий Петрович	четвертый четверг месяца (время приема по согласованию)	ул. Расплетина, 9 управа района Щукино г.Москвы

Бюллетень
«Московский муниципальный
вестник»

№ 2 (336)

Издается с декабря 2012 года

Зарегистрирован Управлением
Федеральной службы
по надзору в сфере связи,
информационных технологий
и массовых коммуникаций
по Москве и Московской области
Свидетельство о регистрации
ПИ № ТУ50-01495 от 19.09.2012

Учредитель, редакция,
издатель и распространитель –
Ассоциация «Совет муниципальных
образований города Москвы»

Главный редактор М.В. Львов

Дата выхода в свет – 06.02.2023

Тираж 700 экз. Заказ № 01119-23

Выпуск осуществлен
при финансовой поддержке
Департамента территориальных
органов исполнительной власти
города Москвы

Электронная версия – amom.ru

Распространяется бесплатно

Адрес учредителя, редакции,
издателя и распространителя:
127006, Москва,
Успенский пер., д 14, стр. 2

Тел.: 8 (499) 652-60-60

Отдел распространения
тел.: 8 (499) 652-60-61

Типография:
ОАО «Подольская фабрика офсетной печати»,
142100, Московская область, Подольск,
Революционный проспект, д. 80/42