МОСКОВСКИЙ Муниципальный вестник

№22

том 2, август 2022

МОСКОВСКИЙ МУНИЦИПАЛЬНЫЙ ВЕСТНИК

№ 22 (323) АВГУСТ 2022 Том 2

СОДЕРЖАНИЕ

Юго-Западный административный округ

Муниципальный округ Гагаринский 3
Муниципальный округ Зюзино 19
Муниципальный округ Котловка 20
Муниципальный округ Теплый Стан 22
Муниципальный округ Ясенево 31

Западный административный округ

Муниципальный округ Можайский 36
Муниципальный округ Ново-Переделкино 39
Муниципальный округ Очаково-Матвеевское 43
Муниципальный округ Проспект Вернадского 53
Муниципальный округ Солнцево 58
Муниципальный округ Фили-Давыдково 62

Северо-Западный административный округ

Муниципальный округ Куркино 77
Муниципальный округ Северное Тушино 94
Муниципальный округ Строгино 99
Муниципальный округ Щукино 101

Зеленоградский административный округ

Муниципальный округ Крюково 102
Муниципальный округ Матушкино 119
Муниципальный округ Савелки 121
Муниципальный округ Силино 123
Муниципальный округ Старое Крюково 139

Троицкий административный округ

Поселение Вороновское 142
Поселение Киевский 159
Поселение Кленовское 161
Поселение Михайлово-Ярцевское 174
Поселение Роговское 200
Городской округ Троицк 234
Поселение Щаповское 236

Новомосковский административный округ

Поселение Воскресенское 258
Поселение Десеновское 289
Поселение Кокошкино 294
Поселение «Мосрентген» 319
Поселение Рязановское 342
Поселение Сосенское 359
Поселение Филимонковское 434

МУНИЦИПАЛЬНЫЙ ОКРУГ ГАГАРИНСКИЙ В ГОРОДЕ МОСКВЕ

РЕЗУЛЬТАТЫ ПУБЛИЧНЫХ СЛУШАНИЙ

по проекту Решения Совета депутатов муниципального округа Гагаринский «Об исполнении бюджета муниципального округа Гагаринский за 2021 год»

Реквизиты решения о назначении публичных слушаний: Публичные слушания по проекту решения Совета депутатов муниципального округа Гагаринский «Об исполнении бюджета муниципального округа Гагаринский за 2021 год» назначены Решением Совета депутатов муниципального округа Гагаринский от 5 июля 2022 года № 103/1 «О проекте решения Совета депутатов муниципального округа Гагаринский «Об исполнении бюджета муниципального округа Гагаринский за 2021 год» и о назначении публичных слушаний» (официально опубликовано в бюллетене «Московский муниципальный вестник» № № 20 (321), июль 2022, том 2, стр.29-39).

Инициатор публичных слушаний:

Совет депутатов муниципального округа Гагаринский.

Дата, время, место проведения публичных слушаний:

Публичные слушания состоялись 15.08.2022 с 19:00 до 20:30 в зале заседаний Совета депутатов муниципального округа Гагаринский, расположенном по адресу г. Москва, Университетский пр-т, д.5.

Сведения о протоколе публичных слушаний: протокол публичных слушаний от 15.08.2022 оформлен.

Количество участников публичных слушаний:

Члены рабочей группы по учету предложений граждан, организации и проведению публичных слушаний по проекту Решения Совета депутатов муниципального округа Гагаринский «Об исполнении бюджета муниципального округа Гагаринский за 2021 год»: 5 человек.

Жители муниципального округа Гагаринский: 0 человек.

Депутаты Совета депутатов муниципального округа Гагаринский (без учета членов рабочей группы): 1 человек.

Представители администрации муниципального округа Гагаринский (без учетов членов рабочей группы): 2 человека.

Количество предложений и замечаний участников публичных слушаний по обсуждаемому проекту правового акта: 0 (Ноль).

Итоги публичных слушаний (рекомендации):

Публичные слушания по проекту решения Совета депутатов муниципального округа Гагаринский «Об исполнении бюджета муниципального округа Гагаринский за 2021 год» проведены в соответствии с Решением Совета депутатов муниципального округа Гагаринский от 5 июля 2022 года № 103/1 «О проекте решения Совета депутатов муниципального округа Гагаринский «Об исполнении бюджета муниципального округа Гагаринский за 2021 год» и о назначении публичных слушаний» (официально опубликовано в бюллетене «Московский муниципальный вестник» № № 20 (321), июль 2022, том 2, стр.29-39).

По итогам рассмотрения проекта решения Совета депутатов муниципального округа Гагаринский «Об исполнении бюджета муниципального округа Гагаринский за 2021 год» участники согласились:

1. Поддержать проект решения Совета депутатов муниципального округа Гагаринский «Об исполнении бюджета муниципального округа Гагаринский за 2021 год» в целом;

2. Направить результаты публичных слушаний, одобренные участниками публичных слушаний, протокол публичных слушаний в Совет депутатов муниципального округа Гагаринский.

3. Опубликовать результаты публичных слушаний в бюллетене «Московский муниципальный вестник» и разместить на официальном сайте муниципального округа Гагаринский.

Руководитель рабочей группы,
глава муниципального
округа Гагаринский **Е.Л. Русакова**

АДМИНИСТРАЦИЯ

ПОСТАНОВЛЕНИЕ

11.07.2022 №99-ПА

О внесении изменений в постановление администрации муниципального округа Гагаринский от 11.03.2022 №33-ПА «О создании комиссии по определению поставщиков (подрядчиков, исполнителей) администрации муниципального округа Гагаринский»

В соответствии с частями 6-7 и частью 10 ст. 39 Федерального закона от 05.04.2013 «О контрактной системе в сфере закупок товаров, работ, услуг для обеспечения государственных и муниципальных нужд» (в редакции Федерального закона от 11.06.2022 № 160-ФЗ), Уставом муниципального округа Гагаринский:

1. Внести изменения в постановление администрации муниципального округа Гагаринский от 11.03.2022 №33-ПА «О создании комиссии по определению поставщиков (подрядчиков, исполнителей) администрации муниципального округа Гагаринский».

1.2. Приложение 2 к постановлению администрации муниципального округа Гагаринский от 11.03.2022 №33-ПА «О создании комиссии по определению поставщиков (подрядчиков, исполнителей) администрации муниципального округа Гагаринский» изложить в редакции согласно приложению к настоящему постановлению.

2. Заведующему сектором по организационным и правовым вопросам администрации муниципального округа Гагаринский ознакомить председателя и членов комиссии с данным постановлением под роспись.

3. Опубликовать настоящее постановление в «Московском муниципальном вестнике» и разместить на официальном сайте www.gagarinskoe.com.

4. Настоящее постановление вступает в силу с даты его опубликования.

5. Контроль за исполнением настоящего постановления возложить на и.о. главы администрации муниципального округа Гагаринский Ерофееву В.Г.

И.о. главы администрации
муниципального округа
Гагаринский **В.Г. Ерофеева**

Приложение
к постановлению администрации
муниципального округа
Гагаринский
от 11.07.2022 №99-ПА

Приложение 2
к постановлению администрации
муниципального округа
Гагаринский
от 11.03.2022 № 33 -ПА

Положение о комиссии по определению поставщиков (подрядчиков, исполнителей) администрации муниципального округа Гагаринский

1. Общие положения

1.1. Настоящее положение определяет цели, задачи, функции, полномочия и порядок деятельности комиссии по определению поставщиков (подрядчиков, исполнителей) для заключения контрактов на поставку товаров, выполнение работ, оказание услуг для нужд муниципального округа Гагаринский (далее – Комиссия).

1.2. Комиссия создается в соответствии с частью 1 статьи 39 Федерального закона от 05.04.2013 № 44-ФЗ «О контрактной системе в сфере закупок товаров, работ, услуг для обеспечения государственных и муниципальных нужд» (далее –Закон № 44-ФЗ).

1.3. Положение о комиссии определяет совокупность действий, которые осуществляются муниципальным округом Гагаринский (далее – Заказчик) в порядке, установленном Законом №44-ФЗ путем проведения конкурсов (электронный конкурс, закрытый электронный конкурс), аукционов (электронный аукцион, закрытый электронный аукцион) и электронных запросов котировок.

1.4. Основные понятия:

– определение поставщика (подрядчика, исполнителя) – совокупность действий, которые осуществляются заказчиком в порядке, установленном настоящим федеральным законом, начиная с размещения извещения об осуществлении закупки товара, работы, услуги для обеспечения государственных нужд (федеральных нужд, нужд субъекта РФ) или муниципальных нужд либо в установленных настоящим федеральным законом случаях с направления приглашения принять участие в определении поставщика (подрядчика, исполнителя), и завершаются заключением контракта;

– участник закупки – любое юридическое лицо независимо от его организационно-правовой формы, формы собственности, места нахождения и места происхождения капитала, за исключением юридического лица, местом регистрации которого является государство или территория, включенные в утверждаемый в соответствии с подпунктом 1 пункта 3 статьи 284 Налогового кодекса Российской Федерации перечень государств и территорий, предоставляющих льготный налоговый режим налогообложения и (или) не предусматривающих раскрытия и предоставления информации при проведении финансовых операций (офшорные зоны) в отношении юридических лиц, или любое физическое лицо, в том числе зарегистрированное в качестве индивидуального предпринимателя;

– конкурсы (открытый конкурс в электронной форме (далее – электронный конкурс), закрытый конкурс, закрытый конкурс в электронной форме (далее – закрытый электронный конкурс)) – конкурентный способ определения поставщика. Победителем конкурса признается участник закупки, который предложил лучшие условия исполнения контракта и заявка на участие в закупке которого соответствует требованиям, установленным в извещении об осуществлении закупки, документации о закупке (в случае если Законом № 44-ФЗ предусмотрена документация о закупке);

– аукционы (открытый аукцион в электронной форме (далее – электронный аукцион), закрытый аукцион, закрытый аукцион в электронной форме (далее – закрытый электронный аукцион)) – конкурентный способ определения поставщика. Победителем аукциона признается участник закупки, заявка на участие в закупке которого соответствует требованиям, установленным в извещении об осуществлении закупки, документации о закупке (в случае если Законом № 44-ФЗ предусмотрена документация о закупке), и который предложил по результатам проведения процедуры подачи предложений о цене контракта или о сумме цен единиц товара, работы, услуги (в случае, предусмотренном ч. 24 ст. 22 Закона № 44-ФЗ) наиболее низкую цену контракта, наименьшую сумму цен таких единиц либо в случае, предусмотренном пунктом 9 части 3 статьи 49 Закона № 44-ФЗ, – наиболее высокий размер платы, подлежащей внесению участником закупки за заключение контракта;

– запрос котировок в электронной форме (далее – электронный запрос котировок) – конкурентный способ определения поставщика. Победителем запроса котировок признается участник закупки, заявка на участие в закупке которого соответствует требованиям, установленным в извещении об осуществлении закупки, и который предложил наиболее низкую цену контракта, наименьшую сумму цен единиц товаров, работ, услуг (в случае, предусмотренном ч. 24 ст. 22 Закона № 44-ФЗ).

– электронная площадка – сайт в информационно-телекоммуникационной сети Интернет, соответствующий установленным в соответствии с пунктами 1 и 2 части 2 статьи 24.1 Закона № 44-ФЗ требованиям, на котором проводятся конкурентные способы определения поставщиков (подрядчиков, исполнителей) в электронной форме (за исключением закрытых способов определения поставщиков (подрядчиков, исполнителей) в электронной форме), а также закупки товара у единственного поставщика в электронной форме на сумму, предусмотренную частью 12 статьи 93 Закона № 44-ФЗ;

– оператор электронной площадки – непубличное хозяйственное общество, в уставном капитале которого иностранным гражданам, лицам без гражданства, иностранным юридическим лицам принадлежит не более чем 25 процентов долей (акций) такого общества и которое владеет электронной площадкой, в том числе необходимыми для ее функционирования программно-аппаратными средствами, обеспечивает ее функционирование, а также соответствует установленным в соответствии с пунктами 1 и 2 части 2 статьи 24.1 Закона № 44-ФЗ требованиям и включено в утвержденный Правительством Российской Федерации перечень операторов электронных площадок;

– специализированная электронная площадка – соответствующая установленным в соответствии с пунктами 1 и 3 части 2 статьи 24.1 Закона № 44-ФЗ требованиям информационная система, доступ к которой осуществляется с использованием защищенных каналов связи и на которой проводятся закрытые конкурентные способы определения поставщиков (подрядчиков, исполнителей) в электронной форме;

– оператор специализированной электронной площадки – российское юридическое лицо, которое владеет специализированной электронной площадкой, в том числе необходимыми для ее функционирования программно-аппаратными средствами, обеспечивает ее функционирование, а также соответствует установленным в соответствии с пунктами 1 и 3 части 2 статьи 24.1 Закона № 44-ФЗ требованиям и включено в утвержденный Правительством Российской Федерации перечень операторов специализированных электронных площадок.

1.5. Процедуры по определению поставщиков проводятся самим заказчиком.

1.6. Заказчик вправе привлечь на основе контракта специализированную организацию для выполнения отдельных функций по определению поставщика (подрядчика, исполнителя), в том числе для разработки документации о закупке, размещения в единой информационной системе и на электронной площадке информации и электронных документов, направления приглашений принять участие в определении поставщиков (подрядчиков, исполнителей) закрытыми способами, выполнения иных функций, связанных с обеспечением проведения определения поставщика (подрядчика, исполнителя). При этом создание комиссии по осуществлению закупок, определение начальной (максимальной) цены контракта, начальной цены единицы товара, работы, услуги, начальной суммы цен указанных единиц, предмета и иных существенных условий контракта, утверждение проекта контракта, документации о закупке и подписание контракта осуществляются заказчиком.

1.7. В процессе осуществления своих полномочий Комиссия взаимодействует со специализированной организацией (в случае ее привлечения заказчиком) в порядке, установленном настоящим положением.

1.8. При отсутствии председателя Комиссии его обязанности исполняет заместитель председателя.

2. Правовое регулирование

Комиссия в процессе своей деятельности руководствуется Конституцией Российской Федерации, Бюджетным кодексом Российской Федерации, Гражданским кодексом Российской Федерации, Законом № 44-ФЗ, Законом от 26.07.2006 № 135-ФЗ «О защите конкуренции» (далее – Закон о защите конкуренции), иными действующими нормативными правовыми актами Российской Федерации, постановлениями и распоряжениями заказчика и настоящим положением.

3. Цели создания и принципы работы Комиссии

3.1. Комиссия создается в целях проведения:

– конкурсов: электронный конкурс, закрытый электронный конкурс;

– аукционов: электронный аукцион, закрытый электронный аукцион;

– электронных запросов котировок.

3.2. В своей деятельности Комиссия руководствуется следующими принципами.

3.2.1. Эффективность и экономичность использования выделенных средств бюджета и внебюджетных источников финансирования.

3.2.2. Публичность, гласность, открытость и прозрачность процедуры определения поставщиков (подрядчиков, исполнителей).

3.2.3. Обеспечение добросовестной конкуренции, недопущение дискриминации, введения ограничений или преимуществ для отдельных участников закупки, за исключением случаев, если такие преимущества установлены действующим законодательством РФ.

3.2.4. Устранение возможностей злоупотребления и коррупции при определении поставщиков (подрядчиков, исполнителей).

3.2.5. Недопущение разглашения сведений, ставших известными в ходе проведения процедур определения поставщиков (подрядчиков, исполнителей), в случаях, установленных действующим законодательством.

4. Функции Комиссии

ЭЛЕКТРОННЫЙ КОНКУРС

4.1. При осуществлении процедуры определения поставщика (подрядчика, исполнителя) путем проведения электронного конкурса в обязанности Комиссии входит следующее.

4.1.1. Не позднее двух рабочих дней со дня, следующего за датой окончания срока подачи заявок на участие в закупке, но не позднее даты окончания срока рассмотрения и оценки первых частей заявок на участие в закупке, установленной в извещении об осуществлении закупки члены Комиссии:

· рассматривают первые части заявок на участие в закупке, направленные оператором электронной площадки, и принимает решение о признании первой части заявки на участие в закупке соответствующей извещению об осуществлении закупки или об отклонении заявки на участие в закупке;

· осуществляют оценку первых частей заявок на участие в закупке, в отношении которых принято решение о признании соответствующими извещению об осуществлении закупки, по критериям, предусмотренным пунктами 2 и 3 части 1 статьи 32 Закона № 44-ФЗ (если такие критерии установлены извещением об осуществлении закупки);

· подписывают протокол рассмотрения и оценки первых частей заявок на участие в закупке усиленными электронными подписями. Протокол формирует заказчик с использованием электронной площадки.

Действия, предусмотренные выше, могут осуществляться не позднее пяти рабочих дней со дня, следующего за датой окончания срока подачи заявок на участие в закупке, но не позднее даты окончания срока рассмотрения и оценки первых частей заявок на участие в закупке, установленной в извещении

об осуществлении закупки:

1. научно-исследовательских, опытно-конструкторских и технологических работ;

2. на создание произведения литературы или искусства;

3. работ по сохранению объектов культурного наследия (памятников истории и культуры) народов Российской Федерации;

4. работ по реставрации музейных предметов и музейных коллекций, включенных в состав Музейного фонда Российской Федерации, документов Архивного фонда Российской Федерации, особо ценных и редких документов, входящих в состав библиотечных фондов;

5. работ, услуг, связанных с необходимостью допуска подрядчиков, исполнителей к учетным базам данных музеев, архивов, библиотек, к хранилищам (депозитариям) музея, библиотеки, к системам обеспечения безопасности и (или) сохранности музейных предметов и музейных коллекций, архивных документов, библиотечного фонда.

4.1.2. Не позднее двух рабочих дней со дня, следующего за днем получения вторых частей заявок на участие в закупке, информации и документов от оператора электронной площадки, но не позднее даты окончания срока рассмотрения и оценки вторых частей заявок на участие в закупке, установленной в извещении об осуществлении закупки члены Комиссии по осуществлению закупок:

· рассматривают вторые части заявок на участие в закупке, а также информацию и документы, направленные оператором электронной площадки, и принимают решение о признании второй части заявки на участие в закупке соответствующей требованиям извещения об осуществлении закупки или об отклонении заявки на участие в закупке;

· осуществляют оценку вторых частей заявок на участие в закупке, в отношении которых принято решение о признании соответствующими извещению об осуществлении закупки, по критерию, предусмотренному пунктом 4 части 1 статьи 32 Закона № 44-ФЗ (если такой критерий установлен извещением об осуществлении закупки);

· подписывают протокол рассмотрения и оценки вторых частей заявок на участие в закупке усиленными электронными подписями. Протокол формирует заказчик с использованием электронной площадки.

4.1.3. Не позднее одного рабочего дня со дня, следующего за днем получения информации и документов в соответствии с пунктом 1 части 14 настоящей статьи 48 Закона № 44-ФЗ, члены Комиссии по осуществлению закупок:

· осуществляют оценку ценовых предложений по критерию, предусмотренному пунктом 1 части 1 статьи 32 Закона № 44-ФЗ;

· на основании результатов оценки первых и вторых частей заявок на участие в закупке, содержащихся в протоколах, предусмотренных пунктами 4.1.1. и 4.1.2 настоящего положения о Комиссии, а также оценки ценовых предложений по критерию, предусмотренному пунктом 1 части 1 статьи 32 Закона № 44-ФЗ, присваивают каждой заявке на участие в закупке, первая и вторая части которой признаны соответствующими извещению об осуществлении закупки, порядковый номер в порядке уменьшения степени выгодности содержащихся в таких заявках условий исполнения контракта и с учетом положений нормативных правовых актов, принятых в соответствии со статьей 14 Закона № 44-ФЗ. Заявке на участие в закупке победителя определения поставщика (подрядчика, исполнителя) присваивается первый номер. В случае если в нескольких заявках на участие в закупке содержатся одинаковые условия исполнения контракта, меньший порядковый номер присваивается заявке на участие в закупке, которая поступила ранее других заявок на участие в закупке, содержащих такие же условия;

· подписывают протокол подведения итогов определения поставщика (подрядчика, исполнителя) усиленными электронными подписями. Протокол формирует заказчик с использованием электронной площадки.

4.1.4. При осуществлении процедуры определения поставщика (подрядчика, исполнителя) путем проведения электронного конкурса Комиссия также выполняет иные действия в соответствии с положениями Закона № 44-ФЗ.

ЭЛЕКТРОННЫЙ АУКЦИОН

4.2. При осуществлении процедуры определения поставщика (подрядчика, исполнителя) путем проведения электронного аукциона в обязанности Комиссии входит следующее.

4.2.1. Не позднее двух рабочих дней со дня, следующего за датой окончания срока подачи заявок на участие в закупке, но не позднее даты подведения итогов определения поставщика (подрядчика, исполнителя), установленной в извещении об осуществлении закупки члены комиссии по осуществлению закупок:

· рассматривают заявки на участие в закупке, информацию и документы, направленные оператором электронной площадки, и принимают решение о признании заявки на участие в закупке соответствующей извещению об осуществлении закупки или об отклонении заявки на участие в закупке по основаниям, предусмотренным пунктами 1–8 части 12 статьи 48 Закона № 44-ФЗ;

· на основании информации, содержащейся в протоколе подачи ценовых предложений, а также результатов рассмотрения заявок присваивают каждой заявке на участие в закупке, признанной соответствующей извещению об осуществлении закупки, порядковый номер в порядке возрастания минимального ценового предложения участника закупки, подавшего такую заявку (за исключением случая, предусмотренного п. 9 ч. 3 ст. 49 Закона № 44-ФЗ, при котором порядковые номера заявкам участников закупки, подавших ценовые предложения после подачи ценового предложения, предусмотренного абз. 1 п. 9 ч. 3 ст. 49 Закона № 44-ФЗ, присваиваются в порядке убывания размера ценового предложения участника закупки), и с учетом положений нормативных правовых актов, принятых в соответствии со статьей 14 Закона № 44-ФЗ. Заявке на участие в закупке победителя определения поставщика (подрядчика, исполнителя) присваивается первый номер;

· подписывают протокол подведения итогов определения поставщика (подрядчика, исполнителя) усиленными электронными подписями. Протокол формирует заказчик с использованием электронной площадки.

4.2.2. При осуществлении процедуры определения поставщика (подрядчика, исполнителя) путем проведения электронного аукциона Комиссия также выполняет иные действия в соответствии с положениями Закона № 44-ФЗ.

ЭЛЕКТРОННЫЙ ЗАПРОС КОТИРОВОК

4.3. При осуществлении процедуры определения поставщика (подрядчика, исполнителя) путем электронного запроса котировок в функции Комиссии входит следующее.

4.3.1. Не позднее двух рабочих дней со дня, следующего за датой окончания срока подачи заявок на участие в закупке, но не позднее даты подведения итогов определения поставщика (подрядчика, исполнителя), установленных в извещении об осуществлении закупки, члены комиссии по осуществлению закупок:

· рассматривают заявки на участие в закупке, информацию и документы, направленные оператором электронной площадки, и принимают решение о признании заявки на участие в закупке соответствующей извещению об осуществлении закупки или об отклонении заявки на участие в закупке по основаниям, предусмотренным пунктами 1–8 части 12 статьи 48 Закона № 44-ФЗ;

· присваивают каждой заявке на участие в закупке, признанной соответствующей извещению об осуществлении закупки, порядковый номер в порядке возрастания цены контракта, суммы цен единиц товара, работы, услуги (в случае, предусмотренном ч. 24 ст. 22 Закона № 44-ФЗ), предложенных участником закупки, подавшим такую заявку, с учетом положений нормативных правовых актов, принятых в соответствии со статьей 14 Закона № 44-ФЗ. Заявке на участие в закупке победителя определения поставщика (подрядчика, исполнителя) присваивается первый номер. В случае если в нескольких заявках на участие в закупке содержатся одинаковые предложения, предусмотренные пунктом 3 или 4 части 1 статьи 43 Закона № 44-ФЗ, меньший порядковый номер присваивается заявке на участие в закупке, которая поступила ранее других таких заявок;

· подписывают протокол подведения итогов определения поставщика (подрядчика, исполнителя). Протокол формирует заказчик с использованием электронной площадки.

4.3.2. При осуществлении процедуры определения поставщика (подрядчика, исполнителя) путем проведения электронного запроса котировок Комиссия также выполняет иные действия в соответствии с положениями Закона № 44-ФЗ.

5. Порядок создания и работы Комиссии

5.1. Комиссия является коллегиальным органом заказчика, действующим на постоянной основе. Персональный состав Комиссии, ее председатель, заместитель председателя, секретарь и члены Комиссии утверждаются распоряжением заказчика.

5.2. Решение о создании комиссии принимается заказчиком до начала проведения закупки. При этом определяются состав комиссии и порядок ее работы, назначается председатель комиссии.

Число членов Комиссии должно быть не менее трех человек.

5.3. При проведении конкурсов для заключения контрактов на создание произведений литературы или искусства, исполнения (как результата интеллектуальной деятельности), на финансирование проката или показа национальных фильмов в состав комиссий должны включаться лица творческих профессий в соответствующей области литературы или искусства. Число таких лиц должно составлять не менее чем 50 процентов общего числа членов комиссии.

5.4. Заказчик включает в состав Комиссии преимущественно лиц, прошедших профессиональную переподготовку или повышение квалификации в сфере закупок, а также лиц, обладающих специальными знаниями, относящимися к объекту закупки.

5.5. Членами комиссии не могут быть:

· физические лица, которые были привлечены в качестве экспертов к проведению экспертной оценки извещения об осуществлении закупки, документации о закупке (в случае если Законом № 44-ФЗ предусмотрена документация о закупке), заявок на участие в конкурсе, оценки соответствия участников закупки дополнительным требованиям;

· физические лица, лично заинтересованные в результатах определения поставщиков (подрядчиков, исполнителей), в том числе физические лица, подавшие заявки на участие в таком определении или состоящие в штате организаций, подавших данные заявки;

· физические лица, на которых способны оказать влияние участники закупки (в том числе физические лица, являющиеся участниками (акционерами) этих организаций, членами их органов управления, кредиторами указанных участников закупки);

· физические лица, состоящие в браке с руководителем участника закупки либо являющиеся близкими родственниками (родственниками по прямой восходящей и нисходящей линии (родителями и детьми, дедушкой, бабушкой и внуками), полнородными и неполнородными (имеющими общих отца или мать) братьями и сестрами), усыновителями руководителя или усыновленными руководителем участника закупки, а также непосредственно осуществляющие контроль в сфере закупок должностные лица контрольного органа в сфере закупок;

· физические лица, которые были привлечены в качестве экспертов к проведению экспертной оценки извещения об осуществлении закупки, документации о закупке (в случае, если настоящим Федеральным законом предусмотрена документация о закупке), заявок на участие в конкурсе;

· физические лица, имеющие личную заинтересованность в результатах определения поставщика (подрядчика, исполнителя), в том числе физические лица, подавшие заявки на участие в определении поставщика (подрядчика, исполнителя), либо состоящие в трудовых отношениях с организациями или физическими лицами, подавшими данные заявки, либо являющиеся управляющими организаций, подавших заявки на участие в определении поставщика (подрядчика, исполнителя). Понятие «личная заинтересованность» используется в значении, указанном в Федеральном законе от 25 декабря 2008 года № 273-ФЗ «О противодействии коррупции»;

· физические лица, являющиеся участниками (акционерами) организаций, подавших заявки на участие в закупке, членами их органов управления, кредиторами участников закупки;

· должностные лица органов контроля, указанных в части 1 статьи 99 настоящего Закона № 44-ФЗ,

непосредственно осуществляющие контроль в сфере закупок.

Член комиссии обязан незамедлительно сообщить заказчику, принявшему решение о создании комиссии, о возникновении обстоятельств, предусмотренных настоящим пунктом.

В случае выявления в составе комиссии указанных лиц заказчик, принявший решение о создании комиссии, обязан незамедлительно заменить их другими физическими лицами, соответствующими требованиям, предусмотренным положениями части 6 статьи 39 Закона № 44-ФЗ.

5.6. Замена члена комиссии допускается только по решению заказчика.

5.7. Комиссия правомочна осуществлять свои функции, если в заседании комиссии участвует не менее чем 50 процентов общего числа ее членов. Члены комиссии могут участвовать в таком заседании с использованием систем видео-конференц-связи с соблюдением требований законодательства РФ о защите государственной тайны. Члены комиссии должны быть своевременно уведомлены председателем комиссии о месте (при необходимости), дате и времени проведения заседания комиссии. Делегирование членами комиссии своих полномочий иным лицам не допускается.

5.8. Члены Комиссии должны быть своевременно уведомлены секретарем комиссии о месте (при необходимости), дате и времени проведения заседания не позднее, чем за два рабочих дня до даты проведения такого заседания

5.9. Председатель Комиссии либо лицо, его замещающее:

– осуществляет общее руководство работой Комиссии и обеспечивает выполнение настоящего положения;

– объявляет заседание правомочным или выносит решение о его переносе из-за отсутствия необходимого количества членов;

– открывает и ведет заседания Комиссии, объявляет перерывы;

– в случае необходимости выносит на обсуждение Комиссии вопрос о привлечении к работе экспертов.

5.10. Секретарь Комиссии осуществляет подготовку заседаний Комиссии, включая при необходимости оформление и рассылку необходимых документов, а также информирование членов Комиссии по всем вопросам, относящимся к их функциям (в том числе обеспечение членов комиссии необходимыми материалами).

5.11. Члены комиссии обязаны при осуществлении закупок принимать меры по предотвращению и урегулированию конфликта интересов в соответствии с Федеральным законом от 25 декабря 2008 года № 273-ФЗ «О противодействии коррупции», в том числе с учетом информации, предоставленной заказчику в соответствии с частью 23 статьи 34 Закона № 44-ФЗ.

6. Права, обязанности и ответственность Комиссии

6.1. Члены Комиссии вправе:

– знакомиться со всеми представленными на рассмотрение документами и сведениями, составляющими заявку на участие в закупке;

– выступать по вопросам повестки дня на заседаниях Комиссии;

– проверять правильность содержания формируемых заказчиком протоколов, в том числе правильность отражения в этих протоколах своего выступления.

6.2. Члены Комиссии обязаны:

– присутствовать на заседаниях Комиссии, за исключением случаев, вызванных уважительными причинами (временная нетрудоспособность, командировка и другие уважительные причины);

– принимать решения в пределах своей компетенции.

6.3. Решение Комиссии, принятое в нарушение требований Закона № 44-ФЗ и настоящего положения, может быть обжаловано любым участником закупки в порядке, установленном Законом от 05.04.2013 № 44-ФЗ, и признано недействительным по решению контрольного органа в сфере закупок.

6.4. Лица, виновные в нарушении законодательства РФ и иных нормативных правовых актов о контрактной системе в сфере закупок, несут дисциплинарную, гражданско-правовую, административную,

уголовную ответственность в соответствии с законодательством РФ.

6.5. Не реже чем один раз в два года по решению заказчика может осуществляться ротация членов Комиссии. Такая ротация заключается в замене не менее 50 процентов членов Комиссии в целях недопущения работы в составе комиссии заинтересованных лиц, а также снижения и предотвращения коррупционных рисков и повышения качества осуществления закупок.

РАСПОРЯЖЕНИЕ

29.03.2022 №27-РА

О утверждении Положения об архиве администрации муниципального округа Гагаринский

В соответствии с Федеральным законом от 22.10.2004 №125-ФЗ «Об архивном деле в Российской Федерации», Уставом муниципального округа Гагаринский:

1. Утвердить Положение об архиве администрации муниципального округа Гагаринский согласно Приложению.

2. Настоящее распоряжение вступает в силу со дня его принятия.

3. Контроль за исполнением настоящего распоряжения возложить на и.о. главы администрации муниципального округа Гагаринский Алташину Т.А.

И.о. главы администрации муниципального округа Гагаринский **Т.А. Алташина**

Приложение к распоряжению администрации муниципального округа Гагаринский от 29.03.2022 г. №27-РА

ПОЛОЖЕНИЕ
об архиве администрации муниципального округа Гагаринский

I. Общие положения

1. Документы администрации муниципального округа Гагаринский (далее – администрация), имеющие историческое, культурное, научное, социальное, экономическое значение, входят в состав Архивного фонда Москвы, являющегося составной частью Архивного фонда Российской Федерации (далее – Архивный фонд Москвы) и подлежат постоянному хранению в Государственном бюджетном учреждении города Москвы «Центральный государственный архив города Москвы» (далее – ГБУ «ЦГА Москвы»).

2. До передачи на постоянное хранение документы, включенные в состав Архивного фонда Москвы, временно, в пределах, установленных Федеральным законом от 22.10.2004 №125-ФЗ «Об архивном деле в Российской Федерации» и иными нормативными правовыми актами Российской Федерации, хранятся в архиве администрации.

3. Администрация обеспечивает сохранность, учет, отбор, упорядочение и использование документов Архивного фонда Москвы, образующихся в процессе его деятельности, в соответствии с нормативными документами уполномоченного федерального органа исполнительной власти в сфере архивного дела и делопроизводства, обеспечивает своевременную передачу их на постоянное хранение в ГБУ

«ЦГА Москвы».

4. Все работы, связанные с подготовкой, упорядочением, транспортировкой и передачей на постоянное хранение архивных документов в ГБУ «ЦГА Москвы» производятся силами и за счет средств администрации.

5. Архив администрации создается в составе отдела документационного обеспечения деятельности, осуществляющего хранение, комплектование, учет и использование документов Архивного фонда Москвы, документов временных (свыше 10 лет) сроков хранения, в том числе по личному составу, образовавшихся в деятельности администрации, а также подготовку документов к передаче на постоянное хранение в ГБУ «ЦГА Москвы», источником комплектования которого выступает администрация.

6. Администрация разрабатывает Положение об архиве администрации. Положение об архиве администрации подлежит согласованию Центральной экспертно-проверочной комиссией (ЦЭПК) Главархива Москвы.

После согласования ЦЭПК Главархива Москвы Положение об архиве администрации утверждается распоряжением главы администрации муниципального округа.

7. Функции ведения архива возлагаются распоряжением главы администрации муниципального округа на лицо, ответственное за ведение архива.

8. Работа по ведению архива администрации ведется в соответствии с Федеральным законом от 22.10.2004 № 125-ФЗ «Об архивном деле в Российской Федерации», законами, нормативными правовыми актами Российской Федерации, нормативными документами уполномоченного федерального органа исполнительной власти в сфере архивного дела и делопроизводства, Законом города Москвы от 28.11.2001 № 67 «Об Архивном фонде Москвы и архивах», постановлениями и распоряжениями Мэра и Правительства Москвы в сфере архивного дела и делопроизводства, Правилами организации хранения, комплектования, учета и использования документов Архивного фонда Российской Федерации и других архивных документов в органах государственной власти, органах местного самоуправления и организациях, нормативными и методическими документами Главархива Москвы, распорядительными документами администрации, настоящим Положением.

9. Контроль за деятельностью архива администрации осуществляет глава администрации муниципального округа.

10. Организационно – методическое руководство деятельностью архива осуществляет ГБУ «ЦГА Москвы».

II. Состав документов архива

11. В архив администрации поступают:

а) Законченные в делопроизводстве дела постоянного и временных (свыше 10 лет) сроков хранения, в том числе документы по личному составу, образовавшиеся в деятельности администрации.

б) Справочно – поисковые средства к документам и учетные документы архива администрации.

III. Задачи архива

12. К задачам архива администрации относятся:

12.1. Организация хранения документов, состав которых предусмотрен разделом 2. настоящего Положения.

12.2. Комплектование архива администрации документами, образовавшимися в деятельности администрации.

12.3 Учет документов, находящихся на хранении в архиве администрации.

12.4 Использование документов, находящихся на хранении в архиве администрации.

12.5. Подготовка и своевременная передача документов Архивного фонда Москвы на постоянное хранение в ГБУ «ЦГА Москвы».

12.6. Методическое руководство и контроль за формированием и оформлением дел в администрации и своевременной передачей их в архив администрации в установленном порядке.

IV. Функции архива

13. Архив администрации осуществляет следующие функции:

13.1. Организует прием документов постоянного и временных (свыше 10 лет) сроков хранения, в том числе по личному составу, образовавшихся в деятельности администрации, не позднее, чем через 3 года после завершения дел в делопроизводстве.

13.2. Организует и проводит экспертизу ценности документов временных (свыше 10 лет) сроков хранения, находящихся на хранении в архиве организации, в целях отбора документов для включения в состав Архивного фонда Москвы, а также выявления документов, не подлежащих дальнейшему хранению.

13.3. Создает, пополняет и совершенствует научно – справочный аппарат к хранящимся в архиве документам.

13.4. Осуществляет подготовку и представляет не позднее, чем через 3 года после завершения дел в делопроизводстве:

а) на рассмотрение и согласование Экспертной комиссии (ЭК) администрации описи дел постоянного хранения, временных (свыше 10 лет) сроков хранения, в том числе по личному составу, а также акты о выделении к уничтожению архивных документов, не подлежащих хранению, акты об утрате документов, акты о неисправимых повреждениях архивных документов;

б) на утверждение или согласование ЦЭПК Главархива Москвы описи дел постоянного хранения и по личному составу, акты об утрате документов, акты о неисправимых повреждениях архивных документов;

в) на утверждение главе администрации муниципального округа описи дел постоянного хранения и по личному составу, акты об утрате документов, акты о неисправимых повреждениях архивных документов, утвержденные (согласованные) ЦЭПК Главархива Москвы, описи дел временных (свыше 10 лет) сроков хранения, акты о выделении к уничтожению архивных документов, не подлежащих хранению, согласованные ЭК администрации.

13.5. Ведет учет документов и фондов, находящихся на хранении в архиве администрации в установленном порядке.

13.6. Представляет в ГБУ «ЦГА Москвы» учетные сведения об объеме и составе хранящихся в архиве администрации документов Архивного фонда Москвы и других архивных документов (паспорт архива) в соответствии с порядком государственного учета документов Архивного фонда Российской Федерации.

13.7. Систематизирует и размещает документы, поступающие на хранение в архив администрации, образовавшиеся в ходе осуществления деятельности администрации.

13.8. Организует передачу и передает в установленном порядке документы Архивного фонда Москвы на постоянное хранение в ГБУ «ЦГА Москвы».

13.9. Проводит мероприятия по обеспечению сохранности документов, находящихся на хранении в архиве администрации.

13.10. Организует использование документов:

- информирует главу администрации муниципального округа и сотрудников администрации о составе и содержании документов архива администрации;
- информирует пользователей по вопросам местонахождения архивных документов;
- организует выдачу документов и дел во временное пользование в установленном порядке;
- исполняет запросы пользователей, выдает архивные копии документов, архивные выписки и архивные справки;
- ведет учет использования документов архива администрации.

13.11. Создает фонд пользования архива администрации и организует его использование.

13.12. Осуществляет ведение справочно – поисковых средств к документам архива администрации.

13.13. Участвует в разработке документов администрации по вопросам архивного дела и делопроизводства.

13.14. Оказывает методическую помощь:

а) отделу документационного обеспечения в составлении номенклатуры дел, формировании и оформ-

лению дел;

б) структурным подразделениям и работникам администрации в подготовке документов к передаче в архив администрации.

13.15. Контролирует правильность формирования и оформления дел в делопроизводстве, а также подготовку дел к передаче в архив.

V. Права архива

14. Лицо, ответственное за ведение архива, имеет право:

14.1. Представлять главе администрации муниципального округа предложения по совершенствованию организации хранения, комплектования, учета и использования архивных документов в архиве администрации.

14.2. Запрашивать у сотрудников администрации сведения, необходимые для работы архива администрации

14.3. Требовать от сотрудников администрации своевременной передачи документов в архив администрации.

VI. Ответственность

15. Лицо, ответственное за ведение архива, несет ответственность за выполнение возложенных на архив задач и функций.

16. Лицо, ответственного за ведение архива, совместно с главой администрации муниципального округа несет ответственность в соответствии с законодательством Российской Федерации за:

- несоблюдение правил организации обеспечения сохранности, комплектования, учета, использования документов, установленных законодательными и нормативными актами РФ;
- утрату и несанкционированное уничтожение документов;
- нарушение порядка и сроков передачи документов Архивного фонда Москвы в «ГБУ «ЦГА Москвы».

17. При смене лица, ответственного за ведение архива администрации, прием – передача документов архива, учетного и научно – справочного аппарата к ним осуществляется по акту.

СОГЛАСОВАНО
Протокол экспертной комиссии администрации
муниципального округа Гагаринский
от «16» декабря 2021 года № 1

РАСПОРЯЖЕНИЕ

29.03.2022 №28-РА

О утверждении Положения об экспертной комиссии администрации муниципального округа Гагаринский

В соответствии с Федеральным законом от 22.10.2004 №125-ФЗ «Об архивном деле в Российской Федерации», Уставом муниципального округа Гагаринский:

1. Утвердить Положение об экспертной комиссии администрации муниципального округа Гагаринский согласно Приложению.

2. Настоящее распоряжение вступает в силу со дня его принятия.

3. Контроль за исполнением настоящего распоряжения возложить на и.о. главы администрации муниципального округа Гагаринский Алташину Т.А.

И.о. главы администрации
муниципального округа
Гагаринский **Т.А. Алташина**

Приложение
к распоряжению администрации
муниципального округа
Гагаринский
от 29.03.2022 г. №28-РА

ПОЛОЖЕНИЕ
об экспертной комиссии администрации муниципального округа Гагаринский

1. Общие положения

1. Экспертная комиссия (далее – ЭК) администрации муниципального округа Гагаринский (далее – администрация) создается в целях организации и проведения методической и практической работы по экспертизе ценности документов, образовавшихся в деятельности организации, отбору и подготовке к передаче на постоянное хранение в Государственное бюджетное учреждение города Москвы «Центральный государственный архив города Москвы» (далее – ГБУ «ЦГА Москвы») документов Архивного фонда Москвы, являющегося составной частью Архивного фонда Российской Федерации (далее – Архивный фонд Москвы), включая, управленческую и другую документацию, находящуюся на хранении в администрации.

2. ЭК является постоянно действующим совещательным органом при главе администрации муниципального округа Гагаринский, создается распоряжением главы администрации и действует на основании Положения. Положение об ЭК администрации подлежит согласованию Центральной экспертно-проверочной комиссией (ЦЭПК) Главархива Москвы. После согласования ЦЭПК Главархива Москвы Положение об ЭК администрации утверждается распоряжением главы администрации муниципального округа Гагаринский.

3. Персональный состав ЭК определяется распоряжением главы администрации муниципального округа Гагаринский. В состав ЭК включаются: председатель комиссии, секретарь комиссии, сотрудник ответственный за ведение архива администрации, представители основных структурных подразделений администрации.

В качестве экспертов к работе ЭК могут привлекаться представители сторонних организаций, в том

числе Главархива Москвы и ГБУ «ЦГА Москвы». Председателем ЭК является глава администрации.

4. В своей работе ЭК руководствуется Федеральным законом от 22.10.2004 №125-ФЗ «Об архивном деле в Российской Федерации», законами и иными нормативными правовыми актами Российской Федерации, нормативными документами уполномоченного федерального органа исполнительной власти в сфере архивного дела и делопроизводства, Законом города Москвы от 28.11.2001 №67 «Об Архивном фонде Москвы и архивах», постановлениями и распоряжениями Мэра и Правительства Москвы, Правилами организации хранения, комплектования, учета и использования документов Архивного фонда Российской Федерации и других архивных документов в органах государственной власти, органах местного самоуправления и организациях, нормативными и методическими документами Главархива Москвы, распорядительными документами администрации, настоящим Положением.

II. Функции экспертной комиссии

5. Экспертная комиссия осуществляет следующие функции:

5.1. Организует ежегодный отбор дел, образующихся в деятельности администрации, для дальнейшего их хранения или выделения к уничтожению.

5.2. Организует и осуществляет методическое руководство по подготовке и рассмотрению номенклатуры дел администрации.

5.3. Рассматривает, принимает решения о согласовании и совместно с ответственным лицом, осуществляющим хранение, комплектование, учет и использование архивных документов (далее – ответственное лицо), обеспечивает представление:

5.3.1. На утверждение ЦЭПК Главархива Москвы, а затем на утверждение главе администрации муниципального округа Гагаринский описей дел постоянного хранения управленческой документации.

5.3.2. На согласование ЦЭПК Главархива Москвы, а затем на утверждение главе администрации муниципального округа Гагаринский:

а) описей дел по личному составу;

б) номенклатуры дел администрации;

в) актов о неисправимых повреждениях архивных документов;

г) актов об утрате документов;

5.3.3. На рассмотрение ЦЭПК Главархива Москвы:

а) предложений об установлении (изменении) сроков хранения документов, не предусмотренных (предусмотренных) перечнями типовых архивных документов, а также перечнями документов, образующихся в процессе деятельности федеральных органов государственной власти, иных государственных органов Российской Федерации и подведомственных им организаций, с указанием сроков их хранения, с последующим представлением их на согласование ЦЭПК при Федеральном архивном агентстве (Росархив);

б) проектов методических документов администрации по делопроизводству и архивному делу;

в) других вопросов, входящих в компетенцию ЦЭПК Главархива Москвы.

5.3.4. На утверждение главе администрации без рассмотрения ЦЭПК Главархива Москвы:

а) описей дел временных (свыше 10 лет) сроков хранения;

б) актов о выделении к уничтожению документов, не подлежащих хранению.

6. Совместно с лицом, ответственным за архив, организует для сотрудников администрации консультации по вопросам работы с документами, оказывает им методическую помощь, участвует в подготовке и проведении мероприятий по повышению их квалификации.

III. Права экспертной комиссии

7. Экспертная комиссия имеет право:

7.1. В пределах своей компетенции давать рекомендации сотрудникам администрации по вопросам разработки номенклатуры дел, инструкции по делопроизводству и формирования дел в делопроизводстве, экспертизы ценности документов, розыска недостающих дел постоянного срока хранения и дел

по личному составу, упорядочения и оформления документов для передачи в архив администрации.

7.2. Запрашивать у муниципальных служащих:

а) письменные объяснения о причинах утраты, порчи или несанкционированного уничтожения документов постоянного и временных (свыше 10 лет) сроков хранения, в том числе документов по личному составу;

б) предложения и заключения, необходимые для определения сроков хранения документов.

7.3. Заслушивать на своих заседаниях муниципальных служащих о ходе подготовки документов к передаче на хранение в архив администрации, об условиях хранения и обеспечения сохранности документов, в том числе Архивного фонда Москвы, о причинах утраты документов.

7.4. Приглашать на заседания ЭК в качестве консультантов и экспертов представителей архивных, научных, общественных и иных организаций.

7.5. Не принимать к рассмотрению и возвращать на доработку документы, подготовленные с нарушением Правил организации хранения, комплектования, учета и использования документов Архивного фонда Российской Федерации и других архивных документов в органах государственной власти, органах местного самоуправления и организациях.

7.6. Информировать главу администрации по вопросам, относящимся к компетенции ЭК.

IV. Организация работы экспертной комиссии

8. ЭК в своей работе взаимодействует с ЦЭПК Главархива Москвы, а также с ГБУ «ЦГА Москвы».

9. Вопросы, относящиеся к компетенции ЭК, рассматриваются на ее заседаниях, которые проводятся по мере необходимости. Все заседания ЭК протоколируются.

10. Заседание ЭК и принятые решения считаются правомочными, если на заседании присутствует более половины ее состава.

11. Решения ЭК принимаются по каждому вопросу (документу) отдельно большинством голосов присутствующих на заседании членов комиссии. При разделении голосов поровну решение принимает председатель ЭК. Право решающего голоса имеют только члены ЭК. Приглашенные консультанты и эксперты имеют право совещательного голоса.

12. Ведение делопроизводства ЭК, хранение и использование ее документов, ответственность за их сохранность, а также контроль за исполнением принятых решений возлагаются на секретаря ЭК.

СОГЛАСОВАНО
Протокол экспертной комиссии администрации
муниципального округа Гагаринский
от «16» декабря 2021 года № 1

МУНИЦИПАЛЬНЫЙ ОКРУГ ЗЮЗИНО В ГОРОДЕ МОСКВЕ

АДМИНИСТРАЦИЯ

ПОСТАНОВЛЕНИЕ

10 августа 2022 года № 17-ПА

О выделении избирательной комиссии внутригородского муниципального образования в городе Москве - муниципального округа Зюзино денежных средств на организацию и проведение выборов депутатов Совета депутатов муниципального округа Зюзино

В соответствии с Законом города Москвы от 06 июля 2005 года №38 «Избирательный кодекс города Москвы», решением Совета депутатов муниципального округа Зюзино от 14 июня 2022 года №06/01 « О назначении выборов депутатов Совета депутатов муниципального округа Зюзино» администрация муниципального округа Зюзино постановляет:

1.Выделить избирательной комиссии внутригородского муниципального образования в городе Москве - муниципального округа Зюзино (далее избирательная комиссия) денежные средства на оплату расходов на организацию и проведение выборов депутатов Совета депутатов муниципального округа Зюзино 11 сентября 2022 года.

2.Начальника ТФКУ №4 г. Москвы Департамента финансов города Москвы - Егорову Е.И. просить профинансировать расходы в сумме **7563600 (Семь миллионов пятьсот шестьдесят три тысячи шестьсот) рублей**.

3.Главному бухгалтеру-заведующему сектором-**Стрельниковой Т.Н.**, произвести перечисление средств, указанных в части 2 настоящего постановления, на расчетный счет избирательной комиссии в соответствии с уведомлением об открытии банковского счета в рублях Территориальной избирательной комиссии района Зюзино от 20 июня 2022 года.

4.Направить копию настоящего постановления в ТФКУ №4 Департамента финансов города Москвы и избирательную комиссию.

5. Настоящее постановление вступает в силу с момента его принятия.

6.Опубликовать настоящее постановление в бюллетене «Московский муниципальный вестник».

7.Контроль за исполнением настоящего постановления возложить на главу администрации муниципального округа Зюзино **Зимича В.Е.**

Глава администрации
муниципального округа Зюзино **В.Е. Зимич**

МУНИЦИПАЛЬНЫЙ ОКРУГ КОТЛОВКА В ГОРОДЕ МОСКВЕ

СОВЕТ ДЕПУТАТОВ

РЕШЕНИЕ

26.07.2022 № 7/1

О внесении изменений в решение Совета депутатов муниципального округа Котловка от 16 декабря 2021 года № 13/2

В соответствии с Бюджетным кодексом Российской Федерации, Федеральным законом от 06 октября 2003 года № 131-ФЗ «Об общих принципах организации местного самоуправления в Российской Федерации», законами города Москвы от 06 ноября 2002 года № 56 «Об организации местного самоуправления в городе Москве», от 10 сентября 2008 года № 39 «О бюджетном устройстве и бюджетном процессе в городе Москве», Уставом муниципального округа Котловка, действующим в редакции решения Совета депутатов муниципального округа Котловка от 22 июля 2021 года № 9/3, и Положением о бюджетном процессе в муниципальном округе Котловка, утверждённым решением Совета депутатов муниципального округа Котловка от 08 октября 2013 года № 13/7,

Совет депутатов решил:

1. Внести в решение Совета депутатов муниципального округа Котловка от 16 декабря 2021 года № 13/2 «О бюджете муниципального округа Котловка на 2022 год и плановый период 2023 и 2024 годов» следующие изменения:

1) пункт 1.1.1. изложить в следующей редакции:

«1.1.1. Общий объем доходов бюджета муниципального округа Котловка на 2022 год в сумме **36036,6** тысячи рублей;»;

2) пункт 1.1.2 изложить в следующей редакции:

«1.1.2. Общий объем расходов бюджета муниципального округа Котловка на 2022 год в сумме **36136,6** тысячи рублей;»;

3) Приложение 1 «Доходы бюджета муниципального округа Котловка на 2022 год и плановый период 2023 и 2024 годов» изложить в новой редакции согласно приложение 1 к настоящему решению;

4) Приложение 4 «Распределение расходов бюджета муниципального округа Котловка на 2022 год по разделам и подразделам бюджетной классификации» изложить в новой редакции согласно приложению 2 к настоящему решению;

5) Приложение 6 «Ведомственная структура расходов по разделам, подразделам, целевым статьям и видам расходов классификации расходов бюджета муниципального округа Котловка на 2022 год» изложить в новой редакции согласно приложению 3 к настоящему решению.

2. Опубликовать настоящее решение в бюллетене «Московский муниципальный вестник» и на сайте муниципального округа Котловка www.mun-kotlovka.ru. не позднее десяти дней после его подписания.

3. Настоящее решение вступает в силу со дня его официального опубликования (обнародования).

4. Контроль за исполнением настоящего решения возложить на депутата Совета депутатов муни-

ципального округа Котловка, председателя бюджетно-финансовой комиссии Совета депутатов муниципального округа Котловка Масленникова А.К.

Глава муниципального
округа Котловка **Г.И. Пчельников**

Полный текст настоящего решения, включая приложения к нему, опубликован в официальном сетевом издании «Московский муниципальный вестник» (amom-mmv.ru) 30 августа 2022 года.

МУНИЦИПАЛЬНЫЙ ОКРУГ ТЕПЛЫЙ СТАН В ГОРОДЕ МОСКВЕ

АППАРАТ СОВЕТА ДЕПУТАТОВ

РАСПОРЯЖЕНИЕ

02 августа 2022 № 42-Р

О Комиссии по определению поставщиков (подрядчиков, исполнителей) для заключения контрактов на поставку товаров, выполнение работ, оказание услуг для нужд аппарата Совета депутатов муниципального округа Теплый Стан

В соответствии с Гражданским кодексом Российской Федерации, Бюджетным кодексом Российской Федерации, Федеральным законом от 05.04.2014 № 44-ФЗ «О контрактной системе в сфере закупок товаров, работ, услуг для обеспечения государственных и муниципальных нужд», Уставом муниципального округа Теплый Стан, в целях определения персонального и количественного состава Комиссии по определению поставщиков (подрядчиков, исполнителей) для заключения контрактов на поставку товаров, выполнение работ, оказание услуг для нужд аппарата Совета депутатов муниципального округа Теплый Стан:

1. Создать Комиссию по определению поставщиков (подрядчиков, исполнителей) для заключения контрактов на поставку товаров, выполнение работ, оказание услуг для нужд аппарата Совета депутатов муниципального округа Теплый Стан.

2. Утвердить Положение о Комиссии по определению поставщиков (подрядчиков, исполнителей) для заключения контрактов на поставку товаров, выполнение работ, оказание услуг для нужд аппарата Совета депутатов муниципального округа Теплый Стан (Приложение 1)

3. Утвердить состав Комиссии по определению поставщиков (подрядчиков, исполнителей) для заключения контрактов на поставку товаров, выполнение работ, оказание услуг для нужд аппарата Совета депутатов муниципального округа Теплый Стан (Приложение 2).

4. Признать утратившим силу:

4.1. Распоряжение аппарата Совета депутатов муниципального округа Теплый Стан от 13.07.2020 № 17-Р «Об утверждении Положения и состава Единой комиссии по размещению заказа на поставки товаров, выполнение работ, оказание услуг для муниципальных нужд аппарата Совета депутатов муниципального округа Теплый Стан»;

4.2. Пункт 3 распоряжения аппарата Совета депутатов муниципального округа Теплый Стан от 22.09.2021 № 27-Р «О внесении изменений в отдельные распоряжения аппарата Совета депутатов муниципального округа Теплый Стан».

5. Разместить информацию о составе Комиссии по определению поставщиков (подрядчиков, исполнителей) для заключения контрактов на поставку товаров, выполнение работ, оказание услуг для нужд аппарата Совета депутатов муниципального округа Теплый Стан на официальном сайте Российской Федерации в Единой информационной системе в сфере закупок по адресу: www.zakupki.gov.ru.

6. Опубликовать настоящее распоряжение в бюллетене «Московский муниципальный вестник» и раз-

местить на официальном сайте mun-tstan.ru в информационно-телекоммуникационной сети «Интернет».

7. Настоящее распоряжение вступает в силу со дня его официального опубликования.

8. Контроль за исполнением настоящего распоряжения возложить на главу муниципального округа Теплый Стан Е.Н. Кузьменко.

Глава муниципального
округа Теплый Стан **Е.Н. Кузьменко**

Приложение 1
к распоряжению аппарата Совета
депутатов муниципального
округа Теплый Стан
от 02.08.2022 № 42-Р

Положение
о Комиссии по определению поставщиков (подрядчиков, исполнителей) для заключения контрактов на поставку товаров, выполнение работ, оказание услуг для нужд аппарата Совета депутатов муниципального округа Теплый Стан

1. Общие положения

1.1. Настоящее положение определяет цели, задачи, функции, полномочия и порядок деятельности Комиссии по определению поставщиков (подрядчиков, исполнителей) для заключения контрактов на поставку товаров, выполнение работ, оказание услуг для нужд аппарата Совета депутатов муниципального округа Теплый Стан (далее – Комиссия).

1.2. Комиссия создается в соответствии с частью 1 статьи 39 Федерального закона от 05.04.2013 № 44-ФЗ «О контрактной системе в сфере закупок товаров, работ, услуг для обеспечения государственных и муниципальных нужд» (далее – Закон № 44-ФЗ).

1.3. Основные понятия:

– определение поставщика (подрядчика, исполнителя) – совокупность действий, которые осуществляются заказчиками в порядке, установленном настоящим федеральным законом, начиная с размещения извещения об осуществлении закупки товара, работы, услуги для обеспечения государственных нужд (федеральных нужд, нужд субъекта РФ) или муниципальных нужд либо в установленных настоящим федеральным законом случаях с направления приглашения принять участие в определении поставщика (подрядчика, исполнителя), и завершаются заключением контракта;

– участник закупки – любое юридическое лицо независимо от его организационно-правовой формы, формы собственности, места нахождения и места происхождения капитала, за исключением юридического лица, местом регистрации которого является государство или территория, включенные в утверждаемый в соответствии с подпунктом 1 пункта 3 статьи 284 Налогового кодекса Российской Федерации перечень государств и территорий, предоставляющих льготный налоговый режим налогообложения и (или) не предусматривающих раскрытия и предоставления информации при проведении финансовых операций (офшорные зоны) в отношении юридических лиц, или любое физическое лицо, в том числе зарегистрированное в качестве индивидуального предпринимателя;

– конкурсы (открытый конкурс в электронной форме (далее – электронный конкурс), закрытый конкурс, закрытый конкурс в электронной форме (далее – закрытый электронный конкурс)) – конкурентный способ определения поставщика. Победителем конкурса признается участник закупки, который предложил лучшие условия исполнения контракта, и заявка на участие в закупке которого соответствует требованиям, установленным в извещении об осуществлении закупки, документации о закупке (в случае если Законом № 44-ФЗ предусмотрена документация о закупке);

– аукционы (открытый аукцион в электронной форме (далее – электронный аукцион), закрытый аук-

цион, закрытый аукцион в электронной форме (далее – закрытый электронный аукцион)) – конкурентный способ определения поставщика. Победителем аукциона признается участник закупки, заявка на участие в закупке которого соответствует требованиям, установленным в извещении об осуществлении закупки, документации о закупке (в случае если Законом № 44-ФЗ предусмотрена документация о закупке), и который предложил по результатам проведения процедуры подачи предложений о цене контракта или о сумме цен единиц товара, работы, услуги (в случае, предусмотренном ч. 24 ст. 22 Закона № 44-ФЗ) наиболее низкую цену контракта, наименьшую сумму цен таких единиц либо в случае, предусмотренном пунктом 9 части 3 статьи 49 Закона № 44-ФЗ, – наиболее высокий размер платы, подлежащей внесению участником закупки за заключение контракта;

– запрос котировок в электронной форме (далее – электронный запрос котировок) – конкурентный способ определения поставщика. Победителем запроса котировок признается участник закупки, заявка на участие в закупке которого соответствует требованиям, установленным в извещении об осуществлении закупки, и который предложил наиболее низкую цену контракта, наименьшую сумму цен единиц товаров, работ, услуг (в случае, предусмотренном ч. 24 ст. 22 Закона № 44-ФЗ).

– электронная площадка – сайт в информационно-телекоммуникационной сети Интернет, соответствующий установленным в соответствии с пунктами 1 и 2 части 2 статьи 24.1 Закона № 44-ФЗ требованиям, на котором проводятся конкурентные способы определения поставщиков (подрядчиков, исполнителей) в электронной форме (за исключением закрытых способов определения поставщиков (подрядчиков, исполнителей) в электронной форме), а также закупки товара у единственного поставщика в электронной форме на сумму, предусмотренную частью 12 статьи 93 Закона № 44-ФЗ;

– оператор электронной площадки – непубличное хозяйственное общество, в уставном капитале которого иностранным гражданам, лицам без гражданства, иностранным юридическим лицам принадлежит не более чем 25 процентов долей (акций) такого общества и которое владеет электронной площадкой, в том числе необходимыми для ее функционирования программно-аппаратными средствами, обеспечивает ее функционирование, а также соответствует установленным в соответствии с пунктами 1 и 2 части 2 статьи 24.1 Закона № 44-ФЗ требованиям и включено в утвержденный Правительством Российской Федерации перечень операторов электронных площадок;

– специализированная электронная площадка – соответствующая установленным в соответствии с пунктами 1 и 3 части 2 статьи 24.1 Закона № 44-ФЗ требованиям информационная система, доступ к которой осуществляется с использованием защищенных каналов связи и на которой проводятся закрытые конкурентные способы определения поставщиков (подрядчиков, исполнителей) в электронной форме;

– оператор специализированной электронной площадки – российское юридическое лицо, которое владеет специализированной электронной площадкой, в том числе необходимыми для ее функционирования программно-аппаратными средствами, обеспечивает ее функционирование, а также соответствует установленным в соответствии с пунктами 1 и 3 части 2 статьи 24.1 Закона № 44-ФЗ требованиям и включено в утвержденный Правительством Российской Федерации перечень операторов специализированных электронных площадок.

1.4. Процедуры по определению поставщиков (подрядчиков, исполнителей) проводятся контрактной службой (контрактным управляющим) заказчика.

1.5. Заказчик вправе привлечь на основе контракта специализированную организацию для выполнения отдельных функций по определению поставщика (подрядчика, исполнителя), в том числе для разработки документации о закупке, размещения в единой информационной системе и на электронной площадке информации и электронных документов, направления приглашений принять участие в определении поставщиков (подрядчиков, исполнителей) закрытыми способами, выполнения иных функций, связанных с обеспечением проведения определения поставщика (подрядчика, исполнителя). При этом создание Комиссии по осуществлению закупок, определение начальной (максимальной) цены контракта, начальной цены единицы товара, работы, услуги, начальной суммы цен указанных единиц, предмета и иных существенных условий контракта, утверждение проекта контракта, документации о закупке и подписание контракта осуществляются заказчиком.

1.6. В процессе осуществления своих полномочий Комиссия взаимодействует с контрактной службой (контрактным управляющим) заказчика и специализированной организацией (в случае ее привлечения заказчиком) в порядке, установленном настоящим положением.

1.7. При отсутствии председателя Комиссии его обязанности исполняет заместитель председателя.

2. Правовое регулирование

Комиссия в процессе своей деятельности руководствуется Конституцией Российской Федерации, Бюджетным кодексом Российской Федерации, Гражданским кодексом Российской Федерации, Законом № 44-ФЗ, Законом от 26.07.2006 № 135-ФЗ «О защите конкуренции» (далее – Закон о защите конкуренции), иными действующими нормативными правовыми актами Российской Федерации, приказами и распоряжениями заказчика и настоящим положением.

3. Цели создания и принципы работы Комиссии

3.1. Комиссия создается в целях проведения:

– конкурсов: электронный конкурс, закрытый электронный конкурс;

– аукционов: электронный аукцион, закрытый электронный аукцион;

– электронных запросов котировок.

3.2. В своей деятельности Комиссия руководствуется следующими принципами:

3.2.1. Эффективность и экономичность использования выделенных средств бюджета.

3.2.2. Публичность, гласность, открытость и прозрачность процедуры определения поставщиков (подрядчиков, исполнителей).

3.2.3. Обеспечение добросовестной конкуренции, недопущение дискриминации, введения ограничений или преимуществ для отдельных участников закупки, за исключением случаев, если такие преимущества установлены действующим законодательством РФ.

3.2.4. Устранение возможностей злоупотребления и коррупции при определении поставщиков (подрядчиков, исполнителей).

3.2.5. Недопущение разглашения сведений, ставших известными в ходе проведения процедур определения поставщиков (подрядчиков, исполнителей), в случаях, установленных действующим законодательством.

4. Функции Комиссии

ЭЛЕКТРОННЫЙ КОНКУРС

4.1. При осуществлении процедуры определения поставщика (подрядчика, исполнителя) путем проведения электронного конкурса в обязанности Комиссии входит следующее.

4.1.1. Не позднее двух рабочих дней со дня, следующего за датой окончания срока подачи заявок на участие в закупке, но не позднее даты окончания срока рассмотрения и оценки первых частей заявок на участие в закупке, установленной в извещении об осуществлении закупки члены Комиссии:

• рассматривают первые части заявок на участие в закупке, направленные оператором электронной площадки, и принимает решение о признании первой части заявки на участие в закупке соответствующей извещению об осуществлении закупки или об отклонении заявки на участие в закупке;

• осуществляют оценку первых частей заявок на участие в закупке, в отношении которых принято решение о признании соответствующими извещению об осуществлении закупки, по критериям, предусмотренным пунктами 2 и 3 части 1 статьи 32 Закона № 44-ФЗ (если такие критерии установлены извещением об осуществлении закупки);

• подписывают протокол рассмотрения и оценки первых частей заявок на участие в закупке усиленными электронными подписями. Протокол формирует заказчик с использованием электронной площадки.

Действия, предусмотренные выше, могут осуществляться не позднее пяти рабочих дней со дня, следующего за датой окончания срока подачи заявок на участие в закупке, но не позднее даты окончания срока рассмотрения и оценки первых частей заявок на участие в закупке, установленной в извещении

об осуществлении закупки:

а) научно-исследовательских, опытно-конструкторских и технологических работ;

б) на создание произведения литературы или искусства;

в) работ по сохранению объектов культурного наследия (памятников истории и культуры) народов Российской Федерации;

г) работ по реставрации музейных предметов и музейных коллекций, включенных в состав Музейного фонда Российской Федерации, документов Архивного фонда Российской Федерации, особо ценных и редких документов, входящих в состав библиотечных фондов;

д) работ, услуг, связанных с необходимостью допуска подрядчиков, исполнителей к учетным базам данных музеев, архивов, библиотек, к хранилищам (депозитариям) музея, библиотеки, к системам обеспечения безопасности и (или) сохранности музейных предметов и музейных коллекций, архивных документов, библиотечного фонда.

4.1.2. Не позднее двух рабочих дней со дня, следующего за днем получения вторых частей заявок на участие в закупке, информации и документов от оператора электронной площадки, но не позднее даты окончания срока рассмотрения и оценки вторых частей заявок на участие в закупке, установленной в извещении об осуществлении закупки члены Комиссии по осуществлению закупок:

• рассматривают вторые части заявок на участие в закупке, а также информацию и документы, направленные оператором электронной площадки, и принимают решение о признании второй части заявки на участие в закупке соответствующей требованиям извещения об осуществлении закупки или об отклонении заявки на участие в закупке;

• осуществляют оценку вторых частей заявок на участие в закупке, в отношении которых принято решение о признании соответствующими извещению об осуществлении закупки, по критерию, предусмотренному пунктом 4 части 1 статьи 32 Закона № 44-ФЗ (если такой критерий установлен извещением об осуществлении закупки);

• подписывают протокол рассмотрения и оценки вторых частей заявок на участие в закупке усиленными электронными подписями. Протокол формирует заказчик с использованием электронной площадки.

4.1.3. Не позднее одного рабочего дня со дня, следующего за днем получения информации и документов в соответствии с пунктом 1 части 14 настоящей статьи 48 Закона № 44-ФЗ, члены Комиссии по осуществлению закупок:

• осуществляют оценку ценовых предложений по критерию, предусмотренному пунктом 1 части 1 статьи 32 Закона № 44-ФЗ;

• на основании результатов оценки первых и вторых частей заявок на участие в закупке, содержащихся в протоколах, предусмотренных пунктами 4.1.1. и 4.1.2 настоящего положения о Комиссии, а также оценки ценовых предложений по критерию, предусмотренному пунктом 1 части 1 статьи 32 Закона № 44-ФЗ, присваивают каждой заявке на участие в закупке, первая и вторая части которой признаны соответствующими извещению об осуществлении закупки, порядковый номер в порядке уменьшения степени выгодности содержащихся в таких заявках условий исполнения контракта и с учетом положений нормативных правовых актов, принятых в соответствии со статьей 14 Закона № 44-ФЗ. Заявке на участие в закупке победителя определения поставщика (подрядчика, исполнителя) присваивается первый номер. В случае если в нескольких заявках на участие в закупке содержатся одинаковые условия исполнения контракта, меньший порядковый номер присваивается заявке на участие в закупке, которая поступила ранее других заявок на участие в закупке, содержащих такие же условия;

• подписывают протокол подведения итогов определения поставщика (подрядчика, исполнителя) усиленными электронными подписями. Протокол формирует заказчик с использованием электронной площадки.

4.1.4. При осуществлении процедуры определения поставщика (подрядчика, исполнителя) путем проведения электронного конкурса Комиссия также выполняет иные действия в соответствии с положениями Закона № 44-ФЗ.

ЭЛЕКТРОННЫЙ АУКЦИОН

4.2. При осуществлении процедуры определения поставщика (подрядчика, исполнителя) путем проведения электронного аукциона в обязанности Комиссии входит следующее.

4.2.1. Не позднее двух рабочих дней со дня, следующего за датой окончания срока подачи заявок на участие в закупке, но не позднее даты подведения итогов определения поставщика (подрядчика, исполнителя), установленной в извещении об осуществлении закупки члены Комиссии по осуществлению закупок:

• рассматривают заявки на участие в закупке, информацию и документы, направленные оператором электронной площадки, и принимают решение о признании заявки на участие в закупке соответствующей извещению об осуществлении закупки или об отклонении заявки на участие в закупке по основаниям, предусмотренным пунктами 1–8 части 12 статьи 48 Закона № 44-ФЗ;

• на основании информации, содержащейся в протоколе подачи ценовых предложений, а также результатов рассмотрения заявок присваивают каждой заявке на участие в закупке, признанной соответствующей извещению об осуществлении закупки, порядковый номер в порядке возрастания минимального ценового предложения участника закупки, подавшего такую заявку (за исключением случая, предусмотренного п. 9 ч. 3 ст. 49 Закона № 44-ФЗ, при котором порядковые номера заявкам участников закупки, подавших ценовые предложения после подачи ценового предложения, предусмотренного абз. 1 п. 9 ч. 3 ст. 49 Закона № 44-ФЗ, присваиваются в порядке убывания размера ценового предложения участника закупки), и с учетом положений нормативных правовых актов, принятых в соответствии со статьей 14 Закона № 44-ФЗ. Заявке на участие в закупке победителя определения поставщика (подрядчика, исполнителя) присваивается первый номер;

• подписывают протокол подведения итогов определения поставщика (подрядчика, исполнителя) усиленными электронными подписями. Протокол формирует заказчик с использованием электронной площадки.

4.2.2. При осуществлении процедуры определения поставщика (подрядчика, исполнителя) путем проведения электронного аукциона Комиссия также выполняет иные действия в соответствии с положениями Закона № 44-ФЗ.

ЭЛЕКТРОННЫЙ ЗАПРОС КОТИРОВОК

4.3. При осуществлении процедуры определения поставщика (подрядчика, исполнителя) путем электронного запроса котировок в функции Комиссии входит следующее.

4.3.1. Не позднее двух рабочих дней со дня, следующего за датой окончания срока подачи заявок на участие в закупке, но не позднее даты подведения итогов определения поставщика (подрядчика, исполнителя), установленных в извещении об осуществлении закупки, члены Комиссии по осуществлению закупок:

• рассматривают заявки на участие в закупке, информацию и документы, направленные оператором электронной площадки, и принимают решение о признании заявки на участие в закупке соответствующей извещению об осуществлении закупки или об отклонении заявки на участие в закупке по основаниям, предусмотренным пунктами 1–8 части 12 статьи 48 Закона № 44-ФЗ;

• присваивают каждой заявке на участие в закупке, признанной соответствующей извещению об осуществлении закупки, порядковый номер в порядке возрастания цены контракта, суммы цен единиц товара, работы, услуги (в случае, предусмотренном ч. 24 ст. 22 Закона № 44-ФЗ), предложенных участником закупки, подавшим такую заявку, с учетом положений нормативных правовых актов, принятых в соответствии со статьей 14 Закона № 44-ФЗ. Заявке на участие в закупке победителя определения поставщика (подрядчика, исполнителя) присваивается первый номер. В случае если в нескольких заявках на участие в закупке содержатся одинаковые предложения, предусмотренные пунктом 3 или 4 части 1 статьи 43 Закона № 44-ФЗ, меньший порядковый номер присваивается заявке на участие в закупке, которая поступила ранее других таких заявок;

• подписывают протокол подведения итогов определения поставщика (подрядчика, исполнителя). Протокол формирует заказчик с использованием электронной площадки.

4.3.2. При осуществлении процедуры определения поставщика (подрядчика, исполнителя) путем проведения электронного запроса котировок Комиссия также выполняет иные действия в соответствии с положениями Закона № 44-ФЗ.

5. Порядок создания и работы Комиссии

5.1. Комиссия является коллегиальным органом заказчика, действующим на постоянной основе. Персональный состав Комиссии, ее председатель, секретарь и члены Комиссии утверждаются настоящим постановлением.

5.2. Решение о создании Комиссии принимается заказчиком до начала проведения закупки. При этом определяются состав Комиссии и порядок ее работы, назначается председатель Комиссии.

5.3. Число членов Комиссии должно быть не менее трех человек

Комиссия состоит из председателя, заместителя председателя, секретаря и других членов Комиссии. В отсутствие председателя Комиссии его функции выполняет заместитель председателя Комиссии. В случае одновременного отсутствия на заседании Комиссии вышеуказанных председателя и заместителя председателя функции председателя на заседании Комиссии исполняет один из членов Комиссии, избранный простым большинством голосов из числа присутствующих на заседании членов Комиссии. При отсутствии секретаря Комиссии его функции выполняет член Комиссии, уполномоченный на выполнение таких функций председателем Комиссии.

Заказчик вправе включить в Комиссию сотрудников контрактной службы (контрактного управляющего) исходя из целесообразности совмещения двух административно значимых должностей.

5.4. При проведении конкурсов для заключения контрактов на создание произведений литературы или искусства, исполнения (как результата интеллектуальной деятельности), на финансирование проката или показа национальных фильмов в состав Комиссий должны включаться лица творческих профессий в соответствующей области литературы или искусства. Число таких лиц должно составлять не менее чем 50 процентов общего числа членов Комиссии.

5.5. Заказчик включает в состав Комиссии преимущественно лиц, прошедших профессиональную переподготовку или повышение квалификации в сфере закупок, а также лиц, обладающих специальными знаниями, относящимися к объекту закупки.

5.6. Членами Комиссии не могут быть:

1) физические лица, которые были привлечены в качестве экспертов к проведению экспертной оценки извещения об осуществлении закупки, документации о закупке (в случае, если Федеральным Законом № 44-ФЗ предусмотрена документация о закупке), заявок на участие в конкурсе;

2) физические лица, имеющие личную заинтересованность в результатах определения поставщика (подрядчика, исполнителя), в том числе физические лица, подавшие заявки на участие в определении поставщика (подрядчика, исполнителя), либо состоящие в трудовых отношениях с организациями или физическими лицами, подавшими данные заявки, либо являющиеся управляющими организаций, подавших заявки на участие в определении поставщика (подрядчика, исполнителя). Понятие «личная заинтересованность» используется в значении, указанном в Федеральном законе от 25 декабря 2008 года N 273-ФЗ «О противодействии коррупции»;

3) физические лица, являющиеся участниками (акционерами) организаций, подавших заявки на участие в закупке, членами их органов управления, кредиторами участников закупки;

4) должностные лица органов контроля, указанных в части 1 статьи 99 Федерального Закона № 44-ФЗ, непосредственно осуществляющие контроль в сфере закупок.

В случае выявления в составе Комиссии указанных лиц заказчик, принявший решение о создании Комиссии, обязан незамедлительно заменить их другими физическими лицами, которые лично не заинтересованы в результатах определения поставщиков (подрядчиков, исполнителей) и на которых не способны оказывать влияние участники закупок, а также физическими лицами, которые не являются непосредственно осуществляющими контроль в сфере закупок должностными лицами контрольных органов в сфере закупок.

5.7. Замена члена Комиссии допускается только по решению заказчика, принявшего решение о создании Комиссии. Член Комиссии обязан незамедлительно сообщить заказчику, принявшему решение о создании Комиссии, о возникновении обстоятельств, предусмотренных частью 6 статьи 39 Федерального Закона № 44-ФЗ. В случае выявления в составе Комиссии физических лиц, указанных в части 6 статьи 39 Федерального Закона № 44-ФЗ., заказчик, принявший решение о создании Комиссии, обязан незамедлительно заменить их другими физическими лицами, соответствующими требованиям, предусмотренным положениями части 6 указанной статьи.

5.8. Комиссия правомочна осуществлять свои функции, если в заседании Комиссии участвует не менее чем 50 процентов общего числа ее членов. Члены Комиссии могут участвовать в таком заседании с использованием систем видео-конференц-связи с соблюдением требований законодательства РФ о защите государственной тайны. Члены Комиссии должны быть своевременно уведомлены председателем Комиссии о месте (при необходимости), дате и времени проведения заседания Комиссии. Делегирование членами Комиссии своих полномочий иным лицам не допускается.

5.9. Уведомление членов Комиссии о месте, дате и времени проведения заседаний Комиссии осуществляется не позднее чем за два рабочих дня до даты проведения такого заседания посредством направления приглашений, содержащих сведения о повестке дня заседания. Подготовка приглашения, представление его на подписание председателю и направление членам Комиссии осуществляется секретарем Комиссии.

5.10. Председатель Комиссии либо лицо, его замещающее:

– осуществляет общее руководство работой Комиссии и обеспечивает выполнение настоящего положения;

– объявляет заседание правомочным или выносит решение о его переносе из-за отсутствия необходимого количества членов;

– открывает и ведет заседания Комиссии, объявляет перерывы;

– в случае необходимости выносит на обсуждение Комиссии вопрос о привлечении к работе экспертов.

5.11. Секретарь Комиссии осуществляет подготовку заседаний Комиссии, включая оформление и рассылку необходимых документов, информирование членов Комиссии по всем вопросам, относящимся к их функциям (в том числе извещение лиц, принимающих участие в работе Комиссии, о времени и месте проведения заседаний и обеспечение членов Комиссии необходимыми материалами). Обеспечивает взаимодействие с контрактной службой (контрактным управляющим) в соответствии с положением о контрактной службе заказчика (должностной инструкцией контрактного управляющего).

6. Права, обязанности и ответственность Комиссии

6.1. Члены Комиссии вправе:

– знакомиться со всеми представленными на рассмотрение документами и сведениями, составляющими заявку на участие в закупке;

– выступать по вопросам повестки дня на заседаниях Комиссии;

– проверять правильность содержания формируемых заказчиком протоколов, в том числе правильность отражения в этих протоколах своего выступления.

6.2. Члены Комиссии обязаны:

– присутствовать на заседаниях Комиссии, за исключением случаев, вызванных уважительными причинами (временная нетрудоспособность, командировка и другие уважительные причины);

– принимать решения в пределах своей компетенции.

6.3. Решение Комиссии, принятое в нарушение требований Закона № 44-ФЗ и настоящего положения, может быть обжаловано любым участником закупки в порядке, установленном Законом от 05.04.2013 г. № 44-ФЗ, и признано недействительным по решению контрольного органа в сфере закупок.

6.4. Лица, виновные в нарушении законодательства РФ и иных нормативных правовых актов о контрактной системе в сфере закупок, несут дисциплинарную, гражданско-правовую, административную,

уголовную ответственность в соответствии с законодательством РФ.

6.5. Не реже чем один раз в два года по решению заказчика может осуществляться ротация членов Комиссии. Такая ротация заключается в замене не менее 50 процентов членов Комиссии в целях недопущения работы в составе Комиссии заинтересованных лиц, а также снижения и предотвращения коррупционных рисков и повышения качества осуществления закупок.

6.6. Члены Комиссии обязаны при осуществлении закупок принимать меры по предотвращению и урегулированию конфликта интересов в соответствии с Федеральным законом от 25 декабря 2008 года N 273-ФЗ «О противодействии коррупции», в том числе с учетом информации, предоставленной заказчику в соответствии с частью 23 статьи 34 Федерального закона № 44-ФЗ.

Приложение 2
к распоряжению аппарата Совета
депутатов муниципального
округа Теплый Стан
от 02.08.2022 № 42-Р

СОСТАВ
Комиссии по определению поставщиков (подрядчиков, исполнителей) для заключения контрактов на поставку товаров, выполнение работ, оказание услуг для нужд аппарата Совета депутатов муниципального округа Теплый Стан

Председатель комиссии:

1. Гонцова Ольга Александровна – советник по общим вопросам

Члены комиссии:

2. Шувалов Александр Игорьевич – депутат СД МО Теплый Стан

3. Жуков Владимир Сергеевич – депутат СД МО Теплый Стан

4. Барышникова Екатерина Александровна – советник по связям с общественностью

Секретарь комиссии:

5. Турпова Екатерина Юрьевна – советник по общим вопросам

МУНИЦИПАЛЬНЫЙ ОКРУГ ЯСЕНЕВО В ГОРОДЕ МОСКВЕ

АППАРАТ СОВЕТА ДЕПУТАТОВ

ПОСТАНОВЛЕНИЕ

29 июня 2022 г. № 02-01-04/19-па

О внесении изменений в постановление аппарата Совета депутатов муниципального округа Ясенево от 20.01.2022 г. № 02-01-04/02-па «О комиссии по определению поставщиков (подрядчиков, исполнителей) для заключения контрактов на поставку товаров, выполнение работ, оказание услуг для нужд аппарата Совета депутатов муниципального округа Ясенево»

На основании Федерального закона от 11.06.2022 г. № 160-ФЗ «О внесении изменений в статью 3 Федерального закона «О закупках товаров, работ, услуг отдельными видами юридических лиц» и Федерального закона «О контрактной системе в сфере закупок товаров, работ, услуг для обеспечения государственных и муниципальных нужд», постановляю:

1. Внести изменения в постановление аппарата Совета депутатов муниципального округа Ясенево от 20.01.2022 г. № 02-01-04/02-па «О комиссии по определению поставщиков (подрядчиков, исполнителей) для заключения контрактов на поставку товаров, выполнение работ, оказание услуг для нужд аппарата Совета депутатов муниципального округа Ясенево»:

1.1. В Приложении 2 к постановлению:

1.1.1. подпункт 5.5. пункта 5 изложить в следующей редакции:

«5.5. Членами комиссии не могут быть:

1) физические лица, которые были привлечены в качестве экспертов к проведению экспертной оценки извещения об осуществлении закупки, документации о закупке (в случае, если Федеральным Законом № 44-ФЗ предусмотрена документация о закупке), заявок на участие в конкурсе;

2) физические лица, имеющие личную заинтересованность в результатах определения поставщика (подрядчика, исполнителя), в том числе физические лица, подавшие заявки на участие в определении поставщика (подрядчика, исполнителя), либо состоящие в трудовых отношениях с организациями или физическими лицами, подавшими данные заявки, либо являющиеся управляющими организаций, подавших заявки на участие в определении поставщика (подрядчика, исполнителя). Понятие «личная заинтересованность» используется в значении, указанном в Федеральном законе от 25 декабря 2008 года N 273-ФЗ «О противодействии коррупции»;

3) физические лица, являющиеся участниками (акционерами) организаций, подавших заявки на участие в закупке, членами их органов управления, кредиторами участников закупки;

4) должностные лица органов контроля, указанных в части 1 статьи 99 Федерального Закона № 44-ФЗ, непосредственно осуществляющие контроль в сфере закупок.

В случае выявления в составе комиссии указанных лиц заказчик, принявший решение о создании комиссии, обязан незамедлительно заменить их другими физическими лицами, которые лично не за-

интересованы в результатах определения поставщиков (подрядчиков, исполнителей) и на которых не способны оказывать влияние участники закупок, а также физическими лицами, которые не являются непосредственно осуществляющими контроль в сфере закупок должностными лицами контрольных органов в сфере закупок.»;

1.1.2. подпункт 5.6. пункта 5 изложить в следующей редакции:

«5.6. Замена члена комиссии допускается только по решению заказчика, принявшего решение о создании комиссии. Член комиссии обязан незамедлительно сообщить заказчику, принявшему решение о создании комиссии, о возникновении обстоятельств, предусмотренных частью 6 статьи 39 Федерального Закона № 44-ФЗ. В случае выявления в составе комиссии физических лиц, указанных в части 6 статьи 39 Федерального Закона № 44-ФЗ, заказчик, принявший решение о создании комиссии, обязан незамедлительно заменить их другими физическими лицами, соответствующими требованиям, предусмотренным положениями части 6 указанной статьи.»

1.1.3. Дополнить пункт 6 подпунктом 6.6., изложив в следующей редакции:

«6.6. Члены комиссии обязаны при осуществлении закупок принимать меры по предотвращению и урегулированию конфликта интересов в соответствии с Федеральным законом от 25 декабря 2008 года № 273-ФЗ «О противодействии коррупции», в том числе с учетом информации, предоставленной заказчику в соответствии с частью 23 статьи 34 Федерального закона № 44-ФЗ.».

2. Настоящее постановление вступает в силу с 01 июля 2022 года.

3. Контроль за выполнение настоящего постановления оставить за главой муниципального округа Ясенево И.В. Гришиной.

Глава муниципального
округа Ясенево **И.В. Гришина**

РАСПОРЯЖЕНИЕ

29 июня 2022 г. № 02-01-06/17-ра

О внесении изменений в распоряжение аппарата Совета депутатов муниципального округа Ясенево от 27.12.2018 г. № 02-01-06/66-ра «Об обработке и защите персональных данных в аппарате Совета депутатов муниципального округа Ясенево»

В соответствии с Федеральными законами от 01.04.2019 г. № 48-ФЗ «О внесении изменений в Федеральный закон «Об индивидуальном (персонифицированном) учете в системе обязательного пенсионного страхования» и отдельные законодательные акты Российской Федерации» и от 08.06.2020 г. № 181-ФЗ «О внесении изменений в отдельные законодательные акты Российской Федерации в связи с принятием Федерального закона «О внесении изменений в Федеральный закон «Об индивидуальном (персонифицированном) учете в системе обязательного пенсионного страхования» и отдельные законодательные акты Российской Федерации»:

1. Внести изменения в распоряжение аппарата Совета депутатов муниципального округа Ясенево «Об обработке и защите персональных данных в аппарате Совета депутатов муниципального округа Ясенево» от 27 декабря 2018 года № 02-01-06/66-ра (далее - распоряжение), следующие изменения:

1.1. В приложении 1 к распоряжению:

1.1.1. в пункте 2.2.8. слова «Реквизиты страхового свидетельства муниципального пенсионного страхования.» заменить словами «документ, подтверждающий регистрацию в системе индивидуального

(персонифицированного) учета»

1.1.2. пункт 2.8.1. изложить в следующей редакции:

«2.8.1. Получения оригиналов необходимых документов (заявление, сведения о трудовой деятельности вместе с трудовой книжкой или взамен ее (сведения о трудовой деятельности могут использоваться также для исчисления трудового стажа работника, внесения записей в его трудовую книжку (в случаях, если в соответствии с Трудовым Кодексом, иным федеральным законом на работника ведется трудовая книжка), автобиография, иные документы, представляемые в кадровое подразделение аппарата Совета депутатов).»

1.2. В приложении 5 к распоряжению:

1.2.1. в пункте 21 слова «Реквизиты страхового свидетельства обязательного пенсионного страхования, содержащиеся в нем сведения» заменить словами «документ, подтверждающий регистрацию в системе индивидуального (персонифицированного) учета».

1.3. Приложение 6 к распоряжению изложить в новой редакции согласно приложению к настоящему распоряжению (Приложение).

2. Настоящее распоряжение разместить на официальном сайте муниципального округа Ясенево www.moyasenevo.ru в информационно-телекоммуникационной сети «Интернет» и опубликовать в бюллетене «Московский муниципальный вестник».

3. Настоящее распоряжение вступает в силу со дня принятия.

4. Контроль за выполнением настоящего распоряжения возложить на главу муниципального округа Ясенево И.В. Гришину.

Глава муниципального
округа Ясенево **И.В. Гришина**

Приложение
к распоряжению аппарата
Совета депутатов
муниципального округа Ясенево
от 29 июня 2022 года
№ 02-01-06/17-ра

Типовая форма согласия
на обработку персональных данных муниципальных служащих аппарата Совета депутатов муниципального округа Ясенево, граждан, претендующих на замещение должностей муниципальной службы аппарата Совета депутатов муниципального округа Ясенево, депутатов Совета депутатов, а также иных субъектов персональных данных

Я, _____,
(фамилия, имя, отчество (при наличии)
зарегистрированный(-ая) по адресу:
_____
_____,паспорт серия _____ N
_____, выдан _____ (кем и когда)
_____, свободно, своей волей и в своем интересе даю согласие уполномоченным должностным лицам аппарата Совета депутатов муниципального округа Ясенево (далее – аппарат СД МО), расположенного адресу: _____, на обработку (любое действие (операцию) или совокупность действий (операций), совершаемых с использованием средств автоматизации или без использования таких средств с персональными данными, включая сбор (получение), запись, систематизацию, накопление, хранение,

уточнение (обновление, изменение), извлечение, использование, передачу (распространение, предоставление, доступ) обезличивание, блокирование, удаление, уничтожение) следующих персональных данных: 1) фамилия, имя, отчество (при наличии) (в том числе прежние фамилии, имена и отчества (при наличии) в случае их изменения; сведения о том, когда, где и по какой причине они изменялись); 2) дата рождения (число, месяц и год рождения); 3) место рождения; 4) вид, серия, номер документа, удостоверяющего личность гражданина Российской Федерации, наименование органа и код подразделения органа (при наличии), выдавшего его, дата выдачи; 5) фотография; 6) сведения о гражданстве; 7) адрес и дата регистрации по месту жительства (места пребывания); 8) адрес фактического проживания (места нахождения); 9) сведения о семейном положении, о составе семьи; 10) реквизиты свидетельств государственной регистрации актов гражданского состояния и содержащиеся в них сведения; 11) сведения об образовании (наименование образовательной и (или) иной организации, год окончания, уровень профессионального образования, реквизиты документов об образовании, направление подготовки, специальность и квалификация по документу об образовании, ученая степень, ученое звание (дата присвоения, реквизиты диплома, аттестата); 12) сведения о дополнительном профессиональном образовании (профессиональной переподготовке, повышении квалификации) (наименование образовательной и (или) научной организации, год окончания, реквизиты документа о переподготовке (повышении квалификации), квалификация и специальность по документу о переподготовке (повышении квалификации), наименование программы обучения, количество часов обучения); 13) сведения о владении иностранными языками и языками народов Российской Федерации; 14) сведения о трудовой деятельности до поступления на муниципальную службу (работу) в аппарат СД МО; 15) сведения о классном чине гражданской службы субъекта Российской Федерации и (или) муниципальной службы, дипломатический ранг, воинское и (или) специальное звание, классный чин правоохранительной службы, классный чин юстиции (кем и когда присвоены); 16) сведения о родителях, детях, сестрах, братьях, о супруге (бывшем или бывшей супруге) (дата рождения, место рождения, места работы (службы), домашний адрес); 17) сведения о форме и дате оформления допуска к государственной тайне, ранее имевшемся и (или) имеющемся; 18) сведения о государственных наградах, иных наградах и знаках отличия; 19) сведения о пребывании за границей (когда, где, с какой целью); 20) сведения о близких родственниках (родителях, братьях, сестрах, детях), а также супругах, в том числе бывших, постоянно проживающих за границей и (или) оформляющих документы для выезда на постоянное место жительства в другое государство (фамилия, имя, отчество (при его наличии), с какого времени проживают за границей); 21) документ, подтверждающий регистрацию в системе индивидуального (персонифицированного) учета; 22) идентификационный номер налогоплательщика; 23) реквизиты страхового медицинского полиса обязательного медицинского страхования, содержащиеся в нем сведения; 24) сведения о воинском учете, реквизиты документов воинского учета, а также сведения, содержащиеся в документах воинского учета; 25) сведения о наличии (отсутствии) судимости; 26) сведения о своих доходах, расходах, об имуществе и обязательствах имущественного характера, а также сведения о доходах, расходах, об имуществе и обязательствах имущественного характера своих супруга (супруги) и несовершеннолетних детей; 27) номера контактных телефонов (домашнего, служебного, мобильного); 28) сведения о наличии (отсутствии) заболевания, препятствующего поступлению на муниципальную службу или ее прохождению; 29) сведения об инвалидности, сроке действия установленной инвалидности; 30) иные сведения, которые я пожелал(а) сообщить о себе.

Вышеуказанные персональные данные предоставляю для обработки в целях обеспечения соблюдения в отношении меня законодательства Российской Федерации в сфере отношений, связанных с поступлением на муниципальную службу, ее прохождением и прекращением (служебных (трудовых) и непосредственно связанных с ними отношений), для реализации полномочий, возложенных законодательством Российской Федерации на органы местного самоуправления.

Персональные данные, а именно: фамилию, имя, отчество (при наличии) разрешаю использовать в качестве общедоступных в электронной почте и системе электронного документооборота аппарата Совета депутатов, а также в иных случаях, предусмотренных законодательством Российской Федера-

ции об обеспечении доступа к информации о деятельности государственных органов и органов местного самоуправления.

Персональные данные, а именно: дату рождения (число, месяц и год рождения) и фотографию разрешаю/не разрешаю (нужное подчеркнуть) использовать в качестве общедоступных для публикации на внутреннем информационном портале органов местного самоуправления, а также в иных случаях, предусмотренных законодательством Российской Федерации об обеспечении доступа к информации о деятельности государственных органов и органов местного самоуправления.

Я ознакомлен(а), что:

1) согласие на обработку персональных данных действует с даты подписания настоящего согласия в течение всего срока муниципальной службы в аппарате Совета депутатов;

2) согласие на обработку персональных данных может быть отозвано на основании письменного заявления в произвольной форме;

3) в случае отзыва согласия на обработку персональных данных аппарат Совета депутатов вправе продолжить обработку персональных данных при наличии оснований, указанных в пунктах 2 - 11 части 1 статьи 6, части 2 статьи 10 и части 2 статьи 11 Федерального закона от 27 июля 2006 г. № 152-ФЗ «О персональных данных»;

4) после увольнения с муниципальной службы (прекращения трудовых отношений) персональные данные хранятся в аппарате Совета депутатов в течение срока хранения документов, предусмотренного действующим законодательством Российской Федерации в области архивного дела;

5) персональные данные, предоставляемые в отношении третьих лиц, будут обрабатываться только в целях осуществления и выполнения функций, возложенных законодательством Российской Федерации на органы местного самоуправления.

Дата начала обработки персональных данных:

_____ _____

(дата) (подпись)

МУНИЦИПАЛЬНЫЙ ОКРУГ МОЖАЙСКИЙ В ГОРОДЕ МОСКВЕ

АППАРАТ СОВЕТА ДЕПУТАТОВ

ПОСТАНОВЛЕНИЕ

4 августа 2022 г. № П-12/22

О внесении изменений и дополнений в постановление аппарата Совета депутатов муниципального округа Можайский от 15 февраля 2022 года № П-3/22

В связи с вступлением в силу Федерального Закона № 160-ФЗ от 11 июня 2022 года «О внесении изменений в статью 3 Федерального Закона «О закупках товаров, работ, услуг отдельными видами юридических лиц» и «Федеральный закон «О контрактной системе в сфере закупок товаров, работ, услуг для обеспечения государственных и муниципальных нужд», в соответствии с Федеральным законом от 05 апреля 2013 года № 44-ФЗ «О контрактной системе в сфере закупок товаров, работ, услуг для обеспечения государственных и муниципальных нужд», Уставом муниципального округа Можайский:

1. Внести в постановление аппарата Совета депутатов муниципального округа Можайский от 15 февраля 2022 года № П-3/22 «Об утверждении Положения о единой комиссии аппарата Совета депутатов муниципального округа Можайский по осуществлению закупок товаров, работ, услуг для обеспечения муниципальных нужд» следующие изменения:

1.1. в приложении к постановлению пункт 5.5 изложить в новой редакции:

«5.5. Членами Единой комиссии не могут быть:

- физические лица, которые были привлечены в качестве экспертов к проведению экспертной оценки извещения об осуществлении закупки, документации о закупке (в случае, если настоящим Федеральным законом предусмотрена документация о закупке), заявок на участие в конкурсе;

- физические лица, имеющие личную заинтересованность в результатах определения поставщика (подрядчика, исполнителя), в том числе физические лица, подавшие заявки на участие в определении поставщика (подрядчика, исполнителя), либо состоящие в трудовых отношениях с организациями или физическими лицами, подавшими данные заявки, либо являющиеся управляющими организаций, подавших заявки на участие в определении поставщика (подрядчика, исполнителя). Понятие «личная заинтересованность» используется в значении, указанном в Федеральном законе от 25 декабря 2008 года N 273-ФЗ «О противодействии коррупции»;

- физические лица, являющиеся участниками (акционерами) организаций, подавших заявки на участие в закупке, членами их органов управления, кредиторами участников закупки;

- должностные лица органов контроля, указанных в части 1 статьи 99 Федерального закона от 05.04.2013 года № 44-ФЗ, непосредственно осуществляющие контроль в сфере закупок.»;

1.2. в приложении к постановлению пункт 5.6 дополнить предложениями, следующего содержания:

«Член комиссии обязан незамедлительно сообщить заказчику, принявшему решение о создании комиссии, о возникновении обстоятельств, предусмотренных 5.5 настоящей статьи. В случае выявления в составе комиссии физических лиц, указанных в части 5.5 настоящей статьи, заказчик, принявший решение о создании комиссии, обязан незамедлительно заменить их другими физическими лицами, соответствующими требованиям, предусмотренным положениями 5.5 настоящей статьи.»;

1.3. приложение к постановлению дополнить пунктом 5.7.1. следующего содержания:

«5.7.1. Члены комиссии обязаны при осуществлении закупок принимать меры по предотвращению и урегулированию конфликта интересов в соответствии с Федеральным законом от 25 декабря 2008 года N 273-ФЗ «О противодействии коррупции», в том числе с учетом информации, предоставленной заказчику в соответствии с частью 23 статьи 34 Федерального закона от 05.04.2013 года № 44-ФЗ.».

2. Настоящее постановление вступает в силу со дня его официального опубликования в бюллетене «Московский муниципальный вестник».

3. Контроль за выполнением настоящего постановления возложить на главу муниципального округа Можайский **С.Н.Чамовских.**

Глава муниципального
округа Можайский **С.Н. Чамовских**

СОВЕТ ДЕПУТАТОВ

РЕШЕНИЕ

28 июля 2022 г. № 8-1 СД/22

О внесении изменений в решение
Совет депутатов муниципального
округа Можайский
от 14 декабря 2021 года № 12-5 СД/21

В соответствии с Бюджетным Кодексом Российской Федерации, Федеральным законом РФ от 6 октября 2003 года № 131-ФЗ «Об общих принципах организации местного самоуправления в Российской Федерации», Законом города Москвы от 6 ноября 2002 года № 56 «Об организации местного самоуправления в городе Москве», Уставом муниципального округа Можайский,

Совет депутатов муниципального округа Можайский решил:

1. Внести изменение в решение Совета депутатов муниципального округа Можайский от 14 декабря 2021 года № 12-5 СД/21 «О бюджете муниципального округа Можайский на 2022 год»:

1.1. пункты 1.1.1 и 1.1.2 решения изложить в новой редакции:

«1.1.1) общий объем доходов в сумме 44 944,3 тыс. рублей;

1.1.2) общий объем расходов в сумме 53 839,3 тыс. рублей»;

1.2. п.1.6. решения изложить в новой редакции:

«1.6. Объем межбюджетных трансфертов, получаемых из бюджета города Москвы в 2022 году в сумме 10 733,7 тыс. рублей».

1.2. Приложения 1, 2 к решению изложить в новой редакции (приложение).

2. Опубликовать настоящее решение в бюллетене «Московский муниципальный вестник» и разместить на официальном сайте сети Интернет - www.mozhayskiy-zao.ru.

3. Контроль за выполнением настоящего решения возложить на главу муниципального округа Можайский **С.Н. Чамовских.**

Глава муниципального
округа Можайский **С.Н. Чамовских**

Полный текст настоящего решения, включая приложение к нему, опубликован в официальном сетевом издании «Московский муниципальный вестник» (amom-mmv.ru) 30 августа 2022 года.

РЕШЕНИЕ

28 июля 2022 г. № 8-2 СД/22

О внесении изменений в решение Совета депутатов муниципального округа Можайский от 23 декабря 2021 № 13-1 СД/21

В соответствии с постановлением Правительства Москвы от 26 декабря 2012 года № 849-ПП «О стимулировании управ районов города Москвы» и на основании обращения главы управы района Можайский от 27 июля 2022 года № М14-458/22,

Совет депутатов муниципального округа Можайский решил:

1. В связи с централизованной городской закупкой МАФ и изменением цен на них внести изменение в решение Совета депутатов муниципального округа Можайский от 23 декабря 2021 года № 13-1 СД/21 «О согласовании направления средств стимулирования управы района Можайский города Москвы на проведение мероприятий по благоустройству дворовых территорий в 2022 году», изложив приложения 1,2 в новой редакции (Приложение).

2. Направить настоящее решение в управу района Можайский города Москвы, в префектуру Западного административного округа города Москвы и Департамент территориальных органов исполнительной власти города Москвы в течение трех дней со дня его принятия.

3. Опубликовать настоящее решение в бюллетене «Московский муниципальный вестник» и разместить на официальном сайте муниципального округа Можайский сети Интернет - www.mozhayskiy-zao.ru.

4. Настоящее решение вступает в силу с даты его принятия.

5. Контроль за исполнением настоящего решения возложить на главу муниципального округа Можайский **Чамовских С.Н.**

Глава муниципального округа Можайский **С.Н. Чамовских**

Полный текст настоящего решения, включая приложение к нему, опубликован в официальном сетевом издании «Московский муниципальный вестник» (amom-mmv.ru) 30 августа 2022 года.

МУНИЦИПАЛЬНЫЙ ОКРУГ НОВО-ПЕРЕДЕЛКИНО В ГОРОДЕ МОСКВЕ

АППАРАТ СОВЕТА ДЕПУТАТОВ

РАСПОРЯЖЕНИЕ

9 августа 2022 года № 11-од

О внесении изменений в распоряжение аппарата Совета депутатов муниципального округа Ново-Переделкино в городе Москве от 11 августа 2015 года № 8-од

В связи с вступлением в силу Федерального закона от 11 июня 2022 года № 160-ФЗ «О внесении изменений в статью 3 Федерального закона «О закупках товаров, работ, услуг отдельными видами юридических лиц» и Федеральный закон «О контрактной системе в сфере закупок товаров, работ, услуг для обеспечения государственных и муниципальных нужд» в целях приведения в соответствие с действующим законодательством:

1. Внести следующие изменения в распоряжение аппарата Совета депутатов муниципального округа Ново-Переделкино в городе Москве от 11 августа 2015 года № 8-од «О Единой комиссии по осуществлению закупок»:

1.1. Изложить пункт 5.5 приложения в следующей редакции:

«5.5. Членами Единой комиссии не могут быть:

- физические лица, которые были привлечены в качестве экспертов к проведению экспертной оценки извещения об осуществлении закупки, документации о закупке (в случае, если настоящим Федеральным законом предусмотрена документация о закупке), заявок на участие в конкурсе;

-физические лица, имеющие личную заинтересованность в результатах определения поставщика (подрядчика, исполнителя), в том числе физические лица, подавшие заявки на участие в определении поставщика (подрядчика, исполнителя), либо состоящие в трудовых отношениях с организациями или физическими лицами, подавшими данные заявки, либо являющиеся управляющими организаций, подавших заявки на участие в определении поставщика (подрядчика, исполнителя);

-физические лица, являющиеся участниками (акционерами) организаций, подавших заявки на участие в закупке, членами их органов управления, кредиторами участников закупки;

-должностные лица органов контроля, указанных в части 1 статьи 99 Закона №44-ФЗ, непосредственно осуществляющие контроль в сфере закупок.»

1.2. Изложить пункт 5.6 приложения в следующей редакции:

«5.6. Замена члена комиссии допускается только по решению заказчика, принявшего решение о создании комиссии. Член комиссии обязан незамедлительно сообщить заказчику, принявшему решение о создании комиссии, о возникновении обстоятельств, предусмотренных пунктом 5.5 настоящего Положения.

В случае выявления в составе комиссии физических лиц, указанных в пункте 5.5 настоящего Положения, заказчик, принявший решение о создании комиссии, обязан незамедлительно заменить их другими физическими лицами, соответствующими требованиям, предусмотренным пунктом 5.5 настоящего Положения.»

2. Опубликовать настоящее распоряжение в бюллетене «Московский муниципальный вестник».

Глава муниципального округа
Ново-Переделкино в городе Москве **А.В. Митрофанов**

СОВЕТ ДЕПУТАТОВ

РЕШЕНИЕ

28 июля 2022 года № 10/1

О внесении изменений в решение Совета депутатов муниципального округа Ново-Переделкино в городе Москве от 21 декабря 2021 года № 19/1 «О бюджете муниципального округа Ново-Переделкино в городе Москве на 2022 год»

В соответствии с Бюджетным кодексом Российской Федерации, Федеральным законом от 6 октября 2003 года № 131-ФЗ «Об общих принципах организации местного самоуправления в Российской Федерации», Законом города Москвы от 6 ноября 2002 года № 56 «Об организации местного самоуправления в городе Москве», Уставом муниципального округа Ново-Переделкино в городе Москве,

Совет депутатов муниципального округа Ново-Переделкино в городе Москве решил:

1. Внести следующие изменения в решение Совета депутатов муниципального округа Ново-Переделкино в городе Москве от 21 декабря 2021 года № 19/1 «О бюджете муниципального округа Ново-Переделкино в городе Москве на 2022 год»:

1.1. Пункт 1.1.1. изложить в следующей редакции:

«1.1.1. Общий объем доходов бюджета муниципального округа Ново-Переделкино в городе Москве в сумме 42 699,6 тыс. руб.».

1.2. Пункт 1.1.2. изложить в следующей редакции:

«1.1.2. Общий объем расходов бюджета муниципального округа Ново-Переделкино в городе Москве в сумме 46 782,6 тыс. руб.».

1.3. Пункт 1.6 изложить в следующей редакции:

«1.6. Объем межбюджетных трансфертов, получаемых из бюджета города Москвы в 2022 году в сумме 9327,1тыс. рублей.»

1.4. Приложение 1 решения изложить в редакции согласно приложению 1 к настоящему решению;

1.5. Приложение 2 решения изложить в редакции согласно приложению 2 к настоящему решению.

2. Опубликовать настоящее решение в бюллетене «Московский муниципальный вестник».

3. Настоящее решение вступает в силу со дня его принятия.

4. Контроль за исполнением настоящего решения возложить на главу муниципального округа Ново-Переделкино в городе Москве **Митрофанова А.В.**

Глава муниципального округа
Ново-Переделкино в городе Москве **А.В. Митрофанов**

Полный текст настоящего решения, включая приложения к нему, опубликован в официальном сетевом издании «Московский муниципальный вестник» (amom-mmv.ru) 30 августа 2022 года.

РЕШЕНИЕ

16 августа 2022 года № 11/1

О согласовании проекта внесения изменений в схему размещения нестационарных торговых объектов со специализацией «Печать»

В соответствии с пунктом 1 части 5 статьи 1 Закона города Москвы от 11 июля 2012 года № 39 «О наделении органов местного самоуправления муниципальных округов в городе Москве отдельными полномочиями города Москвы», постановлением Правительства Москвы от 03.02.2011 № 26-ПП «О размещении нестационарных торговых объектов, расположенных в городе Москве на земельных участках, в зданиях, строениях и сооружениях, находящихся в государственной собственности», учитывая обращение Департамента средств массовой информации и рекламы города Москвы от 02.08.2022 №02-25-256/22,

Совет депутатов муниципального округа Ново-Переделкино в городе Москве решил:

1. Согласовать проект внесения изменений в схему размещения нестационарных торговых объектов в части исключения нестационарных торговых объектов со специализацией «Печать» согласно Приложению.

2. Направить настоящее решение в Департамент территориальных органов исполнительной власти города Москвы, Департамент средств массовой информации и рекламы города Москвы, префектуру Западного административного округа города Москвы, управу района Ново-Переделкино города Москвы, в течение 3 дней со дня его принятия.

3. Опубликовать настоящее решение в бюллетене «Московский муниципальный вестник» и разместить на официальном сайте муниципального округа Ново-Переделкино в городе Москве.

4. Контроль за исполнением настоящего решения возложить на главу муниципального округа Ново-Переделкино в городе Москве **Митрофанова А.В.**

Глава муниципального округа
Ново-Переделкино в городе Москве **А. В. Митрофанов**

Приложение
к решению Совета депутатов
муниципального округа
Ново-Переделкино
в городе Москве
от 16 августа 2022 года № 11/1

Перечень адресов для исключения НТО «Печать» вид «Киоск»

№ п/п	Округ	Район	Вид объекта	Адрес размещения	Площадь НТО	Специализация	Период размещения	Корректировка схемы
1	ЗАО	Ново-Переделкино	Киоск	ул. Чоботовская, вл.1	9	Печать	с 1 января по 31 декабря	Исключение из Схемы: Невостребованность. Отсутствие заявок предпринимателей на участие в конкурсах на осуществление торговой деятельности в НТО «Печать».
2	ЗАО	Ново-Переделкино	Киоск	ул. Чоботовская, вл.3	9	Печать	с 1 января по 31 декабря	Исключение из Схемы: Невостребованность. Отсутствие заявок предпринимателей на участие в конкурсах на осуществление торговой деятельности в НТО «Печать».

МУНИЦИПАЛЬНЫЙ ОКРУГ ОЧАКОВО-МАТВЕЕВСКОЕ В ГОРОДЕ МОСКВЕ

СОВЕТ ДЕПУТАТОВ

РЕШЕНИЕ

08 августа 2022 года № 64-СД

О внесении изменений в решение Совета депутатов муниципального округа Очаково – Матвеевское от 22 декабря 2021 года № 116-СД «О бюджете муниципального округа Очаково-Матвеевское на 2022 год и плановый период 2023 и 2024 годов»

В соответствии с Бюджетным кодексом Российской Федерации, Федеральным законом от 6 октября 2003 года № 131-ФЗ «Об общих принципах организации местного самоуправления в Российской Федерации», Законом города Москвы от 6 ноября 2002 года № 56 «Об организации местного самоуправления в городе Москве», постановлением Правительства Москвы от 19 июля 2022 г. № 1530-ПП «Об утверждении Правил предоставления и методики распределения межбюджетных трансфертов из бюджета города Москвы бюджетам внутригородских муниципальных образований в городе Москве в целях организации проведения голосования на муниципальных выборах в 2022 году», Уставом муниципального округа Очаково-Матвеевское,

Совет депутатов муниципального округа Очаково-Матвеевское решил:

1. Внести изменения в решение Совета депутатов муниципального округа Очаково-Матвеевское от 22 декабря 2021 года № 116-СД «О бюджете муниципального округа Очаково-Матвеевское на 2022 год и плановый период 2023 и 2024 годов» (далее – решение):

1.1. В пункте 1.1.1) решения цифру «34123,1» заменить на цифру «41676,6»;

1.2. В пункте 1.1.2) решения цифру «34663,1» заменить на цифру «42216,6»;

1.3. В приложении 1 к решению:

1.3.1. в строке «Общегосударственные вопросы» цифру «29545,2» заменить на цифру «37098,7»;

1.3.2. в строке «Обеспечение проведения выборов и референдумов» цифру «7628,3» заменить на цифру «15181,8»;

1.3.3. после строки:

Наименование	Рз	ПР	ЦСР	ВР	Сумма (тыс. рублей)
Обеспечение проведения выборов и референдумов	01	07			15181,8

дополнить строкой:

Наименование	Рз	ПР	ЦСР	ВР	Сумма (тыс. рублей)
Межбюджетные трансферты из бюджета города Москвы бюджетам внутригородских муниципальных образований в городе Москве в целях организации проведения голосования на муниципальных выборах в 2022 году	01	07	33А0400300		7553,5
Иные бюджетные ассигнования	01	07	33А0400300	800	7553,5
Специальные расходы	01	07	33А0400300	880	7553,5

1.3.4. в строке «Итого расходы» цифру «34663,1» заменить на цифру «42216,6».

1.4. В приложении 3 к решению:

1.4.1. в строке «Общегосударственные вопросы» цифру «29545,2» заменить на цифру «37098,7»;

1.4.2. в строке «Обеспечение проведения выборов и референдумов» цифру «7628,3» заменить на цифру «15181,8»;

1.4.3. после строки:

Наименование	Рз	ПР	ЦСР	ВР	Сумма (тыс. рублей)
Обеспечение проведения выборов и референдумов	01	07			15181,8

дополнить строкой:

Наименование	Рз	ПР	ЦСР	ВР	Сумма (тыс. рублей)
Межбюджетные трансферты из бюджета города Москвы бюджетам внутригородских муниципальных образований в городе Москве в целях организации проведения голосования на муниципальных выборах в 2022 году	01	07	33А0400300		7553,5
Иные бюджетные ассигнования	01	07	33А0400300	800	7553,5
Специальные расходы	01	07	33А0400300	880	7553,5

1.4.4. в строке «Итого расходы» цифру «34663,1» заменить на цифру «42216,6».

2. Опубликовать настоящее решение в бюллетене «Московский муниципальный вестник» и разместить на официальном сайте муниципального округа Очаково-Матвеевское в информационно-телекоммуникационной сети «Интернет» по адресу: http://www.ochakovo-matv.ru .

3. Контроль за исполнением настоящего решения возложить на главу муниципального округа Очаково-Матвеевское Чернова К.В.

Глава муниципального округа
Очаково-Матвеевское **К.В. Чернов**

РЕШЕНИЕ

16 августа 2022 года № 68-СД

О признании утратившим силу решения Совета депутатов муниципального округа Очаково-Матвеевское от 19 июня 2014 года № 74-СД «О внесении изменений в решение Совета депутатов муниципального округа Очаково-Матвеевское от 18 апреля 2013 года № 53-СД»

В связи с признанием утратившим силу решения Совета депутатов муниципального округа Очаково-Матвеевское от 18 апреля 2013 года № 53-СД в соответствии с решением Совета депутатов муниципального округа Очаково-Матвеевское от 31 января 2017 года № 16-СД «Об установлении квалификационных требований для замещения должностей муниципальной службы в администрации муниципального округа Очаково-Матвеевское»:

1. Признать утратившим силу решение Совета депутатов муниципального округа Очаково-Матвеевское от 19 июня 2014 года № 74-СД «О внесении изменений в решение Совета депутатов муниципального округа Очаково-Матвеевское от 18 апреля 2013 года № 53-СД».

2. Опубликовать настоящее решение в бюллетене «Московский муниципальный вестник».

3. Контроль за выполнением настоящего решения возложить на главу муниципального округа Очаково-Матвеевское **Чернова К.В.**

Глава муниципального округа
Очаково-Матвеевское **К.В. Чернов**

РЕШЕНИЕ

16 августа 2022 года № 70-СД

О согласовании установки ограждающих устройств для регулирования въезда и выезда транспортных средств на придомовые территории многоквартирных домов по адресам: г. Москва, ул. Большая Очаковская, д.1, д.3, д.5

В соответствии с Постановлением Правительства Москвы от 2 июля 2013 года № 428-ПП «О порядке установки ограждений на придомовых территориях в городе Москве», на основании Протокола общего собрания собственников помещений в многоквартирном доме по адресу: г. Москва, ул. Большая Очаковская, д.1 от 06 июля 2022 №01/2022 , Протокола общего собрания собственников помещений в многоквартирном доме по адресу: г. Москва, ул. Большая Очаковская, д.3 от 06 июля 2022 №01/2022 , Протокола общего собрания собственников помещений в многоквартирном доме по адресу: г. Москва, ул. Большая Очаковская, д.5 от 06 июля 2022 №01/2022 ,

Совет депутатов муниципального округа Очаково-Матвеевское решил:

1.Согласовать установку ограждающих устройств для регулирования въезда и выезда транспортных средств на придомовые территории многоквартирных домов по адресам: г. Москва, ул. Большая Оча-

ковская, д.1, д.3, д.5 в соответствии с проектом размещения (приложение).

2. Направить настоящее решение в управу района Очаково-Матвеевское города Москвы, Департамент территориальных органов исполнительной власти города Москвы и лицам, уполномоченным на представление интересов собственников помещений в многоквартирных домах по вопросам, связанным с установкой ограждающих устройств и их демонтажем, по адресам: г. Москва, ул. Большая Очаковская, д.1, д.3, д.5.

3. Опубликовать настоящее решение в бюллетене «Московский муниципальный вестник» и разместить на официальном сайте муниципального округа Очаково-Матвеевское в информационно-телекоммуникационной сети «Интернет» по адресу: http://www.ochakovo-matv.ru .

4. Контроль за исполнением настоящего решения возложить на главу муниципального округа Очаково-Матвеевское Чернова К.В.

Глава муниципального округа
Очаково-Матвеевское **К.В.Чернов**

Приложение
к решению Совета депутатов
муниципального
округа Очаково-Матвеевское
от 16 августа 2022 года № 70-СД

ТЕХНИЧЕСКИЙ ПРОЕКТ
установки автоматических шлагбаумов по адресу:
ЗАО г. Москва, Большая Очаковская ул., д. 1, Большая Очаковская ул., д. 3 и Большая Очаковская ул., д. 5.

1. Для осуществления регулирования въезда/выезда транспортных средств на придомовой территории многоквартирных домов по адресам: Большая Очаковская ул., д. 1, Большая Очаковская ул., д. 3 и Большая Очаковская ул., д. 5 ЗАО г. Москвы устанавливаются ограждающие устройства в виде шлагбаумов, расположенных в местах указанных на схеме расположения шлагбаумов на придомовой территории МКД, расположенных по адресам: г. Москва, ул. Б. Очаковская, д. 1, 3, 5, по периметру территории согласно прилагаемой схемы, утверждаемой собранием собственников помещений многоквартирных домов.

2. Размещение ограждающих устройств (шлагбаумов) охватывает придомовую территорию вышеуказанных многоквартирных домов.

3. Согласно прилагаемой схеме территория, охватывающая указанные многоквартирные дома, имеет 3 выезда/въезда для транспортных средств, на которых **предусматривается установка трех шлагбаумов**.

Для организации регулирования проезда автотранспорта на придомовую территорию микрорайона утверждается схема проезда на внутридомовом проезде со встроенными автоматическими шлагбаумами:

- Автоматический шлагбаумом № 1 (рядом с домом №1 по ул. Б. Очаковская с фасадной стороны не далеко от подъезда №1) - для въезда автотранспорта собственников/арендаторов помещений, **предусматривается один шлагбаум**;
- Автоматический шлагбаум № 2 (рядом с домом №1 по ул. Б. Очаковская с дворовой стороны напротив шлагбаума №1) - для выезда автотранспорта собственников/арендаторов помещений, **предусматривается один шлагбаум**;
- Автоматический шлагбаум № 3 (рядом с домом №5 по ул. Б. Очаковская с дворовой стороны) - для въезда и выезда автотранспорта собственников/арендаторов помещений, **предусматривается один шлагбаум**;

1.1. Место размещения шлагбаумов

г. Москва, Большая Очаковская ул., д. 1, Большая Очаковская ул., д. 3 и Большая Очаковская ул., д. 5- при въезде на дворовую территорию.

Рис. 1. Схема размещения шлагбаумов

1.2. Тип шлагбаума Шлагбаум автоматический с электромеханическим приводом. Основные компоненты (см. рис. 2):

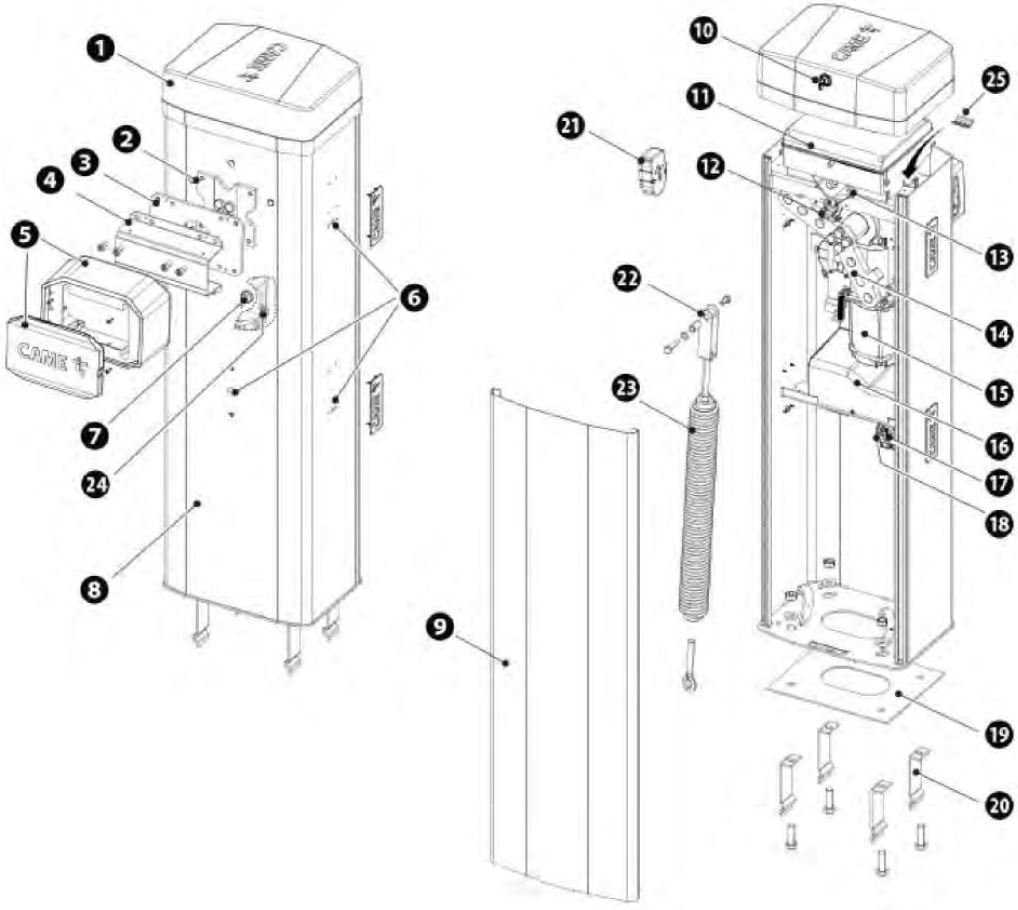

Рис.2. Основные компоненты

1.3. Габаритные размеры

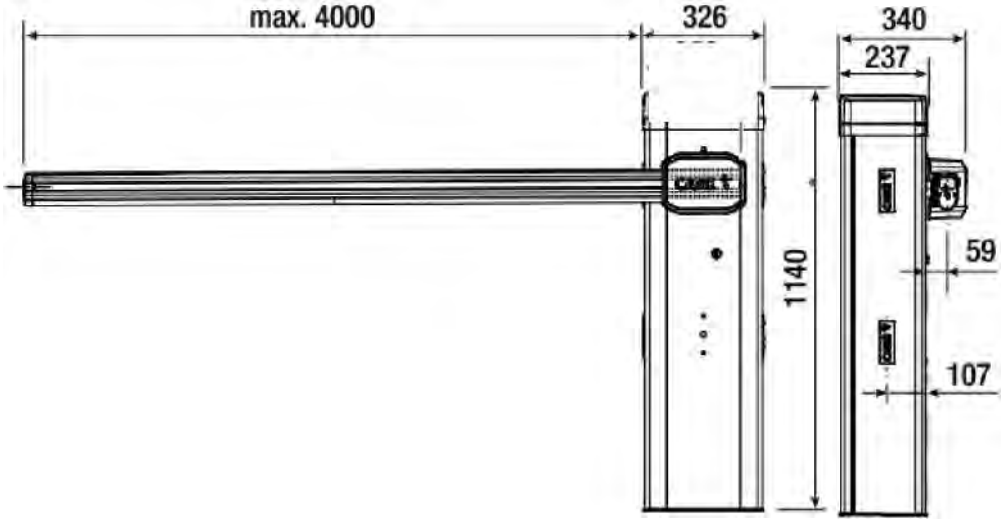

Рис. 3. Габаритные размеры

1.5. Технические характеристики шлакбаума

Производитель:	CAME
Модель:	GARD GT4 KIT
Ширина проезда до:	4 м.
Время открывания:	2-6 сек.
Тип редуктора:	Электромеханический
Тип стрелы:	Прямоугольная
Интенсивность: ®	100%
Напряжение пит.:	230 В
Напряжение пит. мотора:	24 В
Мощность:	240 Вт.
Мощность в режиме ожидания:	7 Вт.
Крутящий момент:	300 Нм
Кол-во циклов в час:	350
Кол-во циклов в день:	5400
Потребляемый ток:	1,1 А
Класс защиты:	IP 54
Класс изоляции:	I
Рабочая температура:	-20...+55°C
Габариты:	1140x326x340 мм.
Наработка на отказ:	3 000 000 циклов
Масса шлагбаума:	56 кг.
Страна производства:	Италия

1.6. Эксплуатация шлагбаума

1.6.1. Система управления и безопасности шлагбаумов

Система управления и безопасности каждого шлагбаума включает в себя:

• Считыватель RFID меток;

• Метки дистанционного управления, находящиеся в личном пользовании жителей;

• ключ для разблокировки, который используется в случае отключения электроэнергии для разблокировки стрелы и поднятия ее в вертикальное положение, (должен храниться в диспетчерской ДЭЗ или у ответственного лица);

• фотоэлементы безопасности;

• блок управления, позволяющий открывать шлагбаум с мобильного приложения;

• блок управления для удаленной диспетчеризации;

• вызывную панель диспетчера;

• камеру видеонаблюдения;

Система управления и безопасности шлагбаумов позволяет управлять движением стрелы шлагбаума с помощью:

- радиосигнала от меток дистанционного управления, которые находятся в личном пользовании жителей;

- блока управления, позволяющего открывать шлагбаум с мобильного приложения;(закрытие шлагбаума осуществляется посредством настройки режима автоматического закрывания стрелы);

- блока управления для удаленной диспетчеризации.

Защита от падения стрелы в зоне проезда осуществляется посредством датчиков безопасности (фо-

тоэлементов), которые срабатывают в случае нахождения в зоне проезда какого-либо препятствия.

1.6.2. Условия въезда на огороженную территорию

1.6.2.1. Жители для **въезда** на огороженную придомовую территорию и **выезда** используют индивидуальные (именные) метки либо управляют открытием шлагбаума с помощью мобильного приложения.

1.6.2.2. Въезд на огороженную территорию **автотранспорта, принадлежащего экстренным службам (**Постановление Правительства Москвы №428), **машин коммунальных служб, такси и служб доставки** осуществляется с вызывной панели путем нажатия кнопки (клавиши). В данном случае сигнал поступает дежурному диспетчеру, который принимает решение об открытии шлагбаума. **Выезд** указанного и любого иного автотранспорта беспрепятственно осуществляется при нажатии кнопки на вызывной панели.

1.6.2.3. Въезд на личном автотранспорте **граждан, не являющихся жителями домов**, находящихся на огороженной территории (как-то друзей, знакомых, родственников и т.д.), приехавших к какому-либо жителю, осуществляется непосредственно самим жителем с помощью разовой заявки для открытия шлагбаума либо с помощью мобильного приложения. **Выезд** указанного автотранспорта беспрепятственно осуществляется при нажатии кнопки на вызывной панели, либо это осуществляет с помощью мобильного приложения житель, к которому данный автотранспорт прибыл.

1.6.3. Порядок действий при отсутствии напряжения

Система управления позволяет поднять стрелу шлагбаума вручную при отключении электропитания с помощью ключа для разблокировки. ***Использовать данный метод на постоянной основе для управления шлагбаумом запрещено. Он используется для открытия шлагбаума с целью обеспечения проезда только в аварийных случаях.*** Для этого необходимо произвести разблокировку электропривода. Порядок разблокировки электропривода приведен на рис.

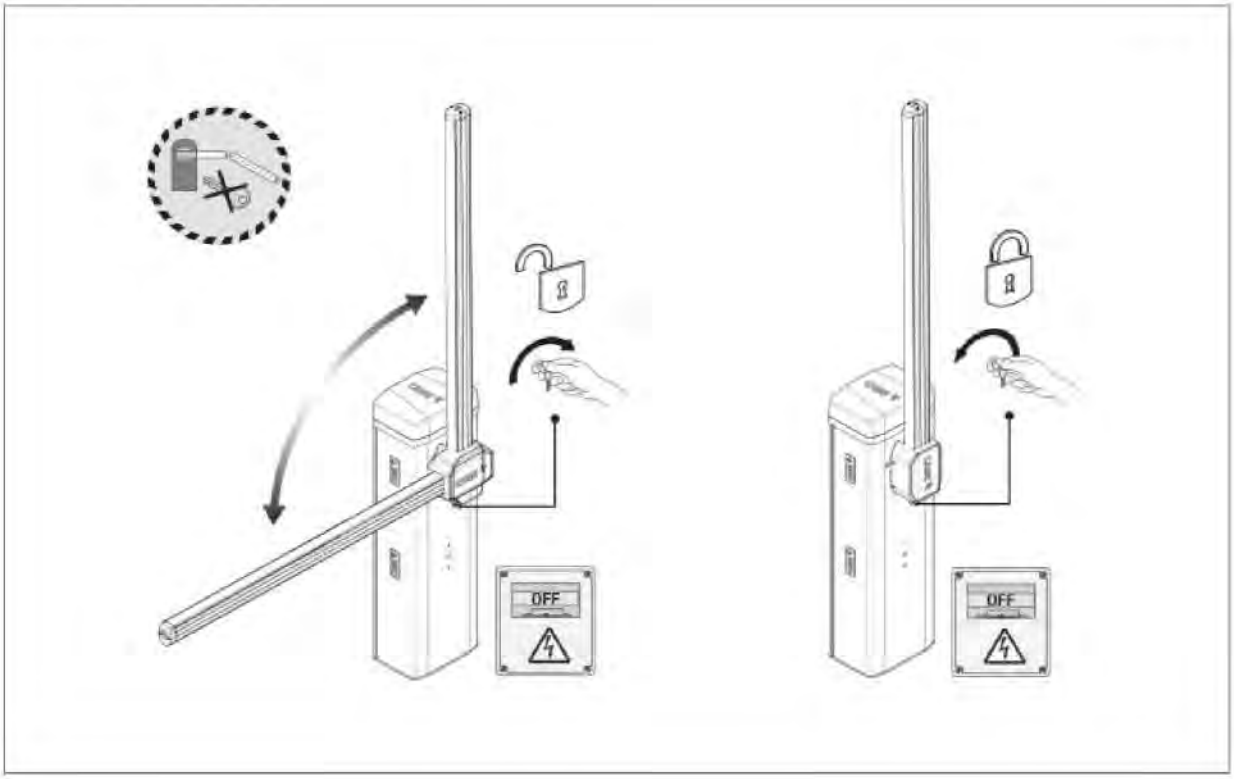

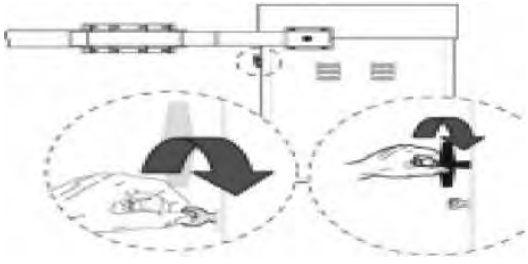

Для разблокировки вставьте ключ в соответствующую личинку замка на передней панели стойки шлагбаума и поверните его на 180" по часовой стрелке. Затем поверните ручку разблокировки на ISO "по часовой стрелке, как это показано на рисунке.

Для возврата в нормальный (рабочий) режим поверните ручку разблокировки на 180ª против часовой стрелки и установите ключ в положение закрыто, для чего поверните его на 180ª против часовой стрелки.

Рис. 5. Разблокировка привода с помощью ключа для разблокировки

1.7. Диспетчеризация шлагбаумов. Обеспечение круглосуточного проезда на придомовую территорию автотранспортных средств экстренных и коммунальных служб, такси и служб доставки

1.7.1. Основная задача диспетчера

Основной задачей диспетчера в рамках оказания услуг по удаленной диспетчеризации шлагбаумов является открытие шлагбаумов (поднятие стрел шлагбаумов) для проезда на придомовую территорию автотранспортных средств экстренных и коммунальных служб, в т.ч. 01, 02, 03, 04, в круглосуточном режиме. Пропуск социальных и иных такси и автомобилей служб доставки осуществляется на основе дополнительных договоренностей.

1.7.2. Принцип осуществления вызова диспетчера

Звонок на пульт управления диспетчера осуществляется нажатием кнопки на вызывной панели, находящейся рядом со шлагбаумом.

1.7.3. Порядок работы диспетчера

а) Диспетчер принимает решение об открытии шлагбаума или разъясняет согласованный с жителями порядок въезда на придомовую территорию, в случае если им принимается решение не пропускать автотранспортное средство, не относящееся к категории автотранспортных средств экстренных и коммунальных служб, такси и служб доставки. При принятии решения об открытии шлагбаума диспетчер визуально оценивает ситуацию по картинке с установленной у шлагбаума видеокамеры.

б) Диспетчер открывает шлагбаум с помощью пульта управления шлагбаумами, передавая сигнал на открытие на блок управления шлагбаума.

Схема размещения ограждающих устройств

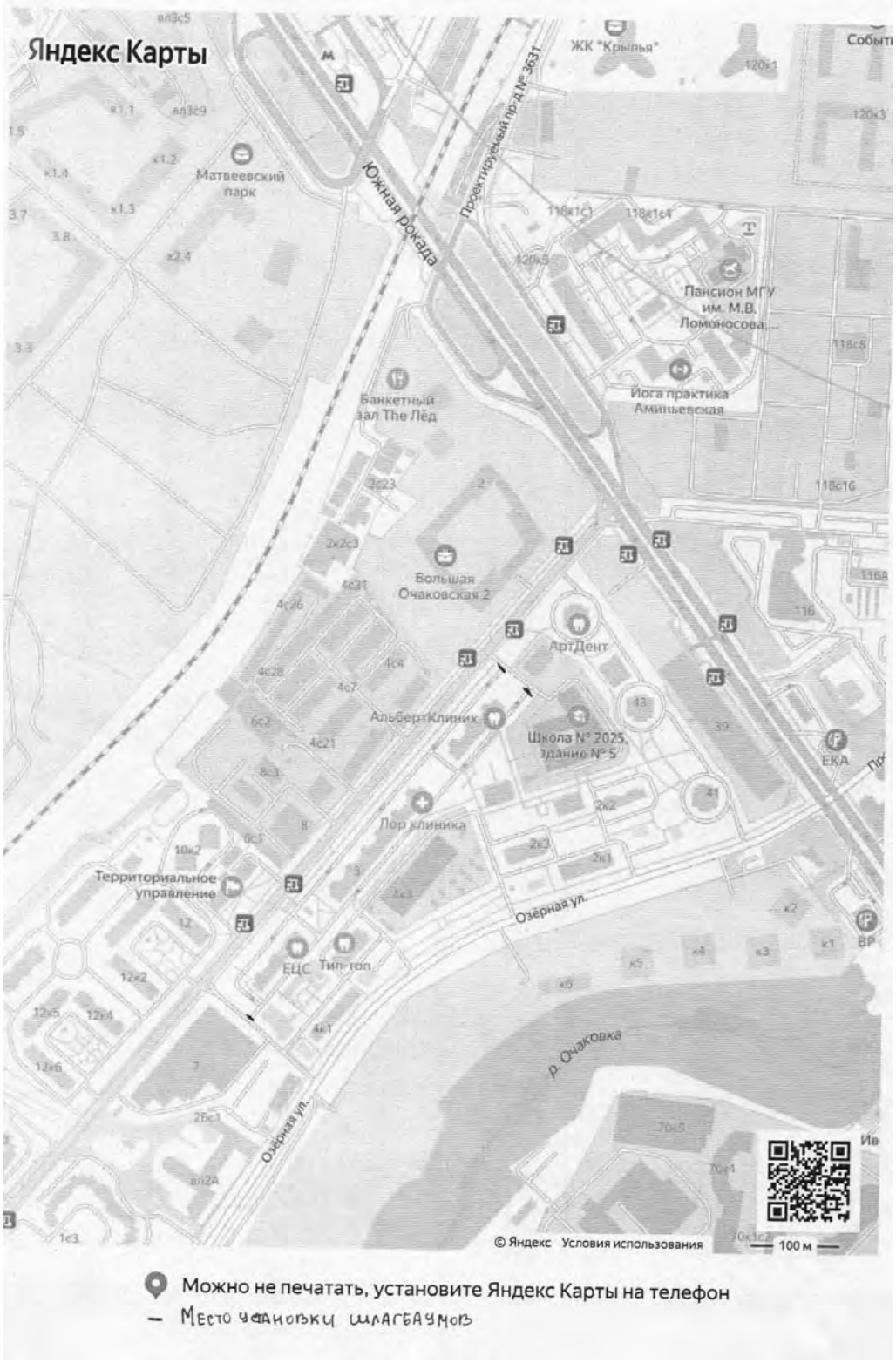

МУНИЦИПАЛЬНЫЙ ОКРУГ ПРОСПЕКТ ВЕРНАДСКОГО В ГОРОДЕ МОСКВЕ

АППАРАТ СОВЕТА ДЕПУТАТОВ

РАСПОРЯЖЕНИЕ

09.08.2022 №РА-11/2

Об утверждении порядка уведомления муниципальными служащими аппарата Совета депутатов муниципального округа Проспект Вернадского представителя нанимателя (работодателя) о намерении выполнять иную оплачиваемую работу

В соответствии с Федеральным законом от 25.12.2008 № 273-ФЗ «О противодействии коррупции», Законом города Москвы от 22 октября 2008 г. № 50 «О муниципальной службе в городе Москве», в целях предотвращения конфликта интересов на муниципальной службе:

1. Утвердить Порядок уведомления муниципальными служащими аппарата Совета депутатов муниципального округа Проспект Вернадского представителя нанимателя (работодателя) о намерении выполнять иную оплачиваемую работу (приложение).

2. Контроль за исполнением настоящего распоряжения возложить на исполняющего полномочия главы муниципального округа Проспект Вернадского **Варламову А.А.**

Исполняющий полномочия
главы муниципального округа
Проспект Вернадского **А.А. Варламова**

Приложение
к распоряжению аппарата Совета депутатов муниципального округа Проспект Вернадского от 09 августа 2022г. № РА-11/2

Порядок
уведомления муниципальными служащими аппарата Совета депутатов муниципального округа Проспект Вернадского представителя нанимателя (работодателя) о намерении выполнять иную оплачиваемую работу

1. Настоящий Порядок уведомления муниципальными служащими аппарата Совета депутатов муниципального округа Проспект Вернадского представителя нанимателя (работодателя) о намерении выполнять иную оплачиваемую работу (далее - Порядок) разработан в целях реализации части 2 статьи 12 Закона города Москвы от 22 октября 2008 г. № 50 «О муниципальной службе в городе Москве», статьи 11 Федерального закона от 25 декабря 2008 г. № 273-ФЗ «О противодействии коррупции» и ор-

ганизации работы по уведомлению муниципальными служащими аппарата Совета депутатов муниципального округа Проспект Вернадского представителя нанимателя (работодателя) о намерении выполнять иную оплачиваемую работу .

2. К иной оплачиваемой работе относится работа, связанная с трудовыми отношениями (на основании трудового договора), с гражданско-правовыми отношениями (авторский договор, договор возмездного оказания услуг и т.п.).

3. При выполнении иной оплачиваемой работы муниципальный служащий аппарата Совета депутатов муниципального округа Проспект Вернадского (далее – муниципальный служащий) обязан соблюдать следующие условия:

- уведомлять представителя нанимателя о намерении выполнять иную оплачиваемую работу до начала ее осуществления;

- соблюдать ограничения и запреты, связанные с муниципальной службой и выполнять требования к служебному поведению муниципального служащего, предусмотренные статьями 14, 15, 16.1 Закона города Москвы от 22 октября 2008 г. № 50 «О муниципальной службе в городе Москве»;

- при выполнении иной оплачиваемой работы исключать случаи возникновения личной заинтересованности, которая приводит или может привести к конфликту интересов.

В случае, когда представителю нанимателя стало известно о возникновении личной заинтересованности муниципального служащего, которая может привести к конфликту интересов, он в соответствии с частью 3 статьи 16 Закона города Москвы от 22 октября 2008 г. № 50 «О муниципальной службе в городе Москве» обязан принять меры по предотвращению конфликта интересов.

4. Уведомление муниципального служащего о выполнении иной оплачиваемой работы (далее - уведомление) оформляется по форме согласно приложению 1 к настоящему Порядку и представляется муниципальным служащим для письменного ознакомления представителю нанимателя (работодателя) любым удобным для него способом (лично, почтовым отправлением, посредством факсимильной связи или электронной почты).

5. Регистрация уведомления осуществляется в день поступления в Журнале регистрации уведомлений о выполнении иной оплачиваемой работы (приложение 2 к настоящему Порядку) муниципальным служащим аппарата Совета депутатов муниципального округа Проспект Вернадского, к должностным обязанностям которого отнесено ведение кадровой работы.

6. Листы Журнала регистрации о выполнении иной оплачиваемой работы должны быть пронумерованы, прошнурованы и скреплены печатью. На уведомлении ставится отметка о регистрации с указанием номера и даты регистрации уведомления, фамилии, инициалов и подписи должностного лица, зарегистрировавшего данное уведомление.

7. Отказ в регистрации уведомления не допускается.

8. Копия зарегистрированного в установленном порядке уведомления выдается муниципальному служащему на руки либо направляется по почте с уведомлением о получении.

9. В случае выявления конфликта интересов или возможности возникновения конфликта интересов на муниципальной службе при осуществлении муниципальным служащим иной оплачиваемой работы уведомление подлежит передаче на рассмотрение комиссии аппарата Совета депутатов муниципального округа Проспект Вернадского по соблюдению требований к служебному поведению муниципальных служащих и урегулированию конфликтов интересов, в порядке, установленном правовым актом аппарата Совета депутатов муниципального округа Проспект Вернадского.

10. В случае изменения сведений, содержащихся в уведомлении, истечения срока договора о выполнении иной оплачиваемой работы, а также при намерении заниматься другой оплачиваемой работой, муниципальный служащий уведомляет об этом представителя нанимателя (работодателя) в соответствии с настоящим Порядком.

11. Муниципальный служащий обязан указывать в сведениях о доходах, расходах, имуществе и обязательствах имущественного характера доходы, полученные от иной оплачиваемой работы.

Приложение 1
к Порядку уведомления муниципальными служащими аппарата Совета депутатов муниципального округа Проспект Вернадского представителя нанимателя (работодателя) о намерении выполнять иную оплачиваемую работу

УВЕДОМЛЕНИЕ
о намерении выполнять иную оплачиваемую работу
(о выполнении иной оплачиваемой работы)

_____
(должность, инициалы, фамилия
_____
представителя нанимателя)
_____

В соответствии с частью 2 статьи 12 Закона города Москвы от 22 октября 2008 г. № 50 «О муниципальной службе в городе Москве» я,

_____
_____
(Ф.И.О.) замещающий(ая) должность муниципальной службы
_____
(наименование замещаемой должности, структурного подразделения (при наличии))

намерен(а) выполнять с «___» _____ 20___г. оплачиваемую деятельность:
_____ по_____
(вид деятельности: педагогическая, научная, творческая или иная) (трудовому, гражданско-правовому, авторскому договору и т.п.)

в_____
(полное наименование организации, где осуществляется иная оплачиваемая работа, и адрес данной организации)

_____
_____

Работа по _____
(указать характер выполняемой работы)
будет выполняться мною в свободное от муниципальной службы время и не повлечет возникновение конфликта интересов. При выполнении указанной работы обязуюсь соблюдать требования, предусмотренные статьями 13, 14, 15 и 16 Закона города Москвы от 22 октября 2008 г. № 50 «О муниципальной службе в городе Москве».

_____ _____ «____» _____ 20___ г.
(подпись) (расшифровка подписи)

Ознакомлен:

_____

(должность, Ф.И.О. руководителя)

_____ «____» _____ 20___ г.

(подпись)

Регистрационный номер в журнале регистрации уведомлений _____

Дата регистрации уведомления «____» _____ 20___ г.

_____

(ФИО, подпись муниципального служащего, зарегистрировавшего уведомление)

Приложение 2
к Порядку уведомления муниципальными служащими аппарата Совета депутатов муниципального округа Проспект Вернадского представителя нанимателя (работодателя) о намерении выполнять иную оплачиваемую работу

ЖУРНАЛ
регистрации уведомлений о выполнении иной оплачиваемой работы муниципальными служащими аппарата Совета депутатов муниципального округа Проспект Вернадского

Начат «__»_____20__г.

Окончен «__»_____20__г.

На «___» листах

Регистрационный номер	Дата поступления	Сведения о муниципальном служащем, направившем уведомление			Количество листов	Ф.И.О. лица, принявшего уведомление, и подпись	Полное наименование организации, в которой муниципальный служащий намерен выполнять иную оплачиваемую работу	Отметка о вручении или направлении копии уведомления	Примечание
		Ф.И.О.	Замещаемая должность	Контактный номер телефона					
1	2	3	4	5	6	7	8	9	10

МУНИЦИПАЛЬНЫЙ ОКРУГ СОЛНЦЕВО В ГОРОДЕ МОСКВЕ

СОВЕТ ДЕПУТАТОВ

РЕШЕНИЕ

26 июля 2022 года № 65/1

О согласовании проекта изменения схемы размещения сезонных (летних) кафе в части включения сезонного (летнего) кафе при стационарном предприятии общественного питания ИП Филякина Е.Н. по адресу г.Москва, ул. Производственная, д.12, к.1.

В соответствии с пунктом 2 части 5 статьи 1 Закона города Москвы от 11 июля 2012 года № 39 «О наделении органов местного самоуправления муниципальных округов в городе Москве отдельными полномочиями города Москвы», постановлением Правительства Москвы от 6 марта 2015 года №102-ПП на основании обращения префектуры Западного административного округа города Москвы от 4 июля 2022года № ПЗ-2564/22

Совет депутатов муниципального округа Солнцево принял решение:

1. Согласовать проект изменения схемы размещения сезонных (летних) кафе в части включения сезонного летнего кафе площадью 38,44 кв. м. при стационарном предприятии общественного питания ИП Филякина Е.Н. по адресу г. Москва, ул. Производственная, д.12, к.1.
2. Направить настоящее решение в Департамент территориальных органов исполнительной власти города Москвы, префектуру Западного административного округа города Москвы, управу района Солнцево города Москвы, в течение 3 дней со дня его принятия.
3. Опубликовать настоящее решение в бюллетене «Московский муниципальный вестник».
4. Контроль за выполнением настоящего решения возложить на главу муниципального округа Солнцево Верховича В.С.

Глава муниципального округа Солнцево **В.С. Верхович**

РЕШЕНИЕ

26 июля 2022 года № 65/2

О согласовании проекта изменения схемы размещения сезонных (летних) кафе в части включения сезонного (летнего) кафе при стационарном предприятии общественного питания ООО «Горизонт» по адресу г.Москва, ул. Авиаторов, д.3А.

В соответствии с пунктом 2 части 5 статьи 1 Закона города Москвы от 11 июля 2012 года № 39 «О наделении органов местного самоуправления муниципальных округов в городе Москве отдельными полномочиями города Москвы», постановлением Правительства Москвы от 6 марта 2015 года №102-ПП на основании обращения префектуры Западного административного округа города Москвы от 20 июля 2022 года № ПЗ-2833/22

Совет депутатов муниципального округа Солнцево принял решение:

1. Согласовать проект изменения схемы размещения сезонных (летних) кафе в части включения сезонного летнего кафе площадью95,4 кв. м. при стационарном предприятии общественного питания ООО «Горизонт» по адресу г. Москва, ул. Авиаторов, д.3А.
2. Направить настоящее решение в Департамент территориальных органов исполнительной власти города Москвы, префектуру Западного административного округа города Москвы, управу района Солнцево города Москвы, в течение 3 дней со дня его принятия.
3. Опубликовать настоящее решение в бюллетене «Московский муниципальный вестник».
4. Контроль за выполнением настоящего решения возложить на главу муниципального округа Солнцево Верховича В.С.

Глава муниципального округа Солнцево **В.С. Верхович**

РЕШЕНИЕ

26 июля 2022 года № 65/3

О согласовании проекта изменения схемы размещения сезонных (летних) кафе в части включения сезонного (летнего) кафе при стационарном предприятии общественного питания ООО «САНРЕМО» по адресу г.Москва, ул. Авиаторов, д.3А.

В соответствии с пунктом 2 части 5 статьи 1 Закона города Москвы от 11 июля 2012 года № 39 «О наделении органов местного самоуправления муниципальных округов в городе Москве отдельными полномочиями города Москвы», постановлением Правительства Москвы от 6 марта 2015 года №102-ПП на основании обращения префектуры Западного административного округа города Москвы от 20 июля 2022года № ПЗ-2834/22

Совет депутатов муниципального округа Солнцево принял решение:

1. Согласовать проект изменения схемы размещения сезонных (летних) кафе в части включения се-

зонного летнего кафе площадью 90,0 кв. м. при стационарном предприятии общественного питания ООО «САНРЕМО» по адресу г. Москва, ул. Авиаторов, д.3А.

2. Направить настоящее решение в Департамент территориальных органов исполнительной власти города Москвы, префектуру Западного административного округа города Москвы, управу района Солнцево города Москвы, в течение 3 дней со дня его принятия.

3. Опубликовать настоящее решение в бюллетене «Московский муниципальный вестник».

4. Контроль за выполнением настоящего решения возложить на главу муниципального округа Солнцево Верховича В.С.

Глава муниципального
округа Солнцево **В.С. Верхович**

РЕШЕНИЕ

1 августа 2022 года № 66/1

О внесении изменений в решение Совета депутатов муниципального округа Солнцево от 21 декабря 2021 года № 58/1

В соответствии с Законом РФ от 31 июля 1998 года № 145-ФЗ «Бюджетный Кодекс Российской Федерации», Законом РФ от 6 октября 2003 года № 131-ФЗ «Об общих принципах организации местного самоуправления в Российской Федерации», Законом города Москвы от 6 ноября 2002 года № 56 «Об организации местного самоуправления в городе Москве», Постановлением Правительства Москвы от 19 июля 2022 года № 1530-ПП «Об утверждении Правил предоставления и методики распределения межбюджетных трансфертов из бюджета города Москвы бюджетам внутригородских муниципальных образований в городе Москве в целях организации проведения голосования на муниципальных выборах в 2022 году», Соглашением о предоставлении межбюджетного трансферта из бюджета города Москвы бюджетам внутригородских муниципальных образований в городе Москве в целях организации проведения голосования на муниципальных выборах в 2022 году от 25 июля 2022 года №9 между префектурой Западного административного округа города Москвы и аппаратом Совета депутатов муниципального округа Солнцево, Уставом муниципального округа Солнцево

Совет депутатов муниципального округа Солнцево принял решение:

1. Внести в решение Совета депутатов муниципального округа Солнцево от 21 декабря 2021 года № 58/1 «О бюджете муниципального округа Солнцево на 2022 год» следующие изменения:

1.1. В подпункте 1.1.1) число 34 549,9 тыс. рублей заменить на число 41 185,1 тыс. рублей;

1.2. В подпункте 1.1.2) число 38 195,7 тыс. рублей заменить на число 44 830,9 тыс. рублей;

1.3. В пункте 1.6. заменить число 2 160,00 тыс. рублей на число 8 795,2 тыс. рублей.

1.4. Приложение 1 изложить в новой редакции (приложение 1);

1.5. Приложение 2 изложить в новой редакции (приложение 2).

2.Опубликовать настоящее решение в бюллетене «Московский муниципальный вестник».

3.Контроль за выполнением настоящего решения возложить на главу муниципального округа Солнцево Верховича В.С.

Глава муниципального
округа Солнцево **В.С. Верхович**

Полный текст настоящего решения, включая приложения к нему, опубликован в официальном сетевом издании «Московский муниципальный вестник» (amom-mmv.ru) 30 августа 2022 года.

РЕШЕНИЕ

1 августа 2022 года № 66/2

О внесении изменений в решение Совета депутатов муниципального округа Солнцево от 19 января 2022 года №59/7

В соответствии с частью 6 статьи 1 Закона города Москвы от 11 июля 2012 года № 39«О наделении органов местного самоуправления муниципальных округов в городе Москве отдельными полномочиями города Москвы», постановлением Правительства Москвы от 13 сентября 2012 года № 484-ПП «О дополнительных мероприятиях по социально-экономическому развитию районов города Москвы» и, принимая во внимание согласование главы управы района Солнцево города Москвы обращением управы района Солнцево города Москвы от 28 июля 2022 года №И-10-868/22

Совет депутатов муниципального округа Солнцево принял решение:

1. Внести изменения в решение Совета депутатов муниципального округа Солнцево от 19 января 2022 года №59/7 «О проведении дополнительных мероприятий по социально-экономическому развитию района Солнцево города Москвы»:

1) В разделе 2 приложения «Оказание социально - бытовых услуг льготным категориям граждан, проживающих на территории административного округа города Москвы, а также оказание адресной материальной помощи»:

- в пункте 2.2 «Материальная помощь» заменить число с 1 000 000.00 на 470 000.000;

-в строке «Итого по мероприятию» заменить число 1 500 000 на 970 000.00.

2) В разделе 3 приложения «Оказание социально - бытовых услуг льготным категориям граждан, проживающих на территории административного округа города Москвы, а также оказание адресной материальной помощи»

- добавить пункт 3.3. Проведение новогоднего мероприятия «Ёлка главы управы» 530 000.00

- в строке «Итого по мероприятию» заменить число 3 500 000.00 на 4 030 000.00.

2. Опубликовать настоящее решение в бюллетене «Московский муниципальный вестник» и разместить на официальном сайте муниципального округа Солнцево в информационно-телекоммуникационной сети «Интернет».

3. Направить настоящее решение в управу района Солнцево города Москвы, в префектуру Западного административного округа города Москвы и Департамент территориальных органов исполнительной власти города Москвы в течение трех дней со дня его принятия.

4. Контроль за выполнением настоящего решения возложить на главу муниципального округа Солнцево Верховича В.С.

Глава муниципального
округа Солнцево **В.С. Верхович**

МУНИЦИПАЛЬНЫЙ ОКРУГ ФИЛИ-ДАВЫДКОВО В ГОРОДЕ МОСКВЕ

СОВЕТ ДЕПУТАТОВ

РЕШЕНИЕ

09 августа 2022 года № 10/1-СД

О внесении изменений в решение Совета депутатов муниципального округа Фили-Давыдково от 14.12.2021 г. № 14/9-СД «О бюджете муниципального округа Фили-Давыдково на 2022 год и плановый период 2023 и 2024 годов»

В соответствии с Бюджетным кодексом Российской Федерации, статьи 35 Федерального закона от 6 октября 2003 года №131-ФЗ «Об общих принципах организации местного самоуправления в Российской Федерации», Законами города Москвы от 6 ноября 2002 года № 56 «Об организации местного самоуправления в городе Москве», от 10 сентября 2008 года № 39 «О бюджетном устройстве и бюджетном процессе в городе Москве», от 24 ноября 2021 года № 33 «О бюджете города Москвы на 2022 год и плановый период 2023 и 2024 годов», постановлением Правительства Москвы от 19 июля 2022 года № 1530-ПП, Уставом муниципального округа Фили-Давыдково, Положением о бюджетном процессе в муниципальном округе Фили-Давыдково, утвержденным решением Совета депутатов муниципального округа Фили-Давыдково от 15 апреля 2014 года № 7/5-СД,

Совет депутатов муниципального округа Фили-Давыдково решил:

1. Внести изменения в решение Совета депутатов муниципального округа Фили-Давыдково от 14.12.2021 г. № 14/9-СД «О бюджете муниципального округа Фили-Давыдково на 2022 год и плановый период 2023 и 2024 годов».

1.1. Изложить п.1.1 решения в следующей редакции:

«1.1.Основные характеристики местного бюджета на 2022 год:

1.1.1. общий объем доходов в сумме 39 515,3 тыс. рублей;

1.1.2. общий объем расходов в сумме 42 415,3 тыс. рублей;».

1.2. Изложить п.1.7 решения в следующей редакции:

«1.7. Объем межбюджетных трансфертов, получаемых из бюджета города Москвы в 2022 году в сумме 8 152,1 тыс. рублей, 2023 году в сумме 0,0 тыс. рублей, 2024 году в сумме 0,0 тыс. рублей».

1.3. Изложить приложения 1, 3 решения в новой редакции согласно приложениям 1, 2 к настоящему решению соответственно.

2. Опубликовать настоящее решение в бюллетене «Московский муниципальный вестник» и разместить на официальном сайте аппарата Совета депутатов муниципального округа Фили-Давыдково.

3. Направить копии настоящего решения в Префектуру Западного административного округа города Москвы и Дорогомиловскую межрайонную прокуратуру ЗАО города Москвы.

4. Контроль за выполнением настоящего решения возложить на главу муниципального округа Фили-Давыдково Адама В.И.

Глава муниципального округа Фили-Давыдково **В.И. Адам**

Приложение 1
к решению Совета депутатов
муниципального округа
Фили-Давыдково
от 09 августа 2022 года № 10/1-СД

Приложение 1
к решению Совета депутатов
муниципального округа
Фили-Давыдково
от 14 декабря 2021 года № 14/9-СД

Ведомственная структура расходов бюджета муниципального округа Фили-Давыдково на 2022 год

Наименование	Рз	ПР	ЦСР	ВР	Сумма (тыс.рублей)
аппарат Совета депутатов муниципального округа Фили-Давыдково *(код ведомства 900)*					**42 415,3**
ОБЩЕГОСУДАРСТВЕННЫЕ ВОПРОСЫ	**01**	**00**			**36 854,7**
Функционирование высшего должностного лица субъекта Российской Федерации и муниципального образования	**01**	**02**			**6 090,1**
Глава муниципального образования	01	02	31 А 01 00100		5 996,9
Расходы на выплаты персоналу в целях обеспечения выполнения функций государственными (муниципальными) органами, казенными учреждениями, органами управления государственными внебюджетными фондами	01	02	31 А 01 00100	100	5 986,9
Расходы на выплаты персоналу государственных (муниципальных) органов	01	02	31 А 01 00100	120	5 986,9
Закупка товаров, работ и услуг для государственных (муниципальных) нужд	01	02	31 А 01 00100	200	10,0
Иные закупки товаров, работ и услуг для обеспечения государственных (муниципальных) нужд	01	02	31 А 01 00100	240	10,0
Прочие расходы в сфере здравоохранения	**01**	**02**	**35 Г 01 01100**		**93,2**
Закупка товаров, работ и услуг для государственных (муниципальных) нужд	01	02	35 Г 01 01100	100	93,2
Иные закупки товаров, работ и услуг для обеспечения государственных (муниципальных) нужд	01	02	35 Г 01 01100	120	93,2
Функционирование законодательных (представительных) органов государственной власти и представительных органов муниципальных образований	**01**	**03**			**2 355,0**
Депутаты Совета депутатов муниципального округа	01	03	31 А 01 00200		195,0
Расходы на выплаты персоналу в целях обеспечения выполнения функций государственными (муниципальными) органами, казенными учреждениями, органами управления государственными внебюджетными фондами	01	03	31 А 01 00200	100	195,0
Расходы на выплаты персоналу государственных (муниципальных) органов	01	03	31 А 01 00200	120	195,0
Иные выплаты государственных (муниципальных) органов привлекаемым лицам	01	03	31 А 01 00200	123	195,0
Межбюджетные трансферты бюджетам муниципальных округов в целях повышения эффективности осуществления советами депутатов муниципальных округов переданных полномочий города Москвы	01	03	33 А 04 00100		2 160,0

Иные выплаты государственных (муниципальных) органов привлекаемым лицам	01	03	33 А 04 00100	123	2 160,0
Функционирование Правительства Российской Федерации, высших исполнительных органов государственной власти субъектов Российской Федерации, местных администраций	**01**	**04**			**15 669,7**
Обеспечение деятельности *аппарата Совета депутатов* муниципального округа в части содержания муниципальных служащих для решения вопросов местного значения	01	04	31 Б 01 00500		15 379,3
Расходы на выплаты персоналу в целях обеспечения выполнения функций государственными (муниципальными) органами, казенными учреждениями, органами управления государственными внебюджетными фондами	01	04	31 Б 01 00500	100	11 228,4
Расходы на выплаты персоналу государственных (муниципальных) органов	01	04	31 Б 01 00500	120	11 228,4
Закупка товаров, работ и услуг для государственных (муниципальных) нужд	01	04	31 Б 01 00500	200	4 139,9
Иные закупки товаров, работ и услуг для обеспечения государственных (муниципальных) нужд	01	04	31 Б 01 00500	240	4 139,9
Иные бюджетные ассигнования	01	04	31 Б 01 00500	800	11,0
Уплата налогов, сборов и иных платежей	01	04	31 Б 01 00500	850	11,0
Прочие расходы в сфере здравоохранения	**01**	**04**	**35 Г 01 01100**		**290,4**
Расходы на выплаты персоналу в целях обеспечения выполнения функций государственными (муниципальными) органами, казенными учреждениями, органами управления государственными внебюджетными фондами	01	04	35 Г 01 01100	100	290,4
Расходы на выплаты персоналу государственных (муниципальных) органов	01	04	35 Г 01 01100	120	290,4
Обеспечение проведения выборов и референдумов	**01**	**07**			**12 578,6**
Межбюджетные трансферты из бюджета города Москвы бюджетам внутригородских муниципальных образований в городе Москве в целях организации проведения голосования на муниципальных выборах в 2022 году	01	07	33А 0400300		5 992,1
Иные бюджетные ассигнования	01	07	33А 0400300	800	5 992,1
Специальные расходы	01	07	33А 0400300	880	5 992,1
Проведение выборов депутатов Совета депутатов муниципальных округов города Москвы	01	07	35 А 01 00100		6 586,5
Иные бюджетные ассигнования	01	07	35 А 01 00100	800	6 586,5
Специальные расходы	01	07	35 А 01 00100	880	6 586,5
Резервные фонды	**01**	**11**			**32,0**
Резервный фонд муниципального округа	01	11	32 А 01 00000		32,0
Резервные средства	01	11	32 А 01 00000	870	32,0
Другие общегосударственные вопросы	**01**	**13**			**129,3**
Уплата членских взносов на осуществление деятельности Совета муниципальных образований города Москвы	01	13	31 Б 01 00400		129,3
Иные бюджетные ассигнования	01	13	31 Б 01 00400	800	129,3
Уплата налогов, сборов и иных платежей	01	13	31 Б 01 00400	850	129,3
НАЦИОНАЛЬНАЯ БЕЗОПАСНОСТЬ И ПРАВООХРАНИТЕЛЬНАЯ ДЕЯТЕЛЬНОСТЬ	**03**	**00**			**40,0**
Гражданская оборона	03	09			40,0
Мероприятия в области гражданской обороны	03	09	35 Е 01 01400		40,0
Закупка товаров, работ и услуг для обеспечения государственных (муниципальных) нужд	03	09	35 Е 01 01400	200	40,0
Иные закупки товаров, работ и услуг для обеспечения государственных (муниципальных) нужд	03	09	35 Е 01 01400	240	40,0
КУЛЬТУРА, КИНЕМАТОГРАФИЯ	**08**	**00**			**3 575,0**

Другие вопросы в области культуры, кинематографии	08	04			3 575,0
Праздничные и социально значимые мероприятия для населения	08	04	35 Е 01 00500		3 575,0
Закупка товаров, работ и услуг для государственных (муниципальных) нужд	08	04	35 Е 01 00500	200	3 575,0
Иные закупки товаров, работ и услуг для обеспечения государственных (муниципальных) нужд	08	04	35 Е 01 00500	240	3 575,0
СОЦИАЛЬНАЯ ПОЛИТИКА	**10**	**00**			**1 555,6**
Пенсионное обеспечение	**10**	**01**			902,4
Доплаты к пенсиям муниципальным служащим города Москвы	10	01	35 П 01 01500		902,4
Межбюджетные трансферты	10	01	35 П 01 01500	500	902,4
Иные межбюджетные трансферты	10	01	35 П 01 01500	540	902,4
Другие вопросы в области социальной политики	**10**	**06**			**653,2**
Социальные гарантии муниципальным служащим, вышедшим на пенсию	10	06	35 П 01 01800		352,0
Социальное обеспечение и иные выплаты населению	10	06	35 П 01 01800	300	352,0
Социальные выплаты гражданам, кроме публичных нормативных социальных выплат	10	06	35 П 01 01800	320	352,0
Прочие расходы в сфере здравоохранения	**10**	**06**	**35 Г 01 01100**		**301,2**
Социальное обеспечение и иные выплаты населению	10	06	35 Г 01 01100	300	301,2
Социальные выплаты гражданам, кроме публичных нормативных социальных выплат	10	06	35 Г 01 01100	320	301,2
СРЕДСТВА МАССОВОЙ ИНФОРМАЦИИ	**12**	**00**			**390,0**
Периодическая печать и издательства	**12**	**02**			**190,0**
Информирование жителей муниципального округа	12	02	35 Е 01 00300		190,0
Закупка товаров, работ и услуг для государственных (муниципальных) нужд	12	02	35 Е 01 00300	200	150,0
Иные закупки товаров, работ и услуг для обеспечения государственных (муниципальных) нужд	12	02	35 Е 01 00300	240	150,0
Иные бюджетные ассигнования	12	02	35 Е 01 00300	800	40,0
Уплата налогов, сборов и иных платежей	12	02	35 Е 01 00300	850	40,0
Другие вопросы в области средств массовой информации	**12**	**04**			**200,0**
Информирование жителей муниципального округа	12	04	35 Е 01 00300		200,0
Закупка товаров, работ и услуг для государственных (муниципальных) нужд	12	04	35 Е 01 00300	200	200,0
Иные закупки товаров, работ и услуг для обеспечения государственных (муниципальных) нужд	12	04	35 Е 01 00300	240	200,0
ИТОГО РАСХОДЫ					**42 415,3**

Приложение 2
к решению Совета депутатов
муниципального округа
Фили-Давыдково
от 09 августа 2022 года № 10/1-СД

Приложение 3
к решению Совета депутатов
муниципального округа
Фили-Давыдково
от 14 декабря 2021 года № 14/9-СД

Распределение бюджетных ассигнований по разделам, подразделам, целевым статьям, группам и подгруппам видов расходов классификации расходов бюджета муниципального округа Фили-Давыдково на 2022 год

Наименование	Рз	ПР	ЦСР	ВР	Сумма (тыс.рублей)
аппарат Совета депутатов муниципального округа Фили-Давыдково					**42 415,3**
ОБЩЕГОСУДАРСТВЕННЫЕ ВОПРОСЫ	**01**	**00**			**36 854,7**
Функционирование высшего должностного лица субъекта Российской Федерации и муниципального образования	**01**	**02**			**6 090,1**
Глава муниципального образования	01	02	31 А 01 00100		5 996,9
Расходы на выплаты персоналу в целях обеспечения выполнения функций государственными (муниципальными) органами, казенными учреждениями, органами управления государственными внебюджетными фондами	01	02	31 А 01 00100	100	5 996,9
Расходы на выплаты персоналу государственных (муниципальных) органов	01	02	31 А 01 00100	120	5 996,9
Закупка товаров, работ и услуг для государственных (муниципальных) нужд	01	02	31 А 01 00100	200	10,0
Иные закупки товаров, работ и услуг для обеспечения государственных (муниципальных) нужд	01	02	31 А 01 00100	240	10,0
Прочие расходы в сфере здравоохранения	**01**	**02**	**35 Г 01 01100**		**93,2**
Расходы на выплаты персоналу в целях обеспечения выполнения функций государственными (муниципальными) органами, казенными учреждениями, органами управления государственными внебюджетными фондами	01	02	35 Г 01 01100	100	93,2
Расходы на выплаты персоналу государственных (муниципальных) органов	01	02	35 Г 01 01100	120	93,2
Функционирование законодательных (представительных) органов государственной власти и представительных органов муниципальных образований	**01**	**03**			**2 355,0**
Депутаты Совета депутатов муниципального округа	01	03	31 А 01 00200		195,0
Расходы на выплаты персоналу в целях обеспечения выполнения функций государственными (муниципальными) органами, казенными учреждениями, органами управления государственными внебюджетными фондами	01	03	31 А 01 00200	100	195,0
Расходы на выплаты персоналу государственных (муниципальных) органов	01	03	31 А 01 00200	120	195,0
Иные выплаты государственных (муниципальных) органов привлекаемым лицам	01	03	31 А 01 00200	123	195,0

Межбюджетные трансферты бюджетам муниципальных округов в целях повышения эффективности осуществления советами депутатов муниципальных округов переданных полномочий города Москвы	01	03	33 А 04 00100		2 160,0
Иные выплаты государственных (муниципальных) органов привлекаемым лицам	01	03	33 А 04 00100	123	2 160,0
Функционирование Правительства Российской Федерации, высших исполнительных органов государственной власти субъектов Российской Федерации, местных администраций	**01**	**04**			**15 669,7**
Обеспечение деятельности аппарата Совета депутатов муниципального округа в части содержания муниципальных служащих для решения вопросов местного значения	01	04	31 Б 01 00500		15 379,3
Расходы на выплаты персоналу в целях обеспечения выполнения функций государственными (муниципальными) органами, казенными учреждениями, органами управления государственными внебюджетными фондами	01	04	31 Б 01 00500	100	11 228,4
Расходы на выплаты персоналу государственных (муниципальных) органов	01	04	31 Б 01 00500	120	11 228,4
Закупка товаров, работ и услуг для государственных (муниципальных) нужд	01	04	31 Б 01 00500	200	4 139,9
Иные закупки товаров, работ и услуг для обеспечения государственных (муниципальных) нужд	01	04	31 Б 01 00500	240	4 139,9
Иные бюджетные ассигнования	01	04	31 Б 01 00500	800	11,0
Уплата налогов, сборов и иных платежей	01	04	31 Б 01 00500	850	11,0
Прочие расходы в сфере здравоохранения	**01**	**04**	**35 Г 01 01100**		**290,4**
Расходы на выплаты персоналу в целях обеспечения выполнения функций государственными (муниципальными) органами, казенными учреждениями, органами управления государственными внебюджетными фондами	01	04	35 Г 01 01100	100	290,4
Расходы на выплаты персоналу государственных (муниципальных) органов	01	04	35 Г 01 01100	120	290,4
Обеспечение проведения выборов и референдумов	**01**	**07**			**12 578,6**
Межбюджетные трансферты из бюджета города Москвы бюджетам внутригородских муниципальных образований в городе Москве в целях организации проведения голосования на муниципальных выборах в 2022 году	01	07	33 А 0400300		5 992,1
Иные бюджетные ассигнования	01	07	33 А 0400300	800	5 992,1
Специальные расходы	01	07	33 А 0400300	880	5 992,1
Проведение выборов депутатов Совета депутатов муниципальных округов города Москвы	01	07	35 А 01 00100		6 586,5
Иные бюджетные ассигнования	01	07	35 А 01 00100	800	6 586,5
Специальные расходы	01	07	35 А 01 00100	880	6 586,5
Резервные фонды	**01**	**11**			**32,0**
Резервный фонд аппарата Совета депутатов муниципального округа	01	11	32 А 01 00000		32,0
Резервные средства	01	11	32 А 01 00000	870	32,0
Другие общегосударственные вопросы	**01**	**13**			**129,3**
Уплата членских взносов на осуществление деятельности Совета муниципальных образований города Москвы	01	13	31 Б 01 00400		129,3
Иные бюджетные ассигнования	01	13	31 Б 01 00400	800	129,3
Уплата налогов, сборов и иных платежей	01	13	31 Б 01 00400	850	129,3
НАЦИОНАЛЬНАЯ БЕЗОПАСНОСТЬ И ПРАВООХРАНИТЕЛЬНАЯ ДЕЯТЕЛЬНОСТЬ	**03**				**40,0**
Гражданская оборона	03	09			40,0
Мероприятия в области гражданской обороны	03	09	35 Е 01 01400		40,0
Закупка товаров, работ и услуг для обеспечения государственных (муниципальных) нужд	03	09	35 Е 01 01400	200	40,0

Иные закупки товаров, работ и услуг для обеспечения государственных (муниципальных) нужд	03	09	35 Е 01 01400	240	40,0
КУЛЬТУРА, КИНЕМАТОГРАФИЯ	**08**	**00**			**3 575,0**
Другие вопросы в области культуры, кинематографии	08	04			3 575,0
Праздничные и социально значимые мероприятия для населения	08	04	35 Е 01 00500		3 575,0
Закупка товаров, работ и услуг для государственных (муниципальных) нужд	08	04	35 Е 01 00500	200	3 575,0
Иные закупки товаров, работ и услуг для обеспечения государственных (муниципальных) нужд	08	04	35 Е 01 00500	240	3 575,0
СОЦИАЛЬНАЯ ПОЛИТИКА	**10**	**00**			**1 555,6**
Пенсионное обеспечение	**10**	**01**			902,4
Доплаты к пенсиям муниципальным служащим города Москвы	10	01	35 П 01 01500		902,4
Межбюджетные трансферты	10	01	35 П 01 01500	500	902,4
Иные межбюджетные трансферты	10	01	35 П 01 01500	540	902,4
Другие вопросы в области социальной политики	**10**	**06**			**653,2**
Социальные гарантии муниципальным служащим, вышедшим на пенсию	10	06	35 П 01 01800		352,0
Социальное обеспечение и иные выплаты населению	10	06	35 П 01 01800	300	352,0
Социальные выплаты гражданам, кроме публичных нормативных социальных выплат	10	06	35 П 01 01800	320	352,0
Прочие расходы в сфере здравоохранения	**10**	**06**	**35 Г 01 01100**		**301,2**
Социальное обеспечение и иные выплаты населению	10	06	35 Г 01 01100	300	301,2
Социальные выплаты гражданам, кроме публичных нормативных социальных выплат	10	06	35 Г 01 01100	320	301,2
СРЕДСТВА МАССОВОЙ ИНФОРМАЦИИ	**12**	**00**			**390,0**
Периодическая печать и издательства	**12**	**02**			**190,0**
Информирование жителей муниципального округа	12	02	35 Е 01 00300		190,0
Закупка товаров, работ и услуг для государственных (муниципальных) нужд	12	02	35 Е 01 00300	200	150,0
Иные закупки товаров, работ и услуг для обеспечения государственных (муниципальных) нужд	12	02	35 Е 01 00300	240	150,0
Иные бюджетные ассигнования	12	02	35 Е 01 00300	800	40,0
Уплата налогов, сборов и иных платежей	12	02	35 Е 01 00300	850	40,0
Другие вопросы в области средств массовой информации	**12**	**04**			**200,0**
Информирование жителей муниципального округа	12	04	35 Е 01 00300		200,0
Закупка товаров, работ и услуг для государственных (муниципальных) нужд	12	04	35 Е 01 00300	200	200,0
Иные закупки товаров, работ и услуг для обеспечения государственных (муниципальных) нужд	12	04	35 Е 01 00300	240	200,0
ИТОГО РАСХОДЫ					**42 415,3**

РЕШЕНИЕ

09 августа 2022 года № 10/2-СД

О проведении дополнительных мероприятий по социально-экономическому развитию района в 2022 году

В соответствии с частью 6 статьи 1 Закона города Москвы от 11 июля 2012 года № 39 «О наделении органов местного самоуправления муниципальных округов в городе Москве отдельными полномочиями города Москвы», постановлением Правительства Москвы от 13 сентября 2012 г. № 484-ПП «О дополнительных мероприятиях по социально-экономическому развитию районов города Москвы», обращением главы управы района Фили-Давыдково Э.З. Нахаева от 08.08.2022г. № ИСХ-3817/2 и принимая во внимание согласование проекта решения с главой управы района Фили-Давыдково города Москвы Нахаевым Э.З.

Совет депутатов решил:

1. Провести дополнительные мероприятия по социально-экономическому развитию района Фили-Давыдково в 2022 году, распределив выделенные средства по направлениям, согласно приложению к настоящему решению.
2. Главе управы района Фили-Давыдково Нахаеву Э.З. обеспечить реализацию дополнительных мероприятий, указанных в пункте 1 настоящего решения.
3. Признать утратившим силу решение Совета депутатов муниципального округа Фили-Давыдково от 12 июля 2022 года № 9/1-СД «О проведении дополнительных мероприятий по социально-экономическому развитию района в 2022 году».
4. Направить копии настоящего решения в управу района Фили-Давыдково города Москвы, префектуру Западного административного округа города Москвы и Департамент территориальных органов исполнительной власти города Москвы.
5. Опубликовать настоящее решение в бюллетене «Московский муниципальный вестник» и разместить на официальном сайте муниципального округа Фили-Давыдково.
6. Настоящее решение вступает в силу со дня его принятия.
7. Контроль за выполнением настоящего решения возложить на главу муниципального округа Фили-Давыдково Адама В.И.

Глава муниципального
округа Фили-Давыдково **В.И. Адам**

Приложение
к решению Совета депутатов
муниципального
округа Фили-Давыдково
от 09 августа 2022 г. № 10/2 - СД

Дополнительные мероприятия по социально-экономическому развитию района Фили-Давыдково в 2022 году

№ п/п	Перечень направлений расходования (ППМ от 13.09.2012 № 484-ПП)	Перечень мероприятий	Сумма, тыс. руб.	ИТОГО, тыс. руб.
1	Ремонт жилых помещений инвалидов Великой Отечественной войны, ветеранов Великой Отечественной войны, супруги (супруга) погибшего (умершего) инвалида Великой Отечественной войны, ветерана Великой Отечественной войны, не вступившей (не вступившего) в повторный брак, детей-сирот и детей, оставшихся без попечения родителей, лиц из числа детей-сирот и детей, оставшихся без попечения родителей, а также других граждан, признанных нуждающимися районной или окружной комиссией по оказанию адресной социальной помощи нуждающимся жителям города Москвы	1. Ремонт квартир ветеранов, инвалидов и др. ВОВ	115,00	115,00
		2. Ремонт квартир детей-сирот, зарегистрированных на данной жил. площади		
		3. Ремонт квартиры многодетной семьи	792,50	792,50
2	Оказание социально-бытовых услуг льготным категориям граждан, проживающих на территории административного округа города Москвы, а также оказание адресной материальной помощи	1. Материальная помощь (денежная)	1016,20	1016,20
3	Благоустройство территорий общего пользования, в том числе дворовых территорий (включая их обустройство, текущий и капитальный ремонт), парков, скверов и иных объектов благоустройства	1. Благоустройство дворовых территорий		
		2. Благоустройство парков, скверов, бульваров		
		3. Благоустройство иных объектов благоустройства		
4	Капитальный ремонт многоквартирных домов, капитальный ремонт нежилых помещений, в том числе переданных органам местного самоуправления для реализации отдельных полномочий города Москвы, спортивных площадок и иных объектов благоустройства, предназначенных для организации физкультурно-оздоровительной и спортивной работы с населением по месту жительства, за исключением капитального ремонта нежилых помещений, в которых размещаются аппараты управ районов города Москвы	1. Капитальный ремонт многоквартирных домов (ул. Кременчугская, д. 3, корп. 2-4, ул. Б. Филевская, д. 59, корп. 1)	1565,00	1565,00
		2. Капитальный ремонт нежилых помещений		
		3. Капитальный ремонт спортивных площадок и иных объектов благоустройства, предназначенных для организации физкультурно-оздоровительной и спортивной работы с населением по месту жительства		

5	Реализация дополнительных мероприятий в сфере досуговой, социально-воспитательной, физкультурно-оздоровительной и спортивной работы с населением по месту жительства, а также приобретение и содержание имущества для указанной работы, в том числе для реализации органами местного самоуправления муниципальных округов отдельных полномочий города Москвы	1. Дополнительные мероприятия в сфере досуговой, социально-воспитательной, физкультурно-оздоровительной и спортивной работы с населением по месту жительства	1620,00	1620,00
		2. Приобретение и содержание имущества для указанной работы	445,50	445,50
		3. Приобретение подарков, билетов	3838,50	3838,50
6	Установка и ремонт общедомового оборудования, позволяющего обеспечить беспрепятственный доступ инвалидов и других лиц с ограничениями жизнедеятельности, включая подъемные платформы	-		
Всего			**9 392,70**	**9 392,70**

РЕШЕНИЕ

09 августа 2022 года № 10/3-СД

О внесении изменения в решение Совета депутатов муниципального округа Фили-Давыдково от 12 апреля 2022 года № 5/2-СД

В соответствии с пунктом 2 постановления Правительства Москвы от 26 декабря 2012 года № 849-ПП «О стимулировании управ района города Москвы» и на основании обращения главы управы района Фили-Давыдково Э.З. Нахаева от 09.08.2022 № ИСХ-3823/2

Совет депутатов решил:

1. Внести изменение в решение Совета депутатов муниципального округа Фили-Давыдково от 12 апреля 2022 года № 5/2-СД «О согласовании направления средств стимулирования управы района Фили-Давыдково города Москвы на разработку проектов организации дорожного движения, предусматривающих мероприятия по организации пешеходного перехода, совмещенного с искусственной неровностью, а также оборудование пешеходного перехода искусственными неровностями в 2022 году», исключив из решения адресный ориентир: ул. Герасима Курина, д. 14-1А.

2. Направить копии настоящего решения в управу района Фили-Давыдково города Москвы, префектуру Западного административного округа города Москвы и Дорогомиловскую межрайонную прокуратуру ЗАО города Москвы.

3. Опубликовать настоящее решение в бюллетене «Московский муниципальный вестник» и разместить на официальном сайте муниципального округа Фили-Давыдково.

4. Настоящее решение вступает в силу со дня его принятия.

5. Контроль за выполнением настоящего решения возложить на главу муниципального округа Фили-Давыдково Адама В.И.

Глава муниципального
округа Фили-Давыдково **В.И. Адам**

РЕШЕНИЕ

09 августа 2022 года № 10/4-СД

**О внесении изменения
в решение Совета депутатов
муниципального округа
Фили-Давыдково
от 08 февраля 2022 года № 2/4-СД**

В соответствии с пунктом 2 постановления Правительства Москвы от 26 декабря 2012 года № 849-ПП «О стимулировании управ района города Москвы» и на основании обращения главы управы района Фили-Давыдково Э.З. Нахаева от 09.08.2022 № ИСХ-3823/2

Совет депутатов решил:

1. Внести изменение в решение Совета депутатов муниципального округа Фили-Давыдково от 08 февраля 2022 года № 2/4-СД «О согласовании направления средств стимулирования управы района Фили-Давыдково города Москвы на разработку проектов организации дорожного движения, предусматривающих мероприятия по организации пешеходных переходов, совмещенных с искусственной неровностью в 2022 году», заменив в решении адресный ориентир: ул. Большая Филевская, д. 59, корп. 1 на ул. Герасима Курина, д. 14-1А.
2. Направить копии настоящего решения в управу района Фили-Давыдково города Москвы, префектуру Западного административного округа города Москвы и Дорогомиловскую межрайонную прокуратуру ЗАО города Москвы.
3. Опубликовать настоящее решение в бюллетене «Московский муниципальный вестник» и разместить на официальном сайте муниципального округа Фили-Давыдково.
4. Настоящее решение вступает в силу со дня его принятия.
5. Контроль за выполнением настоящего решения возложить на главу муниципального округа Фили-Давыдково Адама В.И.

**Глава муниципального
округа Фили-Давыдково** **В.И. Адам**

РЕШЕНИЕ

09 августа 2022 года № 10/5-СД

О согласовании направления средств стимулирования управы района Фили-Давыдково города Москвы на проведение дополнительных мероприятий по благоустройству дворовых территорий в 2022 году

В соответствии с пунктом 2 постановления Правительства Москвы от 26 декабря 2012 года № 849-ПП «О стимулировании управ района города Москвы» и на основании обращения главы управы района Фили-Давыдково Э.З. Нахаева от 09.08.2022 № ИСХ-3825/2

Совет депутатов решил:

1. Согласовать направление средств стимулирования управы района Фили-Давыдково города Москвы на проведение дополнительных работ по благоустройству дворовых территорий в 2022 году, согласно приложению к настоящему решению.
2. Направить копии настоящего решения в управу района Фили-Давыдково города Москвы, префектуру Западного административного округа города Москвы и Дорогомиловскую межрайонную прокуратуру ЗАО города Москвы.
3. Опубликовать настоящее решение в бюллетене «Московский муниципальный вестник» и разместить на официальном сайте муниципального округа Фили-Давыдково.
4. Настоящее решение вступает в силу со дня его принятия.
5. Контроль за выполнением настоящего решения возложить на главу муниципального округа Фили-Давыдково Адама В.И.

Глава муниципального
округа Фили-Давыдково **В.И. Адам**

Приложение
к решению Совета депутатов
муниципального
округа Фили-Давыдково
от 09 августа 2022 года
№ 10/5 -СД

Адресный перечень дворовых территорий, подлежащих благоустройству за счет средств стимулирования управы района Фили-Давыдково города Москвы в 2022году

№ п/п	Адрес (адресный ориентир)	Вид работ	Перечень работ	Единица измерения	Объем работ	Требуемый объем финансирования, руб.
1	ул. Малая Филевская, д.26, к.1	Укрепление откоса	Устройство георешетки, подсыпка грунта, посев семян газонных трав	м2	450	535 442,01
2	ул. Герасима Курина, д.22	Устройство фонтана	Устройство фонтана	шт.	1	2 700 000,00
3	ул. Кастанаевская 44А к.2, к.3	Устройство поручня	Поручень с комплектом монтажа	п.м.	23	207 000,00
4	Славянский бульв. 7 к.1	Устройство поручня	Поручень с комплектом монтажа	п.м.	20	180 000,00
					Итого:	**3 622 442,01**

РЕШЕНИЕ

09 августа 2022 года № 10/6-СД

О согласовании направления средств стимулирования управы района Фили-Давыдково города Москвы на проведение мероприятий по благоустройству дворовых территорий в 2022 году

В соответствии с пунктом 2 постановления Правительства Москвы от 26 декабря 2012 года № 849-ПП «О стимулировании управ района города Москвы» и на основании обращения главы управы района Фили-Давыдково Э.З. Нахаева от 09.08.2022 № ИСХ-3826/2

Совет депутатов решил:

1. Согласовать направление средств стимулирования управы района Фили-Давыдково города Москвы на проведение работ по благоустройству дворовых территорий в 2022 году, согласно приложению к настоящему решению.

2. Признать утратившими силу решения Совета депутатов муниципального округа Фили-Давыдково от 01 июня 2022 года № 7/1-СД «О согласовании направления средств стимулирования управы района Фили-Давыдково города Москвы на проведение мероприятий по благоустройству дворовых территорий в 2022 году» и от 08 февраля 2022 года № 2/5-СД «О согласовании направления средств стимулирования управы района Фили-Давыдково города Москвы на проведение мероприятий по благоустройству дворовых территорий в 2022 году».

3. Направить копии настоящего решения в управу района Фили-Давыдково города Москвы, префектуру Западного административного округа города Москвы и Дорогомиловскую межрайонную прокуратуру ЗАО города Москвы.

4. Опубликовать настоящее решение в бюллетене «Московский муниципальный вестник» и разместить на официальном сайте муниципального округа Фили-Давыдково.

5. Настоящее решение вступает в силу со дня его принятия.

6. Контроль за выполнением настоящего решения возложить на главу муниципального округа Фили-Давыдково Адама В.И.

Глава муниципального
округа Фили-Давыдково **В.И. Адам**

Приложение
к решению Совета депутатов
муниципального
округа Фили-Давыдково
от 09 августа 2022 года № 10/6-СД

Адресный перечень дворовых территорий, подлежащих благоустройству
за счет средств стимулирования управы района Фили-Давыдково города Москвы в 2022 году

№	Адрес объекта	Виды работ	Объем	Ед. измерения (шт.,кв.м., п.м.)	Затраты (руб.)	Пересчет затрат	
						объем	затраты
Мероприятия по комплексному благоустройству дворовых территорий							
1	ул. Кастанаевс кая, д.50, к.1	Ремонт газонов	1500,00	кв.м.	755 627,84р.	2200,00	1 087 461,29р.
		Устройство основания на детской площадке	452,10	кв.м.	4 874 094,48р.	421,50	893 550,77р.
		Устройство покрытия на детской площадке		кв.м.		421,50	1 909 885,92р.
		Демонтаж МАФ	33,00	шт.	100 617,18р.	33,00	102 905,09р.
		Оборудование детских площадок	127,00	кв.м.	22 996 445,01р.	127,00	22 996 445,01р.
		Устройство тротуара из брусчатки	1008,80	кв.м.	4 686 042,06р.	632,00	3 621 719,72р.
		Устройство тротуаров из АБП		кв.м.		312,00	265 198,42р.
		Нанесение разметки парковочных мест		кв.м.		21,20	2 517,41р.
		Устройство лесничного спуска	2,00	шт.	265 634,56р.	1,00	12 117,07р.
		Замена бортового камня	827,40	п.м.	1 610 479,31р.	651,00	1 163 830,34р.
Итого по объекту включая НДС 20%					**35 288 940,44р.**	**30 145 745,12р.**	

2	ул. Большая Филевская, д.41, к.1, д.41, к.3	Ремонт газонов	1650,00	кв.м.	815 391,14р.	469,00	231 827,02р.
		Демонтаж МАФ	18,00	шт.	343 928,69р.	18,00	213 102,98р.
		Ремонт дорожно-тропиночной сети из АБП	236,00	кв.м.	555 077,30р.	313,21	751 519,46р.
		Устройство основания на детской площадке	295,00	кв.м.	6 175 892,68р.	340,00	720 776,44р.
		Устройство покрытия на детской площадке	295,00	кв.м.		340,00	3 960 032,09р.
		Замена МАФ	44,00	шт.	10 847 353,23р.	44,00	10 847 353,23р.
		Замена бортового камня	120,00	п.м.	535 543,57р.	609,00	1 142 954,36
		Ремонт зоны отдыха из АБП		кв.м.		146,93	352 547,53р.
Итого по объекту включая НДС 20%					**19 273 186,61р.**	**18 220 113,11р.**	
3	ул. Большая Филевская, д.55, к.1, д.55, к.2	Ремонт газонов	319,00	кв.м.	160 696,87р.	800,00	395 440,50р.
		Демонтаж МАФ				16,00	54 957,51р.
		Реконструкция дорожно-тропиночной сети	99,00	кв.м.	73 656,86р.	112,00	95 199,44р.
		Устройство основания на детской площадке	509,00	кв.м.		509,00	1 079 044,71р.
		Устройство покрытия на детской площадке	509,00	кв.м.	4 344 994,32р.	509,00	2 094 009,19р.
		Замена МАФ	38,00	шт.	9 300 252,83р.	38,00	9 300 252,83р.
		Замена бортового камня	225,00	п.м.	374 941,75р.	231,00	410 983,99р.
Итого по объекту включая НДС 20%					**14 254 542,63р.**	**13 429 888,17р.**	
4	ул. Алексея Свиридова, д.5	Ремонт газонов	189,00	кв.м.	95 209,12р.	189,00	93 422,83р.
		Демонтаж МАФ				11,00	38 882,39р.
		Устройство АБП тротуаров	72,00	кв.м.	53 568,63р.	72,00	61 199,63р.
		Устройство основания на детской площадке	283,80	кв.м.	387 523,65р.	292,00	619 019,77р.
		Устройство покрытия на детской площадке	283,80	кв.м.	3 042 751,07р.	292,00	2 663 815,49р.
		Замена МАФ	13,00	шт.	11 745 763,25р.	13,00	11 745 763,25р.
		Замена бортового камня	117,00	п.м.	232 016,94р.	143,00	286 800,47р.
Итого по объекту включая НДС 20%					**15 556 832,66р.**	**15 508 903,83р.**	
Итого по району					**84 373 502,34р.**	**77 304 650,23р.**	

МУНИЦИПАЛЬНЫЙ ОКРУГ КУРКИНО В ГОРОДЕ МОСКВЕ

СОВЕТ ДЕПУТАТОВ

РЕШЕНИЕ

от 09 августа 2022 года № 10-1

О внесении изменений в решение Совета депутатов муниципального округа Куркино от 20 декабря 2021 года № 16-1 «О бюджете муниципального округа Куркино на 2022 год и плановый период 2023 и 2024 годов»

В соответствии с Бюджетным кодексом Российской Федерации, Федеральным законом от 6 октября 2003 года № 131-ФЗ «Об общих принципах организации местного самоуправления в Российской Федерации», законами города Москвы от 6 ноября 2002 года № 56 «Об организации местного самоуправления в городе Москве», от 10 сентября 2008 года № 39 «О бюджетном устройстве и бюджетном процессе в городе Москве», Законом города Москвы от 24 ноября 2021 года № 33 «О бюджете города Москвы на 2022 год и плановый период 2023 и 2024 годов», Уставом муниципального округа Куркино,

Совет депутатов муниципального округа Куркино решил:

1. Внести изменения в решение Совета депутатов муниципального округа Куркино от 20 декабря 2021 года № 16-1 «О бюджете муниципального округа Куркино на 2022 год и плановый период 2023 и 2024 годов»:

- в связи с выделением в 2022 году бюджету муниципального округа Куркино межбюджетного трансферта из бюджета города Москвы бюджетам внутригородских муниципальных образований в городе Москве в целях организации и проведения голосования на муниципальных выборах в 2022 году в сумме 2880,5 тыс.рублей, в соответствии с постановлением Правительства Москвы от 19.07.2022 №1530-ПП,
- в связи с перераспределением средств бюджета муниципального округа Куркино по разделам, подразделам, целевым статьям и видам расходов бюджетной классификации расходов.

1.1. **Статью 1.** изложить в следующей редакции:

«Статья 1. Основные характеристики бюджета муниципального округа Куркино на 2022 год и плановый период 2023 и 2024 годов:

1.1. Утвердить основные характеристики бюджета муниципального округа Куркино на **2022 год**:

1.1.1. общий объем доходов в сумме 53 987,5 тыс. рублей;

1.1.2. общий объем расходов в сумме 55 337,5 тыс. рублей;

1.1.3. дефицит / профицит в сумме 1350,0 тыс. рублей.

1.2. Утвердить основные характеристики бюджета муниципального округа Куркино на **2023 год**:

1.2.1. общий объем доходов в сумме 46622,9 тыс. рублей;

1.2.2. общий объем расходов в сумме 46622,9 тыс. рублей, в том числе условно утвержденные расходы бюджета в сумме 599,1 тыс. рублей;

1.2.3. дефицит / профицит в сумме 0 тыс. рублей.

1.3. Утвердить основные характеристики бюджета муниципального округа Куркино на **2024 год**:

1.3.1. общий объем доходов в сумме 46623,9 тыс. рублей;

1.3.2. общий объем расходов в сумме 46623,9 тыс. рублей в том числе условно утвержденные расходы бюджета в сумме 1198,2 тыс. рублей;

1.3.3. дефицит / профицит в сумме 0 тыс. рублей.

1.2. Приложение 1 «Общий объем доходов бюджета муниципального округа Куркино на 2022 год и плановый период 2023 и 2024 годов по источникам поступления» изложить в редакции согласно приложению 1 к настоящему решению.

1.3. Приложение 4 «Расходы бюджета муниципального округа Куркино на 2022 год и плановый период 2023 и 2024 годов по разделам, подразделам, целевым статьям и видам расходов бюджетной классификации» изложить в редакции согласно приложению 2 к настоящему решению.

1.4. Приложение 5 «Расходы бюджета муниципального округа Куркино на 2022 год и плановый период 2023 и 2024 годов по разделам и подразделам бюджетной классификации с детализацией отдельных расходов» изложить в редакции согласно приложению 3 к настоящему решению.

1.5. Приложение 6 «Ведомственная структура расходов бюджета муниципального округа Куркино на 2022 год и плановый период 2023 и 2024 годов» изложить в редакции согласно приложению 4 к настоящему решению.

1.6. Приложение 10 «Источники финансирования дефицита бюджета муниципального округа Куркино на 2022 год и плановый период 2023 и 2024 годов» изложить в редакции согласно приложению 5 к настоящему решению.

2. Настоящее решение вступает в силу со дня опубликования.

3. Опубликовать настоящее решение в бюллетене «Московский муниципальный вестник».

4. Контроль за выполнением настоящего решения возложить на главу муниципального округа Куркино Светикова И.А.

Глава
муниципального округа Куркино **И.А. Светиков**

Приложение 1
к решению Совета депутатов
муниципального округа Куркино
от «09» августа 2022 года № 10-1

Приложение 1
к решению Совета депутатов
муниципального округа Куркино
от «20»декабря 2021 года № 16-1

Общий объем доходов бюджета муниципального округа Куркино на 2022 год и плановый период 2023 и 2024 годов по источникам поступления

тыс.рублей

Код бюджетной классификации	Наименование кода поступлений в бюджет, группы, подгруппы, статьи, подстатьи, элемента, подвида доходов, классификации операций сектора государственного управления	Показатели прогноза доходов бюджета тыс.руб.		
		Очередной финансовый 2022 год	Плановый период 2023 год	Плановый период 2024 год
1 01 02010 01 0000 110	Налог на доходы физических лиц с доходов, источником которых является налоговый агент, за исключением доходов, в отношении которых исчисление и уплата налога осуществляются в соответствии со статьями 227, 227.1 и 228 Налогового кодекса Российской Федерации	19 788,0	17 463,9	17 464,9
1 01 02020 01 0000 110	Налог на доходы физических лиц с доходов, полученных от осуществления деятельности физическими лицами, зарегистрированными в качестве индивидуальных предпринимателей, нотариусов, занимающихся частной практикой, адвокатов, учредивших адвокатские кабинеты, и других лиц, занимающихся частной практикой в соответствии со статьей 227 Налогового кодекса Российской Федерации	1 500,0	1 500,0	1 500,0
1 01 02030 01 0000 110	Налог на доходы физических лиц с доходов, полученных физическими лицами в соответствии со статьей 228 Налогового кодекса Российской Федерации	5 000,0	5 000,0	5 000,0
2 02 30024 03 0004 150	Субвенции бюджетам внутригородских муниципальных образований городов федерального значения на выполнение передаваемых полномочий субъектов Российской Федерации (на организацию досуговой и социально-воспитательной работы, с населением по месту жительства)	3 145,2	3 145,2	3 145,2
2 02 30024 03 0005 150	Субвенции бюджетам внутригородских муниципальных образований городов федерального значения на выполнение передаваемых полномочий субъектов Российской Федерации (на организацию физкультурно-оздоровительной и спортивной работы с населением по месту жительства)	4 103,2	4 103,2	4 103,2
2 02 39998 03 0000 150	Единая субвенция бюджетам внутригородских муниципальных образований городов федерального значения	15 410,6	15 410,6	15 410,6

2 02 49999 03 0000 150	Прочие межбюджетные трансферты, передаваемые бюджетам внутригородских муниципальных образований городов федерального значения	5040,5	0,0	0,0
ИТОГО ДОХОДОВ		**53 987,5**	**46 622,9**	**46 623,9**

Приложение 2
к решению Совета депутатов
муниципального округа Куркино
от «09» августа 2022 года № 10-1

Приложение 4
к решению Совета депутатов
муниципального округа Куркино
от «20»декабря 2021 года № 16-1

Расходы бюджета муниципального округа Куркино на 2022 год и плановый период 2023 и 2024 годов по разделам, подразделам, целевым статьям и видам расходов бюджетной классификации

тыс. рублей

Наименование показателя	Код по бюджетной классификации				2022 год	2023 год	2024 год
	Код раздела	Код под раздела	Код целевой статьи	Код вида расходов			
ИТОГО РАСХОДОВ					55 337,50	46 622,90	46 623,90
ОБЩЕГОСУДАРСТВЕННЫЕ ВОПРОСЫ	01	00			43 974,30	35 175,30	35 172,50
Функционирование высшего должностного лица субъекта Российской Федерации и муниципального образования	01	02			2 870,70	2 870,70	2 870,70
Руководство и управление в сфере установленных функций органов местного самоуправления	01	02	31А0100100		2 695,10	2 695,10	2 695,10
Глава муниципального округа	01	02	31А0100100		2 695,10	2 695,10	2 695,10
Фонд оплаты труда государственных (муниципальных) органов	01	02	31А0100100	121	1 929,40	1 929,40	1 929,40
Иные выплаты персоналу государственных (муниципальных) органов, за исключением фонда оплаты труда	01	02	31А0100100	122	70,40	70,40	70,40
Взносы по обязательному социальному страхованию на выплаты денежного содержания и иные выплаты работникам государственных (муниципальных) органов	01	02	31А0100100	129	582,60	582,60	582,60
Прочая закупка товаров, работ и услуг	01	02	31А0100100	244	100,70	100,70	100,70
Закупка энергетических ресурсов	01	02	31А0100100	247	12,00	12,00	12,00
Функционирование исполнительных органов государственной власти города Москвы	01	02	35Г0101100		175,60	175,60	175,60
Иные выплаты персоналу, за исключением фонда оплаты труда	01	02	35Г0101100	122	175,60	175,60	175,60

Функционирование законодательных (представительных) органов государственной власти и представительных органов муниципальных образований	01	03			2 355,00	195,00	195,00
Функционирование представительных органов местного самоуправления	01	03	31А0100000		195,00	195,00	195,00
Прочая закупка товаров, работ и услуг	01	03	31А0100200	244	195,00	195,00	195,00
Функционирование представительных органов государственной власти	01	03	33А0400100		2 160,00	0,00	0,00
Иные выплаты государственных (муниципальных) органов привлекаемым лицам	01	03	33А0400100	123	2 160,00	0,00	0,00
Функционирование Правительства РФ, высших исполнительных органов государственной власти субъектов РФ, местных администраций	01	04			33 477,60	32 042,60	32 042,60
Функционирование исполнительных органов государственной власти города Москвы	01	04	31Б0100000		16 477,50	15 628,40	15 628,40
Глава администрации	01	04	31Б0100100		3 201,90	3 201,90	3 201,90
Фонд оплаты труда государственных (муниципальных) органов	01	04	31Б0100100	121	2 318,60	2 318,60	2 318,60
Иные выплаты персоналу государственных (муниципальных) органов, за исключением фонда оплаты труда	01	04	31Б0100100	122	70,40	70,40	70,40
Взносы по обязательному социальному страхованию на выплаты денежного содержания и иные выплаты работникам государственных (муниципальных) органов	01	04	31Б0100100	129	700,20	700,20	700,20
Прочая закупка товаров, работ и услуг	01	04	31Б0100100	244	100,70	100,70	100,70
Закупка энергетических ресурсов	01	04	31Б0100100	247	12,00	12,00	12,00
Обеспечение деятельности администрации муниципальных округов в части содержания муниципальных служащих для решения вопросов местного значения	01	04	31Б0100500		13 275,60	12 426,50	12 426,50
Фонд оплаты труда государственных (муниципальных) органов	01	04	31Б0100500	121	9 012,30	8 392,30	8 392,30
Иные выплаты персоналу государственных (муниципальных) органов, за исключением фонда оплаты труда	01	04	31Б0100500	122	598,20	598,20	598,20
Взносы по обязательному социальному страхованию на выплаты денежного содержания и иные выплаты работникам государственных (муниципальных) органов	01	04	31Б0100500	129	2 718,70	2 534,60	2 534,60
Прочая закупка товаров, работ и услуг	01	04	31Б0100500	244	845,10	805,40	805,40
Закупка энергетических ресурсов	01	04	31Б0100500	247	96,00	96,00	96,00
Уплата иных платежей	01	04	31Б0100500	852	3,80	0,00	0,00
Уплата иных платежей	01	04	31Б0100500	853	1,50	0,00	0,00
Функционирование исполнительных органов государственной власти города Москвы	01	04	35Г0101100		1 003,60	1 003,60	1 003,60
Иные выплаты персоналу, за исключением фонда оплаты труда	01	04	35Г0101100	122	1 003,60	1 003,60	1 003,60
Единая субвенция на финансовое обеспечение содержания муниципальных служащих, осуществляющих организацию переданных полномочий города Москвы	01	04	33А0100000		15 996,50	15 410,60	15 410,60

Финансовое обеспечение переданных внутригородским муниципальным округам полномочий по содержанию муниципальных служащих, осуществляющих организацию деятельности районных комиссий по делам несовершеннолетних и защите их прав за счет субвенций из бюджета города Москвы	01	04	33А0103100		3 051,90	3 051,90	3 051,90
Фонд оплаты труда государственных (муниципальных) органов	01	04	33А0103100	121	1 856,30	1 856,30	1 856,30
Иные выплаты персоналу государственных (муниципальных) органов, за исключением фонда оплаты труда	01	04	33А0103100	122	409,60	409,60	409,60
Взносы по обязательному социальному страхованию на выплаты денежного содержания и иные выплаты работникам государственных (муниципальных) органов	01	04	33А0103100	129	560,60	560,60	560,60
Прочая закупка товаров, работ и услуг	01	04	33А0103100	244	201,40	201,40	201,40
Закупка энергетических ресурсов	01	04	33А0103100	247	24,00	24,00	24,00
Финансовое обеспечение переданных внутригородским муниципальным округам полномочий по содержанию муниципальных служащих, осуществляющих организацию деятельности районных комиссий по делам несовершеннолетних и защите их прав за счет субвенций из бюджета Муниципального округа Куркино	01	04	33А0103110		195,30	0,00	0,00
Фонд оплаты труда государственных (муниципальных) органов	01	04	33А0103110	121	150,00	0,00	0,00
Взносы по обязательному социальному страхованию на выплаты денежного содержания и иные выплаты работникам государственных (муниципальных) органов	01	04	33А0103110	129	45,30	0,00	0,00
Финансовое обеспечение переданных внутригородским муниципальным образованиям полномочий по содержанию муниципальных служащих, осуществляющих организацию досуговой, социально-воспитательной, физкультурно-оздоровительной и Финансовое обеспечение переданных муниципальным округам полномочий по содержанию муниципальных служащих, осуществляющих организацию досуговой, социально-воспитательной, физкультурно-оздоровительной и спортивной работы с населением по месту жительства за счет субвенций из бюджета города Москвы	01	04	33А0103200		3 162,60	3 162,60	3 162,60
Фонд оплаты труда государственных (муниципальных) органов	01	04	33А0103200	121	2 004,60	2 004,60	2 004,60
Иные выплаты персоналу государственных (муниципальных) органов, за исключением фонда оплаты труда	01	04	33А0103200	122	327,20	327,20	327,20
Взносы по обязательному социальному страхованию на выплаты денежного содержания и иные выплаты работникам государственных (муниципальных) органов	01	04	33А0103200	129	605,40	605,40	605,40
Прочая закупка товаров, работ и услуг	01	04	33А0103200	244	201,40	201,40	201,40

Закупка энергетических ресурсов	01	04	33А0103200	247	24,00	24,00	24,00
Финансовое обеспечение переданных внутригородским муниципальным образованиям полномочий по содержанию муниципальных служащих, осуществляющих организацию досуговой, социально-воспитательной, физкультурно-оздоровительной и Финансовое обеспечение переданных муниципальным округам полномочий по содержанию муниципальных служащих, осуществляющих организацию досуговой, социально-воспитательной, физкультурно-оздоровительной и спортивной работы с населением по месту жительства за счет субвенций из бюджета Муниципального округа Куркино	01	04	33А0103210		130,20	0,00	0,00
Фонд оплаты труда государственных (муниципальных) органов	01	04	33А0103210	121	100,00	0,00	0,00
Взносы по обязательному социальному страхованию на выплаты денежного содержания и иные выплаты работникам государственных (муниципальных) органов	01	04	33А0103210	129	30,20	0,00	0,00
Финансовое обеспечение переданных внутригородским муниципальным округам полномочий по содержанию муниципальных служащих, осуществляющих организацию опеки, попечительства и патронажа за счет субвенций из бюджета города Москвы	01	04	33А0103300		9 196,10	9 196,10	9 196,10
Фонд оплаты труда государственных (муниципальных) органов	01	04	33А0103300	121	5 726,60	5 726,60	5 726,60
Иные выплаты персоналу государственных (муниципальных) органов, за исключением фонда оплаты труда	01	04	33А0103300	122	1 064,00	1 064,00	1 064,00
Взносы по обязательному социальному страхованию на выплаты денежного содержания и иные выплаты работникам государственных (муниципальных) органов	01	04	33А0103300	129	1 729,40	1 729,40	1 729,40
Прочая закупка товаров, работ и услуг	01	04	33А0103300	244	604,10	604,10	604,10
Закупка энергетических ресурсов	01	04	33А0103300	247	72,00	72,00	72,00
Финансовое обеспечение переданных внутригородским муниципальным округам полномочий по содержанию муниципальных служащих, осуществляющих организацию опеки, попечительства и патронажа за счет субвенций из бюджета Муниципального округа Куркино	01	04	33А0103310		260,40	0,00	0,00
Фонд оплаты труда государственных (муниципальных) органов	01	04	33А0103310	121	200,00	0,00	0,00
Взносы по обязательному социальному страхованию на выплаты денежного содержания и иные выплаты работникам государственных (муниципальных) органов	01	04	33А0103310	129	60,40	0,00	0,00
Обеспечение проведения выборов и референдумов	01	07			5 204,00	0,00	0,00

Непрограммные направления деятельности органов государственной власти по проведению выборов и референдумов в городе Москве	01	07	35А0100100		2 323,50	0,00	0,00
Специальные расходы	01	07	35А0100100	880	2 323,50	0,00	0,00
Специальные расходы	01	07	33А0400300	880	2 880,50	0,00	0,00
Резервные фонды	01	11			22,00	22,00	22,00
Резервные средства	01	11	32А0100000		22,00	22,00	22,00
Резервные средства	01	11	32А0100000	870	22,00	22,00	22,00
ДРУГИЕ ОБЩЕГОСУДАРСТВЕННЫЕ ВОПРОСЫ	01	13			45,00	45,00	42,20
Уплата членских взносов на осуществление деятельности Совета муниципальных образований города Москвы	01	13	31Б0100400		45,00	45,00	42,20
Уплата иных платежей	01	13	31Б0100400	853	45,00	45,00	42,20
НАЦИОНАЛЬНАЯ БЕЗОПАСНОСТЬ И ПРАВООХРАНИТЕЛЬНАЯ ДЕЯТЕЛЬНОСТЬ	03	00			4,00	4,00	4,00
Защита населения и территории от чрезвычайных ситуаций природного и техногенного характера, гражданская оборона	03	09			2,00	2,00	2,00
Мероприятия по гражданской обороне, предупреждение чрезвычайных ситуаций, обеспечение пожарной безопасности	03	09	35Е0101400		2,00	2,00	2,00
Обеспечение пожарной безопасности	03	10			2,00	2,00	2,00
Мероприятия по гражданской обороне, предупреждение чрезвычайных ситуаций, обеспечение пожарной безопасности	03	10	35Е0101400		2,00	2,00	2,00
Прочая закупка товаров, работ и услуг	03	10	35Е0101400	244	2,00	2,00	2,00
Культура, кинематография	08	00			3 822,20	3 495,50	3 145,20
Другие вопросы в области культуры, кинематографии	08	04			3 822,20	3 495,50	3 145,20
Финансовое обеспечение переданных внутригородским муниципальным образованиям полномочий по организации досуговой и социально-воспитательной работы с населением по месту жительства	08	04	09Г0700100		3 145,20	3 145,20	3 145,20
Выполнение функций муниципальными учреждениями	08	04	09Г0700100		3 145,20	3 145,20	3 145,20
Субвенции бюджетам муниципальных округов для осуществления полномочий по организации досуговой и социально-воспитательной работы с населением по месту жительства	08	04	09Г0700100	611	3 145,20	3 145,20	3 145,20
Праздничные и социально-значимые мероприятия для населения	08	04	35Е0100500		677,00	350,30	0,00
Прочая закупка товаров, работ и услуг	08	04	35Е0100500	244	677,00	350,30	0,00
Социальная политика	10	00			3 000,80	3 000,80	3 000,80
Пенсионное обеспечение	10	01			1 572,00	1 572,00	1 572,00
Доплаты к пенсиям муниципальным служащим города Москвы	10	01	35П0101500		1 572,00	1 572,00	1 572,00
Иные межбюджетные трансферты	10	01	35П0101500	540	1 572,00	1 572,00	1 572,00
Другие вопросы в области социальной политики	10	06			1 428,80	1 428,80	1 428,80
Прочие расходы в сфере здравоохранения	10	06	35Г0101100		654,40	654,40	654,40

Пособия и компенсации гражданам и иные социальные выплаты, кроме публичных нормативных обязательства	10	06	35Г0101100	321	654,40	654,40	654,40
Социальные гарантии муниципальным служащим, вышедшим на пенсию	10	06	35П0101800		774,40	774,40	774,40
Пособия и компенсации гражданам и иные социальные выплаты, кроме публичных нормативных обязательства	10	06	35П0101800	321	774,40	774,40	774,40
ФИЗИЧЕСКАЯ КУЛЬТУРА И СПОРТ	11	00			4 118,20	4 103,20	4 103,20
Массовый спорт	11	02			4 118,20	4 103,20	4 103,20
Финансовое обеспечение переданных внутригородским муниципальным образованиям полномочий по организации физкультурно-оздоровительной и спортивной работы с населением по месту жительства	11	02	10А0300100		4 103,20	4 103,20	4 103,20
За счет субвенции из бюджета города Москвы	11	02	10А0300100		4 103,20	4 103,20	4 103,20
Прочая закупка товаров, работ и услуг	11	02	10А0300100	244	2 072,50	2 072,50	2 072,50
Субсидии бюджетным учреждениям на финансовое обеспечение государственного задания на оказание государственных услуг (выполнение работ)	11	02	10А0300100	611	2 030,70	2 030,70	2 030,70
За счет средств бюджета муниципального округа Куркино	11	02	35Е0100500		15,00	0,00	0,00
Прочая закупка товаров, работ и услуг	11	02	35Е0100500	244	15,00	0,00	0,00
СРЕДСТВА МАССОВОЙ ИНФОРМАЦИИ	12	00			418,00	245,00	0,00
Периодическая печать и издательства	12	02			363,00	190,00	0,00
Информирование жителей округа	12	02	35Е0100300		363,00	190,00	0,00
Прочая закупка товаров, работ и услуг	12	02	35Е0100300	244	323,00	150,00	0,00
Уплата иных платежей	12	02	35Е0100300	853	40,00	40,00	0,00
Другие вопросы в области средств массовой информации	12	04			55,00	55,00	0,00
Информирование жителей округа	12	04	35Е0100300		55,00	55,00	0,00
Прочая закупка товаров, работ и услуг	12	04	35Е0100300	244	55,00	55,00	0,00
Условно утвержденные расходы					0,0	599,1	1 198,2

Приложение 3
к решению Совета депутатов
муниципального округа Куркино
от «09» августа 2022 года № 10-1

Приложение 5
к решению Совета депутатов
муниципального округа Куркино
от «20»декабря 2021 года № 16-1

Расходы бюджета муниципального округа Куркино на 2022 год и плановый период 2023 и 2024 годов по разделам и подразделам бюджетной классификации с детализацией отдельных расходов

тыс.рублей

Коды классификации		Наименование	2022 г.	2023 г.	2024 г.
		ВСЕГО РАСХОДОВ	**55 337,50**	**46 622,90**	**46 623,90**
		в том числе:			
01	**00**	**ОБЩЕГОСУДАРСТВЕННЫЕ ВОПРОСЫ**	**43 974,30**	**35 175,30**	**35 172,50**
		в том числе:			
	02	Функционирование высшего должностного лица субъекта РФ и муниципального округа	2 870,70	2 870,70	2 870,70
	03	Функционирование законодательных (представительных) органов государственной власти и представительных органов муниципального округа	2 355,00	195,00	195,00
	04	Функционирование Правительства Российской Федерации, высших исполнительных органов государственной власти субъектов Российской Федерации, местных администраций	33 477,60	32 042,60	32 042,60
	07	Обеспечение проведения выборов и референдумов	5 204,00	0,00	0,00
	11	Резервные фонды	22,00	22,00	22,00
	13	Другие общегосударственные вопросы	45,00	45,00	42,20
03	**00**	**НАЦИОНАЛЬНАЯ БЕЗОПАСНОСТЬ И ПРАВООХРАНИТЕЛЬНАЯ ДЕЯТЕЛЬНОСТЬ**	**4,00**	**4,00**	**4,00**
		в том числе:			
	09	Защита населения и территории от последствий чрезвычайных ситуаций природного и техногенного характера, гражданская оборона	2,00	2,00	2,00
	10	Обеспечение пожарной безопасности	2,00	2,00	2,00
08	**00**	**КУЛЬТУРА И КИНЕМАТОГРАФИЯ**	**3 822,20**	**3 495,50**	**3 145,20**
		в том числе:			
	04	Другие вопросы в области культуры. кинематографии	3 822,20	3 495,50	3 145,20
10	**00**	**СОЦИАЛЬНАЯ ПОЛИТИКА**	**3 000,80**	**3 000,80**	**3 000,80**
		в том числе:			
	01	Пенсионное обеспечение	1 572,00	1 572,00	1 572,00

	06	Другие вопросы в области социальной политики	1 428,80	1 428,80	1 428,80
11	**00**	МАССОВЫЙ СПОРТ	**4 118,20**	**4 103,20**	**4 103,20**
		в том числе:			
	02	Физическая культура и спорт	4 118,20	4 103,20	4 103,20
12	**00**	**СРЕДСТВА МАССОВОЙ ИНФОРМАЦИИ**	**418,00**	**245,00**	**0,00**
		в том числе:			
	02	Периодическая печать и издательства	363,00	190,00	0,00
	04	Другие вопросы в области средств массовой информации	55,00	55,00	0,00
Условно утвержденные расходы				599,1	1 198,2

Приложение 4
к решению Совета депутатов
муниципального округа Куркино
от «09» августа 2022 года № 10-1

Приложение 6
к решению Совета депутатов
муниципального округа Куркино
от «20»декабря 2021 года № 16-1

Ведомственная структура расходов бюджета муниципального округа Куркино на 2022 год и плановый период 2023 и 2024 годов

тыс.рублей

Наименование показателя	Код по бюджетной классификации					2022 год	2023 год	2024 год
	Код главного распорядителя	Код раздела	Код под раздела	Код целевой статьи	Код вида расходов			
ИТОГО РАСХОДОВ	900					55 337,50	46 622,90	46 623,90
ОБЩЕГОСУДАРСТВЕННЫЕ ВОПРОСЫ	900	01	00			43 974,30	35 175,30	35 172,50
Функционирование высшего должностного лица субъекта Российской Федерации и муниципального образования	900	01	02			2 870,70	2 870,70	2 870,70
Руководство и управление в сфере установленных функций органов местного самоуправления	900	01	02	31А0100100		2 695,10	2 695,10	2 695,10
Глава муниципального округа	900	01	02	31А0100100		2 695,10	2 695,10	2 695,10
Фонд оплаты труда государственных (муниципальных) органов	900	01	02	31А0100100	121	1 929,40	1 929,40	1 929,40
Иные выплаты персоналу государственных (муниципальных) органов, за исключением фонда оплаты труда	900	01	02	31А0100100	122	70,40	70,40	70,40
Взносы по обязательному социальному страхованию на выплаты денежного содержания и иные выплаты работникам государственных (муниципальных) органов	900	01	02	31А0100100	129	582,60	582,60	582,60

Прочая закупка товаров, работ и услуг	900	01	02	31А0100100	244	100,70	100,70	100,70
Закупка энергетических ресурсов	900	01	02	31А0100100	247	12,00	12,00	12,00
Функционирование исполнительных органов государственной власти города Москвы	900	01	02	35Г0101100		175,60	175,60	175,60
Иные выплаты персоналу, за исключением фонда оплаты труда	900	01	02	35Г0101100	122	175,60	175,60	175,60
Функционирование законодательных (представительных) органов государственной власти и представительных органов муниципальных образований	900	01	03			2 355,00	195,00	195,00
Функционирование представительных органов местного самоуправления	900	01	03	31А0100000		195,00	195,00	195,00
Прочая закупка товаров, работ и услуг	900	01	03	31А0100200	244	195,00	195,00	195,00
Функционирование представительных органов государственной власти	900	01	03	33А0400100		2 160,00	0,00	0,00
Иные выплаты государственных (муниципальных) органов привлекаемым лицам	900	01	03	33А0400100	123	2 160,00	0,00	0,00
Функционирование Правительства РФ, высших исполнительных органов государственной власти субъектов РФ, местных администраций	900	01	04			33 477,60	32 042,60	32 042,60
Функционирование исполнительных органов государственной власти города Москвы	900	01	04	31Б0100000		16 477,50	15 628,40	15 628,40
Глава администрации	900	01	04	31Б0100100		3 201,90	3 201,90	3 201,90
Фонд оплаты труда государственных (муниципальных) органов	900	01	04	31Б0100100	121	2 318,60	2 318,60	2 318,60
Иные выплаты персоналу государственных (муниципальных) органов, за исключением фонда оплаты труда	900	01	04	31Б0100100	122	70,40	70,40	70,40
Взносы по обязательному социальному страхованию на выплаты денежного содержания и иные выплаты работникам государственных (муниципальных) органов	900	01	04	31Б0100100	129	700,20	700,20	700,20
Прочая закупка товаров, работ и услуг	900	01	04	31Б0100100	244	100,70	100,70	100,70
Закупка энергетических ресурсов	900	01	04	31Б0100100	247	12,00	12,00	12,00
Обеспечение деятельности администрации муниципальных округов в части содержания муниципальных служащих для решения вопросов местного значения	900	01	04	31Б0100500		13 275,60	12 426,50	12 426,50
Фонд оплаты труда государственных (муниципальных) органов	900	01	04	31Б0100500	121	9 012,30	8 392,30	8 392,30
Иные выплаты персоналу государственных (муниципальных) органов, за исключением фонда оплаты труда	900	01	04	31Б0100500	122	598,20	598,20	598,20
Взносы по обязательному социальному страхованию на выплаты денежного содержания и иные выплаты работникам государственных (муниципальных) органов	900	01	04	31Б0100500	129	2 718,70	2 534,60	2 534,60
Прочая закупка товаров, работ и услуг	900	01	04	31Б0100500	244	845,10	805,40	805,40
Закупка энергетических ресурсов	900	01	04	31Б0100500	247	96,00	96,00	96,00
Уплата иных платежей	900	01	04	31Б0100500	852	3,80	0,00	0,00
Уплата иных платежей	900	01	04	31Б0100500	853	1,50	0,00	0,00

Функционирование исполнительных органов государственной власти города Москвы	900	01	04	35Г0101100		1 003,60	1 003,60	1 003,60
Иные выплаты персоналу, за исключением фонда оплаты труда	900	01	04	35Г0101100	122	1 003,60	1 003,60	1 003,60
Единая субвенция на финансовое обеспечение содержания муниципальных служащих, осуществляющих организацию переданных полномочий города Москвы	900	01	04	33А0100000		15 996,50	15 410,60	15 410,60
Финансовое обеспечение переданных внутригородским муниципальным округам полномочий по содержанию муниципальных служащих, осуществляющих организацию деятельности районных комиссий по делам несовершеннолетних и защите их прав за счет субвенций из бюджета города Москвы	900	01	04	33А0103100		3 051,90	3 051,90	3 051,90
Фонд оплаты труда государственных (муниципальных) органов	900	01	04	33А0103100	121	1 856,30	1 856,30	1 856,30
Иные выплаты персоналу государственных (муниципальных) органов, за исключением фонда оплаты труда	900	01	04	33А0103100	122	409,60	409,60	409,60
Взносы по обязательному социальному страхованию на выплаты денежного содержания и иные выплаты работникам государственных (муниципальных) органов	900	01	04	33А0103100	129	560,60	560,60	560,60
Прочая закупка товаров, работ и услуг	900	01	04	33А0103100	244	201,40	201,40	201,40
Закупка энергетических ресурсов	900	01	04	33А0103100	247	24,00	24,00	24,00
Финансовое обеспечение переданных внутригородским муниципальным округам полномочий по содержанию муниципальных служащих, осуществляющих организацию деятельности районных комиссий по делам несовершеннолетних и защите их прав за счет субвенций из бюджета Муниципального округа Куркино	900	01	04	33А0103110		195,30	0,00	0,00
Фонд оплаты труда государственных (муниципальных) органов	900	01	04	33А0103110	121	150,00	0,00	0,00
Взносы по обязательному социальному страхованию на выплаты денежного содержания и иные выплаты работникам государственных (муниципальных) органов	900	01	04	33А0103110	129	45,30	0,00	0,00
Финансовое обеспечение переданных внутригородским муниципальным образованиям полномочий по содержанию муниципальных служащих, осуществляющих организацию досуговой, социально-воспитательной, физкультурно-оздоровительной и Финансовое обеспечение переданных муниципальным округам полномочий по содержанию муниципальных служащих, осуществляющих организацию досуговой, социально-воспитательной, физкультурно-оздоровительной и спортивной работы с населением по месту жительства за счет субвенций из бюджета города Москвы	900	01	04	33А0103200		3 162,60	3 162,60	3 162,60

Фонд оплаты труда государственных (муниципальных) органов	900	01	04	33А0103200	121	2 004,60	2 004,60	2 004,60
Иные выплаты персоналу государственных (муниципальных) органов, за исключением фонда оплаты труда	900	01	04	33А0103200	122	327,20	327,20	327,20
Взносы по обязательному социальному страхованию на выплаты денежного содержания и иные выплаты работникам государственных (муниципальных) органов	900	01	04	33А0103200	129	605,40	605,40	605,40
Прочая закупка товаров, работ и услуг	900	01	04	33А0103200	244	201,40	201,40	201,40
Закупка энергетических ресурсов	900	01	04	33А0103200	247	24,00	24,00	24,00
Финансовое обеспечение переданных внутригородским муниципальным образованиям полномочий по содержанию муниципальных служащих, осуществляющих организацию досуговой, социально-воспитательной, физкультурно-оздоровительной и Финансовое обеспечение переданных муниципальным округам полномочий по содержанию муниципальных служащих, осуществляющих организацию досуговой, социально-воспитательной, физкультурно-оздоровительной и спортивной работы с населением по месту жительства за счет субвенций из бюджета Муниципального округа Куркино	900	01	04	33А0103210		130,20	0,00	0,00
Фонд оплаты труда государственных (муниципальных) органов	900	01	04	33А0103210	121	100,00	0,00	0,00
Взносы по обязательному социальному страхованию на выплаты денежного содержания и иные выплаты работникам государственных (муниципальных) органов	900	01	04	33А0103210	129	30,20	0,00	0,00
Финансовое обеспечение переданных внутригородским муниципальным округам полномочий по содержанию муниципальных служащих, осуществляющих организацию опеки, попечительства и патронажа за счет субвенций из бюджета города Москвы	900	01	04	33А0103300		9 196,10	9 196,10	9 196,10
Фонд оплаты труда государственных (муниципальных) органов	900	01	04	33А0103300	121	5 726,60	5 726,60	5 726,60
Иные выплаты персоналу государственных (муниципальных) органов, за исключением фонда оплаты труда	900	01	04	33А0103300	122	1 064,00	1 064,00	1 064,00
Взносы по обязательному социальному страхованию на выплаты денежного содержания и иные выплаты работникам государственных (муниципальных) органов	900	01	04	33А0103300	129	1 729,40	1 729,40	1 729,40
Прочая закупка товаров, работ и услуг	900	01	04	33А0103300	244	604,10	604,10	604,10
Закупка энергетических ресурсов	900	01	04	33А0103300	247	72,00	72,00	72,00
Финансовое обеспечение переданных внутригородским муниципальным округам полномочий по содержанию муниципальных служащих, осуществляющих организацию опеки, попечительства и патронажа за счет субвенций из бюджета Муниципального округа Куркино	900	01	04	33А0103310		260,40	0,00	0,00

Фонд оплаты труда государственных (муниципальных) органов	900	01	04	33А0103310	121	200,00	0,00	0,00
Взносы по обязательному социальному страхованию на выплаты денежного содержания и иные выплаты работникам государственных (муниципальных) органов	900	01	04	33А0103310	129	60,40	0,00	0,00
Обеспечение проведения выборов и референдумов	900	01	07			5 204,00	0,00	0,00
Непрограммные направления деятельности органов государственной власти по проведению выборов и референдумов в городе Москве	900	01	07	35А0100100		2 323,50	0,00	0,00
Специальные расходы	900	01	07	35А0100100	880	2 323,50	0,00	0,00
Специальные расходы	900	01	07	33А0400300	880	2 880,50	0,00	0,00
Резервные фонды	900	01	11			22,00	22,00	22,00
Резервные средства	900	01	11	32А0100000		22,00	22,00	22,00
Резервные средства	900	01	11	32А0100000	870	22,00	22,00	22,00
ДРУГИЕ ОБЩЕГОСУДАРСТВЕННЫЕ ВОПРОСЫ	900	01	13			45,00	45,00	42,20
Уплата членских взносов на осуществление деятельности Совета муниципальных образований города Москвы	900	01	13	31Б0100400		45,00	45,00	42,20
Уплата иных платежей	900	01	13	31Б0100400	853	45,00	45,00	42,20
НАЦИОНАЛЬНАЯ БЕЗОПАСНОСТЬ И ПРАВООХРАНИТЕЛЬНАЯ ДЕЯТЕЛЬНОСТЬ	900	03	00			4,00	4,00	4,00
Защита населения и территории от чрезвычайных ситуаций природного и техногенного характера, гражданская оборона	900	03	09			2,00	2,00	2,00
Мероприятия по гражданской обороне, предупреждение чрезвычайных ситуаций, обеспечение пожарной безопасности	900	03	09	35Е0101400		2,00	2,00	2,00
Обеспечение пожарной безопасности	900	03	10			2,00	2,00	2,00
Мероприятия по гражданской обороне, предупреждение чрезвычайных ситуаций, обеспечение пожарной безопасности	900	03	10	35Е0101400		2,00	2,00	2,00
Прочая закупка товаров, работ и услуг	900	03	10	35Е0101400	244	2,00	2,00	2,00
Культура, кинематография	900	08	00			3 822,20	3 495,50	3 145,20
Другие вопросы в области культуры, кинематографии	900	08	04			3 822,20	3 495,50	3 145,20
Финансовое обеспечение переданных внутригородским муниципальным образованиям полномочий по организации досуговой и социально-воспитательной работы с населением по месту жительства	900	08	04	09Г0700100		3 145,20	3 145,20	3 145,20
Выполнение функций муниципальными учреждениями	900	08	04	09Г0700100		3 145,20	3 145,20	3 145,20
Субвенции бюджетам муниципальных округов для осуществления полномочий по организации досуговой и социально-воспитательной работы с населением по месту жительства	900	08	04	09Г0700100	611	3 145,20	3 145,20	3 145,20
Праздничные и социально-значимые мероприятия для населения	900	08	04	35Е0100500		677,00	350,30	0,00
Прочая закупка товаров, работ и услуг	900	08	04	35Е0100500	244	677,00	350,30	0,00
Социальная политика	900	10	00			3 000,80	3 000,80	3 000,80

Пенсионное обеспечение	900	10	01			1 572,00	1 572,00	1 572,00
Доплаты к пенсиям муниципальным служащим города Москвы	900	10	01	35П0101500		1 572,00	1 572,00	1 572,00
Иные межбюджетные трансферты	900	10	01	35П0101500	540	1 572,00	1 572,00	1 572,00
Другие вопросы в области социальной политики	900	10	06			1 428,80	1 428,80	1 428,80
Прочие расходы в сфере здравоохранения	900	10	06	35Г0101100		654,40	654,40	654,40
Пособия и компенсации гражданам и иные социальные выплаты, кроме публичных нормативных обязательства	900	10	06	35Г0101100	321	654,40	654,40	654,40
Социальные гарантии муниципальным служащим, вышедшим на пенсию	900	10	06	35П0101800		774,40	774,40	774,40
Пособия и компенсации гражданам и иные социальные выплаты, кроме публичных нормативных обязательства	900	10	06	35П0101800	321	774,40	774,40	774,40
ФИЗИЧЕСКАЯ КУЛЬТУРА И СПОРТ	900	11	00			4 118,20	4 103,20	4 103,20
Массовый спорт	900	11	02			4 118,20	4 103,20	4 103,20
Финансовое обеспечение переданных внутригородским муниципальным образованиям полномочий по организации физкультурно-оздоровительной и спортивной работы с населением по месту жительства	900	11	02	10А0300100		4 103,20	4 103,20	4 103,20
За счет субвенции из бюджета города Москвы	900	11	02	10А0300100		4 103,20	4 103,20	4 103,20
Прочая закупка товаров, работ и услуг	900	11	02	10А0300100	244	2 072,50	2 072,50	2 072,50
Субсидии бюджетным учреждениям на финансовое обеспечение государственного задания на оказание государственных услуг (выполнение работ)	900	11	02	10А0300100	611	2 030,70	2 030,70	2 030,70
За счет средств бюджета муниципального округа Куркино	900	11	02	35Е0100500		15,00	0,00	0,00
Прочая закупка товаров, работ и услуг	900	11	02	35Е0100500	244	15,00	0,00	0,00
СРЕДСТВА МАССОВОЙ ИНФОРМАЦИИ	900	12	00			418,00	245,00	0,00
Периодическая печать и издательства	900	12	02			363,00	190,00	0,00
Информирование жителей округа	900	12	02	35Е0100300		363,00	190,00	0,00
Прочая закупка товаров, работ и услуг	900	12	02	35Е0100300	244	323,00	150,00	0,00
Уплата иных платежей	900	12	02	35Е0100300	853	40,00	40,00	0,00
Другие вопросы в области средств массовой информации	900	12	04			55,00	55,00	0,00
Информирование жителей округа	900	12	04	35Е0100300		55,00	55,00	0,00
Прочая закупка товаров, работ и услуг	900	12	04	35Е0100300	244	55,00	55,00	0,00
Условно утвержденные расходы						0,0	599,1	1 198,2

Приложение 5
к решению Совета депутатов
муниципального округа Куркино
от «09» августа 2022 года № 10-1

Приложение 10
к решению Совета депутатов
муниципального округа Куркино
от «20»декабря 2021 года № 16-1

Источники финансирования дефицита бюджета муниципального округа Куркино на 2022 год и плановый период 2023 и 2024 годов

Код бюджетной классификации						Наименование показателей	Сумма (тыс. рублей)		
							2022 год	2023 год	2024 год
01	00	0000	00	0000	000	Источники внутреннего финансирования дефицитов бюджетов	**1350,0**	**0,0**	**0,0**
01	05	0000	00	0000	000	Изменение остатков средств на счетах по учету средств бюджетов	**1350,0**	**0,0**	**0,0**
01	05	0201	00	0000	510	Увеличение прочих остатков денежных средств бюджетов	**-53 987,5**	**-46 622,9**	**-46 623,9**
01	05	0201	03	0000	510	Увеличение прочих остатков денежных средств бюджетов внутригородских муниципальных образований городов федерального значения	**-53 987,5**	**-46 622,9**	**-46 623,9**
01	05	0201	00	0000	610	Уменьшение прочих остатков денежных средств бюджетов	**55 337,5**	**46 622,9**	**46 623,9**
01	05	0201	03	0000	610	Уменьшение прочих остатков денежных средств бюджетов внутригородских муниципальных образований городов федерального значения	**55 337,5**	**46 622,9**	**46 623,9**
ИТОГО:							**1350,0**	0,0	0,0

МУНИЦИПАЛЬНЫЙ ОКРУГ СЕВЕРНОЕ ТУШИНО В ГОРОДЕ МОСКВЕ

СОВЕТ ДЕПУТАТОВ

РЕШЕНИЕ

10 августа 2022 г. № 41

О согласовании направления экономии средств стимулирования управы района Северное Тушино города Москвы, сложившейся по итогам проведения конкурсных процедур, на проведение мероприятий по благоустройству дворовых территорий в 2022 году

В соответствии с постановлением Правительства Москвы от 26 декабря 2012 года № 849-ПП «О стимулировании управ районов города Москвы» и обращением заместителя главы управы района Северное Тушино города Москвы Филиппова П.В. от 04.08.2022 № 51-07-676/22, учитывая решение комиссии Совета депутатов муниципального округа Северное Тушино по вопросам ЖКХ и благоустройства (протокол от 09.08.2022 № 4),

СОВЕТ ДЕПУТАТОВ РЕШИЛ:

1. Согласовать направление экономии средств стимулирования управы района Северное Тушино города Москвы на сумму 3 692 405,00 руб., сложившейся по итогам проведения конкурсных процедур, на выполнение работ по благоустройству дворовых территорий в 2022 году (приложение).

2. Опубликовать настоящее решение в бюллетене «Московский муниципальный вестник» и разместить на официальном сайте муниципального округа Северное Тушино www.stushino.ru в информационно-телекоммуникационной сети «Интернет».

3. Направить настоящее решение в управу района Северное Тушино города Москвы, в префектуру Северо - Западного административного округа города Москвы и Департамент территориальных органов исполнительной власти города Москвы.

4. Контроль за выполнением настоящего решения возложить на главу муниципального округа Северное Тушино Кружкова А.А.

Глава муниципального округа
Северное тушино **А.А. Кружков**

Приложение
к решению Совета депутатов
муниципального округа
Северное Тушино
от 10 августа 2022 г. № 41

Мероприятия по выполнению работ
по благоустройству дворовых территорий за счет стимулирования управы
района Северное Тушино города Москвы в 2022 году

№ п/п	Адрес дворовой территории	Виды и объемы запланированных работ			
		Виды и объемы запланированных работ	Ед. измерения	Кол-во	Стоимость работ (руб.)
1	2	3	4	5	6
1		Диван парковый	шт.	20	3 692 405,00
2		Урна парковая	шт.	20	
3		Аварийный запас МФА: Оплетка качели, сиденье качелей резиновое со спинкой с цепями, сетка для минифутбольных ворот, сетка для хоккейных ворот, сетка для баскетбольного кольца, кольца гимнастические металлические, комплекты для ремонта песочниц, комплекты для ремонта каруселей, комплекты для ремонта качелей, комплекты для ремонта балансиров, комплекты для ремонта МАФ на пружине, заглушки, крабы, крепления			
ИТОГО:					**3 692 405,00**

РЕШЕНИЕ

10 августа 2022 г. № 42

О проведении дополнительных мероприятий
по социально-экономическому развитию
района Северное Тушино
города Москвы в 2022 году

В соответствии с частью 6 статьи 1 Закона города Москвы от 11 июля 2012 года № 39 «О наделении органов местного самоуправления муниципальных округов в городе Москве отдельными полномочиями города Москвы», во исполнение постановления Правительства Москвы от 13 сентября 2012 года № 484-ПП «О дополнительных мероприятиях по социально-экономическому развитию районов города Москвы», принимая во внимание обращение заместителя главы управы района Северное Тушино города Москвы Филиппова П.В. от 04.08.2022 № 51-07-677/22, а также согласование проекта решения главой управы района Северное Тушино города Москвы,

СОВЕТ ДЕПУТАТОВ РЕШИЛ:

1. Провести дополнительные мероприятия по социально-экономическому развитию района Северное Тушино в 2022 году на сумму 12338,8 тыс. руб. (приложение).
2. Главе управы района Северное Тушино города Москвы Кузнецову С.И. обеспечить реализацию

дополнительных мероприятий, указанных в пункте 1 настоящего решения.

3. Признать утратившим силу решение Совета депутатов муниципального округа Северное Тушино от 16 декабря 2021 г. № 77 «О проведении дополнительных мероприятий по социально-экономическому развитию района Северное Тушино города Москвы в 2022 году».

4. Направить настоящее решение в управу района Северное Тушино города Москвы, префектуру Северо-Западного административного округа города Москвы, Департамент территориальных органов исполнительной власти города Москвы.

5. Опубликовать настоящее решение в бюллетене «Московский муниципальный вестник» и разместить на официальном сайте муниципального округа Северное Тушино в информационно-телекоммуникационной сети «Интернет».

6. Контроль за выполнением настоящего решения возложить на главу муниципального округа Северное Тушино Кружкова А.А.

Глава муниципального округа
Северное Тушино **А.А. Кружков**

Приложение
к решению Совета депутатов
муниципального округа
Северное Тушино
от 10 августа 2022 г. № 42

Дополнительные мероприятия по социально-экономическому развитию района Северное Тушино города Москвы в 2022 году

№ п/п	Адрес дворовой территории	Виды и объемы запланированных работ			
		Виды и объемы запланированных работ	Ед. измере-ния	Кол-во	Стоимость работ (тыс. руб.)
1	2	3	4	5	6
1	ул. Планерная, д.18, корп.1, д.20, корп.1, д.22, корп.1, д.24, корп.1, д.24, ул. Свободы, д.93, корп.1	Замена резинового покрытия на детской площадке	кв.м.	311	5456,4
		Установка МАФ	шт.	12	
		Ремонт асфальтобетонного покрытия тротуаров	кв.м.	673	
		Ремонт асфальтобетонного покрытия проездов и парковок	кв.м.	1335	
		Ремонт газона	кв.м.	1869,8	
2	ул. Вилиса Лациса, д.43, корп.1; ул. Героев Панфиловцев, д.22, корп.1	Замена резинового покрытия на детской площадке	кв.м.	375	3938,8
		Установка МАФ	шт.	15	
		Замена дорожного бортового камня	пог.м.	23,37	
3	Химкинский б-р, д.16, корп.2, д.16, корп.3	Установка МАФ	шт.	6	2376,8
		Замена дорожного бортового камня	пог.м.	112	
		Ремонт газона	кв.м.	270	
		Установка ограждения	пог.м.	55	
		Устройство резинового покрытия	кв.м.	240	
4	ул. Туристская, д.14, корп.4	Ремонт асфальтобетонного покрытия (парковка)	кв.м.	223,2	566,8
		Установка бетонного камня дорожного	пог.м.	192	
		Посадка однорядной живой изгороди	шт.	60	
ИТОГО:					**12 338,8**

РЕШЕНИЕ

10 августа 2022 г. № 43

О победителе Конкурса на право заключения договора на безвозмездной основе на реализацию социальных программ (проекта) по организации досуговой, социально-воспитательной, физкультурно-оздоровительной и спортивной работы с населением по месту жительства в нежилых помещениях, находящихся в собственности города Москвы

В соответствии с пунктом 2 части 7 статьи 1 Закона города Москвы от 11 июля 2012 г. № 39 «О наделении органов местного самоуправления муниципальных округов в городе Москве отдельными полномочиями города Москвы», рассмотрев программу участника, протокол анализа и сопоставления заявок на участие в Конкурсе на право заключения на безвозмездной основе договоров на реализацию социальных программ (проекта) по организации досуговой, социально-воспитательной, физкультурно-оздоровительной и спортивной работы с населением по месту жительства в нежилых помещениях, находящихся в собственности города Москвы, от 5 августа 2022 года (обращение и.о. главы управы района Северное Тушино города Москвы Филиппова П.В. от 05.08.2022 исх № 136),

СОВЕТ ДЕПУТАТОВ РЕШИЛ:

1. Признать победителем Конкурса на право заключения на безвозмездной основе договоров на реализацию социальных программ (проектов) по организации досуговой, социально-воспитательной, физкультурно-оздоровительной и спортивной работы с населением по месту жительства в нежилых помещениях, находящихся в собственности города Москвы по адресу: г. Москва, ул. Туристская, д.31, корп.1 (общей площадью 734 кв.м.), Региональную общественную организацию Спортивный клуб «Ермакъ».
2. Направить настоящее решение в Департамент территориальных органов исполнительной власти города Москвы, управу района Северное Тушино города Москвы.
3. Опубликовать настоящее решение в бюллетене «Московский муниципальный вестник» и разместить на официальном сайте муниципального округа Северное Тушино www.stushino.ru в информационно-телекоммуникационной сети «Интернет».
4. Контроль за выполнением настоящего решения возложить на главу муниципального округа Северное Тушино Кружкова А.А.

Глава муниципального округа
Северное Тушино **А.А. Кружков**

МУНИЦИПАЛЬНЫЙ ОКРУГ СТРОГИНО В ГОРОДЕ МОСКВЕ

АДМИНИСТРАЦИЯ

ПОСТАНОВЛЕНИЕ

27.07.2022г. № 02-09-08/2

О внесении изменений, вносимых в сводную бюджетную роспись без внесения изменений в решение о бюджете муниципального округа Строгино на 2022 год по дополнительным основаниям

В соответствии с Бюджетным кодексом Российской Федерации, Положением о бюджетном процессе в муниципальном округе Строгино от 01 октября 2019 года № 080, решением муниципального Собрания от 14 декабря 2021 года № 70 «О бюджете муниципального округа Строгино на 2022 год и плановый период 2023 и 2024 годов», постановлением Правительства Москвы от 19 июля 2022 года № 1530-ПП, администрация муниципального округа Строгино постановляет:

1. Произвести уточнения сводной бюджетной росписи (приложение).
2. Настоящее постановление вступает в силу со дня его подписания.
3. Опубликовать настоящее постановление в бюллетене «Московский муниципальный вестник» и разместить на официальном сайте www.строгино.рф.
4. Контроль за исполнением настоящего постановления оставить за главой муниципального округа Строгино Ивановым М.В.

Глава муниципального округа Строгино **М.В. Иванов**

Приложение
к постановлению администрации
муниципального округа
Строгино
от 27.07.2022г. № 02-09-08/2

Уточнение свободной бюджетной росписи
Поступления доходов бюджета

Наименование организации	Номер лицевого счета	Код бюджетной классификации	2022 год, тыс.руб.	2023 год, тыс.руб.	2024 год, тыс.руб.
Администрация МО Строгино	04733900990	900 2024 9999030 000 150	9 796,4	0,0	0,0
ИТОГО:			**9 796,4**	**0,0**	**0,0**
Расходы бюджета					
Наименование организации	**Номер лицевого счета**	**Код бюджетной классификации**	**2022 год, тыс.руб.**	**2023 год, тыс.руб.**	**2024 год, тыс.руб.**
Администрация МО Строгино	0390030577830144	0107 33А0400300 880 000	9 796,4	0,0	0,0
ИТОГО:			**9 796,4**	**0,0**	**0,0**

МУНИЦИПАЛЬНЫЙ ОКРУГ ЩУКИНО В ГОРОДЕ МОСКВЕ

АДМИНИСТРАЦИЯ

РАСПОРЯЖЕНИЕ

28.07.2022 № 38-РА

О внесении изменений в распоряжение администрации муниципального округа Щукино в городе Москве от 15 марта 2022 года № 01-РА «О Регламенте администрации муниципального округа Щукино в городе Москве»

На основании распоряжения Правительства Москвы от 12.07.2022 № 487-РП «О внесении изменений в распоряжение Правительства Москвы от 14 апреля 2003 г. № 589-РП», в соответствии с договором безвозмездного пользования от 28.07.2022 № 00-00046/22-БП администрация муниципального округа Щукино в городе Москве распоряжается:

1. Внести изменения в распоряжение администрации муниципального округа Щукино в городе Москве от 15 марта 2022 года № 01-РА «О Регламенте администрации муниципального округа Щукино в городе Москве» изложив п. 1.4. Регламента в следующей редакции: «1.4. Место нахождения администрации: 123060, г. Москва, ул. Маршала Бирюзова, д. 29.».

2. Настоящее распоряжение вступает в силу со дня его официального опубликования в бюллетене «Московский муниципальный вестник».

4. Контроль за выполнением настоящего распоряжения возложить на исполняющего обязанности главы администрации муниципального округа Щукино в городе Москве О.А. Соловьева.

Исполняющий обязанности главы администрации муниципального округа Щукино в городе Москве **О.А. Соловьев**

МУНИЦИПАЛЬНЫЙ ОКРУГ КРЮКОВО В ГОРОДЕ МОСКВЕ

АППАРАТ СОВЕТА ДЕПУТАТОВ

ПОСТАНОВЛЕНИЕ

11.08.2022 года № 11-ПАСД

Об утверждении Порядка принятия решения о признании безнадежной к взысканию задолженности по платежам в бюджет муниципального округа Крюково

В соответствии со статьей 47.2 Бюджетного кодекса Российской Федерации и общими требованиями к порядку принятия решений о признании безнадежной к взысканию задолженности по платежам в бюджеты бюджетной системы Российской Федерации, утвержденными постановлением Правительства Российской Федерации от 6 мая 2016 года № 393:

1. Утвердить Порядок принятия решения о признании безнадежной к взысканию задолженности по платежам в бюджет муниципального округа Крюково согласно приложению к настоящему постановлению.

2. Опубликовать настоящее постановление в бюллетене «Московский муниципальный вестник» и разместить на официальном сайте муниципального округа Крюково в информационно-телекоммуникационной сети «Интернет».

3. Контроль за выполнением настоящего постановления возложить на главу муниципального округа Крюково **Федотову Н.Н.**

Глава муниципального округа Крюково **Н.Н. Федотова**

Приложение
к постановлению аппарата
Совета депутатов
муниципального округа Крюково
от 11.08.2022 г. № 11-ПАСД

Порядок
принятия решения о признании безнадежной к взысканию задолженности по платежам в бюджет муниципального округа Крюково

1. Настоящий Порядок определяет правила принятия аппаратом Совета депутатов муниципального округа Крюково – администратором доходов бюджета муниципального округа Крюково (далее – аппарат Совета депутатов) решения о признании безнадежной к взысканию задолженности по платежам в бюджет муниципального округа Крюково (далее – решение, бюджет).

2. Задолженность по платежам в бюджет признается безнадежной к взысканию в случае:

2.1. смерти физического лица - плательщика платежей в бюджет или объявления его умершим в по-

рядке, установленном гражданским процессуальным законодательством Российской Федерации;

2.2. признания банкротом индивидуального предпринимателя - плательщика платежей в бюджет в соответствии с Федеральным законом от 26 октября 2002 года № 127-ФЗ «О несостоятельности (банкротстве)» - в части задолженности по платежам в бюджет, не погашенной по причине недостаточности имущества должника;

2.3. признания банкротом гражданина, не являющегося индивидуальным предпринимателем, в соответствии с Федеральным законом от 26 октября 2002 года № 127-ФЗ «О несостоятельности (банкротстве)» - в части задолженности по платежам в бюджет, не погашенной после завершения расчетов с кредиторами в соответствии с указанным Федеральным законом;

2.4. ликвидации организации - плательщика платежей в бюджет в части задолженности по платежам в бюджет, не погашенной по причине недостаточности имущества организации и (или) невозможности ее погашения учредителями (участниками) указанной организации в пределах и порядке, которые установлены законодательством Российской Федерации;

2.5. применения актов об амнистии или о помиловании в отношении осужденных к наказанию в виде штрафа или принятия судом решения, в соответствии с которым администратор доходов бюджета утрачивает возможность взыскания задолженности по платежам в бюджет;

2.6. вынесения судебным приставом-исполнителем постановления об окончании исполнительного производства и о возвращении взыскателю исполнительного документа по основанию, предусмотренному пунктом 3 или 4 части 1 статьи 46 Федерального закона от 2 октября 2007 года № 229-ФЗ «Об исполнительном производстве», если с даты образования задолженности по платежам в бюджет прошло более пяти лет, в следующих случаях:

- размер задолженности не превышает размера требований к должнику, установленного законодательством Российской Федерации о несостоятельности (банкротстве) для возбуждения производства по делу о банкротстве;

- судом возвращено заявление о признании плательщика платежей в бюджет банкротом или прекращено производство по делу о банкротстве в связи с отсутствием средств, достаточных для возмещения судебных расходов на проведение процедур, применяемых в деле о банкротстве;

2.7. исключения юридического лица по решению регистрирующего органа из единого государственного реестра юридических лиц и наличия, ранее вынесенного судебным приставом-исполнителем постановления об окончании исполнительного производства в связи с возвращением взыскателю исполнительного документа по основанию, предусмотренному пунктом 3 или 4 части 1 статьи 46 Федерального закона от 2 октября 2007 года № 229-ФЗ «Об исполнительном производстве», - в части задолженности по платежам в бюджет, не погашенной по причине недостаточности имущества организации и невозможности ее погашения учредителями (участниками) указанной организации в случаях, предусмотренных законодательством Российской Федерации. В случае признания решения регистрирующего органа об исключении юридического лица из единого государственного реестра юридических лиц в соответствии с Федеральным законом от 8 августа 2001 года № 129-ФЗ «О государственной регистрации юридических лиц и индивидуальных предпринимателей» недействительным задолженность по платежам в бюджет, ранее признанная безнадежной к взысканию в соответствии с настоящим подпунктом, подлежит восстановлению в бюджетном (бухгалтерском) учете.

3. Наряду со случаями, предусмотренными пунктом 2 настоящего Порядка, неуплаченные административные штрафы признаются безнадежными к взысканию, если судьей, органом, должностным лицом, вынесшими постановление о назначении административного наказания, в случаях, предусмотренных Кодексом Российской Федерации об административных правонарушениях, вынесено постановление о прекращении исполнения постановления о назначении административного наказания.

4. Основания, указанные в пункте 2 настоящего Порядка, подтверждаются следующими документами:

4.1. выписка из отчетности администратора доходов бюджета об учитываемых суммах задолженности по уплате платежей в местный бюджет;

4.2. справка администратора доходов бюджета о принятых мерах по обеспечению взыскания задол-

женности по платежам в местный бюджет;

4.3. документ, свидетельствующий о смерти физического лица – плательщика платежей в бюджет или подтверждающий факт объявления его умершим;

4.4. судебный акт о завершении конкурсного производства или завершении реализации имущества гражданина - плательщика платежей в бюджет, являвшегося индивидуальным предпринимателем, а также документ, содержащий сведения из Единого государственного реестра индивидуальных предпринимателей о прекращении физическим лицом - плательщиком платежей в местный бюджет деятельности в качестве индивидуального предпринимателя в связи с принятием судебного акта о признании его несостоятельным (банкротом);

4.5. судебный акт о завершении конкурсного производства или завершении реализации имущества гражданина - плательщика платежей в бюджет;

4.6. документ, содержащий сведения из Единого государственного реестра юридических лиц о прекращении деятельности в связи с ликвидацией организации - плательщика платежей в бюджет;

4.7. документ, содержащий сведения из Единого государственного реестра юридических лиц об исключении юридического лица - плательщика платежей в бюджет из указанного реестра по решению регистрирующего органа;

4.8. акт об амнистии или о помиловании в отношении осужденных к наказанию в виде штрафа или судебный акт, в соответствии с которым администратор доходов бюджета утрачивает возможность взыскания задолженности по платежам в бюджет;

4.9. постановление судебного пристава-исполнителя об окончании исполнительного производства в связи с возвращением взыскателю исполнительного документа по основанию, предусмотренному пунктом 3 или 4 части 1 статьи 46 Федерального закона от 2 октября 2007 года № 229-ФЗ «Об исполнительном производстве»;

4.10. судебный акт о возвращении заявления о признании должника несостоятельным (банкротом) или прекращении производства по делу о банкротстве в связи с отсутствием средств, достаточных для возмещения судебных расходов на проведение процедур, применяемых в деле о банкротстве;

4.11. постановление о прекращении исполнения постановления о назначении административного наказания.

5. При возникновении оснований, указанных в пункте 2 настоящего Порядка, уполномоченный муниципальный служащий аппарата Совета депутатов в течение 10 рабочих дней осуществляет сбор и направление подтверждающих документов, указанных в пункте 4 настоящего Порядка, в комиссию аппарата Совета депутатов по проведению инвентаризации денежных средств и имущества, а также по приему, передаче и списанию основных средств и материальных запасов аппарата Совета депутатов муниципального округа Крюково (далее – комиссия).

6. Комиссия осуществляет свою деятельность на основании положения о комиссии, утвержденного распоряжением аппарата Совета депутатов, с учетом особенностей, установленных настоящим Порядком.

7. Комиссия в течение 5 (пяти) рабочих дней со дня получения документов, указанных в пункте 4 настоящего Порядка, рассматривает их и, при наличии оснований, указанных в пункте 2 настоящего Порядка, признает задолженность по платежам в бюджет безнадежной к взысканию.

8. Комиссия не позднее 5 (пяти) рабочих дней со дня проведения заседания оформляет проект решения по форме согласно приложению к настоящему Порядку и представляет его главе муниципального округа Крюково. К проекту решения прикладываются документы, указанные в пункте 4 настоящего Порядка.

9. Глава муниципального округа в течение 3 (трёх) рабочих дней со дня поступления к нему проекта решения издает распоряжение аппарата Совета депутатов об утверждении решения.

Приложение
к Порядку принятия решения
о признании безнадежной к
взысканию задолженности
по платежам в бюджет
муниципального округа Крюково

Утверждаю
Глава муниципального округа
Крюково
_____Ф.И.О.

АКТ
о признании безнадежной к взысканию задолженности
по платежам в бюджет муниципального округа Крюково
от ___ _____ 20__года

В соответствии с Порядком о признании безнадежной к взысканию задолженности по платежам в бюджет муниципального округа Крюково, утвержденным постановлением аппарата Совета депутатов муниципального округа Крюково от ___ _____ 20__ года № ____, комиссия рассмотрела __ _____ 20__ года документы о признании безнадежной к взысканию задолженности по платежам в бюджет муниципального округа Крюково (далее – бюджет), числящуюся за:

_____

(полное наименование организации (фамилия, имя, отчество физического лица), идентификационный номер налогоплательщика, основной государственный регистрационный номер, код причины постановки на учет налогоплательщика организации (идентификационный номер налогоплательщика физического лица (при наличии) идентификационный номер налогоплательщика, основной государственный регистрационный номер, код причины постановки на учет налогоплательщика организации (идентификационный номер налогоплательщика физического лица (при наличии))

по уплате _____,

(сведения о платеже, по которому возникла задолженность)

код классификации доходов бюджета _____,

(наименование КБК, по которому учитывается задолженность по платежам в бюджет)

сумма задолженности:

- по платежам в бюджет _____

_____

(сумма цифрами и прописью)

- по пеням и штрафам

_____

(сумма цифрами и прописью)

на основании _____

(документы-основания с указанием наименования, даты, номера)

и признала указанную задолженность безнадежной к взысканию.

Председатель комиссии _____ _____
(подпись) (расшифровка подписи)

Члены комиссии: _____ _____
(подпись) (расшифровка подписи)

_____ _____
(подпись) (расшифровка подписи)

_____ _____
(подпись) (расшифровка подписи)

РАСПОРЯЖЕНИЕ

11.08. 2022 года № 12-РАСД

Об утверждении Положения о Комиссии по осуществлению закупок товаров, работ, услуг для муниципальных нужд муниципального округа Крюково

В соответствии с Федеральным законом от 5 апреля 2013 года № 44-ФЗ «О контрактной системе в сфере закупок товаров, работ, услуг для обеспечения государственных и муниципальных нужд», в целях повышения эффективности, результативности закупок товаров, работ, услуг для нужд аппарата Совета депутатов муниципального округа Крюково путем проведения конкурсов, аукционов, запросов котировок:

1. Утвердить Положение о Комиссии по осуществлению закупок товаров, работ, услуг для нужд аппарата Совета депутатов муниципального округа Крюково для нужд аппарата Совета депутатов муниципального округа Крюково (Приложение 1).

2. Создать постоянно действующую Комиссию по осуществлению закупок товаров, работ, услуг для нужд аппарата Совета депутатов муниципального округа Крюково (Приложение 2).

3. Признать утратившим силу распоряжение аппарат Совета депутатов муниципального округа Крюково от 10.12.2020 г. № 26-РАСД «Об утверждении Положения о Единой комиссии по осуществлению закупок товаров, работ, услуг для муниципальных нужд муниципального округа Крюково», распоряжение аппарат Совета депутатов муниципального округа Крюково от 16.09.2021 г. № 20-РАСД «О внесении изменений в распоряжение аппарата Совета депутатов муниципального округа Крюково от 10.12.2020 г. №26-РАСД «Об утверждении Положения о Единой комиссии по осуществлению закупок товаров, работ, услуг для муниципального округа Крюково».

4. Опубликовать настоящее распоряжение в бюллетене «Московский муниципальный вестник» и разместить на официальном сайте муниципального округа Крюково.

5. Контроль за исполнением настоящего распоряжения возложить на главу муниципального округа Крюково Федотову Н.Н.

Глава муниципального округа Крюково **Н.Н. Федотова**

Приложение № 1
к распоряжению аппарата
Совета депутатов
муниципального округа Крюково
от 11 августа 2022 г. № 12-РАСД

Положение
о Комиссии по осуществлению закупок товаров, работ, услуг для муниципальных нужд
муниципального округа Крюково

1. Общие положения

1.1. Настоящее положение определяет цели, задачи, функции, полномочия и порядок деятельности Комиссии по осуществлению закупок товаров, работ, услуг путем проведения конкурсов (открытый конкурс в электронной форме, конкурс с ограниченным участием в электронной форме, двухэтапный конкурс в электронной форме), электронного аукциона, запроса котировок в электронной форме и запроса предложений в электронной форме (далее - комиссия), в том числе по осуществлению централизованных закупок.

1.2. Комиссия в процессе своей деятельности руководствуется Конституцией Российской Федерации, Бюджетным кодексом Российской Федерации, Гражданским кодексом Российской Федерации, Федеральным законом от 5 апреля 2013 г. N 44-ФЗ «О контрактной системе в сфере закупок товаров, работ, услуг для обеспечения государственных и муниципальных нужд» (далее - Закон от 05.04.2013 N 44-ФЗ) иными действующими нормативными правовыми актами, регулирующими отношения в сфере закупок товаров, работ, услуг и настоящим Положением.

1.3. Основные понятия:

– определение поставщика (подрядчика, исполнителя) – совокупность действий, которые осуществляются заказчиками в порядке, установленном настоящим федеральным законом, начиная с размещения извещения об осуществлении закупки товара, работы, услуги для обеспечения государственных нужд (федеральных нужд, нужд субъекта РФ) или муниципальных нужд либо в установленных настоящим федеральным законом случаях с направления приглашения принять участие в определении поставщика (подрядчика, исполнителя), и завершаются заключением контракта;

– участник закупки – любое юридическое лицо независимо от его организационно-правовой формы, формы собственности, места нахождения и места происхождения капитала, за исключением юридического лица, местом регистрации которого является государство или территория, включенные в утверждаемый в соответствии с подпунктом 1 пункта 3 статьи 284 Налогового кодекса Российской Федерации перечень государств и территорий, предоставляющих льготный налоговый режим налогообложения и (или) не предусматривающих раскрытия и предоставления информации при проведении финансовых операций (офшорные зоны) в отношении юридических лиц, или любое физическое лицо, в том числе зарегистрированное в качестве индивидуального предпринимателя;

– поставщик (подрядчик, исполнитель) – участник закупки, с которым в соответствии с настоящим Федеральным законом заключен контракт;

– конкурсы (открытый конкурс в электронной форме (далее – электронный конкурс), закрытый конкурс, закрытый конкурс в электронной форме (далее – закрытый электронный конкурс)) – конкурентный способ определения поставщика. Победителем конкурса признается участник закупки, который предложил лучшие условия исполнения контракта, и заявка на участие, в закупке которого соответствует требованиям, установленным в извещении об осуществлении закупки, документации о закупке (в случае если Законом № 44-ФЗ предусмотрена документация о закупке);

– аукционы (открытый аукцион в электронной форме (далее – электронный аукцион), закрытый аукцион, закрытый аукцион в электронной форме (далее – закрытый электронный аукцион)) – конкурент-

ный способ определения поставщика. Победителем аукциона признается участник закупки, заявка на участие, в закупке которого соответствует требованиям, установленным в извещении об осуществлении закупки, документации о закупке (в случае если Законом № 44-ФЗ предусмотрена документация о закупке), и который предложил по результатам проведения процедуры подачи предложений о цене контракта или о сумме цен единиц товара, работы, услуги (в случае, предусмотренном ч. 24 ст. 22 Закона № 44-ФЗ) наиболее низкую цену контракта, наименьшую сумму цен таких единиц либо в случае, предусмотренном пунктом 9 части 3 статьи 49 Закона № 44-ФЗ, – наиболее высокий размер платы, подлежащей внесению участником закупки за заключение контракта;

– запрос котировок в электронной форме (далее – электронный запрос котировок) – конкурентный способ определения поставщика. Победителем запроса котировок признается участник закупки, заявка на участие в закупке которого соответствует требованиям, установленным в извещении об осуществлении закупки, и который предложил наиболее низкую цену контракта, наименьшую сумму цен единиц товаров, работ, услуг (в случае, предусмотренном ч. 24 ст. 22 Закона № 44-ФЗ).

– электронная площадка – сайт в информационно-телекоммуникационной сети Интернет, соответствующий установленным в соответствии с пунктами 1 и 2 части 2 статьи 24.1 Закона № 44-ФЗ требованиям, на котором проводятся конкурентные способы определения поставщиков (подрядчиков, исполнителей) в электронной форме (за исключением закрытых способов определения поставщиков (подрядчиков, исполнителей) в электронной форме), а также закупки товара у единственного поставщика в электронной форме на сумму, предусмотренную частью 12 статьи 93 Закона № 44-ФЗ;

– оператор электронной площадки – непубличное хозяйственное общество, в уставном капитале которого иностранным гражданам, лицам без гражданства, иностранным юридическим лицам принадлежит не более чем 25 процентов долей (акций) такого общества и которое владеет электронной площадкой, в том числе необходимыми для ее функционирования программно-аппаратными средствами, обеспечивает ее функционирование, а также соответствует установленным в соответствии с пунктами 1 и 2 части 2 статьи 24.1 Закона № 44-ФЗ требованиям и включено в утвержденный Правительством Российской Федерации перечень операторов электронных площадок;

– специализированная электронная площадка – соответствующая установленным в соответствии с пунктами 1 и 3 части 2 статьи 24.1 Закона № 44-ФЗ требованиям информационная система, доступ к которой осуществляется с использованием защищенных каналов связи и на которой проводятся закрытые конкурентные способы определения поставщиков (подрядчиков, исполнителей) в электронной форме;

– оператор специализированной электронной площадки – российское юридическое лицо, которое владеет специализированной электронной площадкой, в том числе необходимыми для ее функционирования программно-аппаратными средствами, обеспечивает ее функционирование, а также соответствует установленным в соответствии с пунктами 1 и 3 части 2 статьи 24.1 Закона № 44-ФЗ требованиям и включено в утвержденный Правительством Российской Федерации перечень операторов специализированных электронных площадок;

– контракт со встречными инвестиционными обязательствами– контракт на поставку товара, оказание услуги, заключенный в соответствии со статьей 111.4 настоящего Федерального закона и предусматривающий встречные инвестиционные обязательства поставщика (исполнителя) по созданию, модернизации, освоению производства такого товара и (или) по созданию, реконструкции имущества (недвижимого имущества или недвижимого имущества и движимого имущества, технологически связанных между собой), предназначенного для оказания такой услуги.

1.4. Процедуры по определению поставщиков (подрядчиков, исполнителей) проводятся контрактной службой (контрактным управляющим) заказчика.

1.5. Заказчик вправе привлечь на основе контракта специализированную организацию для разработки документации о закупке, размещения в единой информационной системе в сфере закупок (далее - ЕИС) и на электронной площадке информации и электронных документов, выполнения иных функций, связанных с обеспечением проведения определения поставщика (подрядчика, исполнителя).

1.6. В процессе осуществления своих полномочий комиссия взаимодействует с муниципальным слу-

жащим ответственным за закупки для нужд аппарата Совета депутатов муниципального округа Крюково и специализированной организацией (в случае ее привлечения Заказчиком) в порядке, установленном Законом от 05.04.2013 N 44-ФЗ и настоящим Положением.

2. Правовое регулирование

2.1. Комиссия в процессе своей деятельности руководствуется Конституцией Российской Федерации, Бюджетным кодексом Российской Федерации, Гражданским кодексом Российской Федерации, Законом № 44-ФЗ, Законом от 26.07.2006 № 135-ФЗ «О защите конкуренции» (далее – Закон о защите конкуренции), иными действующими нормативными правовыми актами Российской Федерации, приказами и распоряжениями заказчика, и настоящим положением.

3. Цели создания и принципы работы Единой комиссии

3.1. Комиссия создается в целях проведения:
– конкурсов: электронный конкурс, закрытый электронный конкурс;
– аукционов: электронный аукцион, закрытый электронный аукцион;
– электронных запросов котировок.
3.2. Исходя из целей деятельности Единой комиссии, определенных в пункте 3.1 настоящего Положения задачами Единой комиссии являются:
3.2.1. Обеспечение эффективности и экономичности использования выделенных средств бюджетного финансирования на приобретение товаров, работ, услуг и реализация мер, направленных на сокращение издержек Заказчика.
3.2.2. Обеспечение добросовестной конкуренции, недопущение дискриминации, введения ограничений или преимуществ для отдельных участников закупки, за исключением случаев, если такие преимущества установлены действующим законодательством Российской Федерации.
3.2.3. Устранение возможностей злоупотребления и коррупции при определении поставщиков (подрядчиков, исполнителей).
3.2.4. Недопущение разглашения сведений, ставших известными в ходе проведения процедур определения поставщиков (подрядчиков, исполнителей), в случаях, установленных действующим законодательством Российской Федерации.

4. Функции Комиссии

ЭЛЕКТРОННЫЙ КОНКУРС
4.1. При осуществлении процедуры определения поставщика (подрядчика, исполнителя) путем проведения электронного конкурса в обязанности Комиссии входит следующее.
4.1.1. Не позднее двух рабочих дней со дня, следующего за датой окончания срока подачи заявок на участие в закупке, но не позднее даты окончания срока рассмотрения и оценки первых частей заявок на участие в закупке, установленной в извещении об осуществлении закупки члены Комиссии:
- рассматривают первые части заявок на участие в закупке, направленные оператором электронной площадки, и принимает решение о признании первой части заявки на участие в закупке соответствующей извещению об осуществлении закупки или об отклонении заявки на участие в закупке;
- осуществляют оценку первых частей заявок на участие в закупке, в отношении которых принято решение о признании соответствующими извещению об осуществлении закупки, по критериям, предусмотренным пунктами 2 и 3 части 1 статьи 32 Закона № 44-ФЗ (если такие критерии установлены извещением об осуществлении закупки);
- подписывают протокол рассмотрения и оценки первых частей заявок на участие в закупке усиленными электронными подписями. Протокол формирует заказчик с использованием электронной площадки.

Действия, предусмотренные выше, могут осуществляться не позднее пяти рабочих дней со дня, следующего за датой окончания срока подачи заявок на участие в закупке, но не позднее даты окончания срока рассмотрения и оценки первых частей заявок на участие в закупке, установленной в извещении об осуществлении закупки:

- научно-исследовательских, опытно-конструкторских и технологических работ;
- на создание произведения литературы или искусства;
- работ по сохранению объектов культурного наследия (памятников истории и культуры) народов Российской Федерации;
- работ по реставрации музейных предметов и музейных коллекций, включенных в состав Музейного фонда Российской Федерации, документов Архивного фонда Российской Федерации, особо ценных и редких документов, входящих в состав библиотечных фондов;
- работ, услуг, связанных с необходимостью допуска подрядчиков, исполнителей к учетным базам данных музеев, архивов, библиотек, к хранилищам (депозитариям) музея, библиотеки, к системам обеспечения безопасности и (или) сохранности музейных предметов и музейных коллекций, архивных документов, библиотечного фонда.

4.1.2. Не позднее двух рабочих дней со дня, следующего за днем получения вторых частей заявок на участие в закупке, информации и документов от оператора электронной площадки, но не позднее даты окончания срока рассмотрения и оценки вторых частей заявок на участие в закупке, установленной в извещении об осуществлении закупки члены Комиссии по осуществлению закупок:

- рассматривают вторые части заявок на участие в закупке, а также информацию и документы, направленные оператором электронной площадки, и принимают решение о признании второй части заявки на участие в закупке, соответствующей требованиям извещения об осуществлении закупки или об отклонении заявки на участие в закупке;
- осуществляют оценку вторых частей заявок на участие в закупке, в отношении которых принято решение о признании соответствующими извещению об осуществлении закупки, по критерию, предусмотренному пунктом 4 части 1 статьи 32 Закона № 44-ФЗ (если такой критерий установлен извещением об осуществлении закупки);
- подписывают протокол рассмотрения и оценки вторых частей заявок на участие в закупке усиленными электронными подписями. Протокол формирует заказчик с использованием электронной площадки.

4.1.3. Не позднее одного рабочего дня со дня, следующего за днем получения информации и документов в соответствии с пунктом 1 части 14 настоящей статьи 48 Закона № 44-ФЗ, члены Комиссии по осуществлению закупок:

- осуществляют оценку ценовых предложений по критерию, предусмотренному пунктом 1 части 1 статьи 32 Закона № 44-ФЗ;
- на основании результатов оценки первых и вторых частей заявок на участие в закупке, содержащихся в протоколах, предусмотренных пунктами 4.1.1. и 4.1.2 настоящего положения о Комиссии, а также оценки ценовых предложений по критерию, предусмотренному пунктом 1 части 1 статьи 32 Закона № 44-ФЗ, присваивают каждой заявке на участие в закупке, первая и вторая части которой признаны соответствующими извещению об осуществлении закупки, порядковый номер в порядке уменьшения степени выгодности содержащихся в таких заявках условий исполнения контракта и с учетом положений нормативных правовых актов, принятых в соответствии со статьей 14 Закона № 44-ФЗ. Заявке на участие в закупке победителя определения поставщика (подрядчика, исполнителя) присваивается первый номер. В случае если в нескольких заявках на участие в закупке содержатся одинаковые условия исполнения контракта, меньший порядковый номер присваивается заявке на участие в закупке, которая поступила ранее других заявок на участие в закупке, содержащих такие же условия;
- подписывают протокол подведения итогов определения поставщика (подрядчика, исполнителя) усиленными электронными подписями. Протокол формирует заказчик с использованием электронной площадки.

4.1.4. При осуществлении процедуры определения поставщика (подрядчика, исполнителя) путем

проведения электронного конкурса Комиссия также выполняет иные действия в соответствии с положениями Закона № 44-ФЗ.

ЭЛЕКТРОННЫЙ АУКЦИОН

4.2. При осуществлении процедуры определения поставщика (подрядчика, исполнителя) путем проведения электронного аукциона в обязанности Комиссии входит следующее.

4.2.1. Не позднее двух рабочих дней со дня, следующего за датой окончания срока подачи заявок на участие в закупке, но не позднее даты подведения итогов определения поставщика (подрядчика, исполнителя), установленной в извещении об осуществлении закупки члены комиссии по осуществлению закупок:

- рассматривают заявки на участие в закупке, информацию и документы, направленные оператором электронной площадки, и принимают решение о признании заявки на участие в закупке соответствующей извещению об осуществлении закупки или об отклонении заявки на участие в закупке по основаниям, предусмотренным пунктами 1–8 части 12 статьи 48 Закона № 44-ФЗ;

- на основании информации, содержащейся в протоколе подачи ценовых предложений, а также результатов рассмотрения заявок присваивают каждой заявке на участие в закупке, признанной соответствующей извещению об осуществлении закупки, порядковый номер в порядке возрастания минимального ценового предложения участника закупки, подавшего такую заявку (за исключением случая, предусмотренного п. 9 ч. 3 ст. 49 Закона № 44-ФЗ, при котором порядковые номера заявкам участников закупки, подавших ценовые предложения после подачи ценового предложения, предусмотренного абз. 1 п. 9 ч. 3 ст. 49 Закона № 44-ФЗ, присваиваются в порядке убывания размера ценового предложения участника закупки), и с учетом положений нормативных правовых актов, принятых в соответствии со статьей 14 Закона № 44-ФЗ. Заявке на участие в закупке победителя определения поставщика (подрядчика, исполнителя) присваивается первый номер;

- подписывают протокол подведения итогов определения поставщика (подрядчика, исполнителя) усиленными электронными подписями. Протокол формирует заказчик с использованием электронной площадки.

4.2.2. При осуществлении процедуры определения поставщика (подрядчика, исполнителя) путем проведения электронного аукциона Комиссия также выполняет иные действия в соответствии с положениями Закона № 44-ФЗ.

ЭЛЕКТРОННЫЙ ЗАПРОС КОТИРОВОК

4.3. При осуществлении процедуры определения поставщика (подрядчика, исполнителя) путем электронного запроса котировок в функции Комиссии входит следующее.

4.3.1. Не позднее двух рабочих дней со дня, следующего за датой окончания срока подачи заявок на участие в закупке, но не позднее даты подведения итогов определения поставщика (подрядчика, исполнителя), установленных в извещении об осуществлении закупки, члены комиссии по осуществлению закупок:

- рассматривают заявки на участие в закупке, информацию и документы, направленные оператором электронной площадки, и принимают решение о признании заявки на участие в закупке соответствующей извещению об осуществлении закупки или об отклонении заявки на участие в закупке по основаниям, предусмотренным пунктами 1–8 части 12 статьи 48 Закона № 44-ФЗ;

- присваивают каждой заявке на участие в закупке, признанной соответствующей извещению об осуществлении закупки, порядковый номер в порядке возрастания цены контракта, суммы цен единиц товара, работы, услуги (в случае, предусмотренном ч. 24 ст. 22 Закона № 44-ФЗ), предложенных участником закупки, подавшим такую заявку, с учетом положений нормативных правовых актов, принятых в соответствии со статьей 14 Закона № 44-ФЗ. Заявке на участие в закупке победителя определения поставщика (подрядчика, исполнителя) присваивается первый номер. В случае если в нескольких заявках на участие в закупке содержатся одинаковые предложения, предусмотренные пунктом 3 или 4 части 1 статьи 43 Закона № 44-ФЗ, меньший порядковый номер присваивается заявке на участие в закупке, которая поступила ранее других таких заявок;

- подписывают протокол подведения итогов определения поставщика (подрядчика, исполнителя). Протокол формирует заказчик с использованием электронной площадки.

4.3.2. При осуществлении процедуры определения поставщика (подрядчика, исполнителя) путем проведения электронного запроса котировок Комиссия также выполняет иные действия в соответствии с положениями Закона № 44-ФЗ.

ЗАКРЫТЫЙ ЭЛЕКТРОННЫЙ КОНКУРС

4.4. При осуществлении процедуры определения поставщика (подрядчика, исполнителя) путем проведения закрытого электронного конкурса в обязанности Комиссии входит следующее.

4.4.1. В течение двух рабочих дней, следующих за днем получения заказчиком информации и документов, предусмотренных пунктом 5 части 1 статьи 75 Закона № 44-ФЗ, комиссия по осуществлению закупок:

- рассматривает такие информацию и документы в части соответствия их требованиям, указанным в приглашении и предусмотренным пунктом 12 части 1 статьи 42 Закона № 44-ФЗ, и принимает решение о предоставлении участнику закупки документации о закупке либо об отказе участнику закупки в предоставлении документации о закупке по основаниям, предусмотренным частью 2 статьи 75 Закона № 44-ФЗ;

подписывают протокол рассмотрения запросов о предоставлении документации о закупке. Протокол формирует заказчик с использованием специализированной электронной площадки.

4.4.2. Комиссия по осуществлению закупок принимает решение об отказе участнику закупки в предоставлении документации о закупке в случае:

- непредставления информации и документов, предусмотренных пунктом 5 части 1 статьи 75 Закона № 44-ФЗ, несоответствия таких информации и документов требованиям, установленным в приглашении;

- несоответствия участника закупки требованиям, указанным в приглашении и предусмотренным пунктом 12 части 1 статьи 42 Закона № 44-ФЗ;

- выявления недостоверной информации, содержащейся в информации и документах, предусмотренных пунктом 5 части 1 статьи 75 Закона № 44-ФЗ.

4.4.3. Не позднее пяти рабочих дней со дня, следующего за датой окончания срока подачи заявок на участие в закупке, но не позднее даты подведения итогов определения поставщика (подрядчика, исполнителя), установленной в документации о закупке, члены комиссии по осуществлению закупок:

- рассматривают поступившие заявки на участие в закупке и в отношении каждой такой заявки принимают решение о признании заявки на участие в закупке соответствующей документации о закупке или об отклонении заявки на участие в закупке;

- осуществляют оценку заявок на участие в закупке, в отношении которых принято решение о признании соответствующими документации о закупке, по критериям оценки, установленным в соответствии со статьей 32 Закона № 44-ФЗ;

- на основании результатов оценки заявок присваивают каждой заявке на участие в закупке, признанной соответствующей документации о закупке, порядковый номер в порядке уменьшения степени выгодности содержащихся в них условий исполнения контракта и с учетом положений нормативных правовых актов, принятых в соответствии со статьей 14 Закона № 44-ФЗ. Заявке на участие в закупке победителя определения поставщика (подрядчика, исполнителя) присваивается первый номер. В случае если в нескольких заявках на участие в закупке содержатся одинаковые условия исполнения контракта, меньший порядковый номер присваивается заявке на участие в закупке, которая поступила ранее других заявок на участие в закупке, содержащих такие же условия;

- подписывают протокол подведения итогов определения поставщика (подрядчика, исполнителя) усиленными электронными подписями.

4.4.4. При осуществлении процедуры определения поставщика (подрядчика, исполнителя) путем проведения закрытого электронного конкурса Комиссия также выполняет иные действия в соответствии с положениями Закона № 44-ФЗ.

ЗАКРЫТЫЙ ЭЛЕКТРОННЫЙ АУКЦИОН

4.5. При осуществлении процедуры определения поставщика (подрядчика, исполнителя) путем проведения закрытого электронного аукциона в обязанности Комиссии входит следующее.

4.5.1. В течение двух рабочих дней, следующих за днем получения заказчиком информации и документов, предусмотренных пунктом 5 части 1 статьи 75 Закона № 44-ФЗ, комиссия по осуществлению закупок:

- рассматривает такие информацию и документы в части соответствия их требованиям, указанным в приглашении и предусмотренным пунктом 12 части 1 статьи 42 Закона № 44-ФЗ, и принимает решение о предоставлении участнику закупки документации о закупке либо об отказе участнику закупки в предоставлении документации о закупке по основаниям, предусмотренным частью 2 статьи 75 Закона № 44-ФЗ;

- подписывают протокол рассмотрения запросов о предоставлении документации о закупке. Протокол формирует заказчик с использованием специализированной электронной площадки.

4.5.2. Не позднее пяти рабочих дней со дня, следующего за датой окончания срока подачи заявок на участие в закупке, но не позднее даты подведения итогов определения поставщика (подрядчика, исполнителя), установленной в документации о закупке, члены комиссии по осуществлению закупок:

- рассматривают поступившие заявки на участие в закупке, направленные оператором специализированной электронной площадки информацию и документы, предусмотренные пунктом 3 части 4 статьи 76 Закона № 44-ФЗ, и принимают решение о признании заявки на участие в закупке соответствующей документации о закупке или об отклонении заявки на участие в закупке в случаях, предусмотренных пунктами 2–7 части 10 статьи 75 Закона № 44-ФЗ, а также в случае непредставления информации и документов, предусмотренных частью 2 статьи 76 Закона № 44-ФЗ, несоответствия таких информации и документов документации о закупке;

- присваивают каждой заявке на участие в закупке, признанной соответствующей документации о закупке, порядковый номер в порядке возрастания минимального ценового предложения участника закупки, подавшего такую заявку (за исключением случая, предусмотренного п. 9 ч. 3 ст. 49 Закона № 44-ФЗ, при котором порядковые номера заявкам участников закупки, подавших ценовые предложения после подачи ценового предложения, предусмотренного абз. 1 п. 9 ч. 3 ст. 49 Закона № 44-ФЗ, присваиваются в порядке убывания размера ценового предложения участника закупки), и с учетом положений нормативных правовых актов, принятых в соответствии со статьей 14 Закона № 44-ФЗ. Заявке на участие в закупке победителя определения поставщика (подрядчика, исполнителя) присваивается первый номер;

подписывают протокол подведения итогов определения поставщика (подрядчика, исполнителя) усиленными электронными подписями. Протокол формирует заказчик с использованием специализированной электронной площадки.

4.5.3. При осуществлении процедуры определения поставщика (подрядчика, исполнителя) путем проведения закрытого электронного аукциона Комиссия также выполняет иные действия в соответствии с положениями Закона № 44-ФЗ.

5. Порядок создания и работы Комиссии

5.1. Комиссия является коллегиальным органом, действующим на постоянной основе.

5.2. Персональный состав Комиссии, ее председатель, заместитель председателя, секретарь и члены Комиссии, порядок работы Комиссии утверждается распоряжением аппарата Совета депутатов муниципального округа Крюково.

5.3. Число членов Комиссии должно быть не менее трех человек. Все члены комиссии обладают правом решающего голоса. Члены комиссии могут участвовать в заседании с использованием систем видео-конференц-связи.

5.4. Комиссию возглавляет председатель, а в его отсутствие - заместитель председателя.

5.5. Функциональные обязанности членов комиссии определяются настоящим Положением.

5.6. При проведении конкурсов для заключения контрактов на создание произведений литературы

или искусства, исполнения (как результата интеллектуальной деятельности), на финансирование проката или показа национальных фильмов в состав комиссии должны включаться лица творческий профессий в соответствующей области литературы или искусства. Число таких лиц должно составлять не менее чем пятьдесят процентов общего числа комиссии.

5.7. Членами Комиссии не могут быть:

- эксперты, привлеченные к проведению оценки извещения об осуществлении закупки, документации о закупке (в случае, если законом от 05.04.2013 №44-ФЗ предусмотрена документация о закупке), заявок на участие в конкурсе, оценки соответствия участников закупки дополнительным требованиям;

- физические лица, подавшие заявки на участие в таком определении или состоящие в штате организации, подавших данные заявки;

- физические лица, на которых способны оказать влияние участники закупки (в том числе физические лица, являющиеся участниками (акционерами) этих организаций, членами их органов управления, кредиторами указанных участников закупки;

- физические лица, состоящие в браке с руководителем участника закупки, либо являющиеся близкими родственниками (родственниками по прямой восходящей и нисходящей линии (родителями и детьми, дедушкой, бабушкой и внуками), полнородными и неполнородными (имеющих общих отца или мать) братьями и сестрами), усыновителями руководителя или усыновленными руководителями участника закупки;

- непосредственно осуществляющие контроль в сфере закупок должностные лица контрольного органа в сфере закупок.

5.8. Замена члена Комиссии осуществляется по решению Заказчика.

Замена члена комиссии осуществляется незамедлительно после выявления его несоответствия требованиям законодательства о контрактной системе в сфере закупок товаров, работ, услуг для обеспечения государственных и муниципальных нужд либо сразу после выявления обстоятельств: болезнь, отпуск или увольнение члена Комиссии.

5.9. Комиссия правомочна осуществлять свои функции, если на ее заседании присутствует не менее чем пятьдесят процентов общего числа ее членов.

5.10. Члены Комиссии должны быть своевременно уведомлены секретарем комиссии о месте, дате и времени проведения заседания.

5.11. Уведомление членов Комиссии о месте, дате и времени проведения заседаний комиссии осуществляется не позднее, чем за два рабочих дня до даты проведения такого заседания.

5.12. Решения Комиссии принимаются открытым голосованием простым большинством голосов присутствующих на заседании членов комиссии. Каждому члену комиссии принадлежит один голос, член комиссии не вправе воздержаться от голосования.

5.13. При равенстве голосов решающим признается голос председателя комиссии.

5.14. Сведения о голосовании каждого члена комиссии вносятся в протокол, который формируется функционалом электронной площадки.

5.15. Принятие решения членами комиссии путем проведения заочного голосования, а также делегирование ими своих полномочий иным лицам не допускаются. Правомочными являются лишь те решения, которые приняты путем голосования исключительно в рамках проведения очного заседания либо с использованием системы видео-конференц-связи в достаточном количественном составе.

5.16. Секретарь комиссии:

- осуществляет подготовку заседаний комиссии, включая оформление и рассылку необходимых документов, информирование членов комиссии по всем вопросам, относящимся к их функциям, в том числе извещение членов комиссии, а также лиц, принимающих участие в работе комиссии, о времени и месте проведения заседаний, и обеспечение членов комиссии необходимыми материалами;

- осуществляет иные действия организационно-технического характера.

5.17. Члены Комиссии обязаны:

- лично присутствовать на заседаниях комиссии. Отсутствие на заседаниях комиссии допускается

только по уважительным причинам в соответствии с трудовым законодательством Российской Федерации;

- выступать по вопросам повестки дня на заседаниях комиссии;
- проверять правильность содержания протоколов заседаний комиссии;
- излагать в письменном виде «особое мнение» с занесением его в протоколы заседаний комиссии (в случае несогласия с решениями комиссии).

6. Права и обязанности комиссии, членов комиссии

6.1. Комиссия обязана:

- знать и руководствоваться в своей деятельности законодательством Российской Федерации в сфере закупок товаров, работ, услуг и настоящим Положением;
- до начала проведения процедуры осуществления закупки ознакомиться со всеми подготовленными по процедуре документами;
- отказать участнику закупки в допуске к участию в случаях, установленных законодательством о контрактной системе в сфере закупок товаров, работ, услуг для обеспечения государственных и муниципальных нужд;
- учитывать особенности осуществления закупок у субъектов малого предпринимательства в соответствии с законодательством Российской Федерации;
- учитывать преимущества в пользу заявок на участие в закупках, поданных от имени учреждений (предприятий) уголовно-исполнительной системы и (или) организаций инвалидов, социально ориентированных некоммерческих организаций, а также содержащих предложения о поставке товаров российского происхождения, в случае если в извещении о проведении закупки содержится указание на такие преимущества;
- оценивать и сопоставлять заявки на участие в конкурсе (открытый конкурс в электронной форме) в соответствии с порядком и критериями, установленными в извещении об осуществлении закупки, документации о закупке (в случае, если Законом от 05.04.2013 N 44-ФЗ предусмотрена документация о закупке);
- рассматривать заявки на соответствие их требованиям, установленным в извещении о проведении запроса котировок в электронной форме, оценивать данные заявки;
- не проводить переговоры с участниками закупки;
- не допускать разглашения сведений, ставших известными в ходе проведения процедур закупок;
- исполнять предписания уполномоченных на осуществление контроля в сфере закупок федерального органа исполнительной власти, органа исполнительной власти субъекта Российской Федерации об устранении выявленных ими нарушений законодательства Российской Федерации и (или) иных нормативных правовых актов Российской Федерации, субъекта Федерации о закупках.

6.2. Комиссия вправе:

- переносить заседания комиссии на другое время (при необходимости);
- привлекать к своей работе экспертов и экспертные организации (при необходимости);
- обратиться к заказчику за разъяснениями по объекту закупки;
- давать рекомендации заказчику.

6.3. Члены Комиссии вправе:

– знакомиться со всеми представленными на рассмотрение документами и сведениями, составляющими заявку на участие в закупке;
- выступать по вопросам повестки дня на заседаниях комиссии;
- проверять правильность содержания составляемых комиссией протоколов, в том числе правильность отражения в этих протоколах своего выступления.

6.4. Члены Комиссии обязаны:

- присутствовать на заседаниях комиссии, за исключением случаев, вызванных уважительными при-

чинами (временная нетрудоспособность, командировка и другие уважительные причины);

- принимать решения в пределах своей компетенции;

- информировать заказчика о том, что у них появилась личная заинтересованность в заключении и исполнении контракта.

– при осуществлении закупок принимать меры по предотвращению и урегулированию конфликта интересов в соответствии с Федеральным законом от 25 декабря 2008 года № 273-ФЗ «О противодействии коррупции», в том числе с учетом информации, предоставленной заказчику в соответствии с частью 23 статьи 34 Закона от 05.04.2013 № 44-ФЗ.

6.5. Решение Комиссии, принятое в нарушение требований Закона № 44-ФЗ и настоящего положения, может быть обжаловано любым участником закупки в порядке, установленном Законом от 05.04.2013 № 44-ФЗ, и признано недействительным по решению контрольного органа в сфере закупок.

6.6. Лица, виновные в нарушении законодательства РФ и иных нормативных правовых актов о контрактной системе в сфере закупок, несут дисциплинарную, гражданско-правовую, административную, уголовную ответственность в соответствии с законодательством РФ.

6.7. Не реже чем один раз в два года по решению заказчика может осуществляться ротация членов Комиссии. Такая ротация заключается в замене не менее 50 процентов членов Комиссии в целях недопущения работы в составе комиссии заинтересованных лиц, а также снижения и предотвращения коррупционных рисков и повышения качества осуществления закупок.

6.8. Каждый член комиссии несет персональную ответственность за свое решение.

6.9. Члены комиссии, ответственные за оценку технической части заявок участников процедур закупок, предоставляют по запросу Уполномоченного органа на заседание Единой комиссии письменное заключение о соответствии требованиям документации о закупках функциональных характеристик (потребительских свойств) и качественных характеристик товара, работ, услуг и иных показателей заявок, связанных с конкретным предметом процедуры закупки.

6.10. Члены комиссии, допустившие нарушение законодательства Российской Федерации о закупках, настоящего Положения, могут быть заменены.

6.11. Члены комиссии не вправе разглашать сведения, составляющие государственную, служебную или коммерческую тайну, ставшие известными им в ходе закупок путем проведения конкурсов, аукционов, запросов котировок.

6.12. Член комиссии, допустивший нарушение законодательства Российской Федерации и (или) иных нормативных правовых актов в сфере закупок товаров, работ, услуг для обеспечения государственных и муниципальных нужд, может быть заменен по решению Заказчика.

6.13. В случае если члену комиссии станет известно о нарушении другим членом Единой комиссии законодательства Российской Федерации в сфере закупок товаров, работ, услуг для обеспечения государственных и муниципальных нужд, иных нормативных правовых актов Российской Федерации и настоящего Положения, он должен письменно сообщить об этом председателю комиссии и (или) Заказчику в течение одного дня с момента, когда он узнал о таком нарушении.

Приложение № 2
к распоряжению аппарата
Совета депутатов
муниципального округа Крюково
от 11 августа 2022 г. № 12-РАСД

СОСТАВ
Комиссии по осуществлению закупок товаров, работ, услуг для муниципальных нужд муниципального округа Крюково

Председатель комиссии:	
Федотова Наталия Николаевна	- глава муниципального округа Крюково
Заместитель председателя комиссии:	
Насолодина Татьяна Вячеславовна	- начальник финансового отдела аппарата Совета депутатов муниципального округа Крюково
Секретарь комиссии:	
Базаров Евгений Игоревич	- советник аппарата Совета депутатов муниципального округа Крюково
Члены комиссии:	
Уваркин Денис Александрович	- депутат Совета депутатов муниципального округа Крюково
Шевелло Артур Михайлович	- депутат Совета депутатов муниципального округа Крюково

СОВЕТ ДЕПУТАТОВ

РЕШЕНИЕ

11.08.2022 года № 09/40 -СД

О внесении изменений в решение Совета депутатов муниципального округа Крюково от 15.12.2021 года № 13/78-СД «О бюджете муниципального округа Крюково на 2022 год и плановый период 2023 и 2024 годов»

В соответствии с частью 3 Бюджетного кодекса Российской Федерации, ст. 12 Закона города Москвы от 06 ноября 2002 года №56 «Об организации местного самоуправления в городе Москве», Положением о бюджетном процессе в муниципальном округе Крюково, постановлением Правительства Москвы от 11 января 2022 года № 1-ПП «О распределении межбюджетных трансфертов из бюджета города Москвы бюджетам муниципальных округов в 2022 году»,

Совет депутатов муниципального округа Крюково решил:

1. Внести изменения в решение Совета депутатов муниципального округа Крюково от 15 декабря 2021 года №13/78-СД «О бюджете муниципального округа Крюково на 2022 год и плановый период 2023 и 2024 годов» (в редакции решения Совета депутатов муниципального округа Крюково от 10 февраля 2022 г. №02/06-СД; от 17 марта 2022 г. № 03/13-СД; от 15 июня 2022 г. №07/32-СД):

1.1. пп 1.1 п.1 решения изложить в следующей редакции:

«1.1. Основные характеристики бюджета муниципального округа Крюково на 2022 год:

1.1.1. общий объем доходов бюджета в сумме 41 550,0 тыс. рублей;

1.1.2. общий объем расходов в сумме 43 619,0 тыс. рублей;

1.1.3. дефицит/профицит в сумме 2069,0 тыс. рублей»

1.2. пп 1.10. п.1 решения изложить в следующей редакции:

«1.10. Объем межбюджетных трансфертов, получаемых из бюджета города Москвы в 2022 году в сумме 9 729,8 тыс. рублей, в 2023 году в сумме 0,0 тыс. рублей, в 2024 году в сумме 0,0 тыс. рублей».

1.3. Изложить приложение 1 «Доходы бюджета муниципального округа Крюково по источникам поступления на 2022 год и плановый период 2023 и 2024 годов» к решению в редакции согласно приложению 1 к настоящему решению.

1.4. Изложить приложение 4 «Ведомственная структура расходов бюджета муниципального округа Крюково на 2022 год» к решению в редакции согласно приложению 2 к настоящему решению.

1.5. Изложить приложение 6 «Распределение бюджетных ассигнований по разделам, подразделам, целевым статьям, группам и подгруппам видов расходов классификации расходов бюджета муниципального округа Крюково на 2022 год» к решению в редакции согласно приложению 3 к настоящему решению.

1.6. Изложить приложение 8 «Источники финансирования дефицита бюджета муниципального округа Крюково на 2022 год и плановый период 2023 и 2024 годов» согласно приложению 4 к настоящему решению.

2. Аппарату Совета депутатов внести соответствующие изменения в сводную бюджетную роспись бюджета муниципального округа Крюково на 2022 год.

3. Опубликовать настоящее решение в бюллетене «Московский муниципальный вестник».

4. Настоящее решение вступает в силу после его принятия.

5. Контроль за исполнением настоящего решения возложить на главу муниципального округа Крюково Федотову Н.Н.

Глава муниципального округа Крюково **Н.Н. Федотова**

Полный текст настоящего решения, включая приложения к нему, опубликован в официальном сетевом издании «Московский муниципальный вестник» (amom-mmv.ru) 30 августа 2022 года.

МУНИЦИПАЛЬНЫЙ ОКРУГ МАТУШКИНО В ГОРОДЕ МОСКВЕ

СОВЕТ ДЕПУТАТОВ

РЕШЕНИЕ

от 26 июля 2022 года № 9/1

О внесении изменений в решение Совета депутатов муниципального округа Матушкино от 14 декабря 2021 года № 14/1 «О бюджете муниципального округа Матушкино на 2022 год и плановый период 2023 и 2024 годов»

В соответствии с частью 3 Бюджетного кодекса Российской Федерации, статьей 12 Закона города Москвы от 6 ноября 2002 года № 56 «Об организации местного самоуправления в городе Москве», Положением о бюджетном процессе в муниципальном округе Матушкино, постановлением Правительства Москвы от 19 июля 2022 года № 1530-ПП «Об утверждении Правил предоставления и методики распределения межбюджетных трансфертов из бюджета города Москвы бюджетам внутригородских муниципальных образований в городе Москве в целях организации проведения голосования на муниципальных выборах в 2022 году»,

Совет депутатов муниципального округа Матушкино решил:

1. Внести изменения в решение Совета депутатов муниципального округа Матушкино от 14 декабря 2021 года № 14/1 «О бюджете муниципального округа Матушкино на 2022 год и плановый период 2023 и 2024 годов» изложив:

1.1. подпункт 1.1. пункта 1 решения в следующей редакции:

«1.1. Основные характеристики бюджета муниципального округа Матушкино на 2022 год:

1.1.1. Общий объем доходов бюджета в сумме 35 639,3 тыс. рублей;

1.1.2. Общий объем расходов в сумме 35 639,3 тыс. рублей;

1.1.3. Дефицит/профицит в сумме 0,0 тыс. рублей.».

1.2. подпункт 1.8. пункта 1 решения в следующей редакции:

«1.8. Объем межбюджетных трансфертов, получаемых из бюджета города Москвы в 2022 году в сумме 7 097,9 тыс. рублей, в 2023 году в сумме 0,0 тыс. рублей, в 2024 году в сумме 0,0 тыс. рублей.».

1.3. приложение 1 «Доходы бюджета муниципального округа Матушкино по источникам поступления на 2022 год и плановый период 2023 и 2024 годов» к решению в редакции согласно приложению 1 к настоящему решению.

1.4.приложение 2 «Ведомственная структура расходов бюджета муниципального округа Матушкино на 2022 год» к решению в редакции согласно приложению 2 к настоящему решению.

1.5. приложение 4 «Распределение бюджетных ассигнований по разделам, подразделам, целевым статьям, группам и подгруппам видов расходов классификации расходов бюджета муниципального округа Матушкино на 2022 год» к решению в редакции согласно приложению 3 к настоящему решению.

2. Аппарату Совета депутатов муниципального округа Матушкино внести соответствующие изменения в сводную бюджетную роспись бюджета муниципального округа Матушкино на 2022 год.

3. Опубликовать настоящее решение в бюллетене «Московский муниципальный вестник» и разместить на официальном сайте муниципального округа Матушкино www.matushkino.ru.

4. Настоящее решение вступает в силу после его принятия.

5. Контроль за выполнением настоящего решения возложить на главу муниципального округа Матушкино Анисимова В.В.

Глава муниципального округа
Матушкино **В.В. Анисимов**

Полный текст настоящего решения, включая приложения к нему, опубликован в официальном сетевом издании «Московский муниципальный вестник» (amom-mmv.ru) 30 августа 2022 года.

МУНИЦИПАЛЬНЫЙ ОКРУГ САВЕЛКИ В ГОРОДЕ МОСКВЕ

СОВЕТ ДЕПУТАТОВ

РЕШЕНИЕ

от 28 июля 2022 г. № 2-СД/10

О награждении Почётной грамотой муниципального округа Савелки

В соответствии с положениями Закона города Москвы от 06 ноября 2002 года №56 «Об организации местного самоуправления в городе Москве», Уставом муниципального округа Савелки, принимая во внимание обращение директора ГБОУ г. Москвы «Школа №854»,

Совет депутатов муниципального округа Савелки решил:

1. За заслуги и достижения в области образования и патриотического воспитания на территории муниципального округа Савелки наградить Почётной грамотой муниципального округа Савелки следующих сотрудников ГБОУ г. Москвы «Школа №854»:

1.1. Романову Розу Сагимбаевну – педагога-организатора;

1.2. Бальби Ольгу Ивановну – педагога дополнительного образования.

2. Вручить в торжественной обстановке Почётную грамоту муниципального округа Савелки лицам, указанным в пункте 1 настоящего решения.

3. Опубликовать настоящее решение в бюллетене «Московский муниципальный вестник» и разместить на официальном сайте муниципального округа Савелки в информационно-телекоммуникационной сети «Интернет».

4. Контроль за исполнением настоящего решения возложить на главу муниципального округа Савелки **Юдахину Ирину Васильевну.**

Глава муниципального округа Савелки **И.В. Юдахина**

РЕШЕНИЕ

от 28 июля 2022 г. № 3-СД/10

О внесении изменений в решение Совета депутатов муниципального округа Савелки от 14 декабря 2021 г. № 3-СД/13 «О бюджете муниципального округа Савелки на 2022 год и плановый период 2023 и 2024 годов»

В соответствии с положениями Бюджетного кодекса Российской Федерации, Закона города Москвы от 06 ноября 2002 г. № 56 «Об организации местного самоуправления в городе Москве», Устава муниципального округа Савелки

Совет депутатов муниципального округа Савелки решил:

1. Внести изменения в решение Совета депутатов муниципального округа Савелки от 14 декабря 2021 г. № 3-СД/13 «О бюджете муниципального округа Савелки на 2022 год и плановый период 2023 и 2024 годов» (в редакции решений Совета депутатов от 01 февраля 2022 г. № 3-СД/1, 22 марта 2022 г. № 13–СД/3, 19 апреля 2022 года № 6-СД/4, 20 мая 2022 г. № 4-СД/6, 15 июня 2022 г. № 10-СД/7):

1.1. пп. 1.1. п.1 решения изложить в следующей редакции:

«1.1. Основные характеристики местного бюджета на 2022 год:

1.1.1) общий объем доходов в сумме 31 509,7 тыс. рублей;

1.1.2) общий объем расходов в сумме 32 956,5 тыс. рублей;

1.1.3) дефицит / профицит в сумме 1 446,8 тыс. рублей».

1.2. изложить приложение 1 «Доходы бюджета муниципального округа Савелки по источникам поступления на 2022 год и плановый период 2023 и 2024 годов» согласно приложению 1 к настоящему решению.

1.3. изложить приложение 2 «Ведомственная структура расходов бюджета муниципального округа Савелки на 2022 год и плановый период 2023 и 2024 годов» к решению в редакции согласно приложению 2 к настоящему решению;

1.4. изложить приложение 3 «Распределение бюджетных ассигнований разделам, подразделам, целевым статьям, группам (группам и подгруппам) видов расходов классификации расходов бюджета муниципального округа Савелки на 2022 год и плановый период 2023 и 2024 годов» к решению в редакции согласно приложению 3 к настоящему решению.

1.5. изложить приложение 4 «Источники финансирования дефицита местного бюджета на 2022 год и плановый период 2023 и 2024 годов» к решению в редакции согласно приложению 4 к настоящему решению.

2. Начальнику финансово-экономического отдела Леонидовой Н.Н. внести соответствующие изменения в сводную бюджетную роспись аппарата Совета депутатов муниципального округа Савелки.

3. Опубликовать настоящее решение в бюллетене «Московский муниципальный вестник».

4. Контроль за исполнением настоящего решения возложить на главу муниципального округа Савелки **Юдахину Ирину Васильевну.**

Глава муниципального округа Савелки **И.В. Юдахина**

Полный текст настоящего решения, включая приложения к нему, опубликован в официальном сетевом издании «Московский муниципальный вестник» (amom-mmv.ru) 30 августа 2022 года.

МУНИЦИПАЛЬНЫЙ ОКРУГ СИЛИНО В ГОРОДЕ МОСКВЕ

АППАРАТ СОВЕТА ДЕПУТАТОВ

ПОСТАНОВЛЕНИЕ

10.08.2022 № 7-ПАСД

Об утверждении Положения о комиссии по осуществлению закупок товаров, работ, услуг для муниципальных нужд аппарата Совета депутатов муниципального округа Силино

В соответствии с Федеральным законом от 5 апреля 2013 года № 44-ФЗ «О контрактной системе в сфере закупок товаров, работ, услуг для обеспечения государственных и муниципальных нужд», в целях повышения эффективности, результативности закупок товаров, работ, услуг для нужд аппарата Совета депутатов муниципального округа Силино путем проведения конкурсов, аукционов, запросов котировок:

1. Утвердить Положение о комиссии по осуществлению закупок товаров, работ, услуг для муниципальных нужд аппарата Совета депутатов муниципального округа Силино (Приложение).

2. Опубликовать настоящее постановление в бюллетене «Московский муниципальный вестник» и разместить на официальном сайте муниципального округа Силино.

3. Контроль за исполнением настоящего постановления возложить на главу муниципального округа Силино Ясинову А.В.

Глава муниципального округа Силино **А.В. Ясинова**

Приложение к постановлению аппарата Совета депутатов муниципального округа Силино от 10.08.2022 № 7- ПАСД

Положение о комиссии по осуществлению закупок товаров, работ, услуг для муниципальных нужд аппарата Совета депутатов муниципального округа Силино

1. Общие положения

1.1. Настоящее Положение разработано в соответствии с требованиями статьи 39 Федерального закона от 5 апреля 2013 г. N 44-ФЗ «О контрактной системе в сфере закупок товаров, работ, услуг для обеспечения государственных и муниципальных нужд» и определяет понятие, цели создания, функции, состав и порядок работы комиссии по осуществлению закупок (далее по тексту — Комиссия).

1.2. Комиссия создается для определения поставщиков (подрядчиков, исполнителей), за исключением осуществления закупки у единственного поставщика (подрядчика, исполнителя), с целью заключе-

ния государственных/муниципальных контрактов на поставки товаров, выполнение работ, оказание услуг для нужд аппарата Совета депутатов муниципального округа Силино (далее — Заказчик).

1.3. Комиссия в своей деятельности руководствуется Федеральным законом от 5 апреля 2013 г. N 44-ФЗ «О контрактной системе в сфере закупок товаров, работ, услуг для обеспечения государственных и муниципальных нужд» (далее — Закон о контрактной системе), Гражданским кодексом Российской Федерации, Бюджетным кодексом Российской Федерации и иными федеральными законами и нормативными актами Российской Федерации, а также настоящим Положением.

2. Основные цели и задачи комиссии

2.1. По настоящему Положению Комиссия создается в целях:

2.1.1. Подведения итогов и определения победителей электронных конкурсов, закрытых конкурсов, закрытых электронных конкурсов на право заключения муниципальных контрактов на поставки товаров, выполнение работ, оказание услуг для нужд Заказчика.

2.1.2. Подведения итогов и определения победителей электронных аукционов, закрытых аукционов, закрытых электронных аукционов на заключение муниципальных контрактов на поставки товаров, выполнение работ, оказание услуг для нужд Заказчика.

2.1.3. Подведения итогов и определения победителей при осуществлении закупки путем проведения электронного запроса котировок, на поставки товаров, выполнение работ, оказание услуг для нужд Заказчика.

2.2. Исходя из целей деятельности Комиссии, в ее задачи входит:

2.2.1. Обеспечение объективности при рассмотрении и оценке заявок на участие в закупках, подписанных в соответствии с нормативными правовыми актами Российской Федерации.

2.2.2. Создание равных конкурентных условий для всех участников.

2.2.3. Соблюдение принципов публичности, прозрачности, конкурентности, равных условий и недискриминации при осуществлении закупок.

2.2.4. Обеспечение эффективности и экономности использования бюджетных средств и (или) средств внебюджетных источников финансирования.

2.2.5. Устранение возможностей злоупотребления и коррупции при осуществлении закупок.

2.2.6. Соблюдение конфиденциальности информации, содержащейся в заявках

3. Функции комиссии

3.1. Основными функциями Комиссии являются:

3.1.1. При проведении электронного конкурса:

а) рассмотрение первых частей заявок на участие в закупке, направленных оператором электронной площадки, и принятие решения о признании первой части заявки на участие в закупке соответствующей извещению об осуществлении закупки или об отклонении заявки на участие в закупке;

б) осуществление оценки первых частей заявок на участие в закупке, в отношении которых принято решение о признании соответствующими извещению об осуществлении закупки, по критериям, предусмотренным пунктами 2 и 3 части 1 статьи 32 Закона о контрактной системе (если такие критерии установлены извещением об осуществлении закупки);

в) подписание членами Комиссии сформированного Заказчиком с использованием электронной площадки протокола рассмотрения и оценки первых частей заявок на участие в закупке усиленными электронными подписями;

г) рассмотрение вторых частей заявок на участие в закупке, а также информации и документов, направленных оператором электронной площадки, и принятие решения о признании второй части заявки на участие в закупке соответствующей требованиям извещения об осуществлении закупки или об отклонении заявки на участие в закупке;

д) осуществление оценки вторых частей заявок на участие в закупке, в отношении которых принято решение о признании соответствующими извещению об осуществлении закупки, по критерию, пред-

усмотренному пунктом 4 части 1 статьи 32 Закона о контрактной системе (если такой критерий установлен извещением об осуществлении закупки);

е) подписание членами Комиссии сформированного Заказчиком с использованием электронной площадки протокола рассмотрения и оценки вторых частей заявок на участие в закупке усиленными электронными подписями;

ж) осуществление оценки ценовых предложений по критерию, предусмотренному пунктом 1 части 1 статьи 32 Закона о контрактной системе;

з) на основании результатов оценки первых и вторых частей заявок на участие в закупке, содержащихся в протоколе рассмотрения и оценки первых частей заявок на участие в закупке и протоколе рассмотрения и оценки вторых частей заявок на участие в закупке, а также оценки, предусмотренной подпунктом «ж» настоящего пункта, присвоение каждой заявке на участие в закупке, первая и вторая части которой признаны соответствующими извещению об осуществлении закупки, порядкового номера в порядке уменьшения степени выгодности содержащихся в таких заявках условий исполнения контракта и с учетом положений нормативных правовых актов, принятых в соответствии со статьей 14 Закона о контрактной системе;

и) подписание членами Комиссии сформированного Заказчиком с использованием электронной площадки протокола подведения итогов определения поставщика (подрядчика, исполнителя) усиленными электронными подписями.

3.1.2. При проведении закрытого конкурса:

а) вскрытие поступивших заказчику до окончания срока подачи заявок на участие в закупке конвертов с заявками на участие в закупке;

б) рассмотрение поступивших заявок на участие в закупке и в отношении каждой такой заявки принятие решения о признании заявки на участие в закупке соответствующей документации о закупке или об отклонении заявки на участие в закупке;

в) осуществление оценки заявок на участие в закупке, в отношении которых принято решение о признании соответствующими документации о закупке, по критериям оценки, предусмотренным частью 1 статьи 32 Закона о контрактной системе (в случае установления таких критериев в документации о закупке);

г) на основании результатов оценки, предусмотренной подпунктом «в» настоящего пункта, присвоение каждой заявке на участие в закупке, которая признана соответствующей документации о закупке, порядкового номера в порядке уменьшения степени выгодности содержащихся в таких заявках условий исполнения контракта и с учетом положений нормативных правовых актов, принятых в соответствии со статьей 14 Закона о контрактной системе;

д) подписание членами Комиссии составленного Заказчиком протокола подведения итогов определения поставщика (подрядчика, исполнителя).

3.1.3. При проведении закрытого электронного конкурса:

а) рассмотрение информации и документов участников закупки в части соответствия их требованиям, указанным в приглашении и предусмотренным пунктом 12 части 1 статьи 42 Закона о контрактной системе, и принятие решения о предоставлении участнику закупки документации о закупке либо об отказе участнику закупки в предоставлении документации о закупке по основаниям, предусмотренным частью 2 статьи 75 Закона о контрактной системе;

б) подписание членами Комиссии сформированного Заказчиком с использованием специализированной электронной площадки протокола рассмотрения запросов о предоставлении документации о закупке;

в) рассмотрение поступивших заявок на участие в закупке и в отношении каждой такой заявки принятие решения о признании заявки на участие в закупке соответствующей документации о закупке или об отклонении заявки на участие в закупке;

г) осуществление оценки заявок на участие в закупке, в отношении которых принято решение о признании соответствующими документации о закупке, по критериям оценки, установленным в соответствии со статьей 32 Закона о контрактной системе;

д) на основании результатов оценки, предусмотренной подпунктом «г» настоящего пункта, присвоение каждой заявке на участие в закупке, признанной соответствующей документации о закупке, порядкового номера в порядке уменьшения степени выгодности содержащихся в них условий исполнения контракта и с учетом положений нормативных правовых актов, принятых в соответствии со статьей 14 Закона о контрактной системе;

е) подписание членами Комиссии сформированного Заказчиком с использованием специализированной электронной площадки протокола подведения итогов определения поставщика (подрядчика, исполнителя) усиленными электронными подписями.

3.1.4. При проведении электронного аукциона:

а) рассмотрение заявок на участие в закупке, информации и документов, направленных оператором электронной площадки, и принятие решения о признании заявки на участие в закупке соответствующей извещению об осуществлении закупки или об отклонении заявки на участие в закупке по основаниям, предусмотренным пунктами 1-8 части 12 статьи 48 Закона о контрактной системе;

б) на основании информации, содержащейся в протоколе подачи ценовых предложений, а также результатов рассмотрения, предусмотренного подпунктом «а» настоящего пункта, присвоение каждой заявке на участие в закупке, признанной соответствующей извещению об осуществлении закупки, порядкового номера в порядке возрастания минимального ценового предложения участника закупки, подавшего такую заявку (за исключением случая, предусмотренного пунктом 9 части 3 статьи 49 Закона о контрактной системе, при котором порядковые номера заявкам участников закупки, подавших ценовые предложения после подачи ценового предложения, предусмотренного абзацем первым пункта 9 части 3 названной статьи, присваиваются в порядке убывания размера ценового предложения участника закупки), и с учетом положений нормативных правовых актов, принятых в соответствии со статьей 14 Закона о контрактной системе;

в) подписание членами Комиссии сформированного Заказчиком с использованием электронной площадки протокола подведения итогов определения поставщика (подрядчика, исполнителя) усиленными электронными подписями.

3.1.5. При проведении закрытого аукциона:

а) рассмотрение поступивших заявок на участие в закупке и в отношении каждой такой заявки принятие решения о признании заявки на участие в закупке соответствующей документации о закупке или об отклонении заявки на участие в закупке в случаях, предусмотренных пунктами 1, 2, 5-10 части 11 статьи 73 Закона о контрактной системе, а также в случае непредставления информации и документов, предусмотренных пунктом 3 части 1 статьи 74 Закона о контрактной системе, несоответствия таких информации и документов документации о закупке;

б) подписание членами Комиссии составленного Заказчиком протокола рассмотрения заявок на участие в закупке;

в) непосредственно перед началом процедуры подачи ценовых предложений регистрация присутствующих участников закупки;

г) на основании результатов рассмотрения заявок на участие в закупке, содержащихся в протоколе рассмотрения заявок на участие в закупке, ценовых предложений, поданных участниками закупок, присвоение каждой заявке на участие в закупке, признанной соответствующей документации о закупке, порядкового номера в порядке возрастания минимального ценового предложения участника закупки, подавшего такую заявку (за исключением случая, предусмотренного пунктом 7 части 4 статьи 74 Закона о контрактной системе, при котором порядковые номера заявкам участников закупки, подавших ценовые предложения после подачи ценового предложения, предусмотренного пунктом 7 части 4 названной статьи, присваиваются в порядке убывания размера ценового предложения участника закупки), и с учетом положений нормативных правовых актов, принятых в соответствии со статьей 14 Закона о контрактной системе;

д) подписание членами Комиссии составленного Заказчиком протокола подведения итогов определения поставщика (подрядчика, исполнителя).

3.1.6. При проведении закрытого электронного аукциона:

а) рассмотрение поступивших заявок на участие в закупке, направленных оператором специализированной электронной площадки, информации и документов участников закупки и принятие решения о признании заявки на участие в закупке соответствующей документации о закупке или об отклонении заявки на участие в закупке в случаях, предусмотренных пунктами 2-7 части 10 статьи 75 Закона о контрактной системе, а также в случае непредставления информации и документов, предусмотренных частью 2 статьи 76 Закона о контрактной системе, несоответствия таких информации и документов документации о закупке;

б) на основании информации, содержащейся в протоколе подачи ценовых предложений, а также на основании результатов рассмотрения поступивших заявок на участие в закупке, информации и документов в соответствии с подпунктом «а» настоящего пункта присвоение каждой заявке на участие в закупке, признанной соответствующей документации о закупке, порядкового номера в порядке возрастания минимального ценового предложения участника закупки, подавшего такую заявку (за исключением случая, предусмотренного пунктом 9 части 3 статьи 49 настоящего Закона о контрактной системе, при котором порядковые номера заявкам участников закупки, подавших ценовые предложения после подачи ценового предложения, предусмотренного абзацем первым пункта 9 части 3 статьи 49 названного Федерального закона, присваиваются в порядке убывания размера ценового предложения участника закупки), и с учетом положений нормативных правовых актов, принятых в соответствии со статьей 14 Закона о контрактной системе;

в) подписание членами Комиссии сформированного Заказчиком с использованием специализированной электронной площадки протокола подведения итогов определения поставщика (подрядчика, исполнителя) усиленными электронными подписями.

3.1.7. При проведении электронного запроса котировок:

а) рассмотрение заявок на участие в закупке, информации и документов, направленных оператором электронной площадки, и принятие решения о признании заявки на участие в закупке соответствующей извещению об осуществлении закупки или об отклонении заявки на участие в закупке по основаниям, предусмотренным пунктами 1-8 части 12 статьи 48 Закона о контрактной системе;

б) на основании решения, предусмотренного подпунктом «а» настоящего пункта, присвоение каждой заявке на участие в закупке, признанной соответствующей извещению об осуществлении закупки, порядкового номера в порядке возрастания цены контракта, суммы цен единиц товара, работы, услуги (в случае, предусмотренном частью 24 статьи 22 Закона о контрактной системе), предложенных участником закупки, подавшим такую заявку, с учетом положений нормативных правовых актов, принятых в соответствии со статьей 14 названного Федерального закона;

в) подписание членами Комиссии сформированного Заказчиком с использованием электронной площадки протокола подведения итогов определения поставщика (подрядчика, исполнителя) усиленными электронными подписями.

3.1.8. Иные функции в соответствии с Законом о контрактной системе.

4. Порядок формирования комиссии

4.1. Комиссия является коллегиальным органом Заказчика, основанным на постоянной основе. Персональный состав Комиссии утверждается Заказчиком до начала проведения закупки.

4.2. В состав Комиссии входят не менее трех человек — председатель Комиссии, члены Комиссии, секретарь Комиссии.

4.3. Состав комиссии формируется преимущественно из лиц, прошедших профессиональную переподготовку или повышение квалификации в сфере закупок, а также лиц, обладающих специальными знаниями, относящимися к объекту закупки.

4.4. Членами Комиссии не могут быть физические лица, которые были привлечены в качестве экспертов к проведению экспертной оценки извещения об осуществлении закупки, документации о закупке (в случае если настоящим Федеральным законом предусмотрена документация о закупке), заявок

на участие в конкурсе, оценки соответствия участников закупки дополнительным требованиям, либо физические лица, лично заинтересованные в результатах определения поставщиков (подрядчиков, исполнителей), в том числе физические лица, подавшие заявки на участие в таком определении или состоящие в штате организаций, подавших данные заявки, либо физические лица, на которых способны оказать влияние участники закупки (в том числе физические лица, являющиеся участниками (акционерами) этих организаций, членами их органов управления, кредиторами указанных участников закупки), либо физические лица, состоящие в браке с руководителем участника закупки, либо являющиеся близкими родственниками (родственниками по прямой восходящей и нисходящей линии (родителями и детьми, дедушкой, бабушкой и внуками), полнородными и неполнородными (имеющими общих отца или мать) братьями и сестрами), усыновителями руководителя или усыновленными руководителем участника закупки, а также непосредственно осуществляющие контроль в сфере закупок должностные лица контрольного органа в сфере закупок.

4.5. Замена члена Комиссии допускается только по решению Заказчика, принявшего решение о создании комиссии.

4.6. Заседание Комиссии считается правомочным, если в нем участвует не менее чем пятьдесят процентов общего числа ее членов.

5. Порядок проведения заседаний комиссии

5.1. Председатель Комиссии своевременно уведомляет членов Комиссии о месте (при необходимости), дате и времени проведения заседания Комиссии.

5.2. Члены комиссии могут участвовать в таком заседании с использованием систем видео-конференц-связи с соблюдением требований законодательства Российской Федерации о защите государственной тайны.

5.3. Заказчик обязан организовать материально-техническое обеспечение деятельности Комиссии, в том числе предоставить удобное для работы помещение, оргтехнику, канцелярские принадлежности и т. п.

5.4. Заседания Комиссии открываются и закрываются председателем Комиссии, в отсутствие председателя — лицом, его замещающим.

5.5. Председатель Комиссии:

5.5.1. Ведет заседание Комиссии, в том числе:

— открывает заседание;

— объявляет заседание правомочным или выносит решение о его переносе из-за отсутствия кворума;

— выносит на голосование вопросы, рассматриваемые Комиссией;

— подводит итоги голосования и оглашает принятые решения;

— объявляет о завершении заседания Комиссии.

5.5.2. Осуществляет иные действия в соответствии с действующим законодательством Российской Федерации и настоящим Положением.

5.6. Члены Комиссии:

5.6.1. Принимают решения по вопросам, отнесенным к компетенции Комиссии законодательством Российской Федерации и настоящим Положением.

5.6.2. Подписывают протоколы Комиссии.

5.6.3. Осуществляют иные действия в соответствии с законодательством Российской Федерации и настоящим Положением.

5.7. Решения Комиссии принимаются простым большинством голосов от числа присутствующих на заседании членов Комиссии при наличии кворума.

5.8. При голосовании каждый член Комиссии имеет один голос.

5.9. Голосование осуществляется открыто. Делегирование членами комиссии своих полномочий иным лицам не допускается.

5.10. В случае поступления по одному вопросу более одного предложения о решении голосование

проводится по каждому из поступивших предложений. Решения Комиссии принимаются по каждому вопросу отдельно.

6. Ответственность членов комиссии

6.1. Члены Комиссии, виновные в нарушении законодательства Российской Федерации в сфере закупок товаров, работ, услуг для обеспечения государственных и муниципальных нужд, иных нормативных правовых актов Российской Федерации и настоящего Положения, несут дисциплинарную, гражданско-правовую, административную, уголовную ответственность в соответствии с законодательством Российской Федерации.

6.2. Член Комиссии, допустивший нарушение законодательства Российской Федерации и (или) иных нормативных правовых актов Российской Федерации в сфере закупок товаров, работ, услуг для обеспечения государственных и муниципальных нужд, может быть заменен по решению Заказчика.

6.3. В случае если члену Комиссии станет известно о нарушении другим членом Комиссии законодательства Российской Федерации в сфере закупок товаров, работ, услуг для обеспечения государственных и муниципальных нужд, иных нормативных правовых актов Российской Федерации и настоящего Положения, он должен письменно сообщить об этом председателю Комиссии и (или) Заказчику в течение одного дня с момента, когда он узнал о таком нарушении.

6.4. Члены Комиссии не вправе распространять сведения, составляющие государственную, служебную или коммерческую тайну, ставшие известными им в ходе осуществления закупки путем проведения конкурса.

7. Обжалование решений комиссии

7.1. Решение комиссии, принятое в нарушение требований Закона о контрактной системе, может быть обжаловано любым участником закупки в порядке, установленном названным Федеральным законом, и признано недействительным по решению контрольного органа в сфере закупок.

ПОСТАНОВЛЕНИЕ

10.08.2022 № 8-ПАСД

Об утверждении Порядка принятия решения о признании безнадежной к взысканию задолженности по платежам в бюджет муниципального округа Силино

В соответствии со статьей 47.2 Бюджетного кодекса Российской Федерации и общими требованиями к порядку принятия решений о признании безнадежной к взысканию задолженности по платежам в бюджеты бюджетной системы Российской Федерации, утвержденными постановлением Правительства Российской Федерации от 6 мая 2016 года № 393:

1. Утвердить Порядок принятия решения о признании безнадежной к взысканию задолженности по платежам в бюджет муниципального округа Силино согласно приложению к настоящему постановлению.

2. Признать утратившим силу постановление аппарата Совета депутатов муниципального округа Силино от 18.01.2017 № 1-ПАСД «Об утверждении Порядка принятия решения о признании безнадежной к взысканию задолженности по платежам в бюджет муниципального округа Силино».

3. Опубликовать настоящее постановление в бюллетене «Московский муниципальный вестник» и разместить на официальном сайте муниципального округа Силино в информационно-телекоммуникационной сети «Интернет».

4. Контроль за выполнением настоящего постановления возложить на главу муниципального округа Силино Ясинову А.В.

Глава муниципального округа Силино **А.В. Ясинова**

Приложение
к постановлению аппарата
Совета депутатов
муниципального округа Силино
от 10.08.2022 № 8-ПАСД

Порядок
принятия решения о признании безнадежной к взысканию задолженности по платежам в бюджет муниципального округа Силино

1. Настоящий Порядок определяет правила принятия аппаратом Совета депутатов муниципального округа Силино – администратором доходов бюджета муниципального округа Силино (далее – аппарат Совета депутатов) решения о признании безнадежной к взысканию задолженности по платежам в бюджет муниципального округа Силино (далее – решение, бюджет).

2. Задолженность по платежам в бюджет признается безнадежной к взысканию в случае:

2.1. смерти физического лица - плательщика платежей в бюджет или объявления его умершим в порядке, установленном гражданским процессуальным законодательством Российской Федерации;

2.2. признания банкротом индивидуального предпринимателя - плательщика платежей в бюджет в соответствии с Федеральным законом от 26 октября 2002 года № 127-ФЗ «О несостоятельности (банкротстве)» - в части задолженности по платежам в бюджет, не погашенной по причине недостаточности имущества должника;

2.3. признания банкротом гражданина, не являющегося индивидуальным предпринимателем, в соответствии с Федеральным законом от 26 октября 2002 года № 127-ФЗ «О несостоятельности (банкрот-

стве)» - в части задолженности по платежам в бюджет, не погашенной после завершения расчетов с кредиторами в соответствии с указанным Федеральным законом;

2.4. ликвидации организации - плательщика платежей в бюджет в части задолженности по платежам в бюджет, не погашенной по причине недостаточности имущества организации и (или) невозможности ее погашения учредителями (участниками) указанной организации в пределах и порядке, которые установлены законодательством Российской Федерации;

2.5. применения актов об амнистии или о помиловании в отношении осужденных к наказанию в виде штрафа или принятия судом решения, в соответствии с которым администратор доходов бюджета утрачивает возможность взыскания задолженности по платежам в бюджет;

2.6. вынесения судебным приставом-исполнителем постановления об окончании исполнительного производства и о возвращении взыскателю исполнительного документа по основанию, предусмотренному пунктом 3 или 4 части 1 статьи 46 Федерального закона от 2 октября 2007 года № 229-ФЗ «Об исполнительном производстве», если с даты образования задолженности по платежам в бюджет прошло более пяти лет, в следующих случаях:

- размер задолженности не превышает размера требований к должнику, установленного законодательством Российской Федерации о несостоятельности (банкротстве) для возбуждения производства по делу о банкротстве;

- судом возвращено заявление о признании плательщика платежей в бюджет банкротом или прекращено производство по делу о банкротстве в связи с отсутствием средств, достаточных для возмещения судебных расходов на проведение процедур, применяемых в деле о банкротстве;

2.7. исключения юридического лица по решению регистрирующего органа из единого государственного реестра юридических лиц и наличия ранее вынесенного судебным приставом-исполнителем постановления об окончании исполнительного производства в связи с возвращением взыскателю исполнительного документа по основанию, предусмотренному пунктом 3 или 4 части 1 статьи 46 Федерального закона от 2 октября 2007 года № 229-ФЗ «Об исполнительном производстве», - в части задолженности по платежам в бюджет, не погашенной по причине недостаточности имущества организации и невозможности ее погашения учредителями (участниками) указанной организации в случаях, предусмотренных законодательством Российской Федерации. В случае признания решения регистрирующего органа об исключении юридического лица из единого государственного реестра юридических лиц в соответствии с Федеральным законом от 8 августа 2001 года № 129-ФЗ «О государственной регистрации юридических лиц и индивидуальных предпринимателей» недействительным задолженность по платежам в бюджет, ранее признанная безнадежной к взысканию в соответствии с настоящим подпунктом, подлежит восстановлению в бюджетном (бухгалтерском) учете.

3. Наряду со случаями, предусмотренными пунктом 2 настоящего Порядка, неуплаченные административные штрафы признаются безнадежными к взысканию, если судьей, органом, должностным лицом, вынесшими постановление о назначении административного наказания, в случаях, предусмотренных Кодексом Российской Федерации об административных правонарушениях, вынесено постановление о прекращении исполнения постановления о назначении административного наказания.

4. Основания, указанные в пункте 2 настоящего Порядка, подтверждаются следующими документами:

4.1. выписка из отчетности администратора доходов бюджета об учитываемых суммах задолженности по уплате платежей в местный бюджет;

4.2. справка администратора доходов бюджета о принятых мерах по обеспечению взыскания задолженности по платежам в местный бюджет;

4.3. документ, свидетельствующий о смерти физического лица – плательщика платежей в бюджет или подтверждающий факт объявления его умершим;

4.4. судебный акт о завершении конкурсного производства или завершении реализации имущества гражданина - плательщика платежей в бюджет, являвшегося индивидуальным предпринимателем, а также документ, содержащий сведения из Единого государственного реестра индивидуальных предпринимателей о прекращении физическим лицом - плательщиком платежей в местный бюджет деятельно-

сти в качестве индивидуального предпринимателя в связи с принятием судебного акта о признании его несостоятельным (банкротом);

4.5. судебный акт о завершении конкурсного производства или завершении реализации имущества гражданина - плательщика платежей в бюджет;

4.6. документ, содержащий сведения из Единого государственного реестра юридических лиц о прекращении деятельности в связи с ликвидацией организации - плательщика платежей в бюджет;

4.7. документ, содержащий сведения из Единого государственного реестра юридических лиц об исключении юридического лица - плательщика платежей в бюджет из указанного реестра по решению регистрирующего органа;

4.8. акт об амнистии или о помиловании в отношении осужденных к наказанию в виде штрафа или судебный акт, в соответствии с которым администратор доходов бюджета утрачивает возможность взыскания задолженности по платежам в бюджет;

4.9. постановление судебного пристава-исполнителя об окончании исполнительного производства в связи с возвращением взыскателю исполнительного документа по основанию, предусмотренному пунктом 3 или 4 части 1 статьи 46 Федерального закона от 2 октября 2007 года № 229-ФЗ «Об исполнительном производстве»;

4.10. судебный акт о возвращении заявления о признании должника несостоятельным (банкротом) или прекращении производства по делу о банкротстве в связи с отсутствием средств, достаточных для возмещения судебных расходов на проведение процедур, применяемых в деле о банкротстве;

4.11. постановление о прекращении исполнения постановления о назначении административного наказания.

5. При возникновении оснований, указанных в пункте 2 настоящего Порядка, уполномоченный муниципальный служащий аппарата Совета депутатов в течение 10 рабочих дней осуществляет сбор и направление подтверждающих документов, указанных в пункте 4 настоящего Порядка, в комиссию аппарата Совета депутатов по проведению инвентаризации денежных средств и имущества, а также по приему, передаче и списанию основных средств и материальных запасов аппарата Совета депутатов муниципального округа Силино (далее – комиссия).

6. Комиссия осуществляет свою деятельность на основании положения о комиссии, утвержденного распоряжением аппарата Совета депутатов, с учетом особенностей, установленных настоящим Порядком.

7. Комиссия в течение 5 (пяти) рабочих дней со дня получения документов, указанных в пункте 4 настоящего Порядка, рассматривает их и, при наличии оснований, указанных в пункте 2 настоящего Порядка, признает задолженность по платежам в бюджет безнадежной к взысканию.

8. Комиссия не позднее 5 (пяти) рабочих дней со дня проведения заседания оформляет проект решения по форме согласно приложению к настоящему Порядку и представляет его главе муниципального округа Силино. К проекту решения прикладываются документы, указанные в пункте 4 настоящего Порядка.

9. Глава муниципального округа в течение 3 (трёх) рабочих дней со дня поступления к нему проекта решения издает распоряжение аппарата Совета депутатов об утверждении решения.

Приложение
к Порядку принятия решения
о признании безнадежной к
взысканию задолженности
по платежам в бюджет
муниципального округа Силино

Утверждаю
Глава муниципального округа
Силино
_____Ф.И.О.

АКТ
о признании безнадежной к взысканию задолженности
по платежам в бюджет муниципального округа Силино
от ___ _____ 20__года

В соответствии с Порядком о признании безнадежной к взысканию задолженности по платежам в бюджет муниципального округа Силино, утвержденным постановлением аппарата Совета депутатов муниципального округа Силино от ___ _____ 20__ года № ____, комиссия рассмотрела __ _____ 20__ года документы о признании безнадежной к взысканию задолженности по платежам в бюджет муниципального округа Силино (далее – бюджет), числящуюся за:

_____

(полное наименование организации (фамилия, имя, отчество физического лица), идентификационный номер налогоплательщика, основной государственный регистрационный номер, код причины постановки на учет налогоплательщика организации (идентификационный номер налогоплательщика физического лица (при наличии) идентификационный номер налогоплательщика, основной государственный регистрационный номер, код причины постановки на учет налогоплательщика организации (идентификационный номер налогоплательщика физического лица (при наличии))

по уплате _____,
(сведения о платеже, по которому возникла задолженность)

код классификации доходов бюджета _____,
(наименование КБК, по которому учитывается задолженность по платежам в бюджет)

сумма задолженности:

- по платежам в бюджет _____

_____
(сумма цифрами и прописью)

- по пеням и штрафам

_____
(сумма цифрами и прописью)

на основании _____
(документы-основания с указанием наименования, даты, номера)

и признала указанную задолженность безнадежной к взысканию.

Председатель комиссии _____ _____
(подпись) (расшифровка подписи)

Члены комиссии: _____ _____
(подпись) (расшифровка подписи)

_____ _____
(подпись) (расшифровка подписи)

_____ _____
(подпись) (расшифровка подписи)

СОВЕТ ДЕПУТАТОВ

РЕШЕНИЕ

10.08.2022 № 08/01-СД

О внесении изменений в решение Совета депутатов муниципального округа Силино от 20.12.2021 № 11/03-СД «О бюджете муниципального округа Силино на 2022 год и плановый период 2023 и 2024 годов»

В соответствии с частью 3 Бюджетного кодекса Российской Федерации, статьей 12 Закона города Москвы от 06.11.2002 № 56 «Об организации местного самоуправления в городе Москве», Положением о бюджетном процессе в муниципальном округе Силино,

Совет депутатов муниципального округа Силино решил:

1. Внести изменения в решение Совета депутатов муниципального округа Силино от 20.12.2021 № 11/03-СД «О бюджете муниципального округа Силино на 2022 год и плановый период 2023 и 2024 годов» (в редакции решений Совета депутатов муниципального округа Силино от 26.01.2022 № 01/04-СД, от 16.02.2022 № 02/02-СД, от 20.04.2022 № 04/02-СД, от 25.05.2022 № 05/03-СД):

1.1. Изложить подпункт 1.1 пункта 1 решения в следующей редакции:

«1.1. Основные характеристики бюджета муниципального округа Силино на 2022 год:

1.1.1. общий объем доходов в сумме 33 838,8 тыс. рублей;

1.1.2. общий объем расходов в сумме 35 038,8 тыс. рублей;

1.1.3. дефицит в сумме 1 200,0 тыс. рублей. Определить источником покрытия дефицита остаток средств на 01.01.2022.».

1.2. Изложить подпункт 1.8 пункта 1 решения в следующей редакции:

«1.8. Объем межбюджетных трансфертов, получаемых из бюджета города Москвы в 2022 году в сумме 6 936,3 тыс. рублей, в 2023 году в сумме 0,0 тыс. рублей, в 2024 году в сумме 0,0 тыс. рублей.».

1.3. Изложить приложение 1 «Источники формирования доходов местного бюджета на 2022 год и плановый период 2023 и 2024 годов и распределение их по кодам бюджетной классификации Российской Федерации» к решению в редакции согласно приложению 1 к настоящему решению.

1.4. Изложить приложение 2 «Ведомственная структура расходов бюджета муниципального округа Силино на 2022 год» к решению в редакции согласно приложению 2 к настоящему решению.

1.5. Изложить приложение 4 «Распределение бюджетных ассигнований по разделам, подразделам, целевым статьям, группам и подгруппам видов расходов классификации расходов бюджета муниципального округа Силино на 2022 год» к решению в редакции согласно приложению 3 к настоящему решению.

1.6. Изложить приложение 6 «Источники финансирования дефицита бюджета муниципального окру-

га Силино на 2022 год и плановый период 2023 и 2024 годов» к решению в редакции согласно приложению 4 к настоящему решению.

2. Аппарату Совета депутатов внести соответствующие изменения в сводную бюджетную роспись бюджета муниципального округа Силино на 2022 год.

3. Опубликовать настоящее решение в бюллетене «Московский муниципальный вестник» и разместить на официальном сайте муниципального округа Силино.

4. Направить настоящее решение в Департамент территориальных органов исполнительной власти города Москвы, префектуру Зеленоградского административного округа города Москвы, прокуратуру Зеленоградского административного округа города Москвы.

5. Контроль за исполнением настоящего решения возложить на главу муниципального округа Силино А.В. Ясинову.

Глава муниципального округа Силино **А.В. Ясинова**

Полный текст настоящего решения, включая приложения к нему, опубликован в официальном сетевом издании «Московский муниципальный вестник» (amom-mmv.ru) 30 августа 2022 года.

РЕШЕНИЕ

10.08.2022 № 08/02-СД

О согласовании проекта изменения схемы размещения нестационарных торговых объектов на территории района Силино города Москвы

Руководствуясь пунктом 1 части 5 статьи 1 Закона города Москвы от 11.07.2012 № 39 «О наделении органов местного самоуправления муниципальных округов в городе Москве отдельными полномочиями города Москвы», постановлением Правительства Москвы от 03.02.2011 № 26-ПП «О размещении нестационарных торговых объектов, расположенных в городе Москве на земельных участках, в зданиях, строениях и сооружениях, находящихся в государственной собственности», в связи с обращением заместителя префекта Зеленоградского административного округа города Москвы от 06.07.2022 № 15-05-158/2,

Совет депутатов муниципального округа Силино решил:

1. Согласовать проект изменения схемы размещения нестационарных торговых объектов на территории района Силино города Москвы в части исключения 1 места размещения согласно таблице:

№	Тип объекта	Адрес размещения	Площадь места размещения	Специализация	Период размещения	Причина
1	Бахчевой развал	Зеленоград, у корп. 1121	18 кв.м.	Бахчевые культуры	с 01 августа по 01 октября	Нерентабельность

2. Опубликовать настоящее решение в бюллетене «Московский муниципальный вестник» и разместить на официальном сайте муниципального округа Силино.

3. Направить настоящее решение в Департамент территориальных органов исполнительной власти города Москвы, префектуру Зеленоградского административного округа города Москвы, прокуратуру Зеленоградского административного округа города Москвы, управу района Силино города Москвы.

4. Контроль за исполнением настоящего решения возложить на главу муниципального округа Силино А.В. Ясинову.

Глава муниципального округа Силино **А.В. Ясинова**

РЕШЕНИЕ

10.08.2022 № 08/03-СД

О внесении изменений в решение Совета депутатов муниципального округа Силино от 20.12.2021 № 11/06-СД «О проведении в 2022 году дополнительных мероприятий по социально – экономическому развитию района Силино города Москвы за счет средств, выделенных району Силино на 2022 год»

В соответствии с частью 6 статьи 1 Закона города Москвы от 11.07.2012 № 39 «О наделении органов местного самоуправления муниципальных округов в городе Москве отдельными полномочиями города Москвы», постановлением Правительства Москвы от 13.09.2012 № 484-ПП «О дополнительных мероприятиях по социально-экономическому развитию районов города Москвы», обращением управы района Силино города Москвы от 02.08.2022 № 01-09-1316/22, а также согласованием проекта решения с управой района Силино города Москвы,

Совет депутатов муниципального округа Силино решил:

1. Внести изменения в решение Совета депутатов муниципального округа Силино от 20.12.2021 № 11/06-СД «О проведении в 2022 году дополнительных мероприятий по социально – экономическому развитию района Силино города Москвы за счет средств, выделенных району Силино на 2022 год», изложив приложение к решению от 20.12.2021 № 11/06-СД в новой редакции согласно приложению к настоящему решению.

2. Главе управы района Силино города Москвы обеспечить реализацию в 2022 году дополнительных мероприятий по социально-экономическому развитию района Силино города Москвы согласно приложению к настоящему решению.

3. Опубликовать настоящее решение в бюллетене «Московский муниципальный вестник» и разместить на официальном сайте муниципального округа Силино.

4. Направить настоящее решение в Департамент территориальных органов исполнительной власти города Москвы, префектуру Зеленоградского административного округа города Москвы, прокуратуру Зеленоградского административного округа города Москвы, управу района Силино города Москвы.

5. Контроль за исполнением настоящего решения возложить на главу муниципального округа Силино А.В. Ясинову.

Глава муниципального округа Силино **А.В. Ясинова**

Приложение
к решению Совета депутатов
муниципального округа Силино
от 10.08.2022 № 08/03-СД

Адресный перечень
по проведению в 2022 году дополнительных мероприятий по социально-экономическому развитию района Силино города Москвы за счет средств, выделенных району Силино на 2022 год

№ п/п	Адрес	Вид работ	Объем	Стоимость (руб.)
Раздел: Выборочный капитальный ремонт многоквартирных домов				
1	корп. 1126	Ремонт кровли	833 кв.м.	1 796 535,08
Итого				**1 796 535,08**

РЕШЕНИЕ

10.08.2022 № 08/04-СД

О внесении изменений в решение Совета депутатов муниципального округа Силино от 26.01.2022 № 01/07-СД «О проведении в 2022 году дополнительных мероприятий по социально – экономическому развитию района Силино города Москвы за счет средств, выделенных району Силино на 2022 год»

В соответствии с частью 6 статьи 1 Закона города Москвы от 11.07.2012 № 39 «О наделении органов местного самоуправления муниципальных округов в городе Москве отдельными полномочиями города Москвы», постановлением Правительства Москвы от 13.09.2012 № 484-ПП «О дополнительных мероприятиях по социально-экономическому развитию районов города Москвы», обращением управы района Силино города Москвы от 02.08.2022 № 01-09-1317/22, а также согласованием проекта решения с управой района Силино города Москвы,

Совет депутатов муниципального округа Силино решил:

1. Внести изменения в решение Совета депутатов муниципального округа Силино от 26.01.2022 № 01/07-СД «О проведении в 2022 году дополнительных мероприятий по социально – экономическому развитию района Силино города Москвы за счет средств, выделенных району Силино на 2022 год», изложив приложение к решению от 26.01.2022 № 01/07-СД в новой редакции согласно приложению к настоящему решению.

2. Главе управы района Силино города Москвы обеспечить реализацию в 2022 году дополнительных мероприятий по социально-экономическому развитию района Силино города Москвы согласно приложению к настоящему решению.

3. Опубликовать настоящее решение в бюллетене «Московский муниципальный вестник» и разместить на официальном сайте муниципального округа Силино.

4. Направить настоящее решение в Департамент территориальных органов исполнительной власти

города Москвы, префектуру Зеленоградского административного округа города Москвы, прокуратуру Зеленоградского административного округа города Москвы, управу района Силино города Москвы.

5. Контроль за исполнением настоящего решения возложить на главу муниципального округа Силино А.В. Ясинову.

Глава муниципального округа Силино **А.В. Ясинова**

Приложение
к решению Совета депутатов
муниципального округа Силино
от 10.08.2022 № 08/04-СД

Адресный перечень
по проведению в 2022 году дополнительных мероприятий по социально-экономическому развитию района Силино города Москвы за счет средств, выделенных району Силино на 2022 год

№ п/п	Адрес	Вид работ	Объем	Стоимость (руб.)
Раздел: Выборочный капитальный ремонт многоквартирных домов, ремонт нежилых помещений, спортивных площадок и иных объектов				
1	корп. 1003	Проведение ремонтно-восстановительных работ (замена участка мусоропровода) после пожара	1	430 789,91
Итого				**430 789,91**

МУНИЦИПАЛЬНЫЙ ОКРУГ СТАРОЕ КРЮКОВО В ГОРОДЕ МОСКВЕ

СОВЕТ ДЕПУТАТОВ

РЕШЕНИЕ

26 июля 2022 года №09/02

О внесении изменений в решение Совета депутатов муниципального округа Старое Крюково от 14.12.2021 №14/02 «О бюджете муниципального округа Старое Крюково на 2022 год и плановый период 2023 и 2024 годов»

В соответствии с Бюджетным кодексом Российской Федерации, Федеральным законом от 6 октября 2003 года № 131–ФЗ «Об общих принципах организации местного самоуправления в Российской Федерации», Законом города Москвы от 6 ноября 2002 года №56 «Об организации местного самоуправления в городе Москве», Уставом муниципального округа Старое Крюково от 02 декабря 2003 года № 62 (в ред. от 16 ноября 2021 года № 12/02), Положением о бюджетном процессе в муниципальном округе Старое Крюково, утвержденным решением Совета депутатов муниципального округа от 16 февраля 2021 года №02/04, во исполнение постановления Правительства Москвы от 19.07.2022 №1530-ПП «Об утверждении Правил предоставления и методики распределения межбюджетных трансфертов из бюджета города Москвы бюджетам внутригородских муниципальных образований в городе Москве в целях организации проведения голосования на муниципальных выборах в 2022 году»,

Совет депутатов муниципального округа Старое Крюково решил:

1. Внести изменения в решение Совета депутатов муниципального округа Старое Крюково от 14.12.2021 №14/02 «О бюджете муниципального округа Старое Крюково на 2022 год и плановый период 2023 и 2024 годов»:

1.1. Изложить пункт 1.1 решения в следующей редакции:

1.1 Основные характеристики местного бюджета на **2022** год:

1.1.1 общий объем доходов в сумме **29 167,8 тыс. рублей;**

1.1.2 общий объем расходов в сумме **29 795,9 тыс. рублей**;

1.1.3 дефицит бюджета в сумме **628,1 тыс. рублей.**

1.2. Изложить пункт 1.8 решения в следующей редакции:

1.8 Объем межбюджетных трансфертов, получаемых из бюджета города Москвы в 2022 году в сумме 5 777,3 тыс. рублей, в 2023 году в сумме 0,0 тыс. рублей, в 2024 году в сумме 0,0 тыс. рублей.

1.3. В Приложении 1 «Источники формирования доходов местного бюджета на 2022 год и плановый период 2023 и 2024 годов и распределение их по кодам бюджетной классификации Российской Федерации»:

1.3.1 раздел «Иные межбюджетные трансферты» изложить в следующей редакции:

2 02 40000 00 0000 150	**Иные межбюджетные трансферты**	**5777,3**	**0,0**	**0,0**

2 02 49999 00 0000 150	Прочие межбюджетные трансферты, передаваемые бюджетам	5777,3	0,0	0,0
2 02 49999 03 0000 150	Прочие межбюджетные трансферты, передаваемые бюджетам внутригородских муниципальных образований городов федерального значения	5777,3	0,0	0,0

1.3.2 в строке «ИТОГО ДОХОДОВ» по 2022 году число «25 550,5» заменить числом «29 167,8».

1.4. В Приложении 2 «Ведомственная структура расходов местного бюджета на 2022 год и плановый период 2023 и 2024 годов»:

1.4.1 раздел «0107» изложить в следующей редакции:

900	**Обеспечение проведения выборов и референдумов**	**01**	**07**			**6740,8**	**0,0**	**0,0**
900	**Межбюджетные трансферты из бюджета города Москвы бюджетам внутригородских муниципальных образований в городе Москве в целях организации проведения голосования на муниципальных выборах в 2022 году**	**01**	**07**	**33А 0400300**		**3617,3**	**0,0**	**0,0**
900	Иные бюджетные ассигнования	01	07	33А 0400300	800	3617,3	0,0	0,0
900	Специальные расходы	01	07	33А 0400300	880	3617,3	0,0	0,0
900	**Проведение выборов депутатов Совета депутатов муниципальных округов города Москвы**	**01**	**07**	**35А 0100100**		**3123,5**	**0,0**	**0,0**
900	Иные бюджетные ассигнования	01	07	35А 0100100	800	3123,5	0,0	0,0
900	Специальные расходы	01	07	35А 0100100	880	3123,5	0,0	0,0

1.4.2 в строке «ОБЩЕГОСУДАРСТВЕННЫЕ ВОПРОСЫ» по 2022 году число «24 325,0» заменить числом «27 942,3».

1.4.3 в строке «ИТОГО РАСХОДОВ» по 2022 году число «26 178,6» заменить числом «29 795,9».

1.5 В Приложении 3 «Распределение бюджетных ассигнований по разделам, подразделам, целевым статьям, видам расходов классификации расходов местного бюджета на 2022 год и плановый период 2023 и 2024 годов»:

1.5.1 раздел «0107» изложить в следующей редакции:

Обеспечение проведения выборов и референдумов	**01**	**07**			**6740,8**	**0,0**	**0,0**
Межбюджетные трансферты из бюджета города Москвы бюджетам внутригородских муниципальных образований в городе Москве в целях организации проведения голосования на муниципальных выборах в 2022 году	**01**	**07**	**33А 0400300**		**3617,3**	**0,0**	**0,0**
Иные бюджетные ассигнования	01	07	33А 0400300	800	3617,3	0,0	0,0
Специальные расходы	01	07	33А 0400300	880	3617,3	0,0	0,0

Проведение выборов депутатов Совета депутатов муниципальных округов города Москвы	**01**	**07**	**35А 0100100**		**3123,5**	**0,0**	**0,0**
Иные бюджетные ассигнования	01	07	35А 0100100	800	3123,5	0,0	0,0
Специальные расходы	01	07	35А 0100100	880	3123,5	0,0	0,0

1.5.2 в строке «ОБЩЕГОСУДАРСТВЕННЫЕ ВОПРОСЫ» по 2022 году число «24 325,0» заменить числом «27 942,3».

1.5.3 в строке «ИТОГО РАСХОДОВ» по 2022 году число «26 178,6» заменить числом «29 795,9».

1.6 В Приложении 4 «Источники финансирования дефицита местного бюджета на 2022 год и плановый период 2023 и 2024 годов» по 2022 году число «-25 550,5» заменить числом «-29 167,8»; число «26 178,6» заменить числом «29 795,9».

2 . Аппарату Совета депутатов внести соответствующие изменения в сводную бюджетную роспись бюджета муниципального округа Старое Крюково на 2022 год и плановый период 2023 и 2024 годов.

3 . Настоящее решение вступает в силу со дня его принятия.

4. Опубликовать настоящее решение в бюллетене «Московский муниципальный вестник» и на сайте муниципального округа Старое Крюково.

5. Контроль за исполнением настоящего решения возложить на главу муниципального округа Старое Крюково Ю.К. Копейкина.

Глава муниципального округа
Старое Крюково **Ю.К. Копейкин**

ПОСЕЛЕНИЕ ВОРОНОВСКОЕ В ГОРОДЕ МОСКВЕ

АДМИНИСТРАЦИЯ

ПОСТАНОВЛЕНИЕ

03.08.2022 № 48

О внесении изменений в постановление администрации поселения Вороновское от 23.07.2021 года №61 «Об утверждении административного регламента предоставления администрацией поселения Вороновское муниципальной услуги по выдаче справок собственникам жилых домов и/или земельных участков, расположенных на территории частного сектора поселения Вороновское»

Руководствуясь Федеральным законом от 27.07.2010 №210-ФЗ «Об организации предоставления государственных и муниципальных услуг», в целях приведения правовых актов администрации поселения Вороновское в соответствии с действующим законодательством:

1. В приложение к постановлению администрации поселения Вороновское от 23.07.2021 №61 «Об утверждении административного регламента предоставления администрацией поселения Вороновское муниципальной услуги по выдаче справок собственникам жилых домов и/или земельных участков, расположенных на территории частного сектора поселения Вороновское» внести следующие изменения:

1.1. Подпункт 3.5. пункта 3 приложения к постановлению признать утратившим силу.

1.2. Подпункт 8.1.5. пункта 8 приложения к постановлению признать утратившим силу.

2. Опубликовать настоящее постановление в бюллетене «Московский муниципальный вестник» и разместить на официальном сайте администрации поселения Вороновское.

3. Контроль за исполнением настоящего постановления возложить на заместителя главы администрации поселения Вороновское Таратунину А.В.

Глава администрации
поселения Вороновское **Е.П. Иванов**

СОВЕТ ДЕПУТАТОВ

РЕШЕНИЕ

29.06.2022 № 06/05

О признании утратившим силу решения Совета депутатов поселения Вороновское от 22.12.2021 №11/05 «О внесении изменений в решение Совета депутатов поселения Вороновское от 17.05.2018 №05/04 «Об утверждении Положения о предоставлении гражданами, претендующими на замещение должностей муниципальной службы поселения Вороновское, муниципальными служащими, замещающими должности муниципальный службы поселения Вороновское сведений о своих доходах, расходах, об имуществе и обязательствах имущественного характера, а также о доходах расходах, об имуществе и обязательствах имущественного характера своей супруги (супруга) и несовершеннолетних детей»

В соответствии с Федеральными законами от 02.03.2007 № 25-ФЗ «О муниципальной службе в Российской Федерации», от 25.12.2008 № 273-ФЗ «О противодействии коррупции»;

Совет депутатов поселения Вороновское решил:

1. Признать утратившим силу решение Совета депутатов поселения Вороновское от 22.12.2021 № 11/05 «О внесении изменений в решение Совета депутатов поселения Вороновское от 17.05.2018 № 05/04 «Об утверждении Положения о предоставлении гражданами, претендующими на замещение должностей муниципальной службы поселения Вороновское, муниципальными служащими, замещающими должности муниципальный службы поселения Вороновское сведений о своих доходах, расходах, об имуществе и обязательствах имущественного характера, а также о доходах, расходах, об имуществе и обязательствах имущественного характера своей супруги (супруга) и несовершеннолетних детей».

2. Опубликовать настоящее решение в информационном бюллетене «Московский муниципальный вестник» и разместить на официальном сайте администрации поселения Вороновское.

3. Контроль за выполнением настоящего решения возложить на главу поселения Вороновское Царевского Е.П.

Заместитель председателя
Совета депутатов поселения Вороновское **М.К. Исаев**

РЕШЕНИЕ

20.07.2022 № 07/01

О внесении изменений в решение Совета депутатов поселения Вороновское от 24.11.2021 № 10/01 «О бюджете поселения Вороновское на 2022 год и плановый период 2023 и 2024 годов»

В соответствии с Бюджетным Кодексом Российской Федерации, Федеральным законом от 06.10.2003 № 131-ФЗ «Об общих принципах организации местного самоуправления в Российской Федерации», Уставом поселения Вороновское;

Совет депутатов поселения Вороновское решил:

1. Внести изменения в решение Совета депутатов поселения Вороновское от 24.11.2021 № 10/01 «О бюджете поселения Вороновское на 2022 год и плановый период 2023 и 2024 годов» (в редакции решений от 26.01.2022 № 01/02, от 09.02.2022 № 02/01);

1.1. Приложение 3 к решению изложить в новой редакции, согласно приложения 1 к настоящему решению;

1.2. Приложение 5 к решению изложить в новой редакции, согласно приложения 2 к настоящему решению.

2. Опубликовать настоящее решение в бюллетене «Московский муниципальный вестник» и разместить на официальном сайте администрации поселения Вороновское в информационно – телекоммуникационной сети «Интернет».

3. Настоящее решение вступает в силу со дня его официального опубликования.

4. Контроль за выполнением настоящего решения возложить на главу поселения Вороновское Царевского Е.П.

Глава
поселения Вороновское **Е.П. Царевский**

Полный текст настоящего решения, включая приложения к нему, опубликован в официальном сетевом издании «Московский муниципальный вестник» (amom-mmv.ru) 30 августа 2022 года.

РЕШЕНИЕ

20.07.2022 № 07/02

О внесении изменений в решение Совета депутатов поселения Вороновское от 26.05.2021 № 05/05 «Об утверждении Положения о наградах поселения Вороновское

На основании Закона города Москвы от 06.11.2002 № 56 «Об организации местного самоуправления в городе Москве», Устава поселения Вороновское, в целях поощрения граждан, коллективов пред-

приятий, учреждений, организаций независимо от форм собственности за заслуги в развитии поселения Вороновское;

Совет депутатов поселения Вороновское решил:

1. Внести изменения в решение Совета депутатов поселения Вороновское от 26.05.2021 № 05/05 «Об утверждении Положения о наградах поселения Вороновское;

1.1. Приложение к решению изложить в новой редакции, согласно приложения к настоящему решению.

2. Опубликовать настоящее решение в бюллетене «Московский муниципальный вестник» и разместить на официальном сайте администрации поселения Вороновское в информационно - телекоммуникационной сети «Интернет».

3. Контроль за исполнением настоящего решения возложить на главу поселения Вороновское Царевского Е.П.

Глава
поселения Вороновское **Е.П. Царевский**

Приложение
к решению Совета депутатов
поселения Вороновское
в городе Москве
от 20.07.2022 № 07/02

ПОЛОЖЕНИЕ
о наградах поселения Вороновское

Настоящее Положение разработано в соответствии с Законом города Москвы от 06.11.2002 № 56 «Об организации местного самоуправления в городе Москве», Уставом поселения Вороновское, определяет цели и порядок поощрения граждан, коллективов предприятий, учреждений и организаций независимо от форм собственности и органов местного самоуправления (далее - организации) за заслуги в хозяйственных, экономических, социально – культурных и общественных вопросах, способствующих развитию поселения Вороновское.

1. Общие положения

1. Награды поселения Вороновское являются формой поощрения граждан и (или) организаций независимо от организационно-правовой формы, за деятельность, направленную на благополучие поселения, рост благосостояния его населения, высокое профессиональное мастерство и многолетний труд, признание выдающихся заслуг в сфере общественной и государственной деятельности по защите прав человека, развитию экономики, науки, техники, культуры и искусства, за значительный вклад в области образования, в охрану окружающей среды и обеспечение экологической безопасности и иную деятельность, способствующую развитию поселения Вороновское.

1.2. К наградам поселения Вороновское относятся:

1.2.1. Знак отличия «За личный вклад в развитие поселения Вороновское»;

1.2.2. Почетная грамота поселения Вороновское;

1.2.3. Благодарственный адрес поселения Вороновское;

1.2.4. Диплом поселения Вороновское;

1.2.5. Ценный подарок.

1.2.5.1. Стоимость ценного подарка не может превышать 5 000 (пять тысяч) рублей.

1.2.5.2. При награждении граждан допускается замена ценного подарка денежным поощрением, со-

ответствующим его стоимости. При награждении коллективов организаций замена ценного подарка денежным поощрением не производится.

2. Основания для награждения наградами поселения Вороновское

2.1. многолетний добросовестный труд;

2.2. заслуги и высокие достижения в сфере развития экономики;

2.3. заслуги и высокие достижения в социальной сфере;

2.4. заслуги и высокие достижения в сфере культуры, искусства и спорта, в том числе занятие призовых мест в конкурсах, соревнованиях, проводимых в поселении;

2.5. заслуги и высокие достижения в сфере образования и воспитания;

2.6. заслуги и высокие достижения в сфере здравоохранения;

2.7. заслуги и высокие достижения в сфере охраны окружающей среды и обеспечения экологической безопасности;

2.8. заслуги и высокие достижения в сфере законности, правопорядка и общественной безопасности;

2.9. достижения в организации благотворительной и попечительской деятельности;

2.10. значительные успехи в организации предпринимательской деятельности;

2.11. трудовые и производственные успехи;

2.12. большой вклад в развитие коммунального и городского хозяйства;

2.13. успехи в развитии средств массовой информации;

2.14. активное участие в общественной жизни поселения Вороновское;

2.15. значительный вклад или оказанная помощь в подготовке и проведении различных общественно-массовых мероприятий;

2.16. активное содействие органам местного самоуправления поселения Вороновское в решении вопросов местного значения;

2.17. иные достижения, способствующие развитию поселения Вороновское.

2.2. Награждение может быть произведено с учетом государственных, муниципальных и профессиональных праздников, а также юбилейных дат, дней рождений награждаемых.

2.3. Юбилейными датами являются:

- для организаций и коллективов - 10 лет и далее каждые последующие 5 лет с момента образования;
- для граждан - по достижении возраста 50 лет и далее каждые последующие 5 лет.

3. Порядок награждения наградами поселения Вороновское

3.1. Знаком отличия «За личный вклад в развитие поселения Вороновское» (**приложение 3 к настоящему Положению**) награждаются рабочие, специалисты, руководители организаций, работники торговли и бытового обслуживания, здравоохранения, образования, науки, работники культуры, спорта, общественные деятели, ветераны войны и труда, государственные и муниципальные служащие, лица, участвующие в спасении людей, имущества во время стихийных бедствий и чрезвычайных ситуаций, при охране общественного порядка.

3.2. Основанием для награждения знаком отличия «За личный вклад в развитие поселения Вороновское» являются: - активное участие в общественной жизни поселения и организаций; - целенаправленная деятельность, ориентированная на создание условий для развития духовности детей и молодежи, оказание помощи в жизненном самоопределении, нравственном, гражданском и профессиональном становлении; - за благотворительную деятельность; - за развитие образования, культуры и спорта в поселении Вороновское; - за многолетнюю деятельность, способствующую интеллектуальному, физическому, культурному, нравственному развитию жителей поселения Вороновское, воспитание патриотизма; - за совершение отважного поступка, проявленные при этом мужество, смелость и отвагу.

3.3. Ходатайство о награждении знаком отличия «За личный вклад в развитие поселения Вороновское» вносят на имя главы поселения Вороновское руководители предприятий, учреждений, организаций (независимо от форм собственности), группа депутатов Совета депутатов поселения Вороновское,

должностные лица администрации поселения Вороновское, лидеры профсоюзных, других общественных и общественно-политических организация. К ходатайству прилагаются следующие документы: - для граждан, представляемых к награждению: представление к награждению по утвержденной форме (**приложение 1 к настоящему Положению**) и согласие на обработку персональных данных в соответствии со статьей 9 Федерального закона от 27.07.2006 № 152-ФЗ «О персональных данных» (**приложение 2 к настоящему Положению**) на физических лиц. Исключением в представлении представления к награждению и согласия на обработку персональных данных награждаемого являются граждане, в том числе должностные лица, которые по роду своей служебной деятельности и обязанностям допущены к государственной тайне.

3.4. Решение о награждении Знаком отличия «За личный вклад в развитие поселения Вороновское» принимается Советом депутатов поселения Вороновское.

3.5. Вручение награжденным знаков отличия, производится главой поселения Вороновское в торжественной обстановке в присутствии Совета депутатов и главы администрации, на торжественном собрании (конференции) коллектива или на заседании Совета депутатов поселения Вороновское.

3.6. В случае утраты удостоверения к знаку отличия на основании заявления награжденного лица по решению Совета депутатов поселения Вороновское выдаются соответствующие дубликаты. В случае утраты знака отличия, указанные знаки повторно не выдаются

4. Награждение почетной грамотой поселения Вороновское и/или ценным подарком

4.1. Почетной грамотой поселения Вороновское и/или ценным подарком награждаются граждане, работающие или проживающие в поселении Вороновское, а также коллективы предприятий, учреждений и организаций, расположенных на территории поселения, за заслуги в государственных, муниципальных, хозяйственных, общественных и социально-культурных вопросах.

4.2. В ходатайстве о награждении Почетной грамотой поселения Вороновское указываются производственные, научные, общественно-политические или другие заслуги лица. При ходатайстве о награждении коллектива дается краткая справка о производственной или иной деятельности данного предприятия, учреждения или организации.

4.3. Почетной грамотой поселения Вороновское награждаются один раза в три года.

4.4. В случае утраты награды поселения Вороновское дубликаты взамен утраченной не выдаются.

5. Награждение благодарственным адресом поселения Вороновское и/или ценным подарком

5.1. Благодарственным адресом поселения Вороновское и/или ценным подарком награждаются граждане, а также коллективы предприятий, учреждений и организаций за большой вклад в развитие поселения, за достижения в различных сферах, активное участие или содействие в проведении мероприятий и иные заслуги перед поселением Вороновское.

5.2. В ходатайстве о награждении Благодарственным адресом поселения Вороновское указываются заслуги лица или коллектива перед поселением Вороновское.

5.3. Благодарственным адресом поселения Вороновское награждаются один раз в два года.

5.4. В случае утраты награды поселения Вороновское дубликаты взамен утраченной не выдаются.

6. Награждение дипломом поселения Вороновское и/или ценным подарком

6.1. Диплом поселения Вороновское является, формой поощрения граждан, организаций, трудовых коллективов в целях повышения престижа различных профессий и видов деятельности и поощрения за победу в конкурсах, соревнованиях.

6.2. Ходатайство о награждении направляют на имя главы администрации поселения Вороновское руководители предприятий, учреждений, организаций (независимо от форм собственности), депутаты Совета депутатов поселения Вороновское, должностные лица администрации поселения Вороновское, лидеры профсоюзных, общественных и общественно-политических организаций.

6.3. Для обоснования награждения в ходатайстве указываются:

- для организаций и их руководителей: сведения о социально-экономических показателях, научных

или иных достижениях, при награждении организаций в связи с юбилейной датой - информация о дате основания организации;

- для граждан, представляемых к награждению: характеристика представляемого гражданина с указанием заслуг и сведений о трудовой деятельности.

6.4. По результатам рассмотрения ходатайства издается распоряжение администрации поселения Вороновское о награждении.

6.5. Бланк почетной грамоты, благодарственного адреса, диплома подписывается главой администрации поселения Вороновское и заверяется гербовой печатью администрации поселения Вороновское.

6.6. В исключительных случаях бланк почетной грамоты, благодарственного адреса, диплома дополнительно подписывается главой поселения Вороновское и заверяется гербовой печатью Совета депутатов поселения Вороновское.

6.7. Награждение производится главой администрации поселения Вороновское или по его поручению должностными лицами администрации поселения Вороновское в торжественной обстановке.

6.8.В случае утраты награды поселения Вороновское дубликаты взамен утраченной не выдаются.

7. Заключительные положения

7.1. В случае учреждения иных наград либо упразднения действующих наград поселения Вороновское соответствующие изменения в настоящее Положение вносятся решением Совета депутатов поселения Вороновское.

7.2. Расходы, связанные с реализацией настоящего Положения, осуществляются за счет средств бюджета поселения Вороновское.

Приложение 1
к Положению о наградах
поселения Вороновское

представление к награждению граждан знаком отличия «За личный вклад в развитие поселения Вороновское»

1.Фамилия_____
имя, отчество_____
2. Место работы, должность:
_____
_____
(полное наименование организации с указанием организационно-правовой формы, должности, наименование органа государственной власти, органа местного самоуправления)
3. Пол: _____
4. Дата рождения_____ (число, месяц, год)
5. Образование:
_____
_____
_____
(специальность по образованию, наименование учебного заведения, год окончания)
6. Какими государственными наградами, наградами города Москвы, наградами Московской области награжден (а) и даты награждений
_____
_____
_____

7. Общий стаж работы_____, стаж работы в отрасли (по специальности) в поселении Вороновское_____, стаж работы в данном коллективе_____.

8. Характеристика с указанием конкретных заслуг представляемого к награждению _____

_____

_____

_____

_____

Согласовано:	Руководитель организации/учреждения и т.д.
_____	_____
Подпись	Подпись
_____	_____
Фамилия, инициалы	Фамилия, инициалы «____» _____ 20____ года

Приложение 2
к Положению о наградах
поселения Вороновское

СОГЛАСИЕ НА ОБРАБОТКУ ПЕРСОНАЛЬНЫХ ДАННЫХ

Я, _____

_____

(Фамилия, имя, отчество)

зарегистрированный(ая) по адресу:

_____

_____

_____

_____

Проживающий(ая) по адресу:

_____

_____

_____

_____

Документ, удостоверяющий личность:

_____

_____

_____

_____

(вид документа. № документа, когда и кем выдан)

Даю согласие на обработку моих персональных данных администрации поселения Вороновское, Совету депутатов поселения Вороновское. Перечень персональных данных, на обработку которых дается согласие: фамилия, имя, отчество, должность, место работы, пол, дата рождения, адрес места жительства, образование, стаж работы, паспортные данные, контактный телефон. Перечень действий с персональными данными, на совершение которых дается согласие, общее описание используемых способов обработки:

1. Получение персональных данных лично, а также у третьих лиц, в случае дополнительного согласия;
2. Хранение персональных данных (в электронном виде и на бумажном носителе);
3. Уточнение (обновление, изменение) персональных данных;
4. Передача персональных данных в порядке, предусмотренном законодательством РФ. Настоящее согласие выдано без ограничения срока его действия. Настоящее согласие отзывается моим письменным заявлением, предоставленным в администрацию поселения Вороновское, Совет депутатов поселения Вороновское.

_____ _____
(подпись) (расшифровка подписи)

«__»_____20_____

Приложение 3
к Положению о наградах
поселения Вороновское

Описание знака отличия «За личный вклад в развитие поселения Вороновское»

Знак отличия «За личный вклад в развитие поселения Вороновское» изготавливается методом литья из метала Латунь. Гальваническое покрытие металла под золото. В центральной части, покрытой эмалью голубого цвета, размещается многоцветное изображение герба поселения Вороновское, окруженное рамкой золотистого цвета с надписью выполнений рельефными синими литерами: ЗА ЛИЧНЫЙ ВКЛАД В РАЗВИТИЕ ПОСЕЛЕНИЯ ВОРОНОВСКОЕ без кавычек. Знак при помощи ушка соединяется с планкой голубого цвета, окруженной рамкой золотистого цвета. На оборотной стороне – приспособление в виде булавки для прикрепления к одежде.

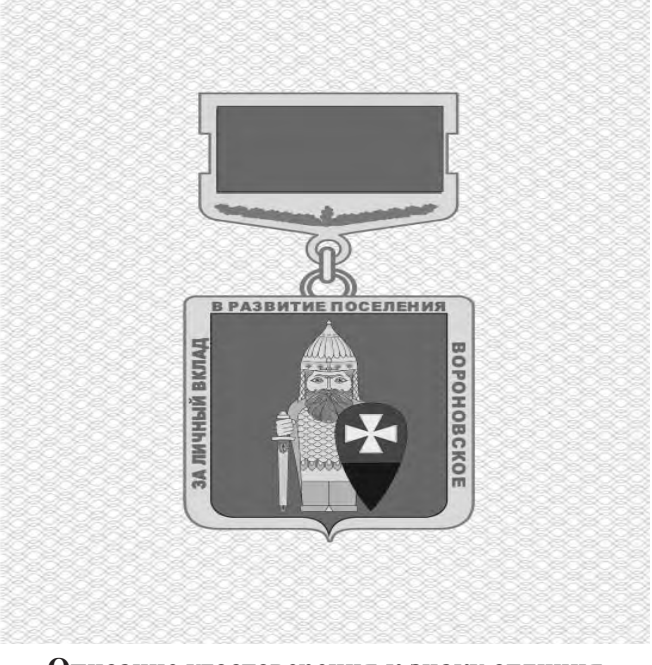

Описание удостоверения к знаку отличия
«За личный вклад в развитие поселения Вороновское»

Удостоверение к знаку отличия «За личный вклад в развитие поселения Вороновское» (далее – удостоверение) имеет форму книжки в твердой обложке темно-красного цвета. Размер книжки в развернутом виде 110 х 158 мм. На обложке удостоверения воспроизведен золотым тиснением одноцветный рисунок герба поселения Вороновское, чуть ниже расположена надпись: «Удостоверение» без кавычек, выполненная золотым шрифтом полужирного печатного начертания. На левом листе разворота, в центре, помещен многоцветный рисунок знака «За личный вклад в развитие поселения Вороновское». На правом листе разворота, вверху в центре расположена надпись: «Удостоверение» без кавычек. Чуть ниже, расположены три горизонтальные линии для внесения фамилии, имени, отчества награждаемого в именительном падеже. Ниже, в центре, в одну строку надпись: «награжден (а) знаком отличия» без кавычек, выполненная черным шрифтом обычного начертания. Под ней в две строки расположена надпись: ««За личный вклад в развитие поселения Вороновское» в кавычках, выполненная черным шрифтом полужирного прописного начертания.

Ниже, слева, в три строки надпись: «Глава поселения Вороновское» без кавычек, выполненная черным шрифтом обычного начертания. Под надписью предусмотрено место для подписи главы поселения Вороновское и печати Совета депутатов поселения Вороновское. Внизу горизонтальные линии, для внесения реквизитов решения Совета депутатов поселения Вороновское о поощрении знаком отличия «За личный вклад в развитие поселения Вороновское».

РЕШЕНИЕ

20.07.2022 № 07/04

О согласовании установки ограждающего устройства некапитального характера по адресу: г. Москва, поселение Вороновское, д. Филино, ул. Никольская

В соответствии с Законом города Москвы от 30.04.2014 № 18 «О благоустройстве в городе Москве», Уставом поселения Вороновское, на основании обращения потребительского кооператива по управлению имуществом «Никольский берег» (вх. № 10 от 13.07.2022) с целью обслуживания и содержания территории, прилегающей к земельным участкам Кооператива «Никольский берег»;

Совет депутатов поселения Вороновское решил:

1. Согласовать установку ограждающего устройства некапитального характера по адресу: г. Москва, поселение Вороновское, д. Филино, ул. Никольская, вблизи земельных участков с кадастровыми номерами 50:27:0030426:842 и 50:27:0030426:826 согласно прилагаемой схеме, с условием обеспечения свободного доступа к данной территории граждан, не являющимися членами Кооператива «Никольский берег» (Приложение).

2. Обязанность по содержанию и обслуживанию ограждающего устройства, содержание, уборка и обслуживание огражденной территории осуществляется силами и за счет средств Кооператива «Никольский берег».

3. Настоящее решение вступает в силу со дня его принятия.

4. Копию настоящего решения направить в Потребительский кооператив по управлению имуществом «Никольский берег».

5. Опубликовать настоящее решение в бюллетене «Московский муниципальный вестник» и разместить на официальном сайте администрации поселения Вороновское в информационно – телекомму-

никационной сети «Интернет».

6. Контроль за выполнением настоящего решения возложить на главу поселения Вороновское Царевского Е.П.

Глава
поселения Вороновское **Е.П. Царевский**

Приложение
к решению Совета депутатов
поселения Вороновское
в городе Москве
от 20.07.2022 № 07/04

Схема размещения ограждающего устройства некапитального характера по адресу:
г. Москва, поселение Вороновское, д. Филино, ул. Никольская

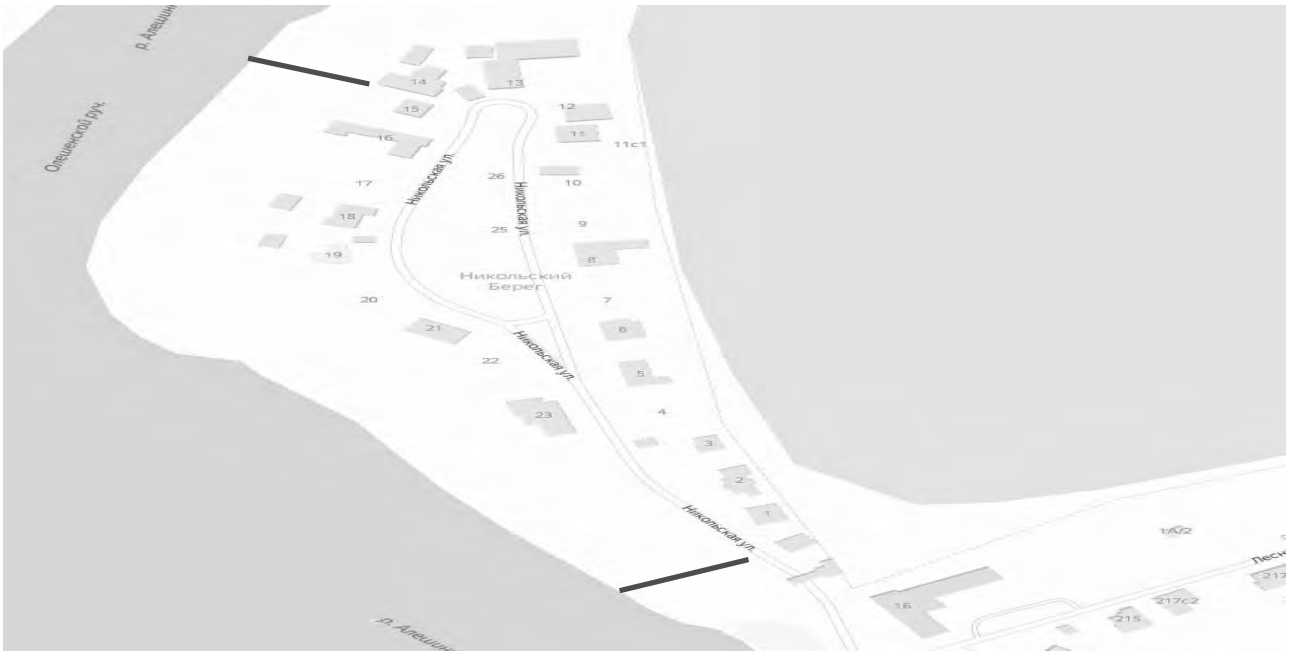

РЕШЕНИЕ

20.07.2022 № 07/05

О согласовании принятия в муниципальную собственность парковочного пространства для специальной техники, расположенного по адресу: г. Москва, поселение Вороновское, п. ЛМС, мкр. Центральный, вблизи КТС «Вороново»

В соответствии с Законом города Москвы от 06.11.2002 № 56 «Об организации местного самоуправления в городе Москве» и Уставом поселения Вороновское, на основании письма из Префектуры ТиНАО г. Москвы (вх. № 02-01-18-2086/22 от 01.07.2022), в целях обеспечения надлежащего содержания территории поселения Вороновское;

Совет депутатов поселения Вороновское решил:

1. Согласовать принятие в муниципальную собственность парковочного пространства для специальной техники, расположенного по адресу: г. Москва, поселение Вороновское, п. ЛМС, мкр. Центральный, вблизи КТС «Вороново» (приложение к настоящему решению).
2. Копию настоящего решения направить в префектуру ТиНАО города Москвы.
3. Опубликовать настоящее решение в бюллетене «Московский муниципальный вестник» и разместить на официальном сайте администрации поселения Вороновское в информационно – телекоммуникационной сети «Интернет».
4. Контроль за исполнением настоящего решения возложить на главу поселения Вороновское Царевского Е.П.

Глава
поселения Вороновское **Е.П. Царевский**

Приложение
к решению Совета депутатов
поселения Вороновское
в городе Москве
от 20.07.2022 № 07/05

Перечень объектов дорожного хозяйства для принятия к учету

№	Наименование объекта	Протяженность объекта, пм	Ширина, пм	Общая площадь, кв. м.	Тип покрытия
1	парковочное пространство для специальной техники, расположенное по адресу: г. Москва, поселение Вороновское, п. ЛМС, мкр. Центральный, вблизи КТС «Вороново» (приложение к настоящему перечню)	38	39	1 482	Асфальтобетонное покрытие
1.1.	Ограждение парковочного пространства (металлическое)	180	0,7	126	----------

Приложение
к перечню объектов дорожного
хозяйства для принятия к учету

Парковочное пространство для специальной техники, расположенное по адресу: г. Москва, поселение Вороновское, п. ЛМС, мкр. Центральный, вблизи КТС «Вороново»

РЕШЕНИЕ

20.07.2022 № 07/06

О присвоении наименований объектам улично-дорожной сети в поселении Вороновское

В соответствии с Федеральным законом от 06.10.2003 № 131-ФЗ «Об общих принципах организации местного самоуправления в Российской Федерации», Законом города Москвы от 06.11.2002 № 56 «Об организации местного самоуправления в городе Москве», Законом города Москвы от 08.10.1997 № 40-70 «О наименовании территориальных единиц, улиц и станций метрополитена города Москвы», Уставом поселения Вороновское и пунктом 2 протокола заседания Городской межведомственной комиссии по наименованию территориальных единиц, улиц, станций метрополитена, организаций и других объектов города Москвы от 01.07.2022;

Совет депутатов поселения Вороновское решил:

1. Присвоить наименования объектам улично-дорожной сети в поселении Вороновское (приложение 1, 2 к решению);

1.1. проектируемый проезд № 8117 – аллея Милосердия;

1.2. проектируемый проезд № 8118 – улица Доноров;

1.3. проектируемые проезды № 8119 и 8120 – улица Волонтёров;

1.4. проектируемый проезд № 8116 – Голохвастовское шоссе;

1.5. участку Варшавского шоссе, расположенному в границах поселения Вороновское, восстановить историческое наименование – Брестское шоссе;

1.6. безымянное шоссе между южными границами кварталов 52 и 45 поселения Вороновское, от Калужского шоссе через дер. Безобразово до границы поселения Вороновское – Сипягинское шоссе;

1.7. безымянное шоссе от Калужского шоссе по границе кварталов 108 и 112 поселения Вороновское через село Свитино до смыкания кварталов 500, 502 и 508 поселения Вороновское – Щитóвское шоссе;

1.8. безымянное шоссе от квартала 500 поселения Вороновское вдоль западной и северо-западной границы кварталов 502, 506 и 509 поселения Вороновское до границы поселения Вороновское – Зинаевское шоссе;

1.9. безымянное шоссе от квартала 506 поселения Вороновское вдоль северо-восточной границы кварталов 515 и 520 поселения Вороновское до границы поселения Вороновское – Старосвитинское шоссе;

1.10. безымянное шоссе от дер. Юрьевка по границе кварталов 414 и 415 поселения Вороновское до ул. Декоративная – Гуляевское шоссе;

1.11. межшоссейная улица от границы кварталов 116 и 806 до границы кварталов 858 и 862 – улица Вороновский Рубеж;

1.12. Безымянная улица в дер. Юдановка от Варшавского/Брестского шоссе к северо-западной границе квартала 840 – Юдановская улица;

1.13. безымянное шоссе между центральными улицами дер. Юдановка и дер. Ворсино вдоль северо-западной границы кварталов 792, 790 и 770 – Вóрсинское шоссе;

1.14. безымянное шоссе по северо-западной и северной границе кварталов 831, 830, 834, 836 и 838 – Ивлевское шоссе;

1.15. безымянное шоссе от Варшавского/Брестского шоссе вдоль границы с поселением Роговское до границы с г.о. Чехов – Лопáсненское шоссе;

1.16. безымянный проезд от Варшавского/Брестского шоссе вдоль северо-восточной границы земельного участка 50:27:0030501:9 – Рокадный проезд;

1.17. безымянное шоссе от Варшавского/Брестского шоссе между кварталами 874 и 880 поселения

Вороновское до южной границы дер. Новогромово – Новогромовское шоссе;

1.18. безымянное шоссе от Варшавского/Брестского шоссе вдоль северо-восточной границы квартала 885 поселения Вороновское до границы поселения Вороновское – Старогромовское шоссе.

2. Направить копию настоящего решения в префектуру ТиНАО г. Москвы для последующего направления в базу данных ФИАС (федеральная адресно-информационная система).

3. Опубликовать настоящее решение в бюллетене «Московский муниципальный вестник» и разместить на официальном сайте администрации поселения Вороновское в информационно – телекоммуникационной сети «Интернет».

4. Контроль за выполнением настоящего решения возложить на главу поселения Вороновское Царевского Е.П.

Глава
поселения Вороновское **Е.П. Царевский**

Приложение 1
к решению Совета депутатов
поселения Вороновское
в городе москве
от 20.07.2022 № 07/06

Решение о присвоении наименований топонимическим единицам поселения Вороновское

Сводный список наименований

- аллея Милосердия
- улица Доноров
- улица Волонтёров
- Голохвастовское шоссе

Приложение 2
к решению Совета депутатов
поселения Вороновское
в городе москве
от 20.07.2022 № 07/06

Решение о присвоении наименований топонимическим единицам поселения Вороновское

Сводный список наименований

- Брестское шоссе
- Сипягинское шоссе
- Щитóвское шоссе
- Зинаевское шоссе
- Старосвитинское шоссе
- Гуляевское шоссе
- улица Вороновский Рубеж
- Юдановская улица
- Вóрсинское шоссе
- Ивлевское шоссе
- Лопасненское шоссе
- Рокадный проезд
- Новогромовское шоссе
- Старогромовское шоссе

ПОСЕЛЕНИЕ КИЕВСКИЙ В ГОРОДЕ МОСКВЕ

СОВЕТ ДЕПУТАТОВ

РЕШЕНИЕ

от 09 августа 2022 года № 53/2

Об установлении календарного периода составления и утверждения проекта бюджета поселения Киевский

В соответствии со статьей 169 Бюджетного кодекса Российской Федерации, на основании статьи 39 Устава поселения Киевский, Положения о бюджетном процессе в поселении Киевский в городе Москве, утвержденное решением Совета депутатов поселения Киевский в городе Москве от 23.01.2018 года № 70/5 «Об утверждении Положения о бюджетном процессе в поселении Киевский»,

Совет депутатов поселения Киевский решил:

1. Установить, что проект бюджета поселения Киевский составляется и утверждается на 2023 финансовый год и плановый период 2024-2025 годов.

2. Опубликовать настоящее решение в бюллетене «Московский муниципальный вестник» и разместить на официальном сайте администрации поселения Киевский в информационно-телекоммуникационной сети «Интернет».

Глава поселения Киевский **О.Д. Колокольчикова**

РЕШЕНИЕ

от 09 августа 2022 года № 53/3

О принятии в муниципальную собственность поселения Киевский движимого имущества

В соответствии с Гражданским кодексом Российской Федерации, Федеральным законом от 06.10.2003 года № 131-ФЗ «Об общих принципах организации местного самоуправления в Российской Федерации», Федеральным законом от 26.07.2006 года № 135-ФЗ «О защите конкуренции», Законом города Москвы от 06.11.2002 года № 56 «Об организации местного самоуправления в городе Москве», Уставом поселения Киевский, решением Совета депутатов поселения Киевский в городе Москве от 29.04.2013 года № 45/4 «О порядке формирования, управления и распоряжения муниципальной казной поселения Киевский», руководствуясь Уставом поселения Киевский,

Совет депутатов поселения Киевский решил:

1. Принять в муниципальную собственность поселения Киевский движимое имущество «парковочное пространство для специальной техники», расположенное по адресу: г. Москва, поселение Киевский, пос. Киевский, в близи дер. Шеломово, ул. Январская, в районе участка № 5, общей площадью 1649,3 кв.м., находящееся в собственности города Москвы.
2. Опубликовать настоящее решение в бюллетене «Московский муниципальный вестник» и разместить на официальном сайте администрации поселения Киевский в информационно-телекоммуникационной сети «Интернет».
3. Контроль за выполнением настоящего решения возложить на главу поселения Киевский О.Д. Колокольчикову.

Глава поселения Киевский **О.Д. Колокольчикова**

ПОСЕЛЕНИЕ КЛЕНОВСКОЕ В ГОРОДЕ МОСКВЕ

АДМИНИСТРАЦИЯ

РАСПОРЯЖЕНИЕ

20.06.2022 № 50

О внесении изменений в распоряжение администрации поселения Кленовское в городе Москве от 22.03.2022 № 22 «Об утверждении состава Комиссии по осуществлению закупок для определения поставщиков (подрядчиков, исполнителей) при проведении конкурсов, аукционов, запросов котировок, проводимых в электронной форме, для муниципальных нужд администрации поселения Кленовское»

В соответствии с Федерального закона от 05.04.2013 № 44-ФЗ «О контрактной системе в сфере закупок, товаров, работ, услуг для обеспечения государственных и муниципальных нужд», руководствуясь Уставом поселения Кленовское, администрация поселения Кленовское:

1. Внести изменения в распоряжение администрации поселения Кленовское от 22.03.2022 № 22 «Об утверждении состава Комиссии по осуществлению закупок для определения поставщиков (подрядчиков, исполнителей) при проведении конкурсов, аукционов, запросов котировок, проводимых в электронной форме, для муниципальных нужд администрации поселения Кленовское» изложив приложение в новой редакции согласно приложению к настоящему распоряжению.

2. Настоящее распоряжение вступает в силу со дня его принятия.

3.Опубликовать настоящее распоряжение в бюллетене «Московский муниципальный вестник» и разместить на официальном сайте поселения Кленовское.

4. Контроль за исполнением настоящего распоряжения возложить на заместителя главы администрации поселения Кленовское в городе Москве Николаенко Л.М.

Глава администрации **А.М. Чигаев**

Приложение
к распоряжению администрации
поселения Кленовское
в городе Москве
от 20.06.2022 № 50

«Приложение
к распоряжению администрации
поселения Кленовское
в городе Москве
от 22.03.2022 № 22

Состав
Комиссии по осуществлению закупок
для определения поставщиков (подрядчиков, исполнителей) при проведении конкурсов, аукционов, запросов котировок, проводимых в электронной форме, для муниципальных нужд администрации поселения Кленовское

Председатель комиссии:
Николаенко Лев Михайлович – заместитель главы администрации;

Заместитель председателя единой комиссии:
Якушина Светлана Геннадьевна – советник администрации;

Секретарь комиссии:
Игнашина Екатерина Владимировна – заведующий сектором по муниципальному заказу и имущественным отношениям отдела по финансам, экономике, планированию и бухгалтерскому учету администрации поселения Кленовское в городе Москве;

Члены комиссии:
Попков Дмитрий Валерьевич – начальник отдела по жилищно-коммунальному хозяйству, благоустройству, ГО ЧС, безопасности и торговле администрации поселения Кленовское в городе Москве;
Галкина Виктория Андреевна – главный специалист сектора по муниципальному заказу и имущественным отношениям отдела по финансам, экономике, планированию и бухгалтерскому учету администрации поселения Кленовское в городе Москве.

».

РАСПОРЯЖЕНИЕ

23.06.2022 № 55

О внесении изменений в распоряжение администрации поселения Кленовское в городе Москве от 22.01.2019 №7 «О создании постоянно действующей Рабочей группы по вопросам транспорта и дорожно-транспортной инфраструктуры при администрации поселения Кленовское в городе Москве»

В связи с кадровыми изменениями, руководствуясь Уставом поселения Кленовское

1. Внести изменения в распоряжение администрации поселения Кленовское в городе Москве от 22.01.2019 № 7 «О создании постоянно действующей Рабочей группы по вопросам транспорта и дорожно-транспортной инфраструктуры при администрации поселения Кленовское в городе Москве» изложив приложение 1 в новой редакции, согласно приложению к настоящему распоряжению.

2. Контроль за исполнением настоящего распоряжения возложить на заместителя главы администрации поселения Кленовское Николаенко Л.М.

Главы администрации **А.М. Чигаев**

Приложение
к распоряжению администрации
поселения Кленовское
в городе Москве
от 23.06.2022 № 55

«Приложение 1
к распоряжению администрации
поселения Кленовское
в городе Москве
от 22.01.2019г.№7

СОСТАВ
Рабочей группы по вопросам транспорта и дорожно-транспортной инфраструктуры при администрации поселения Кленовское в городе Москве

Председатель Рабочей группы
Николаенко Лев Михайлович - заместитель главы администрации

Заместители председателя
Рабочей группы:
Попков Дмитрий Валерьевич - начальник отдела по жилищно-коммунальному хозяйству, благоустройству, гражданской обороне, чрезвычайным ситуациям, безопасности и торговле

Румянцев Сергей Валерьевич	- заведующий сектором по ГОЧС, безопасности и торговле отдела по жилищно-коммунального хозяйству, благоустройству, гражданской обороне, чрезвычайным ситуациям, безопасности и торговле
Члены Рабочей группы:	
Ильичева Елена Александровна	- главный специалист отдела по жилищно-коммунального хозяйству, благоустройству, гражданской обороне, чрезвычайным ситуациям, безопасности и торговле
По согласованию	- представитель ДПС ГИБДД ГУ МВД России по г. Москве
Секретарь Рабочей группы:	
Череданова Ольга Сергеевна	- ведущий специалист отдела по жилищно-коммунального хозяйству, благоустройству, гражданской обороне, чрезвычайным ситуациям, безопасности и торговле ».

СОВЕТ ДЕПУТАТОВ

РЕШЕНИЕ

от 21.07.2022 № 43/1

О внесении изменений и дополнений в решение Совета депутатов поселения Кленовское в городе Москве от 16.12.2021 № 34/4 «О бюджете поселения Кленовское в городе Москве на 2022 год и плановый период 2023-2024 годов»

В соответствии со статьей 217 Бюджетного кодекса Российской Федерации, Уставом поселения Кленовское, рассмотрев изменения в решение Совета депутатов поселения Кленовское в городе Москве от 16.12.2021 № 34/4 «О бюджете поселения Кленовское в городе Москве на 2022 год и плановый период 2023-2024 годов»

Совет депутатов поселения Кленовское

РЕШИЛ:

1. Внести в решение Совета депутатов поселения Кленовское в городе Москве от 16.12.2021 № 34/4 «О бюджете поселения Кленовское в городе Москве на 2022 год и плановый период 2023-2024 годов» (с учетом изменений и дополнений, внесенных Решением Совета депутатов поселения Кленовское в городе Москве от 17.02.2022 года № 37/5, от 17.03.2022 года № 38/2, от 21.04.2022 года № 39/1, 02.06.2022 № 41/1, 16.06.2022 № 42/2) следующие изменения:

1.1. Пункт 1.1. статьи 1 изложить в следующей редакции:

1.1. Основные характеристики местного бюджета на 2022 год:

1.1.1) общий объем доходов в сумме **260 620,0** тыс. рублей;

1.1.2) общий объем расходов в сумме **328 795,2** тыс. рублей;

1.1.3) дефицит в сумме **68 175,2** тыс. рублей.

1.2. Статью 11 изложить в следующей редакции:

Статья 11.

Утвердить объем бюджетных ассигнований муниципального дорожного фонда поселения Кленовское на 2022 год в сумме 18 393,1 тыс. рублей, на 2023 год в сумме 7 013,6 тыс.рублей, на 2024 год – 7 013,6 тыс.рублей.

1.3. Приложение 1 изложить в новой редакции согласно приложению 1 к настоящему решению.

1.4. Приложение 5 изложить в новой редакции согласно приложению 2 к настоящему решению.

1.5. Приложение 7 изложить в новой редакции согласно приложению 3 к настоящему решению.

1.6. Приложение 9 изложить в новой редакции согласно приложению 4 к настоящему решению.

2. Опубликовать настоящее решение в бюллетени «Московский муниципальный вестник» и разместить на сайте поселения Кленовское в информационной телекоммуникационной сети «Интернет».

3. Контроль исполнения настоящего решения возложить на Главу поселения Кленовское – Зенина В.Н.

Глава поселения Кленовское **В.Н. Зенин**

Полный текст настоящего решения, включая приложения к нему, опубликован в официальном сетевом издании «Московский муниципальный вестник» (amom-mmv.ru) 30 августа 2022 года.

РЕШЕНИЕ

от 21.07.2022 № 43/2

О внесении изменений в решение Совета депутатов поселения Кленовское в городе Москве от 21.04.2022 № 39/6 «О согласовании перечня имущества, предлагаемого к передаче в муниципальную собственность поселения Кленовское»

В связи с технической ошибкой, в соответствии с Федеральными законами от 06.10.2003 № 131-ФЗ «Об общих принципах организации местного самоуправления в Российской Федерации», Законом города Москвы от 06.11.2002 № 56 «Об организации местного самоуправления в городе Москве», руководствуясь Уставом поселения Кленовское

Совет депутатов поселения Кленовское

РЕШИЛ:

1. Внести изменения в решение Совета депутатов поселения Кленовское в городе Москве от 21.04.2022 № 39/6 «О согласовании перечня имущества, предлагаемого к передаче в муниципальную собственность поселения Кленовское» изложив приложение в новой редакции согласно приложению к настоящему решению.

2. Признать утратившим силу решение Совета депутатов поселения Кленовское в городе Москве от 19.05.2022 № 40/1 «О внесении изменений в решение Совета депутатов поселения Кленовское в городе Москве от 21.04.2022 № 39/6 «О согласовании перечня имущества, предлагаемого к передаче в муниципальную собственность поселения Кленовское».

3. Опубликовать настоящее решение в бюллетене «Московский муниципальный вестник» и на официальном сайте поселения Кленовское в городе Москве.

4. Контроль за исполнением настоящего решения возложить на главу поселения Кленовское В.Н. Зенина.

Глава поселения Кленовское **В.Н. Зенин**

Приложение
к решению Совета депутатов
поселения Кленовское
в городе Москве
от 21.07.2022 № 43/2

«Приложение
к решению Совета депутатов
поселения Кленовское
в городе Москве
от 21.04.2022 № 39/6

ПЕРЕЧЕНЬ
имущества, предлагаемого к передаче в муниципальную собственность поселения Кленовское

Объекты
движимого имущества, предлагаемого к передаче из государственной собственности города Москвы в муниципальную собственность поселения Кленовское в составе объекта: Подъездная дорога к пожарному депо на 4 машиноместа и водозаборному узлу,
поселение Кленовское, деревня Чернецкое

№ п/п	Наименование имущества/шт		Год выпуска	Код аналитическо-го учета по ОКОФ	Номер амортиза-ционной группы	Срок полезного использования (мес.)	Инвентарный номер	Учетный номер РСМ	Краткая характе-ристика	Балансовая стои-мость (руб.)	Износ (руб.)	Остаточная стои-мость (руб.)
1	2		3	4	5	6	7	8	9	10	11	12
1	Устройство верхнего слоя покрытия на проезжей части из асфальтобетона мелкозернистого плотного тип Б марки II толщиной 0,05м	/1775 кв.м	2021	220.42.11.19.150	10	375	--	--	асфальто-бетон	1 963 493,80	0,00	1 963 493,80
2	Устройство верхнего слоя покрытия на тротуарах из песчаного асфаль-тобетона тип Д марки III толщиной 0,03 м	/1425 кв.м	2021	220.42.11.10.129	10	360	--	--	асфальто-бетон	1 698 036,20	0,00	1 698 036,20
3	Камни бортовые /1160 п.м		2021	220.42.11.10.130	7	240	--	--	бетон	2 073 571,20	0,00	2 073 571,20
4	Камни газонные /649 п.м.		2021	220.42.11.10.120	5	120	--	--	бетон	1 563 997,60	0,00	1 563 997,60

5	Укрепления откосов	/3604 кв.м	2021	520.00.10.05	10	36	--	--	газон	3 733 990,40	0,00	3 733 990,40
6	Береза повислая	/32 шт.	2021	520.00.10.05	10	360	--	--	деревья лиственные	2 285 889,50	0,00	2 285 889,50
7	Клен остролистный	/29 шт.	2021	520.00.10.05	10,00	360,00	--	--	деревья лиственные	1 729 658,70	0,00	1 729 658,70
8	Сирень обыкновенная	/40 шт.	2021	520.00.10.08	5	120	--	--	кустарники лиственные	1 731 784,10	0,00	1 731 784,10
9	Формирование газонов	/10581 кв.м	2021	520.00.10.05	10	360	--	--	газон	1 243 573,70	0,00	1 243 573,70
10	ТСОДД (дорожные знаки)		2021	14 3599410	5	120	--	--	Дорожные знаки, II типоразмер, пленка тип Б: 1.8.- 2 шт., 1.11.1 – 1 шт., 1.11.2 – 1 шт., 2.1 – 2 шт., 2.4 – 6 шт., 3.2 – 2 шт., 3.24 – 4 шт., 4.1.4 – 1 шт., 5.15.1 – 2 шт., 5.15.4 – 1 шт; пленка тип В, с флюаресцентной окантовкой 900х900 мм: 5.19.1 – 2 шт., 5.19.2 – 2 шт; пленка тип В, с флюаресцентной окантовкой 350х1050 мм: 6.16 – 5 шт. Стойка оцинкованная L=4,0 м Диаметр 76 мм – 17 шт., Стойка оцинкованная L=5,0 м Диаметр 76 мм – 4 шт.	349 981,54	0,00	349 381,54
ИТОГО:										18 373 976,74	0,00	18 373 976,74

Объекты
недвижимого имущества, предлагаемого к передаче из государственной собственности города Москвы в муниципальную собственность поселения Кленовское в составе объекта: Подъездная дорога к пожарному депо на 4 машиноместа и водозаборному узлу, поселение Кленовское,
деревня Чернецкое по адресу: Российская Федерация, г. Москва, п. Кленовское, д. Чернецкое

№ п/п	Наименование имущества/шт	Год выпуска	Код аналитического учета по ОКОФ	Номер амортизационной группы	Срок полезного использования (мес.)	Инвентар ный номер (када-стровый)	Учетный номер РСМ	Краткая характеристика	Балансовая стоимость (руб.)	Износ (руб.)	Остаточная стоимость (руб.)
1	2	3	4	5	6	7	8	9	10	11	12
1	Устройство верхнего слоя покрытия на проезжей части из асфальтобетона мелкозернистого плотного тип Б марки II толщиной 0,05 м (дорога 1 и дорога 2)	2021	220.42.11.10.121	10	361	77:22:0030522:506	--	3920,00 кв.м	46 424 742,92	0,00	46 424 742,92
2	Устройство верхнего слоя покрытий съездов и примыканий из асфальтобетона мелкозернистого плотного тип Б марки II толщиной 0,05 м (дорога 1 и дорога 2)	2021	220.42.11.10.121	10	361		--	1369,00 кв.м	16 213 130,88	0,00	16 213 130,88
ИТОГО:									62 637 873,80	0,00	62 637 873,80

».

РЕШЕНИЕ

от 21.07.2022 № 43/3

Об утверждении мест для размещения стационарных площадок (с твердым покрытием) для сбора твердых коммунальных отходов в границах населенных пунктов поселения Кленовское

В соответствии с Федеральным законом от 06.10.2003 № 131-ФЗ «Об общих принципах организации местного самоуправления в Российской Федерации», в целях реализации положений Федерального закона от 24.06.1998 № 89-ФЗ «Об отходах производства и потребления», постановления Правительства Москвы от 27.10.2020 № 1813-ПП «Об утверждении Порядка накопления твердых коммунальных отходов (в том числе их раздельного накопления) на территории города Москвы и о внесении изменений в постановления Правительства Москвы от 24 февраля 2010 г. № 157-ПП и от 28 ноября 2017 г. № 915-ПП», распоряжения Департамента жилищно-коммунального хозяйства города Москвы от 14.12.2021 № 01-01-14-261/21 «Об утверждении регламента взаимодействия органов исполнительной власти города Москвы, регионального оператора по обращению с твердыми коммунальными отходами, исполнителей по государственным контрактам, потребителей и иных лиц по вопросам обращения с отходами», контроля за процессом обращения с отходами и надлежащего качества оказания услуг в сфере обращения с отходами,

Совет депутатов поселения Кленовское

РЕШИЛ:

1. Утвердить места для размещения стационарных площадок (с твердым покрытием) для сбора твердых коммунальных отходов в границах населенных пунктов поселения Кленовское в соответствии с приложением к настоящему решению.

2. Признать утратившим силу решение Совета депутатов поселения Кленовское в городе Москве от 17.02.2022 года № 37/3 « Об утверждении мест для размещения стационарных площадок (с твердым покрытием) для сбора твердых коммунальных отходов в границах населенных пунктов поселения Кленовское» с даты опубликования настоящего решения.

3. Опубликовать настоящее решение в бюллетене «Московский муниципальный вестник» и разместить на официальном сайте поселения Кленовское.

4. Контроль за исполнением настоящего решения возложить на Главу поселения Кленовское – В.Н. Зенина.

Глава поселения Кленовское **В.Н. Зенин**

Приложение
к решению Совета депутатов
поселения Кленовское
в городе Москве
от 21.07.2022 № 43/3

Адресный перечень контейнерных площадок на территории поселения Кленовское

№ п/п	Адрес	кол-во контейнеров	объем контейнеров, м/куб	Кол-во лодок	Объем Лодок, м/куб
1	с. Кленово (Кулиги), вблизи д. 77А	5	0,8	1	8
3	с. Кленово, 1й-км. Объездной дороги, вблизи д. 60	2	0,8		
4	с. Кленово, ул. Садовая, вблизи д. 14	2	0,8		
5	д. Починки, вблизи д. 32	3	0,8	1	8
6	д. Давыдово, вблизи д. 40с.1	2	0,8		
7	д. Давыдово, вблизи д. 96	5	0,8	1	8
8	д. Киселево, вблизи д. 24А	2	0,8		
9	д. Киселево, вблизи д. 6	2	0,8	1	8
10	д. Акулово, вблизи д. 43А (на въезде)	3	0,8	1	8
11	д. Акулово, вблизи д. 1 и д. 2	2	0,8		
12	д. Товарищево, вблизи д.27 (29)	2	0,8		
13	д. Товарищево, ПРОТОКОЛ другая сторона деревни (ранее вблизи д. 51)	3	0,8	1	8
14	д. Дубовка, вблизи д. 68 (в близи остановки)	3	0,8	1	8
15	д. Лукошкино, вблизи д. 32Б	3	0,8	1	8
16	д. Лукошкино, вблизи д. 100	3	0,8		
17	д. Лукошкино, вблизи д. 95 (Готовят письмо о переносе)	3	0,8		
18	д. Лукошкино, вблизи д. 127 (35А магаз.Магнит)	4	0,8	1	8
19	д. Лукошкино, вблизи д. 110	2	0,8		
20	д. Коротыгино, вблизи д. 1	2	0,8	1	8
21	д. Лукошкино вблизи д.11	2	0,8		
22	д. Старогромово, вблизи д. 14А	3	0,8		
23	д. Старогромово, вблизи д. 8 (д.9)	2	0,8	1	8
24	д. Маврино, вблизи д. 6	3	0,8	1	8
25	д. Мешково, вблизи д. 40	2	0,8	1	8
26	д. Чернецкое, вблизи д. 23 (сзади деревни)	2	0,8		
27	д. Чернецкое, вблизи д. 37с1	3	0,8	1	8
28	д. Чернецкое, вблизи д. 22А (вблизи футбольного поля)	2	0,8		
29	д. Чернецкое, вблизи д. 17	2	0,8		
30	д. Жохово, вблизи д. 4А (дамба)	2	0,8	1	8
31	д. Вяткино, вблизи д. 22	2	0,8	1	8
32	д. Чегодаево, ориентировочно вблизи д. 30 (поворот в деревню)	4	0,8	1	8

33	с. Сальково, вблизи д. 91А (102)	4	0,8	1	8
34	д. Свитино, вблизи д. 5А (возле трансформат. подстанции)	4	0,8		
35	д. Свитино, вблизи д. 1(на перекрестке)	4	0,8	1	8
36	д. Чириково, вблизи д. 16А	3	0,8	1	8
37	д. Никоново, вблизи д. 6А	3	0,8	1	8
38	д. Юрово, вблизи д. 11	2	0,8	1	8
39	д. Зыбино, вблизи между д. 117 и д. 24	2	0,8		
40	д. Зыбино, вблизи д. 1А	2	0,8	1	8
41	Большой Трешневский Пруд (вблизи д.Юрово-д.Зыбино)	2	0,8		
	ИТОГО:	**108**	**32,8**	**23**	**184**

РЕШЕНИЕ

от 21.07.2022 № 43/4

О согласовании перечня имущества, предлагаемого к передаче в муниципальную собственность поселения Кленовское

В соответствии с Федеральными законами от 06.10.2003 № 131-ФЗ «Об общих принципах организации местного самоуправления в Российской Федерации», Законом города Москвы от 06.11.2002 № 56 «Об организации местного самоуправления в городе Москве», руководствуясь Постановлением Правительства Российской Федерации от 13.06.2006 N 374 «О перечнях документов, необходимых для принятия решения о передаче имущества из федеральной собственности в собственность субъекта Российской Федерации или муниципальную собственность, из собственности субъекта Российской Федерации в федеральную собственность или муниципальную собственность, из муниципальной собственности в федеральную собственность или собственность субъекта Российской Федерации», Уставом поселения Кленовское, рассмотрев обращение администрации поселения Кленовское о принятии в муниципальную собственность объектов дорожного хозяйства

Совет депутатов поселения Кленовское

РЕШИЛ:

1. Согласовать перечень имущества, предлагаемого к передаче в муниципальную собственность поселения Кленовское, согласно приложению к настоящему решению.
2. Опубликовать настоящее решение в бюллетене «Московский муниципальный вестник» и на официальном сайте поселения Кленовское в городе Москве.
3. Контроль за исполнением настоящего решения возложить на главу поселения Кленовское Зенина В.Н.

Глава поселения Кленовское **В.Н. Зенин**

Приложение
к решению Совета депутатов
поселения Кленовское в городе
Москве
от 21.07.2022 № 43/4

ПЕРЕЧЕНЬ
имущества, предлагаемого к передаче в муниципальную собственность поселения Кленовское

№ п/п	Наименование имущества/шт	Инвентарный номер	Учетный номер РСМ	Краткая характеристика	Размер, м	Общая площадь, кв.м.	Ограждение, п. м.	Материал ограждения	Информационные таблички, кол-во
1	2	3	4	5	6	7	8	9	10
1	Вертолетная площадка с. Кленово	--	--	асфальто-бетон	40х40	1600	160	металл	2
2	Вертолетная площадка д. Чернецкое	--	--	асфальто-бетон	40х40	1600	160	металл	2

ПОСЕЛЕНИЕ МИХАЙЛОВО-ЯРЦЕВСКОЕ В ГОРОДЕ МОСКВЕ

АДМИНИСТРАЦИЯ

ПОСТАНОВЛЕНИЕ

16.12.2020 № 142

О внесении изменений в постановление администрации поселения Михайлово-Ярцевское от 13.09.2019 №102 «Об утверждении муниципальной программы «Содержание и ремонт объектов дорожного хозяйства в поселении Михайлово-Ярцевское в городе Москве на 2020 год и плановый период 2021 и 2022 годов»

В соответствии с Федеральным законом от 06.10.2003г. №131-ФЗ «Об общих принципах организации местного самоуправления в Российской Федерации», Бюджетным кодексом Российской Федерации, Законом города Москвы от 06.11.2002г. №56 «Об организации местного самоуправления в городе Москве», Уставом поселения Михайлово-Ярцевское, Постановлением администрации поселения Михайлово-Ярцевское от 10.08.2018г. №82 «Об утверждении Порядка разработки, формирования и реализации муниципальных программ поселения Михайлово-Ярцевское в городе Москве», с решением Совета депутатов поселения Михайлово-Ярцевское от 20.08.2020 №0/0 «О внесении изменений в решение Совета депутатов поселения Михайлово-Ярцевское от 15.08.2019 №8/7 «Об утверждении перечня мероприятий, адресных перечней в сфере жилищно-коммунального хозяйства, благоустройства и дорожной деятельности на территории поселения Михайлово-Ярцевское в 2020 году»

ПОСТАНОВЛЯЮ:

1. Внести в постановление администрации поселения Михайлово-Ярцевское от 13.09.2019г. №102 «Об утверждении муниципальной программы «Содержание и ремонт объектов дорожного хозяйства в поселении Михайлово-Ярцевское в городе Москве на 2020 год и плановый период 2021 и 2022 годов» следующие изменения:

1.1. в приложении к постановлению в разделе «Паспорт программы» строку «Объем и источники финансирования Программы» изложить в новой редакции:

Объем и источники финансирования муниципальной программы	Финансирование осуществляется из следующих источников: - бюджет поселения Михайлово-Ярцевское. Общий объем финансирования программы составляет 20 157,6 тыс. руб., в том числе: 2020г. – 6 896,4 тыс. руб. 2021г. – 6 630,6 тыс.руб. 2022г. – 6 630,6 тыс.руб.

1.2. в приложении к постановлению таблицу Муниципальная программа «Содержание и ремонт объектов дорожного хозяйства в поселении Михайлово-Ярцевское в городе Москве на 2020 год и плано-

вый период 2021 и 2022 годов» изложить в новой редакции (Приложение).

2. Настоящее постановление вступает в силу со дня принятия.

3. Опубликовать настоящее постановление в бюллетене «Московский муниципальный вестник» и разместить на официальном сайте администрации поселения Михайлово-Ярцевское в информационно-телекоммуникационной сети «Интернет».

4. Контроль за исполнением настоящего постановления возложить на заместителя главы администрации поселения Михайлово-Ярцевское Петрову Т.Н.

Глава администрации **С.Ю.Тимохина**

Приложение
к постановлению администрации
поселения Михайлово-Ярцевское
в городе Москве
от 16.12.2020 №142

Муниципальная программа
«Содержание и ремонт объектов дорожного хозяйства в поселении Михайлово-Ярцевское в городе Москве на 2020 год и плановый период 2021 и 2022 годов»

НАИМЕНОВАНИЕ ОБЪЕКТОВ	Код бюджетной классификации	2020г. Источник финансирования, тыс. руб.			2021г. Источник финансирования, тыс. руб.			2022г. Источник финансирования, тыс. руб.			Планируемый срок размещения закупки	Срок исполнения	Ответственный исполнитель
		Всего	Бюджет города Москвы	Бюджет поселения	Всего	Бюджет города Москвы	Бюджет поселения	Всего	Бюджет города Москвы	Бюджет поселения			
1	2	3	4	5	6	7	8	9	10	11	12	13	14
ДОРОЖНЫЕ ФОНДЫ													
Ремонт дорожного фонда													
Текущий ремонт объектов дорожного хозяйства (софинансирование)	900040901Д0300400240	3 019,0	0,0	3 019,0	3 100,0	0,0	3 100,0	3 100,0	0,0	3 100,0		05.2020–12.2020	Отдел ЖКХБиС
Текущий ремонт объектов дорожного хозяйства (дорога Бабенки)	900040901Д0300400240	772,4	0,0	772,4	0,0	0,0	0,0	0,0	0,0	0,0	Май	05.2020–09.2020	Отдел ЖКХБиС
Технадзор,керны по текущему ремонту ОДХ	900040901Д0300300240	100,0	0,0	100,0	100,0	0,0	100,0	100,0	0,0	100,0	Март	05.2020–12.2020	Отдел ЖКХБиС
ИТОГО:		***3 891,4***	***0,0***	***3 891,4***	***3 200,0***	***0,0***	***3 200,0***	***3 200,0***	***0,0***	***3 200,0***			
Содержание дорожного фонда													
Комплексное содержание объектов дорожного хозяйства поселения Михайлово-Ярцевское (софинансирование)	900040901Д0500600240	1 883,7	0,0	1 883,7	1 260,6	0,0	1 260,6	1 260,6	0,0	1 260,6	декабрь	01.2020–12.2020	Отдел ЖКХБиС

Выполнение работ по благоустройству территории жилой застройки, улиц и общественных пространств, организации обустройства мест массового отдыха населения (софинансирование)	900040901Д0500600240	468,5	0,0	468,5	100,0	0,0	100,0	100,0	0,0	100,0	декабрь	01.2020–12.2020	Отдел ЖКХБиС
Нанесение разметки для спецтехники (дворовые территории)	900040901Д0500600240	214,9	0,0	214,9	300,0	0,0	300,0	300,0	0,0	300,0	Февраль	05.2020–08.2020	Отдел ЖКХБиС
Актуализация паспортов ОДХ	900040901Д0500600240	237,9	0,0	237,9	1 770,0	0,0	1 770,0	1 770,0	0,0	1 770,0	Март	04.2020–12.2020	Отдел ЖКХБиС
Оказание услуг по установке дорожных зеркал, знаков и нанесению дорожной разметки	900040901Д0500600240	200,0	0,0	200,0	0,0	0,0	0,0	0,0	0,0	0,0	Август	08.2020–10.2020	Отдел ЖКХБиС
ИТОГО:		***3 005,0***	***0,0***	***3 005,0***	***3 430,6***	***0,0***	***3 430,6***	***3 430,6***	***0,0***	***3 430,6***			
ВСЕГО ПО ДОРОЖНОМУ ХОЗЯЙСТВУ:		***6 896,4***	***0,0***	***6 896,4***	***6 630,6***	***0,0***	***6 630,6***	***6 630,6***	***0,0***	***6 630,6***			

ПОСТАНОВЛЕНИЕ

21.01.2021 №5

О внесении изменений в постановление администрации поселения Михайлово-Ярцевское от 23.10.2020 №111 «Об утверждении муниципальной программы «Содержание и ремонт объектов дорожного хозяйства в поселении Михайлово-Ярцевское в городе Москве на 2021 год и плановый период 2022 и 2023 годов»

В соответствии с Федеральным законом от 06.10.2003г. №131-ФЗ «Об общих принципах организации местного самоуправления в Российской Федерации», Бюджетным кодексом Российской Федерации, Законом города Москвы от 06.11.2002г. №56 «Об организации местного самоуправления в городе Москве», Уставом поселения Михайлово-Ярцевское, Постановлением администрации поселения Михайлово-Ярцевское от 10.08.2018г. №82 «Об утверждении Порядка разработки, формирования и реализации муниципальных программ поселения Михайлово-Ярцевское в городе Москве»,

ПОСТАНОВЛЯЮ:

1. Внести в постановление администрации поселения Михайлово-Ярцевское от 23.10.2020г. №111 «Об утверждении муниципальной программы «Содержание и ремонт объектов дорожного хозяйства в поселении Михайлово-Ярцевское в городе Москве на 2021 год и плановый период 2022 и 2023 годов» следующие изменения:

1.1. в приложении к постановлению в разделе «Паспорт программы» строку «Объем и источники финансирования Программы» изложить в новой редакции:

Объем и источники финансирования муниципальной программы	Финансирование осуществляется из следующих источников: - бюджет поселения Михайлово-Ярцевское. Общий объем финансирования программы составляет 18 131,70 тыс. руб., в том числе: 2020г. – 6 045,20 тыс. руб. 2021г. – 6 028,90 тыс.руб. 2022г. – 6 057,60 тыс.руб.

1.2. в приложении к постановлению таблицу Муниципальная программа «Содержание и ремонт объектов дорожного хозяйства в поселении Михайлово-Ярцевское в городе Москве на 2021 год и плановый период 2022 и 2023 годов» изложить в новой редакции (Приложение).

2. Настоящее постановление вступает в силу со дня принятия.

3. Опубликовать настоящее постановление в бюллетене «Московский муниципальный вестник» и разместить на официальном сайте администрации поселения Михайлово-Ярцевское в информационно-телекоммуникационной сети «Интернет».

4. Контроль за исполнением настоящего постановления возложить на заместителя главы администрации поселения Михайлово-Ярцевское Петрову Т.Н.

Глава администрации **С.Ю.Тимохина**

Приложение
к постановлению администрации
поселения Михайлово-Ярцевское
в городе Москве
от 21.01.2021 №5

Муниципальная программа
«Содержание и ремонт объектов дорожного хозяйства в поселении Михайлово-Ярцевское в городе Москве на 2021 год и плановый период 2022 и 2023 годов»

НАИМЕНОВАНИЕ ОБЪЕКТОВ	Код бюджетной классификации	2021г.			2022г.			2023г.			Планируемый срок размещения закупки	Срок исполнения	Ответственный исполнитель
		Источник финансирования, тыс. руб.			Источник финансирования, тыс. руб.			Источник финансирования, тыс. руб.					
		Всего	Бюджет города Москвы	Бюджет поселения	Всего	Бюджет города Москвы	Бюджет поселения	Всего	Бюджет города Москвы	Бюджет поселения			
1	2	3	4	5	6	7	8	9	10	11	12	13	14
ДОРОЖНОЕ ХОЗЯЙСТВО													
Ремонт объектов дорожного хозяйства													
Выполнение работ по текущему ремонту ОДХ (софин-ние)	900040901Д0300300240	1 532,90	0,00	1 532,90	1 798,20	0,00	1 798,20	1 798,20	0,00	1 798,20	12.2020	08.2021	Сектор БСиЗ
ИТОГО:		***1 532,90***	***0,00***	***1 532,90***	***1 798,20***	***0,00***	***1 798,20***	***1 798,20***	***0,00***	***1 798,20***			
Содержание объектов дорожного хозяйства													
Выполнение работ по комплексному содержанию ОДХ (софин-ние)	900040901Д0500600240	1 260,60	0,00	1 260,60	1 260,60	0,00	1 260,60	1 260,60	0,00	1 260,60	12.2020	2021	Сектор БСиЗ
Выполнение работ по содержанию ДТ (реагент)	900040901Д0500600240	570.90	0,00	570.90	554.60	0,00	554.60	583.30	0,00	583.30	01.2021	2021	Сектор БСиЗ
Выполнение работ по нанесению разметки ОДХ (пластик)	900040901Д0500600240	600.20	0,00	600.20	600.50	0,00	600.50	600.50	0,00	600,50	06.2021	09.2021	Сектор БСиЗ
Выполнение работ по нанесению разметки на ДТ (спец. транспорт)	900040901Д0500600240	315,00	0,00	315,00	400,00	0,00	400,00	400,00	0,00	400,00	02.2021	04.2021	Сектор БСиЗ
Оказание услуг по актуализация паспортов ОДХ	900040901Д0500600240	1 765,60	0,00	1 765,60	1 115,00	0,00	1 115,00	1 115,00	0,00	1 115,00	02.2021	08.2021	Сектор БСиЗ
Оказание услуг по технадзору, строительному контролю за выполнение работ по ремонту ОДХ	900040901Д0500600240	0,00	0,00	0,00	300,00	0,00	300,00	300,00	0,00	300,00			Сектор БСиЗ
ИТОГО:		***4 512.30***	***0,00***	***4 512.30***	***4 230.70***	***0,00***	***4 230.70***	***4 259.40***	***0,00***	***4 259.40***			
ВСЕГО ПО ДОРОЖНОМУ ХОЗЯЙСТВУ:		***6 045.20***	***0,00***	***6 045.20***	***6 028.90***	***0,00***	***6 028.90***	***6 057.60***	***0,00***	***6 057.60***			

ПОСТАНОВЛЕНИЕ

24.02.2021 №16

О внесении изменений в постановление администрации поселения Михайлово-Ярцевское от 23.10.2020 №111 «Об утверждении муниципальной программы «Содержание и ремонт объектов дорожного хозяйства в поселении Михайлово-Ярцевское в городе Москве на 2021 год и плановый период 2022 и 2023 годов»

В соответствии с Федеральным законом от 06.10.2003г. №131-ФЗ «Об общих принципах организации местного самоуправления в Российской Федерации», Бюджетным кодексом Российской Федерации, Законом города Москвы от 06.11.2002г. №56 «Об организации местного самоуправления в городе Москве», Уставом поселения Михайлово-Ярцевское, Постановлением администрации поселения Михайлово-Ярцевское от 10.08.2018г. №82 «Об утверждении Порядка разработки, формирования и реализации муниципальных программ поселения Михайлово-Ярцевское в городе Москве»,

ПОСТАНОВЛЯЮ:

1. Внести в постановление администрации поселения Михайлово-Ярцевское от 23.10.2020г. №111 «Об утверждении муниципальной программы «Содержание и ремонт объектов дорожного хозяйства в поселении Михайлово-Ярцевское в городе Москве на 2021 год и плановый период 2022 и 2023 годов» следующие изменения:

1.1. в приложении к постановлению в разделе «Паспорт программы» строку «Объем и источники финансирования Программы» изложить в новой редакции:

Объем и источники финансирования муниципальной программы	Финансирование осуществляется из следующих источников: - бюджет поселения Михайлово-Ярцевское. Общий объем финансирования программы составляет 21 749,60 тыс. руб., в том числе: 2020г. – 9 663,10 тыс. руб. 2021г. – 6 028,90 тыс.руб. 2022г. – 6 057,60 тыс.руб.

1.2. в приложении к постановлению таблицу Муниципальная программа «Содержание и ремонт объектов дорожного хозяйства в поселении Михайлово-Ярцевское в городе Москве на 2021 год и плановый период 2022 и 2023 годов» изложить в новой редакции (Приложение).

2. Настоящее постановление вступает в силу со дня принятия.

3. Опубликовать настоящее постановление в бюллетене «Московский муниципальный вестник» и разместить на официальном сайте администрации поселения Михайлово-Ярцевское в информационно-телекоммуникационной сети «Интернет».

4. Контроль за исполнением настоящего постановления возложить на заместителя главы администрации поселения Михайлово-Ярцевское Петрову Т.Н.

Глава администрации **С.Ю.Тимохина**

Приложение
к постановлению администрации
поселения Михайлово-Ярцевское
в городе Москве
от 24.02.2021 №16

Муниципальная программа
«Содержание и ремонт объектов дорожного хозяйства в поселении Михайлово-Ярцевское в городе Москве на 2021 год и плановый период 2022 и 2023 годов»

НАИМЕНОВАНИЕ ОБЪЕКТОВ	Код бюджетной классификации	2021г. Источник финансирования, тыс. руб.			2022г. Источник финансирования, тыс. руб.			2023г. Источник финансирования, тыс. руб.			Планируемый срок размещения закупки	Срок исполнения	Ответственный исполнитель
		Всего	Бюджет города Москвы	Бюджет поселения	Всего	Бюджет города Москвы	Бюджет поселения	Всего	Бюджет города Москвы	Бюджет поселения			
1	2	3	4	5	6	7	8	9	10	11	12	13	14
ДОРОЖНОЕ ХОЗЯЙСТВО													
Ремонт объектов дорожного хозяйства													
Выполнение работ по текущему ремонту ОДХ (софин-ние)	900040901Д0300300240	1 532,90	0,00	1 532,90	1 798,20	0,00	1 798,20	1 798,20	0,00	1 798,20	12.2020	08.2021	Сектор БСиЗ
ИТОГО:		***1 532,90***	***0,00***	***1 532,90***	***1 798,20***	***0,00***	***1 798,20***	***1 798,20***	***0,00***	***1 798,20***			
Содержание объектов дорожного хозяйства													
Выполнение работ по комплексному содержанию ОДХ (софин-ние)	900040901Д0500600240	1 260,60	0,00	1 260,60	1 260,60	0,00	1 260,60	1 260,60	0,00	1 260,60	12.2020	2021	Сектор БСиЗ
Выполнение работ по содержанию ДТ (реагент)	900040901Д0500600240	3 588,80	0,00	3 588,80	554.60	0,00	554.60	583.30	0,00	583.30	01.2021	2021	Сектор БСиЗ
Выполнение работ по нанесению разметки ОДХ (пластик)	900040901Д0500600240	600.20	0,00	600.20	600.50	0,00	600.50	600.50	0,00	600,50	06.2021	09.2021	Сектор БСиЗ
Выполнение работ по нанесению разметки на ДТ (спец. транспорт)	900040901Д0500600240	315,00	0,00	315,00	400,00	0,00	400,00	400,00	0,00	400,00	02.2021	04.2021	Сектор БСиЗ
Оказание услуг по актуализация паспортов ОДХ	900040901Д0500600240	1 765,60	0,00	1 765,60	1 115,00	0,00	1 115,00	1 115,00	0,00	1 115,00	02.2021	08.2021	Сектор БСиЗ
Оказание услуг по технадзору, строительному контролю за выполнение работ по ремонту ОДХ	900040901Д0500600240	0,00	0,00	0,00	300,00	0,00	300,00	300,00	0,00	300,00			Сектор БСиЗ
Оказание услуг по перевозке асфальтобетонной крошке	900040901Д0500600240	600,00	0,00	600,00	0,00	0,00	0,00	0,00	0,00	0,00	02.2021	02.2021	Сектор БСиЗ
ИТОГО:		***8 130,20***	***0,00***	***8 130,20***	***4 230.70***	***0,00***	***4 230.70***	***4 259.40***	***0,00***	***4 259.40***			
ВСЕГО ПО ДОРОЖНОМУ ХОЗЯЙСТВУ:		***9 663,10***	***0,00***	***9 663,10***	***6 028.90***	***0,00***	***6 028.90***	***6 057.60***	***0,00***	***6 057.60***			

ПОСТАНОВЛЕНИЕ

08.02.2022 №10

О передаче жилых помещений в собственность города Москвы

В соответствии с решением Совета депутатов поселения Михайлово-Ярцевское от 16.12.2021г. №7/17 «О передаче жилых помещений в собственность города Москвы»,

ПОСТАНОВЛЯЮ:

1. Передать жилые помещения из собственности поселения Михайлово-Ярцевское в городе Москве в собственность города Москвы согласно приложению к настоящему постановлению.
2. Настоящее постановление вступает в силу со дня его принятия.
3. Опубликовать настоящее постановление в бюллетене «Московский муниципальный вестник» и разместить на официальном сайте администрации поселения Михайлово-Ярцевское в информационно-телекоммуникационной сети «Интернет».
4. Контроль за выполнением настоящего постановления возложить на заместителя главы администрации С.А.Токареву.

Глава администрации **О.Ю.Тимохина**

Приложение
к постановлению администрации
поселения Михайлово-Ярцевское
в городе Москве
от 08.02.2022 №10

ПЕРЕЧЕНЬ
объектов имущества, предлагаемого к передаче из муниципальной собственности поселения Михайлово-Ярцевское в собственность субъекта Российской Федерации города Москвы

№ п/п	Полное наименование организации (*)	Адрес места нахождения организации, ИНН организации (*)	Наименование имущества	Адрес места нахождения имущества	Индивидуализирующие характеристики имущества
1			Жилое помещение	г. Москва поселение Михайлово-Ярцевское пос. Шишкин Лес, д.6, кв.2	Кадастровый номер: 50:27:0000000:122914, площадь кв.м. - 43,0
2			Жилое помещение	г. Москва поселение Михайлово-Ярцевское пос. Шишкин Лес, д.6, кв.47	Кадастровый номер: 50:27:0000000:122944, площадь кв.м. - 42,5
3			Жилое помещение	г. Москва поселение Михайлово-Ярцевское пос. Шишкин Лес, д.9, кв.17	Кадастровый номер: 50:27:0000000:120012, площадь кв.м. - 31,0
4			Жилое помещение	г. Москва поселение Михайлово-Ярцевское пос. Шишкин Лес, д.9, кв.21	Кадастровый номер: 50:27:0000000:120017, площадь кв.м. – 55,3

5			Жилое помещение	г. Москва поселение Михайлово-Ярцевское пос. Шишкин Лес, д.9, кв.33	Кадастровый номер: 50:27:0000000:120030, площадь кв.м. – 55,3
6			Жилое помещение	г. Москва поселение Михайлово-Ярцевское пос. Шишкин Лес, д.9, кв.37	Кадастровый номер: 50:27:0000000:120034, площадь кв.м. – 55,3
7			Жилое помещение	г. Москва поселение Михайлово-Ярцевское пос. Шишкин Лес, д.9, кв.55	Кадастровый номер: 50:27:0000000:120054, площадь кв.м. – 31,0
8			Жилое помещение	г. Москва поселение Михайлово-Ярцевское пос. Шишкин Лес, д.9, кв.60	Кадастровый номер: 50:27:0000000:120060, площадь кв.м. – 56,1
9			Жилое помещение	г. Москва поселение Михайлово-Ярцевское пос. Шишкин Лес, д.9, кв.67	Кадастровый номер: 50:27:0000000:120067, площадь кв.м. – 43,0
10			Жилое помещение	г. Москва поселение Михайлово-Ярцевское пос. Шишкин Лес, д.9, кв.70	Кадастровый номер: 50:27:0000000:120071, площадь кв.м. – 31,8
11			Жилое помещение	г. Москва поселение Михайлово-Ярцевское пос. Шишкин Лес, д.9, кв.78	Кадастровый номер: 50:27:0000000:120079, площадь кв.м. – 32,1

ПОСТАНОВЛЕНИЕ

20.05.2022 №39

О передаче жилых помещений в собственность города Москвы

В соответствии с решением Совета депутатов поселения Михайлово-Ярцевское от 19.05.2022г. №3/5 «О передаче жилых помещений в собственность города Москвы»,

ПОСТАНОВЛЯЮ:

1. Передать жилые помещения из собственности поселения Михайлово-Ярцевское в городе Москве в собственность города Москвы согласно приложению к настоящему постановлению.
2. Настоящее постановление вступает в силу со дня его принятия.
3. Опубликовать настоящее постановление в бюллетене «Московский муниципальный вестник» и разместить на официальном сайте администрации поселения Михайлово-Ярцевское в информационно-телекоммуникационной сети «Интернет».
4. Контроль за выполнением настоящего постановления возложить на заместителя главы администрации С.А.Токареву.

Глава администрации **О.Ю.Тимохина**

**Приложение
к постановлению
администрации поселения
Михайлово-Ярцевское
в городе Москве
от 20.05.2022 №39**

**ПЕРЕЧЕНЬ
объектов имущества, предлагаемого к передаче из муниципальной собственности поселения Михайлово-Ярцевское в собственность субъекта Российской Федерации города Москвы**

№ п/п	Полное наименование организации (*)	Адрес места нахождения организации, ИНН организации (*)	Наименование имущества	Адрес места нахождения имущества	Индивидуализирующие характеристики имущества
1			Жилое помещение	г. Москва поселение Михайлово-Ярцевское пос. Шишкин Лес, д.5, кв.19	Кадастровый номер: 77:22:0030130:164, площадь кв.м. - 44,0
2			Жилое помещение	г. Москва поселение Михайлово-Ярцевское пос. Шишкин Лес, д.5, кв.23	Кадастровый номер: 77:22:0030130:162, площадь кв.м. – 44,3
3			Жилое помещение	г. Москва поселение Михайлово-Ярцевское пос. Шишкин Лес, д.5, кв.35	Кадастровый номер: 77:22:0030130:161, площадь кв.м. – 43,3
4			Жилое помещение	г. Москва поселение Михайлово-Ярцевское пос. Шишкин Лес, д.5, кв.46	Кадастровый номер: 77:22:0030130:163, площадь кв.м. – 45,8
5			Жилое помещение	г. Москва поселение Михайлово-Ярцевское пос. Шишкин Лес, д.5, кв.48	Кадастровый номер: 50:27:0000000:112277, площадь кв.м. – 31,1
6			Жилое помещение	г. Москва поселение Михайлово-Ярцевское пос. Шишкин Лес, д.6, кв.7	Кадастровый номер: 50:27:0000000:122948, площадь кв.м. – 46,3

ПОСТАНОВЛЕНИЕ

18 июля 2022 г. №52

Об утверждении Правил внутреннего трудового распорядка в администрации поселения Михайлово-Ярцевское в городе Москве

В целях надлежащего регулирования вопросов организации труда и соблюдения сотрудниками администрации требований, установленных Трудовым кодексом Российской Федерации, федерального закона от 02.03.2007 №25-ФЗ «О муниципальной службе в Российской Федерации, Законом города Москвы от 22.10.2008 №50 «О муниципальной службе в городе Москве»,

постановляю:

1. Утвердить Правил внутреннего трудового распорядка в администрации поселения Михайлово-Ярцевское в городе Москве, согласно приложению к настоящему постановлению.

2. Постановление администрации поселения Михайлово-Ярцевское в городе Москве от 02.06.2019 №59 «Об утверждении Правил внутреннего трудового распорядка в администрации поселения Михайлово-Ярцевское» считать утратившим силу.

3. Отделу правового и кадрового обеспечения ознакомить работников администрации под роспись с Правилами внутреннего трудового распорядка.

4. Опубликовать настоящее постановление в бюллетене «Московский муниципальный вестник» и разместить на официальном сайте администрации поселения Михайлово-Ярцевское в информационно телекоммуникационной сети «Интернет».

5. Контроль за выполнением настоящего постановления оставляю за собой.

Исполняющий обязанности
главы администрации **С.А.Токарева**

Приложение
к постановлению администрации
поселения Михайлово-Ярцевское
от «18» июля 2022 № 52

ПРАВИЛА
внутреннего трудового распорядка администрации поселения Михайлово-Ярцевское в городе Москве

1. Общие положения

1.1. Настоящие Правила внутреннего трудового распорядка администрации поселения Михайлово-Ярцевское в городе Москве (далее – Правила) разработаны в соответствии с Конституцией Российской Федерации, Трудовым кодексом Законом города Москвы от 22.10.2008 № 50 «О муниципальной службе в городе Москве».

1.2. Настоящие Правила определяют порядок приема и увольнения работников, основные права и обязанности работника и работодателя, режим рабочего времени и времени отдыха, порядок поощрения работников, ответственность работодателя и ответственность работника, включая меры дисциплинарного взыскания, применяемые к работнику, а также иные вопросы регулирования трудовых отношений в администрации поселения.

1.3. Цель настоящих Правил – укрепление трудовой дисциплины, обеспечение соблюдения требований законодательства и рационального использования рабочего времени в администрации поселения Михайлово-Ярцевское в городе Москве (далее – администрация).

1.4. Настоящие Правила являются обязательными для всех работников администрации.

2. Порядок приема, перевода и увольнения работников

2.1. Прием на работу в администрацию поселения Михайлово-Ярцевское в городе Москве производится посредством заключения трудового договора и оформляется распоряжением главы администрации поселения Михайлово-Ярцевское в городе Москве.

2.2. Трудовой договор заключается в письменной форме в двух экземплярах, каждый из которых подписывается сторонами. Один экземпляр трудового договора передается Работнику, другой хранится в кадровой службе администрации. Получение Работником экземпляра трудового договора подтверждается подписью Работника на экземпляре трудового договора, хранящемся в кадровой службе администрации. Содержание трудового договора должно соответствовать действующему законодательству РФ. При заключении трудового договора стороны устанавливают условия работы, предусмотренные действующим законодательством Российской Федерации, города Москвы.

2.3. При поступлении на муниципальную службу гражданин представляет:

1) заявление с просьбой о поступлении на муниципальную службу и замещении должности муниципальной службы;

2) собственноручно заполненную и подписанную анкету по форме, установленной уполномоченным Правительством Российской Федерации федеральным органом исполнительной власти;

3) паспорт;

4) трудовую книжку, за исключением случаев, когда трудовой договор (контракт) заключается впервые;

5) документ об образовании;

6) страховое свидетельство обязательного пенсионного страхования, за исключением случаев, когда трудовой договор (контракт) заключается впервые;

7) свидетельство о постановке физического лица на учет в налоговом органе по месту жительства на территории Российской Федерации;

8) документы воинского учета - для военнообязанных и лиц, подлежащих призыву на военную службу;

9) заключение медицинской организации об отсутствии заболевания, препятствующего поступлению на муниципальную службу;

10) сведения о доходах за год, предшествующий году поступления на муниципальную службу, об имуществе и обязательствах имущественного характера;

11) сведения об адресах сайтов и (или) страниц сайтов в информационно-телекоммуникационной сети «Интернет», на которых гражданин, претендующий на замещение должности муниципальной службы размещал общедоступную информацию, а также данные, позволяющие их идентифицировать;

12) иные документы, предусмотренные федеральными законами, указами Президента Российской Федерации и постановлениями Правительства Российской Федерации.

При поступлении на работу, не связанную с муниципальной службой, гражданин представляет:

1) паспорт или иной документ, удостоверяющий личность;

2) трудовую книжку, за исключением случаев, когда трудовой договор заключается впервые или работник поступает на работу на условиях совместительства;

3) страховое свидетельство обязательного пенсионного страхования;

4) документы воинского учета - для военнообязанных и лиц, подлежащих призыву на военную службу;

5) документ об образовании и (или) о квалификации или наличии специальных знаний - при поступлении на работу, требующую специальных знаний или специальной подготовки;

6) справку о наличии (отсутствии) судимости и (или) факта уголовного преследования либо о прекращении уголовного преследования по реабилитирующим основаниям, выданную в порядке и по форме, которые устанавливаются федеральным органом исполнительной власти, осуществляющим функции по выработке и реализации государственной политики и нормативно-правовому регулированию в сфере внутренних дел, - при поступлении на работу, связанную с деятельностью, к осуществлению которой в соответствии с Трудовым кодексом РФ, иным федеральным законом не допускаются лица, имеющие или имевшие судимость, подвергающиеся или подвергавшиеся уголовному преследованию;

7) справку о том, является или не является лицо подвергнутым административному наказанию за потребление наркотических средств или психотропных веществ без назначения врача либо новых потенциально опасных психоактивных веществ, которая выдана в порядке и по форме, которые устанавливаются федеральным органом исполнительной власти, осуществляющим функции по выработке и реализации государственной политики и нормативно-правовому регулированию в сфере внутренних дел, - при поступлении на работу, связанную с деятельностью, к осуществлению которой в соответствии с федеральными законами не допускаются лица, подвергнутые административному наказанию за потребление наркотических средств или психотропных веществ без назначения врача либо новых потенциально опасных психоактивных веществ, до окончания срока, в течение которого лицо считается подвергнутым административному наказанию.

Если гражданин при поступлении на работу в течение двух лет, предшествующих поступлению на работу в администрацию, замещал должность государственной или муниципальной службы, которая включена

в перечень, установленный нормативными правовыми актами Российской Федерации, то он обязан сообщить работодателю сведения о последнем месте службы.

2.4. При заключении трудового договора впервые трудовая книжка и страховое свидетельство государственного пенсионного страхования оформляются Работодателем.

2.5. При отсутствии у лица, поступающего на работу, трудовой книжки в связи с ее утратой, повреждением или по иной причине Работодатель обязан по письменному заявлению этого лица (с указанием причины отсутствия трудовой книжки) оформить новую трудовую книжку.

2.6. Трудовой договор вступает в силу со дня его подписания сторонами, если иное не установлено федеральными законами, иными нормативными правовыми актами Российской Федерации или трудовым договором.

Работодатель в десятидневный срок после заключения трудового договора с работником, который в предшествующие два года занимал должности государственной (муниципальной) службы, перечень которых устанавливается правовыми актами РФ, в установленном порядке сообщает по последнему месту службы этого работника о заключении с ним трудового договора.

2.7. Работник приступает к исполнению трудовых обязанностей со дня, определенного трудовым договором. Если в трудовом договоре не оговорен день начала работы, то Работник должен приступить к работе на следующий день после вступления договора в силу. Если Работник не приступил к исполнению трудовых обязанностей со дня, определенного трудовым договором, то трудовой договор аннулируется.

2.8. На основании распоряжения о приеме на работу Работодатель обязан в пятидневный срок сделать запись в трудовой книжке Работника, в случае если работа в администрации является для Работника основной.

2.9. При приеме на работу вновь поступившего Работника его непосредственный начальник обязан ознакомить Работника с условиями работы, его должностной инструкцией, настоящими Правилами, условиями оплаты труда, разъяснить его права и обязанности, проинструктировать его по правилам техники безопасности, санитарии, противопожарной безопасности, а также ознакомить с нормативными правовыми и локальными правовыми актами, имеющими отношение к его трудовой функции.

2.10. Работодатель обязан вести трудовые книжки на каждого Работника, проработавшего в организации свыше пяти дней, в случае, когда работа в этой организации является для работника основной.

2.11. Прием на работу в администрацию осуществляется с прохождением срока испытания продолжительностью до трех месяцев с целью проверки соответствия работника поручаемой работе. При заключении трудового договора на срок от двух до шести месяцев испытание не может превышать двух недель.

2.12. Условие об испытании должно быть прямо указано в трудовом договоре. В срок испытания не включаются периоды, когда работник фактически отсутствовал на работе.

2.13. Условие об испытании не применяется, если работнику в соответствии с Трудовым кодексом, иными федеральными законами нельзя устанавливать испытание при приеме на работу.

2.14. Работодатель не вправе требовать от Работника выполнения работ, не обусловленных трудовым договором. Изменения условий трудового договора могут быть осуществлены только в соответствии с действующим законодательством.

2.15. Прекращение трудового договора может иметь место по основаниям, предусмотренным Трудовым кодексом Российской Федерации. Помимо оснований для расторжения трудового договора, предусмотренных

Трудовым кодексом Российской Федерации, трудовой договор с муниципальным служащим может быть также расторгнут по инициативе представителя нанимателя (работодателя) в случае:

- достижения предельного возраста, установленного для замещения должности муниципальной службы;

- прекращения гражданства Российской Федерации, прекращения гражданства иностранного государства - участника международного договора Российской Федерации, в соответствии с которым ино-

странный гражданин имеет право находиться на муниципальной службе, приобретения им гражданства иностранного государства либо получения им вида на жительство или иного документа, подтверждающего право на постоянное проживание гражданина Российской Федерации на территории иностранного государства, не являющегося участником международного договора Российской Федерации, в соответствии с которым гражданин Российской Федерации, имеющий гражданство иностранного государства, имеет право находиться на муниципальной службе;

- несоблюдения ограничений и запретов, связанных с муниципальной службой и установленных статьями 13, 14, 14.1 и 15 Федерального закона «О муниципальной службе в Российской Федерации»;

- применения административного наказания в виде дисквалификации.

2.16. Работник имеет право расторгнуть трудовой договор, предупредив об этом Работодателя в письменной форме не позднее, чем за две недели, если иной срок не установлен Трудовым кодексом РФ или иным федеральным законом. Течение указанного срока начинается на следующий день после получения Работодателем заявления Работника об увольнении. На основании поданного заявления Работодатель создает комиссию по приему-передаче документации и закрепленного имущества от Работника и организует прием документов, образовавшихся в процессе выполнения работ, а также материально-технические средства.

2.17. Трудовой договор может быть, расторгнут и до истечения срока предупреждения об увольнении по соглашению между Работником и Работодателем.

2.18. В случаях, когда заявление Работника об увольнении по его инициативе обусловлено невозможностью продолжения им работы (зачисление в образовательную организацию, выход на пенсию и другие случаи), а также в случаях установленного нарушения Работодателем трудового законодательства и иных нормативных правовых актов, содержащих нормы трудового права, локальных нормативных актов, условий коллективного договора, соглашения или трудового договора Работодатель обязан расторгнуть трудовой договор в срок, указанный в заявлении Работника.

2.19. До истечения срока предупреждения об увольнении Работник имеет право в любое время отозвать свое заявление. Увольнение в этом случае не производится, если на его место не приглашен в письменной форме другой работник, которому в соответствии с Трудовым кодексом РФ и иными федеральными законами не может быть отказано в заключении трудового договора.

2.20. Прекращение трудового договора оформляется распоряжением Работодателя.

2.21. С распоряжением Работодателя о прекращении трудового договора Работник должен быть ознакомлен под роспись. По требованию Работника Работодатель обязан выдать ему надлежащим образом заверенную копию указанного распоряжения. В случае, когда распоряжение о прекращении трудового договора невозможно довести до сведения Работника или Работник отказывается ознакомиться с ним под роспись, на распоряжении производится соответствующая запись.

2.22. В день увольнения Работодатель обязан произвести с увольняемым Работником полный денежный расчет и выдать ему надлежаще оформленную трудовую книжку. Запись о причине увольнения в трудовую книжку вносится в соответствии с формулировками Федерального закона от 02.03.2007 № 25-ФЗ «О муниципальной службе в Российской Федерации» и действующего трудового законодательства и со ссылкой на статью и пункт закона. Днем увольнения считается последний день работы.

2.23. В случае, когда в день прекращения трудового договора выдать трудовую книжку Работнику невозможно в связи с его отсутствием либо отказом от ее получения, Работодатель направляет Работнику уведомление о необходимости явиться за трудовой книжкой либо дать согласие на отправление ее по почте. Со дня направления указанного уведомления Работодатель освобождается от ответственности за задержку выдачи трудовой книжки.

2.24. По истечении срока предупреждения об увольнении Работник имеет право в любое время прекратить работу. В последний день работы Работодатель обязан выдать Работнику трудовую книжку, другие документы, связанные с работой, по письменному заявлению Работника и произвести с ним окончательный расчет.

2.25. Срочный трудовой договор прекращается с истечением срока его действия, о чем Работник

должен быть предупрежден в письменной форме не менее чем за три календарных дня до увольнения (за исключением случаев, когда истекает срок действия срочного трудового договора, заключенного на время исполнения обязанностей отсутствующего Работника).

2.26. Трудовой договор, заключенный на время выполнения определенной работы, прекращается по завершении этой работы.

2.27. Трудовой договор, заключенный на время исполнения обязанностей отсутствующего Работника, прекращается с выходом этого Работника на работу

3. Основные права и обязанности Работника

3.1. Работник администрации поселения Михайлово-Ярцевское в городе Москве имеет право на:

1) ознакомление с документами, устанавливающими его права и обязанности по замещаемой должности муниципальной службы, критериями оценки качества исполнения должностных обязанностей и условиями продвижения по службе;

2) обеспечение организационно-технических условий, необходимых для исполнения должностных обязанностей;

3) оплату труда и другие выплаты в соответствии с трудовым законодательством, законодательством о муниципальной службе и трудовым договором (контрактом);

4) отдых, обеспечиваемый установлением нормальной продолжительности рабочего (служебного) времени, предоставлением выходных дней и нерабочих праздничных дней, а также ежегодного оплачиваемого отпуска;

5) получение в установленном порядке информации и материалов, необходимых для исполнения должностных обязанностей, а также на внесение предложений о совершенствовании деятельности администрации поселения Михайлово-Ярцевское в городе Москве;

6) участие по своей инициативе в конкурсе на замещение вакантной должности муниципальной службы;

7) получение дополнительного профессионального образования в соответствии с муниципальным правовым актом за счет средств местного бюджета;

8) защиту своих персональных данных;

9) ознакомление со всеми материалами своего личного дела, с отзывами о профессиональной деятельности и другими документами до внесения их в его личное дело, а также на приобщение к личному делу его письменных объяснений;

10) объединение, включая право создавать профессиональные союзы, для защиты своих прав, социально-экономических и профессиональных интересов;

11) рассмотрение индивидуальных трудовых споров в соответствии с трудовым законодательством, защиту своих прав и законных интересов на муниципальной службе, включая обжалование в суд их нарушений;

12) пенсионное обеспечение в соответствии с законодательством Российской Федерации.

3.2. Работник администрации поселения обязан:

1) соблюдать Конституцию Российской Федерации, федеральные конституционные законы, федеральные законы, иные нормативные правовые акты Российской Федерации, конституции (уставы), законы и иные нормативные правовые акты субъекта Российской Федерации, устав муниципального образования и иные муниципальные правовые акты и обеспечивать их исполнение;

2) исполнять должностные обязанности в соответствии с должностной инструкцией;

3) соблюдать при исполнении должностных обязанностей права, свободы и законные интересы человека и гражданина независимо от расы, национальности, языка, отношения к религии и других обстоятельств, а также права и законные интересы организаций;

4) соблюдать данные Правила, должностную инструкцию, порядок работы со служебной информацией;

5) поддерживать уровень квалификации, необходимый для надлежащего исполнения должностных

обязанностей;

6) не разглашать сведения, составляющие государственную и иную охраняемую федеральными законами тайну, а также сведения, ставшие ему известными в связи с исполнением должностных обязанностей, в том числе сведения, касающиеся частной жизни и здоровья граждан или затрагивающие их честь и достоинство;

7) беречь государственное и муниципальное имущество, в том числе предоставленное ему для исполнения должностных обязанностей;

8) представлять в установленном порядке предусмотренные законодательством Российской Федерации сведения о себе и членах своей семьи;

9) сообщать представителю нанимателя (работодателю) о выходе из гражданства Российской Федерации в день выхода из гражданства Российской Федерации или о приобретении гражданства иностранного государства в день приобретения гражданства иностранного государства;

10) соблюдать ограничения, выполнять обязательства, не нарушать запреты, которые установлены настоящим Федеральным законом и другими федеральными законами;

11) уведомлять в письменной форме представителя нанимателя (работодателя) о личной заинтересованности при исполнении должностных обязанностей, которая может привести к конфликту интересов, и принимать меры по предотвращению подобного конфликта;

12) соблюдать трудовую дисциплину;

13) грамотно и своевременно вести необходимую документацию;

14) соблюдать требования по охране труда и обеспечению безопасности труда, в том числе правильно применять средства индивидуальной и коллективной защиты, проходить обучение безопасным приемам и методам выполнения работ по охране труда, оказанию первой помощи при несчастных случаях на производстве, инструктаж по охране труда, стажировку на рабочем месте, проверку знаний требований охраны труда;

15) проходить обязательные медицинские осмотры в предусмотренных законодательством РФ случаях;

16) информировать Работодателя либо непосредственного руководителя, либо иных должностных лиц о причинах невыхода на работу и иных обстоятельствах, препятствующих надлежащему выполнению Работником своих трудовых обязанностей;

17) использовать оборудование, оргтехнику Работодателя только в связи с производственной деятельностью, соблюдать установленный порядок хранения и использования материальных ценностей и документов;

18) представлять Работодателю информацию об изменении фамилии, семейного положения, места жительства, смены паспорта, иного документа, удостоверяющего личность, утере страхового свидетельства обязательного пенсионного страхования;

19) принимать участие в совещаниях, собраниях, проводимых Работодателем;

20) при прекращении трудовых отношений возвратить все документы, образовавшиеся в процессе выполнения работ, а также материально-технические средства, переданные Работодателем для выполнения трудовых обязанностей.

3.3. Работник не вправе исполнять данное ему неправомерное поручение.

При получении от соответствующего руководителя поручения, являющегося, по мнению Работника, неправомерным, работник должен представить руководителю, давшему поручение, в письменной форме обоснование неправомерности данного поручения с указанием положений федеральных законов и иных нормативных правовых актов Российской Федерации, законов и иных нормативных правовых актов субъекта Российской Федерации, муниципальных правовых актов, которые могут быть нарушены при исполнении данного поручения. В случае подтверждения руководителем данного поручения в письменной форме работник обязан отказаться от его исполнения. В случае исполнения неправомерного поручения работник и давший это поручение руководитель несут ответственность в соответствии с законодательством Российской Федерации.

4. Основные права и обязанности Работодателя

4.1. Работодатель имеет право:

- заключать, изменять и расторгать трудовые договоры с Работниками в порядке и на условиях, которые установлены Трудовым кодексом Российской Федерации, Федеральным законом от 02.03.2007 № 25-ФЗ «О муниципальной службе в Российской Федерации», Законом города Москвы от 22.10.2008 № 50 «О муниципальной службе в городе Москве»;

-вести коллективные переговоры и заключать коллективные договоры;

- поощрять Работников за добросовестный эффективный труд;

- привлекать Работников к дисциплинарной ответственности;

- требовать от Работников исполнения ими трудовых обязанностей и бережного отношения к имуществу Работодателя (в том числе к имуществу третьих лиц, находящемуся у Работодателя, если Работодатель несет ответственность за сохранность этого имущества) и других Работников, соблюдения Правил;

- принимать локальные нормативные акты, регулирующие вопросы организации трудовой и служебной деятельности администрации поселения.

4.2. Работодатель обязан:

- соблюдать трудовое законодательство и иные нормативные правовые акты, содержащие нормы трудового права, локальные нормативные акты, условия коллективного договора, соглашений и трудовых договоров;

- предоставлять Работникам работу, обусловленную трудовым договором;

- обеспечивать безопасность труда и условия, отвечающие государственным нормативным требованиям охраны труда;

- обеспечивать Работников оборудованием, инструментами, технической

документацией и иными средствами, необходимыми для исполнения ими трудовых обязанностей;

- обеспечивать Работникам равную оплату за труд равной ценности, не допускать дискриминации;

-вести учет времени, фактически отработанного каждым работником;

- выплачивать в полном размере причитающуюся Работникам заработную

плату в сроки, на условиях, установленных Федеральным законом от 02.03.2007 № 25-ФЗ «О муниципальной службе в Российской Федерации», Трудовым кодексом Российской Федерации, законом города Москвы от 22.10.2008 № 50 «О муниципальной службе в городе Москве» муниципальными правовыми актами и трудовым договором;

- обеспечивать учет сверхурочных работ;

- знакомить Работников под роспись с принимаемыми локальными нормативными правовыми актами, непосредственно связанными с их трудовой

деятельностью;

- своевременно выполнять предписания федерального органа исполнительной власти, уполномоченного на проведение государственного надзора и контроля за соблюдением трудового законодательства и иных нормативных правовых актов, содержащих нормы трудового права, других федеральных органов исполнительной власти, осуществляющих функции по контролю и надзору в установленной сфере деятельности, уплачивать штрафы,

наложенные за нарушение трудового законодательства и иных нормативных правовых актов, содержащих нормы трудового права;

- рассматривать представления федерального органа исполнительной власти, уполномоченного на проведение государственного надзора и контроля за соблюдением трудового законодательства о выявленных нарушениях трудового законодательства и иных нормативных правовых актов, содержащих

нормы трудового права, принимать меры по устранению выявленных нарушений и сообщать о принятых мерах указанным органам и представителям;

- обеспечивать бытовые нужды Работников, связанные с исполнением

ими трудовых обязанностей;

- осуществлять обязательное социальное страхование Работников в порядке, установленном феде-

ральными законами;

- возмещать вред, причиненный Работникам в связи с исполнением ими трудовых обязанностей, а также компенсировать моральный вред в порядке и на условиях, которые установлены Федеральным законом от 02.03.2007 № 25-ФЗ «О муниципальной службе в Российской Федерации», Трудовым кодексом РФ, другими федеральными законами и законом города Москвы от 22.10.2008 № 50 «О муниципальной службе в городе Москве»;

- исполнять иные обязанности, предусмотренные трудовым законодательством и иными нормативными правовыми актами, содержащими нормы трудового права, соглашениями, локальными нормативными актами и трудовыми договорами.

5. Режим работы

5.1. Рабочее время Работников администрации поселения определяется настоящими Правилами внутреннего трудового распорядка, а также должностными обязанностями, трудовым договором.

5.2. Работникам администрации поселения устанавливается рабочая неделя с 2 (двумя) выходными днями (суббота,

воскресенье). Нормальная продолжительность рабочего времени - 40 часов в неделю, 8 часов в день.

5.3. Время начала и окончания работы и перерыва для отдыха и питания устанавливается следующее:

начало работы - 09:00;

перерыв для отдыха и питания - 13:30 - 14:15;

окончание работы- 18:00;

С целью учета времени, фактически отработанного каждым работником, при входе/выходе проводится регистрация прихода и ухода работника. А также времени выезда/ухода с указанием места нахождения.

Учет рабочего времени ведется в Журнале учета рабочего времени и по электронному ключу для турникета в соответствии с частью 4 статьи 91 Трудового кодекса РФ.

Дежурный фиксирует приход/уход, а работник ставит подпись в журнале.

5.4. Продолжительность рабочего дня, непосредственно предшествующего нерабочему праздничному дню, уменьшается на один час.

5.5. При совпадении выходного и нерабочего праздничного дней выходной день переносится на следующий после праздничного рабочий день.

5.6. Основанием для освобождения Работника от работы в рабочие дни являются листок временной нетрудоспособности, справка по уходу за больным, другие случаи, предусмотренные законодательством Российской Федерации.

5.8. Работа в выходные и праздничные дни осуществляется только с письменного согласия Работника и в соответствии с требованиями трудового законодательства Российской Федерации.

5.9. Работодатель отстраняет от работы (не допускает к работе) Работника:

- появившегося на работе в состоянии алкогольного, наркотического или

токсического опьянения;

- не прошедшего в установленном порядке обучение и проверку знаний и

навыков в области охраны труда;

- не прошедшего в установленном порядке обязательный предварительный или периодический медицинский осмотр;

- по требованиям органов и должностных лиц, уполномоченных федеральными законами и иными нормативными правовыми актами;

- в других случаях, предусмотренных Трудовым кодексом РФ, федеральными законами и нормативными правовыми актами субъекта.

5.10. Решение Работодателя об отстранении Работника от работы (о недопуске к работе) оформляется распоряжением главы администрации поселения Михайлово-Ярцевское в городе Москве, в котором перечисляются обстоятельства, послужившие основанием для отстранения Работника; документы, которые подтверждают такие основания; период времени отстранения; распоряжение бухгалтерии

о приостановке начисления заработной платы за период отстранения; кто будет исполнять обязанности отстраняемого работника. Распоряжение объявляется Работнику под роспись.

5.11. Допуск к работе оформляется распоряжением о прекращении (об отмене) отстранения Работника и указании бухгалтерии о начислении заработной платы и объявляется Работнику под роспись.

5.12. Отсутствие Работника на рабочем месте без разрешения Работодателя считается неправомерным. При отсутствии Работника на рабочем месте без уважительных причин в течение всего рабочего дня независимо от его продолжительности, а также в случае отсутствия на рабочем месте без уважительных причин более четырех часов подряд в течение рабочего дня с ним может быть, расторгнут трудовой договор по подпункту «а» пункта 6 статьи 81 Трудового кодекса РФ в связи с однократным грубым нарушением трудовых обязанностей (совершенным прогулом).

6. Порядок предоставления отпусков

6.1. Ежегодный основной оплачиваемый отпуск предоставляется Работникам в соответствии с Федеральным законом от 02.03.2007 № 25-ФЗ «О муниципальной службе в Российской Федерации», Трудовым кодексом РФ, Законом города Москвы от 22.10.2008 № 50 «О муниципальной службе в городе Москве»;

6.2. Очередность предоставления ежегодных оплачиваемых отпусков устанавливается Работодателем с учетом обеспечения нормальной работы администрации поселения и благоприятных условий для отдыха Работников.

График отпусков обязателен как для Работодателя, так и для Работника.

О времени начала отпуска Работник должен известить Работодателя не позднее, чем за две недели до его начала путем подачи заявления.

6.3. По заявлению муниципального служащего ежегодный оплачиваемый

отпуск может предоставляться по частям, при этом продолжительность одной части отпуска не должна быть менее 14 календарных дней. По согласованию с Работодателем муниципальному служащему может предоставляться часть отпуска иной продолжительности.

6.4. В случаях, установленных действующим законодательством РФ, ежегодный оплачиваемый отпуск может быть продлен, перенесен на другой срок, разделен на части.

По соглашению сторон трудового договора отпуск переносится в течение текущего года на другой срок, согласованный между Работником и Работодателем.

6.5. Отзыв работника из отпуска допускается только с его согласия.

Неиспользованная, в связи с этим часть отпуска должна быть предоставлена по выбору Работника в удобное для него время в течение текущего рабочего года или присоединена к отпуску за следующий рабочий год.

6.6. Отпуск без сохранения заработной платы предоставляется Работнику в соответствии с трудовым законодательством, федеральными законами, иными актами, содержащими нормы трудового права, локальными нормативными актами. Муниципальному служащему по его письменному заявлению решением Работодателя может предоставляться отпуск без сохранения денежного содержания продолжительностью не более одного года.

6.7. Для категории лиц, которым установлен ненормированный рабочий день, предоставляется ежегодный дополнительный оплачиваемый отпуск за ненормированный рабочий день продолжительностью три календарных дня.

7. Заработная плата

7.1. Оплата труда муниципального служащего производится в виде денежного содержания, которое состоит из должностного оклада муниципального служащего в соответствии с замещаемой им должностью муниципальной службы (далее - должностной оклад), а также из ежемесячных и иных дополнительных выплат, определяемых Положением об оплате труда и дополнительных гарантиях лиц, замещающих должности муниципальной службы в администрации поселения.

7.2. Для работников администрации поселения, не являющимися муниципальными служащими, оплата труда осуществляется в соответствии с трудовым законодательством и иными нормативными правовыми актами, содержащими нормы трудового права.

7.3. Заработная плата выплачивается Работнику в рублях Российской Федерации.

7.4. При выплате заработной платы Работодатель выдает расчетный листок, в котором содержится информация о составных частях заработной платы, причитающейся Работнику за соответствующий период, размерах и основаниях произведенных удержаний, а также об общей денежной сумме, подлежащей выплате.

7.5. Заработная плата выплачивается два раза в месяц.

7.6. Заработная плата перечисляется на указанный работником счет в банке на условиях, определенных трудовым договором.

7.7. При прекращении трудового договора выплата всех сумм, причитающихся Работнику от Работодателя, производится в день увольнения Работника. Если Работник в день увольнения не работал, то соответствующие суммы должны быть выплачены не позднее следующего дня после предъявления уволенным работником требования о расчете.

8. Меры поощрения

8.1. За добросовестное и эффективное исполнение Работником своих должностных обязанностей, безупречную службу, выполнение заданий особой важности и сложности к нему могут применяться поощрений, установленных Положением о наградах поселения Михайлово-Ярцевское в городе Москве.

8.2. Поощрения объявляются распоряжением администрации поселения Михайлово-Ярцевское в городе Москве и доводятся до сведения коллектива.

9. Ответственность за нарушение трудовой дисциплины

9.1. Работники обязаны подчиняться Работодателю, выполнять его указания и распоряжения, связанные с трудовой деятельностью.

9.2. Работники обязаны проявлять взаимную вежливость, уважение, терпимость, соблюдать трудовую дисциплину, профессиональную этику.

9.3. За совершение дисциплинарного проступка, то есть неисполнение или ненадлежащее исполнение Работником по его вине возложенных на него трудовых обязанностей, нарушение требований законодательства, обязательств по трудовому договору, должностных инструкций, положений и распоряжений Работодатель имеет право применить следующие дисциплинарные взыскания:

- замечание;
- выговор;
- увольнение по соответствующим основаниям.

9.4. Применение дисциплинарных взысканий, не предусмотренных федеральными законами, настоящими Правилами не допускается.

9.5. За каждый дисциплинарный проступок может быть применено только одно дисциплинарное взыскание.

9.6. До применения дисциплинарного взыскания Работодатель должен затребовать от Работника объяснение в письменной форме. Если по истечении двух рабочих дней указанное объяснение Работником не предоставлено, то составляется соответствующий акт, который подписывается не менее чем двумя Работниками - свидетелями такого отказа.

9.7. Непредставление Работником объяснения не является препятствием для применения дисциплинарного взыскания.

9.9. Работник не может быть подвергнут дисциплинарному взысканию, если невыполнение им должностных, производственных (профессиональных) обязанностей вызвано по не зависящим от него причинам. До применения дисциплинарного взыскания Работодатель обязан всесторонне и объективно разобраться в причинах и мотивах совершенного проступка.

9.9. Дисциплинарное взыскание применяется не позднее одного месяца со дня обнаружения проступка, не считая времени болезни Работника, пребывания его в отпуске.

9.10. Дисциплинарное взыскание не может быть применено позднее шести месяцев со дня совершения проступка, а по результатам ревизии, проверки финансово-хозяйственной деятельности или аудиторской проверки - позднее двух лет со дня его совершения. В указанные сроки не включается время производства по уголовному делу.

9.12. Дисциплинарные взыскания оформляются распоряжением, в котором отражается:

существо дисциплинарного проступка;

время совершения и время обнаружения дисциплинарного проступка;

вид применяемого взыскания;

документы, подтверждающие совершение дисциплинарного проступка;

документы, содержащие объяснения Работника.

В распоряжении о применении дисциплинарного взыскания также можно привести краткое изложение объяснений Работника.

9.13. Распоряжение о применении дисциплинарного взыскания с указанием мотивов его применения объявляется Работнику под расписку в течение трех рабочих дней со дня его издания, не считая времени отсутствия Работника на работе. Если Работник отказывается ознакомиться с указанным распоряжением под роспись, то составляется соответствующий акт.

9.14. Дисциплинарное взыскание может быть обжаловано Работником в государственную инспекцию труда.

9.15. Если в течение года со дня применения дисциплинарного взыскания работник не будет подвергнут новому дисциплинарному взысканию, то он считается не имеющим дисциплинарного взыскания.

9.16. Работодатель до истечения года со дня применения дисциплинарного взыскания имеет право снять его с работника по собственной инициативе, просьбе самого работника, ходатайству его непосредственного руководителя или представительного органа работников.

10. Заключительные положения

10.1. Настоящие Правила внутреннего трудового распорядка утверждаются постановлением постановление администрации поселения Михайлово-Ярцевское в городе Москве;

10.2. При приеме на работу Работодатель (представитель работодателя) обязан ознакомить Работника с настоящими Правилами под расписку.

10.3. Настоящие Правила регламентируют порядок поведения всех Работников, а также Работодателя, его представителей, взаимоотношения между ними, их обязанности и права.

10.4. Правила внутреннего трудового распорядка обязательны для исполнения всеми Работниками администрации поселения Михайлово-Ярцевское в городе Москве.

Нарушение, а также несоблюдение Правил служит основанием для привлечения виновного в этом лица к дисциплинарной ответственности.

10.5. В случаях, не предусмотренных настоящими Правилами, следует руководствоваться Федеральным законом от 02.03.2007 № 25-ФЗ «О муниципальной службе в Российской Федерации», Трудовым кодексом РФ,

Законом города Москвы от 22.10.2008 № 50 «О муниципальной службе в городе Москве» и иными нормативными правовыми актами действующего законодательства.

10.6. Изменения и дополнения к настоящим Правилам принимаются в порядке, предусмотренном для принятия Правил внутреннего трудового распорядка.

СОВЕТ ДЕПУТАТОВ

РЕШЕНИЕ

18 августа 2022г. №1/9

О включении объекта недвижимости в состав муниципальной собственности поселения Михайлово-Ярцевское в городе Москве

В соответствии с Федеральным законом от 06.10.2003 №131-ФЗ «Об общих принципах организации местного самоуправления в Российской Федерации», Закона города Москвы от 06.11.2002 №56 «Об организации местного самоуправления в городе Москве», руководствуясь Уставом поселение Михайлово-Ярцевское в городе Москве, по результатам обследования объектов на территории поселения Михайлово-Ярцевское,

СОВЕТ ДЕПУТАТОВ ПОСЕЛЕНИЯ МИХАЙЛОВО-ЯРЦЕВСКОЕ

РЕШИЛ:

1. Согласовать включение объекта недвижимости в состав муниципальной собственности поселения Михайлово-Ярцевское в городе Москве согласно приложению.
2. Администрации поселения Михайлово-Ярцевское осуществить включение объекта недвижимости в состав муниципальной собственности поселения Михайлово-Ярцевское в соответствии с действующим законодательством Российской Федерации и Уставом поселения Михайлово-Ярцевское.
3. Настоящее решение вступает в силу со дня принятия.
4. Опубликовать настоящее решение в бюллетене «Московский муниципальный вестник» и разместить на официальном сайте администрации поселения Михайлово-Ярцевское в информационно-телекоммуникационной сети Интернет.
5. Контроль за выполнением настоящего решения возложить на Главу поселения Михайлово – Ярцевское Г.К. Загорского.

Заместитель Председателя Совета депутатов Серегина **Л.А. Серегина**

Приложение к Решению Совета депутатов поселения Михайлово-Ярцевское в городе Москве от 18.08.2022 № 1/9

Перечень объектов недвижимости для включения в состав муниципальной собственности поселения Михайлово-Ярцевское в городе Москве

№ п/п	Наименование объекта недвижимости	Местонахождение
1.	1. Колодец	г. Москва, п. Михайлово-Ярцевское, д.Ярцево, вблизи д.32

РЕШЕНИЕ

18 августа 2022г. №3/9

О внесении изменений и дополнений в решение Совета депутатов поселения Михайлово-Ярцевское от 21.10.2021 №5/13 «Об утверждении перечня мероприятий по осуществлению дополнительных мер социальной поддержки и социальной помощи, работе с детьми и молодежью, развитию физической культуры и массового спорта, организации проведения официальных физкультурно-оздоровительных и спортивных мероприятий на территории поселения Михайлово-Ярцевское в городе Москве в 2022 году»

В соответствии с Федеральным законом от 06.10.2003 №131-ФЗ «Об общих принципах организации местного самоуправления в Российской Федерации», Законом города Москвы от 06.11.2002 № 56 «Об организации местного самоуправления в городе Москве», Уставом поселения Михайлово-Ярцевское в городе Москве,

СОВЕТ ДЕПУТАТОВ ПОСЕЛЕНИЯ МИХАЙЛОВО-ЯРЦЕВСКОЕ

РЕШИЛ:

1. Внести в решение Совета депутатов поселения Михайлово-Ярцевское в городе Москве от 21.10.2021 №5/13 «Об утверждении перечня мероприятий по осуществлению дополнительных мер социальной поддержки и социальной помощи, работе с детьми и молодежью, развитию физической культуры и массового спорта, организации проведения официальных физкультурно-оздоровительных и спортивных мероприятий на территории поселения Михайлово-Ярцевское в городе Москве в 2022 году» следующие изменения:

1.1. Приложение 2 к решению изложить в редакции согласно приложению 1 к настоящему решению.

1.2. Приложение 3 к решению изложить в редакции согласно приложению 2 к настоящему решению.

2. Настоящее решение вступает в силу со дня его принятия.

3. Опубликовать настоящее решение в бюллетене «Московский муниципальный вестник» и разместить на официальном сайте администрации поселения Михайлово-Ярцевское в информационно- телекоммуникационной сети «Интернет».

4. Контроль за выполнением настоящего решения возложить на Главу поселения Михайлово-Ярцевское в городе Москве Г.К.Загорского.

Заместитель Председателя
Совета депутатов **Л.А Серегина**

Полный текст настоящего решения, включая приложения к нему, опубликован в официальном сетевом издании «Московский муниципальный вестник» (amom-mmv.ru) 30 августа 2022 года.

РЕШЕНИЕ

18 августа 2022г. №4/9

О внесении изменений в решение Совета депутатов поселения Михайлово-Ярцевское от 30.11.2021№1/16 «О бюджете поселения Михайлово-Ярцевское в городе Москве на 2022 год и плановый период 2023 и 2024 годов»

В соответствии с Бюджетным кодексом Российской Федерации, Уставом поселения Михайлово-Ярцевское, решением Совета депутатов поселения Михайлово-Ярцевское от 15.09.2016 №1/14 «Об утверждении Положения о бюджетном процессе в поселении Михайлово-Ярцевское в городе Москве», рассмотрев проект решения «О внесении изменений в решение Совета депутатов поселения Михайлово-Ярцевское от 30.11.2021 №1/16 «О бюджете поселения Михайлово-Ярцевское в городе Москве на 2022 год и плановый период 2023 и 2024 годов», представленный администрацией поселения Михайлово-Ярцевское,

СОВЕТ ДЕПУТАТОВ ПОСЕЛЕНИЯ МИХАЙЛОВО-ЯРЦЕВСКОЕ

РЕШИЛ:

1. Внести изменения в решение Совета депутатов поселения Михайлово-Ярцевское от 30.11.2021 №1/16 «О бюджете поселения Михайлово-Ярцевское в городе Москве на 2022 год и плановый период 2023 и 2024 годов»:

1.1. часть 1 решения изложить в следующей редакции:

«1. Утвердить основные характеристики бюджета поселения Михайлово-Ярцевское на 2022 год:

1) общий объем доходов бюджета поселения Михайлово-Ярцевское в сумме 404 794,20 тысяч рублей;

2) общий объем расходов бюджета поселения Михайлово-Ярцевское в сумме 442 255,10 тысяч рублей.

3) установить предельный размер дефицита бюджета поселения Михайлово-Ярцевское в сумме 37 460,90 тыс. руб.

4) направить на покрытие дефицита бюджета поселения Михайлово-Ярцевское на 2022 год остатки бюджетных средств на 01 января 2022 года в сумме 37 460,90 тыс. рублей.»;

1.2. Приложение 1 к решению изложить в редакции согласно приложению 1 к настоящему решению.

1.3. Приложение 5 к решению изложить в редакции согласно приложению 2 к настоящему решению.

1.4. Приложение 7 к решению изложить в редакции согласно приложению 3 к настоящему решению.

1.5. Приложение 9 к решению изложить в редакции согласно приложению 4 к настоящему решению.

1.6. Приложение 11 к решению изложить в редакции согласно приложению 5 к настоящему решению.

1.7 пункт 34 решения изложить в следующей редакции:

«34. Утвердить объем бюджетных ассигнований Дорожного фонда поселения Михайлово-Ярцевское в размере:

1) на 2022 год – 15 360,40 тысяч рублей;

2) на 2023 год – 5 918,20 тысяч рублей;

3) на 2024 год – 5 918,20 тысяч рублей.

Бюджетные ассигнования Дорожного фонда предусматриваются Администрации поселения Михайлово-Ярцевское на ремонт содержание объектов дорожного хозяйства и автомобильных дорог поселения на период 2022-2024г.г.».

2. Настоящее решение вступает в силу со дня его принятия.

3. Опубликовать настоящее решение в бюллетене «Московский муниципальный вестник» и разместить на официальном сайте администрации поселения Михайлово-Ярцевское в информационно-телекоммуникационной сети «Интернет».

4. Контроль за выполнением настоящего решения возложить на главу поселения Михайлово-Ярцевское Г.К. Загорского.

Заместитель Председателя
Совета депутатов **Л.А. Серегина**

Полный текст настоящего решения, включая приложения к нему, опубликован в официальном сетевом издании «Московский муниципальный вестник» (amom-mmv.ru) 30 августа 2022 года.

ПОСЕЛЕНИЕ РОГОВСКОЕ В ГОРОДЕ МОСКВЕ

АДМИНИСТРАЦИЯ

ПОСТАНОВЛЕНИЕ

От 11.05.2022 № 23

Об утверждении отчета об исполнении бюджета поселения Роговское за 1 квартал 2022 года

В соответствии со статьей 264.2 Бюджетного кодекса Российской Федерации, с частью 6 статьи 52 ФЗ от 06.10.2003г. №131-ФЗ «Об общих принципах организации местного самоуправления в Российской Федерации», статьей 39 пункта 6 Устава поселения Роговское в городе Москве, руководствуясь решением Совета депутатов поселения Роговское от 18.11.2019г. №3/5 «Об утверждении положения о бюджетном процессе внутригородского муниципального образования поселения Роговское в городе Москве», администрация поселения Роговское

ПОСТАНОВЛЯЕТ:

1. Утвердить отчет об исполнении бюджета поселения Роговское за 1 квартал 2022 года по доходам в сумме 29073,1 тыс. руб., по расходам в сумме 27080,9 тыс. рублей, с превышением доходов над расходами (профицит бюджета поселения Роговское) в сумме 1992,2 тыс. рублей и остатками средств на 01 апреля 2022 года в сумме 45487,3 тыс. рублей, в том числе целевые средства в сумме 0,00 тыс. рублей.

2. Утвердить:

-исполнение доходов бюджета поселения Роговское по основным источникам за 1 квартал 2022 года (Приложение 1);

-исполнение по ведомственной структуре расходов бюджета поселения Роговское за 1 квартал 2022 года (Приложение 2);

-исполнение расходов бюджета поселения Роговское по разделам, подразделам, целевым статьям и видам расходов классификации расходов бюджетов за 1 квартал 2022 года (Приложение 3);

-исполнение по целевым статьям расходов, сформированным в соответствии с муниципальными программами, а также непрограммными направлениями деятельности поселения Роговское, группам и подгруппам видов расходов классификации расходов бюджетов за 1 квартал 2022 года (Приложение 4);

-исполнение по источникам внутреннего финансирования дефицита бюджета поселения Роговское за 1 квартал 2022 года (Приложение 5);

- информацию о расходовании средств резервного фонда администрации поселения Роговское за 1 квартал 2022 года (Приложение 6).

3. Принять к сведению:

-информацию о численности муниципальных служащих органов местного самоуправления, работников муниципального учреждения поселения Роговское с указанием фактических затрат на их содержание за 1 квартал 2022 года (Приложение 7).

4. Направить настоящее постановление в Совет депутатов поселения Роговское.

5. Опубликовать настоящее постановление в бюллетене «Московский муниципальный вестник» и

разместить на сайте администрации поселения Роговское в информационной телекоммуникационной сети «Интернет».

6. Контроль исполнения настоящего постановления возложить на заместителя главы администрации Куликову Е.В.

Глава администрации **А.В. Тавлеев**

Полный текст настоящего постановления, включая приложения к нему, опубликован в официальном сетевом издании «Московский муниципальный вестник» (amom-mmv.ru) 30 августа 2022 года.

ПОСТАНОВЛЕНИЕ

От 31.05.2022 № 24

**Об утверждении Положения
об организации и ведении гражданской
обороныв поселении Роговское
в городе Москве**

На основании Федерального закона от 12.02.1998 №28–ФЗ «О гражданской обороне», Постановления Правительства Российской Федерации от 26.11.2007 №804 «Об утверждении Положения о гражданской обороне в Российской Федерации», Постановления Правительства Москвы от 18.03.2008 №182–ПП «Об утверждении Положения об организации и ведении гражданской обороны в городе Москве», распоряжения Префектуры ТиНАО города Москвы от 20.05.2022 №111–РП «Об утверждении Положения об организации и ведении гражданской обороны в Троицком и Новомосковском округах города Москвы», в целях организации единой Государственной политики в области гражданской обороны

ПОСТАНОВЛЯЕТ:

1.Утвердить Положение об организации и ведении гражданской обороны в поселении Роговское в городе Москве (приложение).

2.Опубликовать настоящее постановление в бюллетене «Московский муниципальный вестник» и на официальном сайте администрации поселения Роговское в информационной телекоммуникационной сети «Интернет».

3.Контроль за исполнением настоящего постановления оставить за главой администрации поселения Роговское.

Глава администрации **А.В. Тавлеев**

Приложение
к постановлению администрации
поселения Роговское
в городе Москве
от 31.05.2022 г. № 24

Положение
об организации и ведении гражданской обороны
в поселении Роговское в городе Москве

1. Общие положения

1.1.Настоящее Положение разработано в соответствии с Федеральным законом от 12 февраля 1998 г. № 28-ФЗ «О гражданской обороне», постановлением Правительства Российской Федерации от 26 ноября 2007 г. № 804 «Об утверждении Положения о гражданской обороне в Российской Федерации», постановлением Правительства Москвы от 18 марта 2008 г. № 182-ПП «Об утверждении Положения об организации и ведении гражданской обороны в городе Москве» и определяет организационные основы гражданской обороны, содержание основных мероприятий гражданской обороны, состав сил и средств гражданской обороны, порядок организации и ведения гражданской обороны в поселении Роговское.

1.2.Гражданская оборона в поселении Роговское организуется и ведется на всей территории в соответствии с законами и нормативными правовыми актами Российской Федерации и города Москвы, нормативными правовыми актами федерального органа исполнительной власти, уполномоченного на решение задач в области гражданской обороны, приказами руководителя гражданской обороны города Москвы, руководителя гражданской обороны ТиНАО города Москвы, а также настоящим Положением.

1.3.Подготовка к ведению гражданской обороны заключается в заблаговременном выполнении мероприятий по подготовке к защите населения, материальных и культурных ценностей на территории поселения от опасностей, возникающих при военных конфликтах или вследствие этих конфликтов, а также при возникновении чрезвычайных ситуаций природного и техногенного характера.

1.4.Ведение гражданской обороны заключается в выполнении мероприятий по защите населения, материальных и культурных ценностей на территории поселения от опасностей, возникающих при военных конфликтах или вследствие этих конфликтов, а также при возникновении чрезвычайных ситуаций природного и техногенного характера.

1.5.Порядок проведения, объемы и сроки проведения мероприятий по подготовке к ведению и ведению гражданской обороны определяются федеральным органом исполнительной власти, уполномоченным на решение задач в области гражданской обороны, Правительством Москвы и руководителем гражданской обороны в рамках разграничения сфер деятельности и полномочий.

1.6.Администрация поселения Роговское и организации, расположенные на территории ТиНАО города Москвы, независимо от принадлежности и формы собственности (далее - организации), в целях решения задач в области гражданской обороны в соответствии с установленными полномочиями создают и содержат силы, средства, объекты гражданской обороны, запасы материально-технических, продовольственных, медицинских и иных средств, планируют и осуществляют мероприятия по гражданской обороне.

1.7.Главы администраций и руководители организаций несут персональную ответственность за организацию и проведение мероприятий по гражданской обороне и защите населения.

2. Задачи в области гражданской обороны

Основными задачами в области гражданской обороны являются:

-подготовка населения в области гражданской обороны;

-оповещение населения об опасностях, возникающих при военных конфликтах или вследствие этих

конфликтов, а также при чрезвычайных ситуациях природного и техногенного характера;

-эвакуация населения, материальных и культурных ценностей в безопасные районы;

-предоставление населению средств индивидуальной и коллективной защиты;

-проведение мероприятий по световой маскировке и другим видам маскировки;

-проведение аварийно-спасательных и других неотложных работ в случае возникновения опасностей для населения при военных конфликтах или вследствие этих конфликтов, а также при чрезвычайных ситуациях природного и техногенного характера;

-первоочередное жизнеобеспечение населения, пострадавшего при военных конфликтах или вследствие этих конфликтов, а также при чрезвычайных ситуациях природного и техногенного характера;

-борьба с пожарами, возникшими при военных конфликтах или вследствие этих конфликтов;

-обнаружение и обозначение районов, подвергшихся радиоактивному, химическому, биологическому или иному заражению;

-санитарная обработка населения, обеззараживание зданий и сооружений, специальная обработка техники и территорий;

-восстановление и поддержание порядка в районах, пострадавших при военных конфликтах или вследствие этих конфликтов, а также при чрезвычайных ситуациях природного и техногенного характера;

-срочное восстановление функционирования необходимых коммунальных служб в военное время;

-срочное захоронение трупов в военное время;

-обеспечение устойчивости функционирования организаций, необходимых для выживания населения при военных конфликтах или вследствие этих конфликтов, а также при чрезвычайных ситуациях природного и техногенного характера;

-обеспечение постоянной готовности сил и средств гражданской обороны.

3. Мероприятия по гражданской обороне

Администрация поселения Роговское в целях решения задач в области гражданской обороны в соответствии с установленными законодательством полномочиями планируют и осуществляют мероприятия:

3.1.По подготовке населения в области гражданской обороны:

-планирование и осуществление подготовки населения, проживающего на территории поселения Роговское в области гражданской обороны;

-создание, оснащение, усовершенствование организации деятельности и всестороннего обеспечения функционирования учебно-консультационного пункта по гражданской обороне, а также улучшение материально-технической базы;

-организация и проведение занятий с неработающим населением, проживающим на территории поселения в учебно-консультационном пункте по гражданской обороне, в том числе с использованием электронного обучения и дистанционных образовательных технологий, показов учебных фильмов по тематике гражданской обороны;

-своевременное обучение должностных лиц и работников администрации, организаций, а также личного состава нештатных аварийно-спасательных формирований и нештатных формирований по обеспечению выполнения мероприятий по гражданской обороне в области гражданской обороны в специализированных образовательных учреждениях – учебно-методических центрах по гражданской обороне, а также проведение вводного инструктажа по гражданской обороне с вновь принятыми работниками, в течении первого месяца их работы;

-создание, поддержание в рабочем состоянии учебной материально-технической базы для подготовки работников организаций в области гражданской обороны;

-проведение учений, тренировок и практических занятий по гражданской обороне с привлечением населения, в том числе по изучению основных способов защиты населения: применения средств индивидуальной защиты, представления средств коллективной защиты, а также действиям по сигналам гражданской обороны;

-организация и осуществление информирования населения о мерах, приемах и действиях по обе-

спечению безопасности при ведении гражданской обороны, в рамках проведения открытых уроков в образовательных учреждениях поселения, размещения в средствах массовой информации и на официальных интернет-сайтах администрации поселения, памяток и методических материалов по тематике гражданской обороны, нормативно-правовых актов, содержащих обязательные требования в области гражданской обороны.

3.2.По оповещению населения об опасностях, возникающих при военных конфликтах или вследствие этих конфликтов, а также при чрезвычайных ситуациях природного и техногенного характера:

-создание и поддержание в постоянной готовности элементов местной системы оповещения населения о чрезвычайных ситуациях, объектовых систем оповещения о чрезвычайных ситуациях организаций, осуществление их модернизации на базе технических средств нового поколения;

-обеспечение готовности единой дежурно-диспетчерской службы администрации поселения к приему сигналов гражданской обороны и оповещения должностных лиц и населения, в соответствии с постановлением администрации поселения Роговское от 01 февраля 2021 г. № 01 «Об утверждении Положения о дежурно-диспетчерской службе поселения Роговское»;

-установка специализированных технических средств оповещения и информирования населения в местах массового пребывания людей;

-сбор информации и обмен ею.

3.3.По эвакуации населения, материальных и культурных ценностей в безопасные районы из зон возможных сильных разрушений, возможного радиоактивного и химического заражения (загрязнения), возможного катастрофического затопления в пределах 4-часового добегания волны прорыва при разрушении гидротехнических сооружений:

-организация планирования, подготовки и проведения эвакуации;

-подготовка безопасных районов для размещения населения, материальных и культурных ценностей, подлежащих эвакуации;

-подготовка транспортных средств для обеспечения проведения эвакомероприятий;

-создание, подготовка и организация деятельности эвакуационных органов.

3.4.По предоставлению населению средств индивидуальной и коллективной защиты:

-определение общей потребности в средствах коллективной защиты населения поселения Роговское и личного состава сил гражданской обороны;

-ведение учета существующих и создаваемых средств защитных сооружений гражданской обороны на территории поселения;

-приспособление в мирное время и при приведении гражданской обороны в готовность к ее ведению и в ходе ее ведения в военное время заглубленных помещений и других сооружений подземного пространства для укрытия населения;

-подготовка в мирное время и строительство при приведении гражданской обороны в готовность к ее ведению и в ходе ее ведения в военное время быстровозводимых защитных сооружений гражданской обороны с упрощенным внутренним оборудованием и укрытий простейшего типа;

-обеспечение укрытия населения в заглубленных помещениях и других сооружениях подземного пространства;

-накопление, хранение, освежение и использование по предназначению средств индивидуальной защиты населения;

-обеспечение выдачи населению средств индивидуальной защиты и предоставление средств коллективной защиты в установленные сроки;

3.5.По световой и другим видам маскировки:

-определение перечня объектов, подлежащих маскировке;

-разработка планов осуществления комплексной маскировки территорий, отнесенных в установленном порядке к группам по гражданской обороне, а также организаций, являющихся вероятными целями при использовании современных средств поражения;

3.6.По проведению аварийно-спасательных и других неотложных работ в случае возникновения опас-

ностей для населения при военных конфликтах или вследствие этих конфликтов, а также вследствие чрезвычайных ситуаций природного и техногенного характера:

-создание, оснащение и подготовка необходимых сил и средств гражданской обороны, а также планирование их действий;

-создание и поддержание в состоянии постоянной готовности к использованию по предназначению запасов материально-технических, продовольственных, медицинских и иных средств для всестороннего обеспечения аварийно-спасательных работ;

-разработка и внедрение современных технологий и технических средств проведения аварийно-спасательных работ;

3.7.По первоочередному жизнеобеспечению населения, пострадавшего при военных конфликтах или вследствие этих конфликтов, а также при чрезвычайных ситуациях природного и техногенного характера:

-планирование и организация основных видов жизнеобеспечения населения;

-поддержание в готовности пункта временного размещения населения,

-создание и поддержание в состоянии постоянной готовности к использованию по предназначению запасов материально-технических, продовольственных, медицинских и иных средств;

-предоставление населению коммунально-бытовых и иных услуг;

-проведение санитарно-гигиенических (противоэпидемических) мероприятий;

-осуществление медицинской эвакуации пострадавших в медицинские организации;

-определение численности населения, оставшегося без жилья;

-инвентаризация сохранившегося и оценка состояния поврежденного жилого фонда, определение возможности его использования для размещения пострадавшего населения, размещение людей, оставшихся без жилья, в домах отдыха, пансионатах и других оздоровительных учреждениях, временных жилищах (сборных домах, палатках, землянках и т.п.), а также осуществление подселения населения на площадь сохранившегося жилого фонда;

-предоставление населению информационно-психологической поддержки;

-нормированное снабжение населения продовольственными и непродовольственными товарами.

3.8.По борьбе с пожарами, возникшими при военных конфликтах или вследствие этих конфликтов:

-создание и поддержание в готовности необходимых сил гражданской обороны для тушения пожаров, их оснащение материально-техническими средствами и подготовка в области гражданской обороны;

-тушение пожаров в районах проведения аварийно-спасательных и других неотложных работ в военное время;

-тушение пожаров на объектах, отнесенных в установленном порядке к категориям по гражданской обороне, в военное время.

3.9.По обнаружению и обозначению районов, подвергшихся радиоактивному, химическому, биологическому и иному заражению (загрязнению):

-организация и обеспечение взаимодействия с территориальной подсетью города Москвы сети наблюдения и лабораторного контроля гражданской обороны и защиты населения;

-введение режимов радиационной защиты на территориях, подвергшихся радиоактивному загрязнению;

-совершенствование методов и технических средств мониторинга за радиационной, химической, биологической обстановкой на территории ТиНАО города Москвы, в том числе за степенью зараженности (загрязнения) продовольствия и объектов окружающей среды радиоактивными, химическими и биологическими веществами.

3.10.По санитарной обработке населения, обеззараживанию зданий и сооружений, специальной обработке техники и территорий:

-заблаговременное создание запасов дезактивирующих, дегазирующих и дезинфицирующих веществ и растворов;

-создание и оснащение сил гражданской обороны для проведения санитарной обработки населения, обеззараживания зданий и сооружений, специальной обработки техники и территорий, подготовка их

в области гражданской обороны;

-планирование и организация проведения мероприятий по санитарной обработке населения, обеззараживанию зданий и сооружений, специальной обработке техники и территорий.

3.11.По восстановлению и поддержанию порядка в районах, пострадавших при военных конфликтах или вследствие этих конфликтов, а также вследствие чрезвычайных ситуаций природного и техногенного характера:

-создание и оснащение сил охраны общественного порядка материально-техническими средствами, подготовка их в области гражданской обороны;

-организация взаимодействия с МО МВД России «Куриловское» г. Москвы;

-восстановление и охрана общественного порядка, обеспечение безопасности дорожного движения на маршрутах выдвижения сил гражданской обороны и эвакуации населения;

-обеспечение беспрепятственного передвижения сил гражданской обороны для проведения аварийно-спасательных и других неотложных работ;

3.12.По вопросам срочного восстановления функционирования необходимых коммунальных служб в военное время:

-обеспечение готовности коммунальных служб к работе в условиях военного времени, планирование их действий;

-создание запасов оборудования и запасных частей для ремонта поврежденных систем газо-, энерго- и водоснабжения;

-создание и подготовка резерва мобильных средств для очистки, опреснения и транспортировки воды;

-создание на водопроводных станциях необходимых запасов реагентов, реактивов, консервантов и дезинфицирующих средств;

-создание запасов резервуаров и емкостей, сборно-разборных трубопроводов, мобильных резервных и автономных источников энергии, другого необходимого оборудования и технических средств.

3.13.По срочному захоронению трупов в военное время:

-заблаговременное, в мирное время, определение мест возможных захоронений;

-создание, подготовка и обеспечение готовности сил и средств гражданской обороны для обеспечения мероприятий по захоронению трупов, в том числе на базе специализированных ритуальных организаций;

-организация и проведение мероприятий по осуществлению опознания, учета и захоронения с соблюдением установленных законодательством правил;

-организация санитарно-эпидемиологического надзора за погребением погибших.

3.14.По обеспечению устойчивости функционирования организаций, необходимых для выживания населения при военных конфликтах или вследствие этих конфликтов, а также при чрезвычайных ситуациях природного и техногенного характера:

-создание и организация работы в мирное и военное время комиссий по вопросам повышения устойчивости функционирования объектов экономики, в соответствии с постановлением администрации поселения Роговское от 20 сентября 2020 г. № 27 «О создании комиссии по повышению устойчивости функционирования экономики организаций поселения Роговское в чрезвычайных ситуациях и военное время»;

-рациональное размещение объектов экономики и инфраструктуры, а также средств производства в соответствии с требованиями строительных норм и правил осуществления инженерно-технических мероприятий гражданской обороны;

-планирование и проведение в угрожаемый период мероприятий по комплексной маскировке;

-разработка и проведение мероприятий, направленных на повышение надежности функционирования систем и источников газо-, энерго- и водоснабжения;

-разработка и реализация в мирное и военное время инженерно-технических мероприятий гражданской обороны, в том числе в проектах строительства;

- планирование, подготовка и проведение аварийно-спасательных и других неотложных работ на объектах экономики, продолжающих работу в военное время;

-заблаговременное создание запасов материально-технических, продовольственных, медицинских

и иных средств, необходимых для сохранения и (или) восстановления производственного процесса;

-создание страхового фонда документации;

-повышение эффективности защиты производственных фондов при воздействии на них современных средств поражения.

3.15.По вопросам обеспечения постоянной готовности сил и средств гражданской обороны:

-организация проведения мероприятий по гражданской обороне, в рамках разработки и реализации Плана гражданской обороны и защиты населения поселения Роговское;

-создание и оснащение сил гражданской обороны современными техникой и оборудованием;

-планирование действий сил гражданской обороны;

-подготовка сил гражданской обороны, проведение учений и тренировок по гражданской обороне;

-поддержание в постоянной готовности технических средств управления гражданской обороны;

-создание и содержание в целях гражданской обороны запасов материально-технических, продовольственных, медицинских и иных средств;

-разработка высокоэффективных технологий для проведения аварийно-спасательных и других неотложных работ;

-определение порядка взаимодействия и привлечения сил и средств гражданской обороны, а также всестороннее обеспечение их действий.

4. Руководство гражданской обороной в поселении Роговское и ее организационная структура

4.1.Руководство гражданской обороной на территории поселения Роговское осуществляет глава администрации.

4.2.Органом, осуществляющим управление гражданской обороной в администрации поселение Роговское, является отдел гражданской обороны и чрезвычайных ситуаций.

4.3.Обеспечение координации деятельности гражданской обороны, управления силами и средствами гражданской обороны, организации информационного взаимодействия при решении задач в области гражданской обороны, а также при осуществлении мер информационной поддержки принятия решений в области гражданской обороны осуществляет Управление по ТиНАО ГУ МЧС России по г. Москве в порядке, установленном федеральным органом исполнительной власти, уполномоченным на решение задач в области гражданской обороны.

4.4.Для подготовки руководящего состава и специалистов по гражданской обороне в ТиНАО города Москвы используются специализированные образовательные учреждения – учебно-методические центры по гражданской обороне города:

-государственное казенное учреждение дополнительного профессионального образования «Учебно-методический центр по гражданской обороне и чрезвычайным ситуациям города Москвы»;

-учебно-методический центр по гражданской обороне и чрезвычайным ситуациям Западного, Троицкого и Новомосковского административных округов города Москвы.

4.5.Для решения задач гражданской обороны, реализуемых на территории поселения Роговское, создаются силы гражданской обороны города Москвы. В состав сил гражданской обороны поселения Роговское должны входить нештатные формирования по обеспечению выполнения мероприятий по гражданской обороне.

Порядок создания, оснащения, подготовки и применения нештатных аварийно-спасательных формирований, нештатных формирований по обеспечению выполнения мероприятий по гражданской обороне, а также специальных формирований регламентируется нормативными правовыми актами Российской Федерации, нормативными правовыми актами Москвы.

4.6.Силы гражданской обороны в мирное время могут привлекаться для участия в мероприятиях по предупреждению и ликвидации чрезвычайных ситуаций природного и техногенного характера, а также ликвидации последствий, вызванных террористическими акциями.

Решение о привлечении в мирное время сил и средств гражданской обороны для ликвидации последствий чрезвычайных ситуаций на территории поселения Роговское принимает глава администра-

ции, в соответствии со складывающейся обстановкой, с учетом Постановления Правительства Российской Федерации от 21 мая 2007 г. № 304 «О классификации чрезвычайных ситуаций природного и техногенного характера».

4.7.Приведение в готовность осуществляется в соответствии с планом приведения в готовность гражданской обороны.

4.8.В целях обеспечения организованного и планомерного осуществления мероприятий по гражданской обороне и своевременного оповещения населения о прогнозируемых и возникших опасностях в военное время на территории ТиНАО города Москвы организуются сбор и обмен информацией в области гражданской обороны (далее – информация).

Сбор и обмен информацией осуществляется в соответствии с Порядком сбора и обмена информацией в области гражданской обороны на территории поселения (приложение к настоящему Положению).

4.9.Для осуществления управления гражданской обороной, администрацией в соответствии с полномочиями в области гражданской обороны создают и поддерживают в постоянной готовности системы оповещения, связи, автоматизированные системы управления гражданской обороны и подвижные пункты управления.

5. Планирование в области гражданской обороны

5.1.Ведение гражданской обороны на территории поселения Роговское осуществляется в соответствии с Планом гражданской обороны и защиты населения.

5.2.План гражданской обороны и защиты населения (план гражданской обороны) определяют объем, организацию, порядок обеспечения, способы и сроки выполнения мероприятий по гражданской обороне и ликвидации чрезвычайных ситуаций природного и техногенного характера в военное время.

5.3.Выполнение мероприятий по гражданской обороне и ликвидации чрезвычайных ситуаций природного и техногенного характера в мирное время осуществляется в соответствии с планом действий по предупреждению и ликвидации чрезвычайных ситуаций.

5.4.Обеспечение выполнения мероприятий по гражданской обороне на территории поселения осуществляется отделом ГО и ЧС, КЧС и ПБ, комиссией ПУФ.

6. Заключительные положения

6.1.Обеспечение мероприятий по гражданской обороне, защите населения и территории поселения Роговское является расходным обязательством администрации поселения Роговское.

Обеспечение мероприятий по гражданской обороне, проводимых организациями независимо от организационно-правовых форм, осуществляется за счет средств организаций.

Приложение
к Положению об организации
и ведении гражданской обороны
в поселении Роговское
в городе Москве

Порядок
организации сбора и обмена информацией в области гражданской обороны на территории поселения Роговское

1.Настоящий Порядок организации сбора и обмена информацией в области гражданской обороны на территории поселения Роговское (далее – Порядок) регламентирует сбор и обмен информацией в области гражданской обороны в мирное время в администрации поселения Роговское.

2.Сбор и обмен информацией в области гражданской обороны на территории ТиНАО города Москвы включают в себя подготовку донесений (информации) в области гражданской обороны (далее – донесения), их обобщение и направление в целях:

2.1.Обеспечения разработки, уточнения и корректировки планов приведения в готовность гражданской обороны поселения.

2.2.Обеспечения организованного и планомерного осуществления мероприятий по гражданской обороне, в том числе своевременного оповещения населения о прогнозируемых и возникших опасностях в военное время на территории поселения Роговское.

3.Сбор информации в области гражданской обороны и обмен ею на территории поселения организуется главой администрации.

4.Глава администрации несет персональную ответственность за достоверность представленной в ходе сбора и обмена информации в области гражданской обороны.

5.Обеспечение защиты сведений, составляющих государственную и иную охраняемую законом тайну, при сборе и обмене информацией в области гражданской обороны осуществляется в соответствии с законодательством Российской Федерации о государственной тайне и нормативными правовыми актами Российской Федерации по обеспечению режима секретности.

6.Администрация поселения Роговское направляет информацию в виде донесений в префектуру ТиНАО города Москвы.

7.Подготовка донесений, их анализ и обобщение осуществляются отделом ГО и ЧС администрации поселения Роговское.

8.Администрация поселения Роговское на основании полученных и направляемых в рамках сбора и обмена информацией в области гражданской обороны донесений организуют ежегодное уточнение планов приведения в готовность гражданской обороны, планов гражданской обороны и защиты населения, планов гражданской обороны, а также их корректировку в соответствии со складывающейся обстановкой.

9.Виды донесений, формы и сроки их представления в рамках сбора и обмена информацией в области гражданской обороны в мирное время, определяются Регламентом сбора и обмена информацией в области гражданской обороны на территории города Москвы в мирное время.

10.Сбор и обмен информацией в области гражданской обороны на территории поселения Роговское в военное время определяется руководителем гражданской обороны – главой администрации.

ПОСТАНОВЛЕНИЕ

От 08.06.2022 № 26

О накоплении, хранении и использовании в целях гражданской обороны в администрации поселения Роговское запасов материально-технических, продовольственных, медицинских и иных средств

В соответствии с Федеральным законом от 12.02.1998 № 28-ФЗ «О гражданской обороне», постановлением Правительства Российской Федерации от 27.04.2000 № 379 «О накоплении, хранении и использовании в целях гражданской обороны запасов материально-технических, продовольственных, медицинских и иных средств», постановлениями Правительства Москвы от 19.02.2019 № 93-ПП «О накоплении, хранении и использовании в целях гражданской обороны города Москвы запасов материально-технических, продовольственных, медицинских и иных средств», от 18.03.2008 № 182-ПП «Об утверждении Положения об организации и ведении гражданской обороны в городе Москве», Методическими рекомендациями по накоплению, хранению и использованию в целях гражданской обороны города Москвы запасов материально-технических, продовольственных, медицинских и иных средств, утвержденными Департаментом ГОЧСиПБ 11.03.2022 № 27-08-145/22, распоряжением префектуры ТиНАО города Москвы от 28.04.2022 № 97-РП «О накоплении, хранении и использовании в целях гражданской обороны ТиНАО города Москвы запасов материально-технических, продовольственных, медицинских и иных средств», Уставом поселения Роговское

ПОСТАНОВЛЯЕТ:

1. Утвердить Положение о накоплении, хранении и использовании в целях гражданской обороны в администрации поселения Роговское запасов материально-технических, продовольственных, медицинских и иных средств (приложение 1).

2. Утвердить номенклатуру и объем создаваемых в целях гражданской обороны запасов материально-технических, продовольственных, медицинских и иных средств в администрации поселения Роговское (приложение 2).

3. Опубликовать настоящее постановление в бюллетене «Московский муниципальный вестник», сетевом издании «Московский муниципальный вестник» и официальном сайте администрации поселения Роговское.

4. Контроль за исполнением настоящего постановления оставить за главой администрации поселения Роговское.

Глава администрации **А.В. Тавлеев**

Приложение 1
к постановлению администрации
поселения Роговское
в городе Москве
от 08.06.2022 № 26

Положение
о накоплении, хранении и использовании в целях гражданской обороны в администрации поселения Роговское в городе Москве запасов материально-технических, продовольственных, медицинских и иных средств

1. Общие положения

1.1.Настоящее Положение о накоплении, хранении и использовании в целях гражданской обороны в администрации поселения Роговское запасов материально-технических, продовольственных, медицинских и иных средств (далее – Положение) разработано в соответствии с Федеральным законом от 12.02.1998 № 28-ФЗ «О гражданской обороне», постановлением Правительства Российской Федерации от 27.04.2000 № 379 «О накоплении, хранении и использовании в целях гражданской обороны запасов материально-технических, продовольственных, медицинских и иных средств», постановлением Правительства Москвы от 19.02.2019 № 93-ПП «О накоплении, хранении и использовании в целях гражданской обороны города Москвы запасов материально-технических, продовольственных, медицинских и иных средств», постановлением Правительства Москвы от 18.03.2008 № 182-ПП «Об утверждении Положения об организации и ведении гражданской обороны в городе Москве», Методическими рекомендациями по накоплению, хранению и использованию в целях гражданской обороны города Москвы запасов материально-технических, продовольственных, медицинских и иныхсредств, утвержденными Департаментом ГОЧСиПБ 11.03.2022 № 27-08- 145/22, распоряжением префектуры ТиНАО города Москвы от 28.04.2022 № 97-РП «О накоплении, хранении и использовании в целях гражданской обороны ТиНАО города Москвы запасов материально-технических, продовольственных, медицинских и иных средств» и определяет порядок накопления, хранения и использования в целях гражданской обороны запасов материально-технических, продовольственных, медицинских и иных средств (далее - Запасы) в администрации поселения Роговское (далее – администрация).

1.2.Администрация поселения Роговское создает Запасы в целях гражданской обороны в соответствии с постановлениями Правительства Москвы от 18.03.2008 № 182-ПП «Об утверждении Положения об организации и ведении гражданской обороны в городе Москве», от 19.02.2019 № 93-ПП «О накоплении, хранении и использовании в целях гражданской обороны города Москвы запасов материально-технических, продовольственных, медицинских и иных средств» и с учетом Распределения обязанностей между заместителями Мэра Москвы в Правительстве Москвы в области гражданской обороны при ведении военных конфликтов или вследствие этих конфликтов, утвержденного приказом руководителя гражданской обороны Москвы от 19.03.2015 № 2 дсп «О реализации полномочий города Москвы в области гражданской обороны» и Методическими рекомендациями Департамента ГОЧСиПБ.

2. Основные термины и определения

2.1.Для целей настоящего Положения используются следующие основные понятия:

безопасный район – территория, расположенная вне зон возможных опасностей, зон возможных разрушений и подготовленная для жизнеобеспечения местного и эвакуированного населения, а также для размещения и хранения материальных и культурных ценностей;

зона возможного химического и биологического заражения – территория, в пределах которой в результате повреждения или разрушения емкостей (технологического оборудования) с аварийно- химическими опасными веществами возможно распространение этих веществ в концентрациях или количествах, создающих угрозу для жизни и здоровья людей;

зона возможного радиоактивного загрязнения – зона возможных сильных разрушений объектов использования атомной энергии и прилегающая к этой зоне полоса территории шириной 20 км для атомных станций установленной мощностью до 4 ГВт включительно и шириной 40 км для атомных станций установленной мощностью более 4 ГВт; граница проектной застройки и примыкающая к ней санитарно-защитная зона ядерных установок (за исключением атомных станций), пунктов хранения ядерных материалов и радиоактивных веществ;

зона возможного катастрофического затопления – территория, которая в результате повреждения или разрушения гидротехнических сооружений или в результате стихийного бедствия может быть покрыта водой с глубиной затопления более 1,5 м, и в пределах которой возможны гибель людей, сельскохозяйственных животных и растений, повреждение или разрушение зданий (сооружений), других материальных ценностей, а также ущерб окружающей среды;

зона пожаров – территория, на которой существует угроза причинения вреда жизни и здоровью граждан, материальным и культурным ценностям, имуществу физических и юридических лиц в результате воздействия опасных факторов пожара и (или) осуществляются действия по тушению пожара и проведению аварийно-спасательных работ, связанных с тушением пожара;

медицинские средства индивидуальной защиты – средства, предназначенные для профилактики и оказания медицинской помощи населению и спасателям, пострадавшим (оказавшимся в зоне) от поражающих факторов радиационного, химического или биологического (бактериологического) характера;

нормы минимально необходимой достаточности – минимальные нормы, содержащиеся (указанные) в нормативно-технических документах, государственных стандартах, документах, содержащих санитарно-эпидемиологические нормы и правила (ГОСТ, СНиП, СанПиН, СП и др.) создаваемых запасов для обеспечения пострадавшего населения и выполнения мероприятий по гражданской обороне при проведении аварийно-спасательных и других неотложных работ в случае возникновения опасностей при военных конфликтах;

организации, отнесенные в установленном порядке к категориям по гражданской обороне – организации в зависимости от оборонного и экономического значения, имеющие мобилизационные задания (заказы) и (или) представляющие высокую степень потенциальной опасности возникновения чрезвычайных ситуаций в военное и мирное время, а также уникальные в историко-культурном отношении объекты;

первоочередное жизнеобеспечение пострадавшего населения – совокупность согласованных по целям, задачам, месту и времени мероприятий по созданию и поддержанию условий, минимально необходимых для сохранения жизни и поддержания здоровья пострадавшего населения на маршрутах эвакуации, а также в местах размещения в безопасных районах и в зонах возможных разрушений по установленным нормам и нормативам;

пострадавшее население – часть населения, перенесшего воздействие поражающих факторов при военных конфликтах или вследствие этих конфликтов, а также при чрезвычайных ситуациях природного и техногенного характера, и (или) население, эвакуируемое из зон возможных опасностей и размещаемое в безопасных районах;

поражающие факторы – явления и процессы, которые возникают при воздействии (последствия воздействия) по объектам использования атомной энергии (в том числе ядерным установкам, пунктам хранения ядерных материалов и радиоактивных веществ, пунктам хранения радиоактивных отходов), объектам обороны и безопасности, опасным производственным объектам, особо опасным, технически сложным и уникальным объектам основных (первичных) факторов поражения, присущих обычным средствам поражения, опасным природным явлениям, катастрофам, стихийным и иным бедствиям;

склад (специализированные складские помещения, места хранения) – помещение, предназначенное для хранения, размещения в нем созданных в целях гражданской обороны запасов материально-технических, продовольственных, медицинских и иных средств и выдачи их в установленном порядке;

средства индивидуальной защиты – это технические средства, предназначенные (необходимые) для предотвращения или уменьшения воздействия вредных или опасных производственных факторов и защиты от загрязнения;

эвакуация населения, материальных и культурных ценностей – комплекс мероприятий по организационному вывозу (выводу) населения, материальных и культурных ценностей из зон возможных опасностей и их размещение в безопасных районах.

3. Структура создаваемых Запасов

3.1.Запасы в целях гражданской обороны в администрации предназначены для:

3.1.1.Первоочередного жизнеобеспечения населения поселения Роговское, пострадавшего при военных конфликтах или вследствие этих конфликтов, а также при чрезвычайных ситуациях природного и техногенного характера.

3.1.2.Всестороннего обеспечения аварийно-спасательных и других неотложных работ в случае возникновения опасностей при военных конфликтах или вследствие этих конфликтов, а также при чрезвычайных ситуациях природного и техногенного характера, проводимых аттестованными аварийно-спасательными формированиями и спасательными службами, и нештатными формированиями по обеспечению выполнения мероприятий по гражданской обороне.

3.1.3.Обеспечения проведения администрацией мероприятий по эвакуации населения, материальных и культурных ценностей в безопасные районы, при попадании в зоны возможных сильных разрушений, возможного радиоактивного и химического заражения (загрязнения).

3.1.4.Обеспечения устойчивости функционирования организаций, сохранение и (или) восстановление производственных процессов, которые необходимы для выживания населения поселения Роговское при военных конфликтах или вследствие этих конфликтов, а также при чрезвычайных ситуациях природного и техногенного характера.

3.1.5.Обеспечения функционирования и срочного восстановления необходимых коммунальных служб в военное время.

3.1.6.Проведения мероприятий по световой маскировке и другим видам маскировки.

3.1.7.Обеспечения проведения мероприятий по захоронению трупов в военное время.

3.1.8.Приведения в готовность фонда защитных сооружений гражданской обороны жилого сектора.

3.2.Запасы накапливаются заблаговременно в мирное время в соответствии с номенклатурой и в объемах, определяемых администрацией с учётом Методических рекомендаций Департамента ГОЧСиПБ. Администрация осуществляет контроль за их созданием, хранением и использованием с учётом действующих нормативных правовых актов Российской Федерации, города Москвы, Методических рекомендаций МЧС России и Департамента ГОЧСиПБ.

3.4.Запасы рекомендуется создавать из расчета на 3 суток – в натуральном виде. В дальнейшем обеспечение населения осуществляется в соответствии с созданными резервами для ликвидации чрезвычайных ситуаций природного и техногенного характера.

4. Порядок определения номенклатуры и объемов создаваемых Запасов

4.1.Номенклатура и объем создаваемых Запасов определяются исходя из количества пострадавшего населения, состава нештатных формирований по обеспечению выполнения мероприятий по гражданской обороне, объемов проведения аварийно-спасательных и других неотложных работ с учётом:

4.1.1.Возможного характера военных конфликтов на территории поселения Роговское и обстановки, которая может сложиться в результате воздействия противника;

4.1.2.Величины вероятного ущерба объектам экономики и инфраструктуры от военных конфликтов, а также от чрезвычайных ситуаций природного и техногенного характера;

4.1.3.Потребности в Запасах для решения задач гражданской обороны в соответствии с Планом гражданской обороны и защиты населения;

4.1.4.Норм минимально необходимой достаточности Запасов;

4.1.5.Природных, социально-экономических, физико-географических и иных особенностей.

4.2.Возможный характер военных конфликтов на территории поселения и обстановка, которая может сложиться в результате воздействия противником, направляется префектурой ТиНАО города Мо-

сквы в части касающейся.

4.3.Величина вероятного ущерба объектам экономики и инфраструктуры от военных конфликтов, а также от чрезвычайных ситуаций природного и техногенного характера определяется в соответствии с Методическими указаниями по оценке обстановки, которая может сложиться в результате применения потенциальным противником современных средств поражения, при планировании мероприятий по гражданской обороне в Российской Федерации, субъекте Российской Федерации и муниципальном образовании на плановый период 2021-2025 годы, утвержденными МЧС России 22.01.2020 № 2-4-71-2-11 дсп.

4.4.Администрация поселения Роговское на основе вариантов возможного развития обстановки в мирное и военное время прогнозирует и рассчитывает количество населения, своих работников, которые могут быть подвергнуты опасностям, возникающим при военных конфликтах или вследствие этих конфликтов, а также при возникновении чрезвычайных ситуаций природного и техногенного характера, и для которых необходима соответствующая защита и (или) вид обеспечения.

4.5.Администрация поселения Роговское взаимодействует по вопросам обмена информацией с префектурой ТиНАО города Москвы, с Управлением по ТиНАО Департамента ГОЧСиПБ города Москвы, Управлением по ТиНАО ГУ МЧС России по городу Москве.

4.6.Создание Запасов и определение их номенклатуры и объемов, исходя из потребности осуществляется:

-для первоочередного жизнеобеспечения населения, пострадавшего от опасностей при военных конфликтах.

-для оснащения нештатных формирований по обеспечению выполнения мероприятий по гражданской обороне при проведении аварийно-спасательных и других неотложных работ в случае возникновения опасностей при военных конфликтах.

Администрацией поселения Роговское, в случае попадания в зону возможных опасностей, для защиты и обеспечения своих работников (персонала) могут создаваться и другие необходимые запасы.

4.7.Потребность в Запасах для решения задач гражданской обороны определяется Планом гражданской обороны и защиты населения.

4.8.Номенклатура и объемы Запасов определяются и рассчитываются в соответствии с Методическими рекомендациями МЧС России, Номенклатурой и нормами оснащения (табелизации) запасов материально-технических, продовольственных, медицинских и иных средств, создаваемых органами государственной власти города Москвы, органами местного самоуправления городских округов и поселений в городе Москве и организациями для оснащения объектов гражданской обороны и нештатных формирований по обеспечению выполнения мероприятий по гражданской обороне вгороде Москве (приложение к Методическим рекомендациям Департамента ГОЧСиПБ).

4.9.Нормы минимально необходимой достаточности Запасов определяются объемами Запасов, необходимыми и достаточными для предотвращения чрезвычайных ситуаций, а также для защиты населения от поражающих факторов и последствий чрезвычайных ситуаций в военное и мирное время.

4.10.Номенклатура и объемы Запасов нештатных формирований по обеспечению выполнения мероприятий по гражданской обороне создаются в соответствии:

4.10.1.С наименованиями имущества, указанного в Примерных нормах оснащения (табелизации) нештатных формирований по обеспечению выполнения мероприятий по гражданской обороне ТиНАО города Москвы специальными техникой, оборудованием, снаряжением, инструментами и материалами (Приложение 3 к Порядку создания нештатных формирований по обеспечению выполнения мероприятий по гражданской обороне Троицкого и Новомосковского административных округов города Москвы, утвержденному распоряжением префектуры ТиНАО города Москвы от 10.10.2017 № 318-РП), а также потребности обеспечения указанных формирований в соответствии с Планом гражданской обороны и защиты населения;

4.10.2.С номенклатурой и нормами оснащения (табелизации) запасов материально-технических, продовольственных, медицинских и иных средств, создаваемых органами государственной власти города Москвы, органами местного самоуправления городских округов и поселений в городе Москве и орга-

низациями для оснащения объектов гражданской обороны и нештатных формирований по обеспечению выполнения мероприятий по гражданской обороне в городе Москве (приложение к Методическим рекомендациям Департамента ГОЧСиПБ);

4.10.3.Со схемами организационно-штатных структур объектов гражданской обороны и нештатных формирований по обеспечению выполнения мероприятий по гражданской обороне в городе Москве (приложения 1-31 к приложению к Методическим рекомендациям Департамента ГОЧСиПБ).

5. Накопление, хранение и использование Запасов

5.1.Администрация разрабатывает локальный распорядительный документ, устанавливающий номенклатуру, объемы, сроки создания, накопления и хранения Запасов, а также порядок осуществления контроля за их использованием.

5.2.Запасы создаются заблаговременно в мирное время. Ответственность за накопление, хранение, освежение и поддержание в готовности к использованию Запасов возлагается на главу администрации.

5.3.Накопление Запасов осуществляется путем закладки их в специализированные складские помещения (места хранения). Хранение Запасов может быть организовано на договорной основе в других организациях при условии обеспечения их своевременной доставки по месту назначения. Основной задачей хранения Запасов является обеспечение их количественной и качественной сохранности в течение всего периода хранения, а также обеспечение постоянной готовности к быстрой выдаче для использования по предназначению.

5.4.В специализированных складских помещениях (местах хранения) должна находиться следующая документация:

5.4.1. Схема размещения Запасов;

5.4.2. Инструкция по противопожарной охране;

5.4.3. Инструкция по технике безопасности;

5.4.4. Книга учета осмотров и проверок Запасов;

5.4.5. Книга наблюдений температуры и влажности воздуха, учета проветривания (если это необходимо в соответствии с требованиями хранения к определенным видам запасов);

5.4.6.Опись оборудования и инвентаря.

5.5.К хранению Запасов в зависимости от их видов предъявляются различные требования в соответствии с законодательством Российской Федерации и нормативно-техническими документами.

5.6.Хранение продовольственных средств осуществляется в соответствии с СанПиН 2.3.2.1324-03 «Гигиенические требования к срокам годности и условиям хранения пищевых продуктов».

5.7.Хранение запасов медицинских средств осуществляется в соответствии с Правилами хранения лекарственных средств, утвержденными приказом Минздравсоцразвития России от 23.08.2010 № 706н. В связи с небольшими сроками хранения отдельных видов медицинских средств, их приобретение допускается при введении в действие Плана гражданской обороны и защиты населения Российской Федерации.

5.8.Хранение материально-технических средств осуществляется в соответствии с инструкциями заводов-изготовителей и руководствами по эксплуатации материально-технических средств.

5.9.Порядок накопления, хранения, использования и восполнения запасов технических средств оповещения населения осуществляется в соответствии с Методическими рекомендациями по созданию и реконструкции систем оповещения населения, утвержденными протоколом заседания рабочей группы Правительственной комиссии по предупреждению и ликвидации чрезвычайных ситуаций и обеспечению пожарной безопасности по координации создания и поддержания в постоянной готовности систем оповещения населения от 19.02.2021 № 1.

5.10.Хранение средств индивидуальной защиты, приборов радиационной, химической разведки и контроля (далее – средств радиационной и химической защиты) осуществляется в соответствии с Правилами использования и содержания средств индивидуальной защиты, приборов радиационной, химической разведки и контроля, утвержденными приказом МЧС России от 27.05.2003 № 285.

6. Порядок контроля организации накопления, хранения и восполнения Запасов

6.1.Контроль за накоплением, хранением и использованием Запасов осуществляется в ходе сбора и обмена информацией в области гражданской обороны на территории города Москвы, а также в ходе осуществления мониторинга готовности органов местного самоуправления и подведомственных им организаций к выполнению мероприятий по гражданской обороне регионального уровня.

6.2.Администрация ежегодно обобщает информацию о накопленных Запасах и представляет донесение в префектуру ТиНАО города Москвы.

6.3.Представление донесений, осуществляется 2 раза в год по состоянию на 1 января и 1 июня текущего года по формам донесений № 1/ЗАП ГО, № 2/ЗАП ГО, № 3/ЗАП ГО к Регламенту сбора и обмена информацией в области гражданской обороны, представляемых в повседневной деятельности (письмо МЧС России от 18.10.2020 Исх. № ИВ-11-160).

6.4.Восполнение израсходованных Запасов осуществляется в соответствии с решением главы администрации.

7. Организация планирования выдачи Запасов

7.1. Планирование выдачи Запасов осуществляется в соответствии с планом их выдачи (распорядительным документом).

Приложение 2
к постановлению администрации
поселения Роговское
в городе Москве
от 08.06.2022 №26

Номенклатура и объем, создаваемых в целях гражданской обороны запасов материально-технических, продовольственных, медицинских и иных средств в администрации поселения Роговское

№ п/п	Наименование расходного обязательства (создание запасов, содержание запасов)	Единицы измерения	Количество	Планируемые сроки создания запасов	Цели создания
1. Запасы материально-технических средств					
1	Электростанция осветительная, мощностью не менее 5 кВт (электрогенератор)	шт.	1	до 2030 года	Оснащение НФГО (Пункт выдачи воды)
2	Радиостанции УКВ носимые	компл.	1	до 2030 года	Оснащение НФГО (Пункт выдачи воды)
3	Электромегафон	шт.	1	до 2030 года	Оснащение НФГО (Пункт выдачи воды)
2. Запасы продовольственных средств					
1	Сухие пайки	шт.	10	до 2030 года	Оснащение НФГО (Пункт выдачи воды)
3. Запасы медицинских средств					
1	Санитарные сумки с укладкой для оказания первой помощи или укладка унифицированная посттравматической терапии	компл.	1	до 2030 года	Оснащение НФГО (Пункт выдачи воды)

2	Наборы перевязочных средств	компл.	1	до 2030 года	Оснащение НФГО (Пункт выдачи воды)
4. Запасы иных средств					
1	Сигнальная одежда (жилет со светоотражающими нашивками)	компл.	2	до 2030 года	Оснащение НФГО (Пункт выдачи воды)
2	Полотенце	шт.	5	до 2030 года	Оснащение НФГО (Пункт выдачи воды)
3	Мыло туалетное	кг.	1	до 2030 года	Оснащение НФГО (Пункт выдачи воды)
4	Мыльница с крышкой	шт.	5	до 2030 года	Оснащение НФГО (Пункт выдачи воды)
5	Фонари налобные	шт.	2	до 2030 года	Оснащение НФГО (Пункт выдачи воды)
6	Фонари карманные электрические	шт.	2	до 2030 года	Оснащение НФГО (Пункт выдачи воды)
7	Стол складной (сборно-разборный) для производственных нужд	шт.	2	до 2030 года	Оснащение НФГО (Пункт выдачи воды)

ПОСТАНОВЛЕНИЕ

От 28.06.2022 № 30

О внесении изменений в постановление администрации поселения Роговское в городе Москве от 10.03.2022 № 14

В соответствии с пунктом 1 статьи 179 Бюджетного кодекса Российской Федерации, Федеральным законом от 06.10.2003 №131-ФЗ «Об общих принципах организации местного самоуправления в Российской Федерации», Законом города Москвы от 06.11.2002 №56 «Об организации местного самоуправления в городе Москве», Уставом поселения Роговское в городе Москве, решением Совета депутатов поселения Роговское от 16.12.2021 г № 34/2 «О бюджете поселения Роговское на 2022 год и плановый период 2023 и 2024 годов», Постановлением от 07.09.2021 № 20 «Об утверждении Порядка разработки, реализации и оценки эффективности муниципальных программ муниципального образования поселения Роговское», Постановлением от 23.09.2021 № 24 «Об утверждении Перечня муниципальных программ муниципального образования поселения Роговское», администрация поселения Роговское

ПОСТАНОВЛЯЕТ:

1. Внести изменения в постановление администрации поселения Роговское в городе Москве от 10.03.2022 №14 «Об утверждении муниципальной программы «Национальная безопасность и правоохранительная деятельность на территории поселения Роговское на 2022 год и плановый период 2023 и 2024 годов»»:

- приложение 1 изложить в новой редакции согласно приложению 1 к настоящему постановлению;
- приложение 2 изложить в новой редакции согласно приложению 2 к настоящему постановлению.

2. Настоящее постановление подлежит опубликованию в бюллетене «Московский муниципальный вестник» и размещению на официальном сайте поселения Роговское.

3. Контроль за исполнением настоящего постановления остается за главой администрации поселения Роговское.

Глава администрации **А.В. Тавлеев**

Приложение 1
к постановлению администрации
поселения Роговское
в городе Москве
от 28.06.2022 № 30

Муниципальная программа
«Национальная безопасность и правоохранительная деятельность на территории поселения Роговское на 2022 год и плановый период 2023 и 2024 годов»

ПАСПОРТ МУНИЦИПАЛЬНОЙ ПРОГРАММЫ

Наименование программы	Муниципальная программа «Национальная безопасность и правоохранительная деятельность на территории поселения Роговское на 2022 год и плановый период 2023 и 2024 годов» (далее Программа)
Ответственный исполнитель программы	Главный специалист службы ГОиЧС Минаков В.В.
Основание для разработки Программы	- Федеральные Законы от 06.03.2006. №35-ФЗ «О противодействии терроризму», - Федеральный Закон от 24.09.2003г. №131-ФЗ «Об общих принципах организации местного самоуправления в Российской Федерации», - Федеральный закон от 25.07.2002. №114-ФЗ «О противодействии экстремистской деятельности», - Федеральный закон от 21.12.1994г. №69-ФЗ «О пожарной безопасности», Указ Президента Российской Федерации от 15.06. 2006. №116 «О мерах по противодействию терроризму», Уставом поселения Роговское в городе Москве, решением Совета депутатов поселения Роговское от 16.12.2021 г. № 3/2 (с изменениями) «О бюджете поселения Роговское на 2022 год и плановый период 2023 и 2024 годов», администрация поселения Роговское в городе Москве, Постановлении от 07.09.2021 № 20 «Об утверждении Порядка разработки, реализации и оценки эффективности муниципальных программ муниципального образования поселения Роговское», от 23.09.2021 № 24 « Об утверждении Перечня муниципальных программ муниципального образования поселения Роговское»,
Участники Программы	Администрация поселения Роговское
Подпрограмма (подпрограммы) (при наличии)	Администрация поселения Роговское
Основные исполнители программы	Администрация поселения Роговское
Цель Программы	Противодействие терроризму и экстремизму, защита жизни населения и объектов особой важности, связанных с жизнеобеспечением населения, от проявлений терроризма. Уменьшение количества пожаров, гибели людей, травматизма и размера материальных потерь от огня и чрезвычайных ситуаций на территории поселения Роговское.
Задачи Программы	Решение вопросов пожарной безопасности, безопасности людей на водные объекты, безопасности мест массового пребывания людей, повышение эффективности борьбы с терроризмом, политическим экстремизмом и правонарушениями в границах поселения Роговское.
Этапы и сроки реализации программы	2022-2024 года

Объемы бюджетных ассигнований программ	Общий объем финансирования программы –14 205,00 тыс. руб. В том числе: 2022 год – 6 535,00 тыс. руб. 2023 год – 3 835,00 тыс. руб. 2024 год – 3 835,00 тыс. руб. Источник финансирования: бюджет поселения Роговское Размер, расходуемых средств на реализацию программы, может уточняться и корректироваться, исходя из возможностей местного бюджета, инфляционных процессов и экономической ситуации на территории поселения Роговское.
Система организации контроля за исполнением Программы	Контроль за реализацией Программы осуществляется Администрацией поселения Роговское с участием Совета депутатов поселения Роговское.

1. Содержание проблемы, обоснование необходимости её решения программными методами

Программа мероприятий по национальной безопасности правоохранительной деятельности на территории поселения Роговское является важнейшим направлением реализации принципов целенаправленной, последовательной работы по консолидации общественно-политических сил, национально-культурных, культурных и религиозных организаций и безопасности граждан.

Наиболее экстремистки рискогенной группой выступает молодежь, это вызвано как социально- экономическими, так и этнорелигиозными факторами. Особую настороженность вызывает снижение общеобразовательного и общекультурного уровня молодых людей, чем пользуются экстремистки настроенные радикальные политические и религиозные силы.

Таким образом, экстремизм, терроризм и преступность представляют реальную угрозу общественной безопасности, подрывают авторитет органов местного самоуправления и оказывают негативное влияние на все сферы общественной жизни. Их проявления вызывают социальную напряженность, влекут затраты населения, организаций и предприятий на ликвидацию прямого и косвенного ущерба от преступных деяний.

Системный подход к мерам, направленным на предупреждение, выявление, устранение причин и условий, способствующих экстремизму, терроризму, совершению правонарушений, является одним из важнейших условий улучшения социально-экономической ситуации в поселении. Для реализации такого подхода необходима муниципальная программа по профилактике терроризма, экстремизма и созданию условий для деятельности добровольных формирований населения по охране общественного порядка, предусматривающая максимальное использование потенциала местного самоуправления и других субъектов в сфере профилактики правонарушений

Обеспечение необходимого уровня пожарной безопасности и минимизация потерь вследствие пожаров являются важными факторами устойчивого социально-экономического развития поселения.

Исходя из опыта тушения пожаров, статистических данных о них, степени защищенности от пожаров зданий и домов, а также осведомленности населения об элементарных требованиях пожарной безопасности предполагается организация и проведение программных мероприятий, направленных на предупреждение пожаров.

В целях предотвращения материального ущерба и гибели людей в результате пожаров одним из рычагов в этой работе является проведение комплекса мероприятий по пожарной безопасности в рамках Программы.

Программа является документом, открытым для внесения изменений и дополнений.

2. Цели и задачи программы

Основными целями программы являются противодействие терроризму и экстремизму, защита жизни граждан, проживающих на территории поселения Роговское от террористических и экстремистских

актов, предупреждение возникновения в общественных местах и жилом секторе ситуаций, представляющих опасность для жизни, здоровья, собственности граждан, за счет повышения эффективности профилактики правонарушений, а также уменьшение количества пожаров, гибели людей, травматизма и размера материальных потерь от огня и чрезвычайных ситуаций на территории поселения Роговское.

Основными задачами программы являются:

-уменьшение проявлений экстремизма и негативного отношения к лицам других национальностей и религиозных конфессий;

-формирование у населения внутренней потребности в толерантном поведении к людям других национальностей и религиозных конфессий на основе ценностей многонационального российского общества, культурного самосознания, принципов соблюдения прав и свобод человека;

-формирование толерантности и межэтнической культуры в молодежной среде, профилактика агрессивного поведения;

-информирование населения администрации поселения Роговское по вопросам противодействия терроризму и экстремизму;

-содействие правоохранительным органам в выявлении правонарушений и преступлений данной категории, а также ликвидации их последствий;

-пропаганда толерантного поведения к людям других национальностей и религиозных конфессий;

-организация воспитательной работы среди детей и молодежи, направленная на устранение причин и условий, способствующих совершению действий экстремистского характера;

-недопущение наличия свастики и иных элементов экстремистской направленности на объектах городской инфраструктуры.

Предусмотренные в программе мероприятия определяют также характер первичных мер пожарной безопасности, которые ставят своей целью решение наиболее острых проблем укрепления противопожарной защиты поселения, за счет целевого выделения бюджетных средств. По мере их освоений, в короткие сроки будут созданы необходимые условия для кардинальных изменений в деле укрепления пожарной безопасности, защиты жизни и здоровья граждан поселения Роговское от пожаров.

Также целью программы является повышение пожарной безопасности на территории поселения Роговское. Для её достижения необходимо решение следующих задач:

-совершенствование нормативной правовой базы администрации поселения Роговское по обеспечению первичных мер пожарной безопасности;

-организация противопожарной пропаганды, информирования и обучения населения требованиям пожарной безопасности;

-устройство, реконструкция, ремонт и содержание источников противопожарного водоснабжения на территории поселения;

-устройство площадок и ремонт дорог для подъезда пожарной техники, приобретение противопожарного инвентаря, средств пожаротушения

3. Ресурсное обеспечение программы

Финансирование мероприятий программы планируются осуществлять за счет средств местного бюджета.

Общий объем финансирования программы –14 205,00 тыс. руб.

В том числе:

2022 год – 6 535,00 тыс. руб.

2023 год – 3 835,00 тыс. руб.

2024 год – 3 835,00 тыс. руб.

4. Ожидаемые результаты мероприятий программы

Мероприятия программы носят ярко выраженный социальный характер, результаты их реализации будут оказывать позитивное влияние на различные стороны жизни населения поселения Роговское:

Реализация мероприятий программы позволит:

-создать условия для эффективной совместной работы администрации поселения Роговское, правоохранительных органов, учреждений социальной сферы, общественных организаций и граждан поселения, направленной на профилактику экстремизма, терроризма и правонарушений;

-улучшить информационно-пропагандистское обеспечение деятельности по профилактике экстремизма, терроризма и правонарушений;

-стимулировать и поддерживать гражданские инициативы правоохранительной направленности;

-создавать условия для деятельности добровольных формирований населения по охране общественного порядка;

-повысить антитеррористическую защищенность мест массового пребывания граждан, создать условия для повышения оперативности реагирования правоохранительных органов на заявления и сообщения населения о преступлениях, правонарушениях и происшествиях в общественных местах поселения.

Полное и своевременное выполнение мероприятий программы будет способствовать созданию в общественных местах и на улицах поселения обстановки спокойствия и безопасности.

Укрепление пожарной безопасности населенных пунктов поселения Роговское, уменьшение количества пожаров, гибели людей, травматизма и размера материальных потерь от огня и чрезвычайных ситуаций.

Реализация программы нацелена на обеспечение первичных мер пожарной безопасности, защищённости населения и территории поселения Роговское от пожаров и чрезвычайных ситуаций.

Оценка показателей программы производится ежегодно на основании анализа результатов исполнения мероприятий.

Полное и своевременное выполнение мероприятий программы будет способствовать созданию в общественных местах и на улицах поселения обстановки спокойствия и безопасности, снижение количества пожаров, гибели и травмирования людей, сохранение материальных ценностей.

5. Организация управления программой и контроль за ходом ее реализации

Общее управление, контроль за реализацией программы и координацию деятельности осуществляет администрация поселения Роговское.

Приложение 2
к постановлению администрации
поселения Роговское
в городе Москве
от 28.06.2022 №30

Программные мероприятия в рамках реализации муниципальной программы «Национальная безопасность и правоохранительная деятельность на территории поселения Роговское на 2022 год и плановый период 2023 и 2024 годов»

№ п/п	Мероприятия	Источник исполнения	Всего по программе (тыс. руб.)	Объем финансирования, тыс. руб.			Целевые показатели (индикаторы) программы
				2022 год	2023 год	2024 год	
1	2	3	4	5	6	7	8
1.	**Подпрограмма: «Мероприятия по гражданской обороне»**						
1.1	Покупка самоспасателей, вывесок, стендов и прочее	Бюджет поселения	400,00	200,00	100,00	100,0	Увеличение процента запасов материально –технических, продовольственных, медицинских и иных средств в целях гражданской обороны
1.2	Создание и укомплектование учебно-консультационного пункта	Бюджет поселения	900,00	500,00	200,00	200,00	Проведения занятий и оказания консультационной помощи населению по вопросам действий в чрезвычайных ситуациях (лекций, материально технические средства)
1.3	Материальные и прочие запасы на случай ЧС	Бюджет поселения	400,00	200,0	100,0	100,0	Увеличение процента запасов материально –технических, продовольственных, медицинских и иных средств в целях гражданской обороны
	ИТОГО по разделу 1		**1 700,00**	**900,00**	**400,00**	**400,00**	
2.	**Подпрограмма: «Защита населения и территорий от чрезвычайных ситуаций природного и техногенного характера, пожарная безопасность»**						
2.1.	Заправка огнетушителей	Бюджет поселения	45,00	15,00	15,00	15,00	Количество (шт.)
2.2	Установка пожарных извещателей социально незащищенным слоям населения	Бюджет поселения	90,00	30,00	30,00	30,00	Количество квартир маломобильных групп населения (шт.)
2.3	Обслуживание и содержание площадок для забора воды у водоисточников и подъездов к ним	Бюджет поселения	600,00	200,00	200,00	200,00	Время прибытия пожарного отряда (мин.)
2.4	Работы по подновлению минерализованных полос	Бюджет поселения	1 500,00	500,00	500,00	500,00	Протяженность территории (км.)
2.5	Изготовление буклетов по проведению опашки	Бюджет поселения	700,00	700,00	0	0	Количество буклетов (шт.)

	ИТОГО по разделу 2		**2 935,00**	**1445,00**	**745,00**	**745,00**	
3.	**Подпрограмма: «Другие вопросы в области национальной безопасности и правоохранительной деятельности»**						
3.1	Дежурство спасателей на водоемах в летний период	Бюджет поселения	700,00	300,00	200,00	200,00	Укомплектованность мест массового отдыха населения у воды средствами спасения (количество водоемов)
3.2	Единая диспетчерская служба	Бюджет поселения	7 200,00	2 400,00	2 400,00	2 400,00	Время реагирования органов управления государственной системы предупреждения и ликвидации чрезвычайных ситуаций при возникновении (угрозе) чрезвычайной ситуации, (мин.)
3.3	Барьерные металлические ограждения	Бюджет поселения	300,00	300,00	0	0	Количество (шт)
3.4	Антитеррористическая деятельность (листовки, брошюры, буклеты и т.д.)	Бюджет поселения	60,00	20,00	20,00	20,00	Количество (листовки, брошюры, буклеты) шт.
3.5	Обслуживание камер видеонаблюдения	Бюджет поселения	60,00	20,00	20,00	20,00	Количество точек видеонаблюдения единой системы видеонаблюдения (шт.)
3.6	Антитеррористическая защищенность котельной (оборудование, ремонт)	Бюджет поселения	1 000,00	1 000,00	0	0	Количество объектов ТЭК
3.7	Замена знаков «купание запрещено», «выход на лед запрещен», установка и обслуживание	Бюджет поселения	250,00	150,00	50,00	50,00	Обеспечение безопасности людей на водных объектах (шт.)
	ИТОГО по разделу 3		**9 570,00**	**4 190,00**	**2 690,00**	**2 690,00**	
	ВСЕГО	**Всего**	**14 205,00**	**6 535,00**	**3 835,0**	**3 835,0**	
		Бюджет поселения	**14 205,00**	**6 535,00**	**3 835,0**	**3 835,0**	
		Субсидия г. Москвы		**0,0**	**0,0**	**0,0**	

ПОСТАНОВЛЕНИЕ

От 28.06.2022 №33

**О внесении изменений в постановление
администрации поселения Роговское
в городе Москве от 10.03.2022 № 13**

В соответствии с пунктом 1 статьи 179 Бюджетного кодекса Российской Федерации, Федеральным законом от 06.10.2003 №131-ФЗ «Об общих принципах организации местного самоуправления в Российской Федерации», Законом города Москвы от 06.11.2002 №56 «Об организации местного самоуправления в городе Москве», Уставом поселения Роговское в городе Москве, решением Совета депутатов поселения Роговское от 16.12.2021г № 34/2 «О бюджете поселения Роговское на 2022 год и плановый период 2023 и 2024 годов», Постановлением от 07.09.2021 № 20 «Об утверждении Порядка разработки, реализации и оценки эффективности муниципальных программ муниципального образования поселения Роговское», Постановлением от 23.09.2021 № 24 «Об утверждении Перечня муниципальных программ муниципального образования поселения Роговское», администрация поселения Роговское в городе Москве

ПОСТАНОВЛЯЕТ:

1.Внести изменения в постановление администрации поселения Роговское в городе Москве от 10.03.2022 №13 «Об утверждении муниципальной программы «Коммунальное хозяйство в поселении Роговское на 2022 год и плановый период 2023 и 2024 годов»:

-приложение 1 изложить в новой редакции согласно приложению 1 к настоящему постановлению;

-приложение 2 изложить в новой редакции согласно приложению 2 к настоящему постановлению.

2.Настоящее постановление подлежит опубликованию в бюллетене «Московский муниципальный вестник» и размещению на официальном сайте поселения Роговское.

3.Настоящее постановление подлежит опубликованию в бюллетене «Московский муниципальный вестник» и размещению на официальном сайте поселения Роговское.

4.Контроль за исполнением настоящего постановления остается за заместителем главы администрации Е.М. Хотовицкая.

Глава администрации **А.В. Тавлеев**

Приложение 1
к Постановлению администрации
поселения Роговское
в городе Москве
от 28.06.2022 № 33

Приложение 1
к Постановлению администрации
поселения Роговское
в городе Москве
от «10» марта №13

Муниципальная программа «Коммунальное хозяйство в поселении Роговское на 2022 год и плановый период 2023 и 2024 годов»

ПАСПОРТ МУНИЦПИЛЬНОЙ ПРОГРАММЫ

Наименование программы	Муниципальная программа «Коммунальное хозяйство в поселении Роговское на 2022 год и плановый период 2023 и 2024 годов» (далее Программа)
Ответственный исполнитель программы	Заместитель главы Хотовицкая Е.М.
Соисполнители программы	нет
Основание для разработки Программы	- Федеральный закон №131-ФЗ «Об общих принципах организации местного самоуправления в Российской Федерации» - Закон г. Москвы от 6 ноября 2002 г. № 56 «Об организации местного самоуправления в городе Москве», - Устав поселения Роговское
Участники Программы	Администрация поселения Роговское
Подпрограмма (подпрограммы) (при наличии)	Администрация поселения Роговское
Основные исполнители программы	Администрация поселения Роговское
Цель и задачи Программы	Обеспечение комфортных и безопасных условий проживания граждан в многоквартирных домах; проведение обслуживания коммунального имущества в многоквартирных домах; увеличение сроков эксплуатации жилищного фонда; обеспечение сохранности жилищного фонда; снижение риска возникновения аварийных ситуаций
Целевые показатели	Сохранность жилого фонда
Этапы и сроки реализации программы	2022-2024 года
Объемы бюджетных ассигнований программ	Общий объем финансирования Программы составит **3 200,00 тыс. руб.** в том числе 2022 год – 1 400,00 тыс. руб. 2023 год – 900,00 тыс. руб. 2024 год – 900,00 тыс. руб. Объемы финансирования программы подлежат корректировки с учетом возможностей местного бюджета. Источники финансирования является бюджет поселения Роговское в городе Москве
Ожидаемые результаты реализации Программы	Комплексное обеспечение безопасных и комфортных условий проживания в многоквартирных жилых домах. Уменьшение уровня износа жилых зданий.
Система организации контроля за исполнением Программы	Контроль за реализацией Программы осуществляется Администрацией поселения Роговское с участием Совета депутатов поселения Роговское.

1. Характеристика проблемы

С введением в действие Жилищного кодекса Российской Федерации обязанность по проведению ремонта общего имущества многоквартирного дома возложена на собственников помещений.

Многолетнее недофинансирование мероприятий по ремонту ГВС и ЦО многоквартирных домов, отсутствие необходимых инвестиций и работ по ремонту ГВС и ЦО многоквартирных домов привело к повышенному уровню износа ГВС и ЦО, аварийности коммунального фонда.

Проведение работ по ремонту ГВС и ЦО многоквартирных жилых домов поселения Роговское с большим сроком эксплуатации необходимо для обеспечения комфортного и безопасного проживания граждан, снижения аварийных ситуаций, фактов некачественного предоставления жилищно-коммунальных услуг. Жилые дома введены в эксплуатацию более 25 лет назад.

2. Цели Программы

Создание комфортных и безопасных условий проживания в многоквартирных домах, а также повышение их энергоэффективности путем организации и проведения в них ремонта.

Стимулирование реформирования жилищно-коммунального хозяйства. Реализация мероприятий в рамках Программы позволит уменьшить физический износ ГВС и ЦО, повысить качество предоставляемых услуг, что в свою очередь привлечет управляющие организации на рынок жилищно-коммунальных услуг и создаст здоровую конкуренцию.

Развитие института эффективных собственников жилья.

3. Задачи Программы

Определение технического состояния ГВС и ЦО жилых домов на основании информации от жилищных организаций по управлению, обслуживанию и ремонту многоквартирных жилых домов.

Опережающее планирование мероприятий Программы в соответствии с краткосрочными планами, включающее при необходимости разработку ПСД.

Проведение комплексного и выборочного ремонта в объемах, обеспечивающих приведение ГВС и ЦО многоквартирного дома в надлежащее техническое состояние.

Реализация механизма финансирования работ по ремонту ГВС и ЦО многоквартирных домов, проводимому с привлечением средств собственников помещений в многоквартирном доме.

4. Ресурсное обеспечение Программы

Финансирование программы осуществляется за счет средств бюджета поселения Роговское.

Общий объем финансирования программы составляет 3 200,00 тыс. руб.

В том числе:

2022 год – 1 400,00 тыс. руб.

2023 год – 900,00 тыс. руб.

2024 год – 900,00 тыс. руб.

Объемы финансирования носят прогнозный характер и подлежат уточнению в установленном порядке при изменении соответствующих бюджетов с учетом имеющихся финансовых возможностей.

5. Основные механизмы реализации Программы

Организационно-функциональное сопровождение Программы осуществляет администрация поселения Роговское и выполняет следующие функции:

-формирует исходное задание на год по обеспечению текущего ремонта ГВС и ЦО, координирует

ход выполнения работ;

-определяет перечень целевых индикаторов и показателей для мониторинга реализации мероприятий Программы;

-разрабатывает проекты правовых актов поселения Роговское, необходимых для выполнения Программы;

-организует отбор на конкурсной основе исполнителей работ и услуг, а также поставщиков продукции по каждому мероприятию Программы в соответствии с требованиями по организации и проведению торгов на выполнение муниципального заказа;

-согласовывает с основными участниками Программы возможные сроки выполнения мероприятий, объемы и источники финансирования, в том числе из бюджета поселения Роговское, по статьям бюджетной классификации;

-осуществляет контроль за своевременной и качественной реализацией Программы;

-организовывает подготовку в установленные сроки отчетов о ходе реализации Программы за отчетный год, об ожидаемом выполнении мероприятий Программы в текущем году, о выполнении Программы за весь период ее реализации;

-подготавливает ежегодно в установленном порядке предложения об уточнении перечня мероприятий Программы на очередной финансовый год, представляет заявки на финансирование Программы, уточняет затраты по мероприятиям Программы, а также механизм реализации Программы;

6. Ожидаемые результаты Программы

Реализация настоящей Программы должна обеспечить следующие результаты:

-уменьшение уровня износа ГВС и ЦО жилых зданий поселения Роговское.

-комплексное обеспечение безопасных и комфортных условий проживания в многоквартирных жилых домах.

Приложение 2
к Постановлению администрации
поселения Роговское
от 28.06.2022 № 33

Приложение 2
к Постановлению администрации
поселения Роговское
от «10» марта № 13

Программные мероприятия в рамках реализации муниципальной программы «Коммунального хозяйство в поселении Роговское на 2022 год и плановый период 2023 и 2024 годов»

№ п/п	Мероприятия	Источник исполнения	Всего по программе (тыс.руб.)	Объем финансирования, тыс. руб.			Целевые показатели (индикаторами) программы (кв.м)
				2022 год	2023 год	2024 год	
1	2	3	4	5	6	7	
	Поддержка коммунального хозяйства						
1	ТОПОЭРО д. Каменка	Бюджет поселения	1400,0	600,00	400,00	400,00	
2	Промывка системы ГВС и ЦО в МКД, устранение засоров в поселении, тех. условия д. Ильино	Бюджет поселения	1700,0	700,00	500,00	500,00	
3	Оформление права собственности на теплоэнергетические объекты	Бюджет поселения	100,0	100,00	0	0	
	ВСЕГО	**Всего**	**3200,0**	**1400,00**	**900,00**	**900,00**	
		Субсидии г. Москвы	**0**	**0**	**0**	**0**	
		Бюджет поселения	**3200,0**	**1400,00**	**900,00**	**900,00**	

ПОСТАНОВЛЕНИЕ

От 01.07.2022 №34

О внесении изменений в постановление администрации поселения Роговское в городе Москве от 04.06.2021 № 12

В соответствии с требованиями постановлений Правительства Москвы от 23 января 2012 г. № 2с-ПП «О призыве граждан по мобилизации, приписанных (предназначенных к воинским частям и специальным формированиям», от 13 февраля 2014 г. № 3с-ПП «О базе мобилизационного развертывания и аппарате усиления военного комиссариата города Москвы», Положения о порядке оповещения мобилизационных людских и транспортных ресурсов в городе Москве, утвержденного приказом военного комиссара города Москвы от 11 апреля 2019 г. №82, «Методическими рекомендациями о порядке оповещения и мобилизационных людских и транспортных ресурсов в Троицком и Новомосковском административных округах города Москвы», утвержденных распоряжением префектуры ТиНАО от 02.12.2019 № 21-03-03/9дсп и в целях гарантированного оповещения граждан, пребывающих в запасе, призываемых по мобилизации, руководителей организаций - поставщиков транспортных средств в поселении Роговское в городе Москве, и своевременного выполнения возложенного на администрацию поселения Роговское в городе Москве задания по оповещению, сбору и доставке мобилизационных ресурсов администрация поселения Роговское

ПОСТАНОВЛЯЕТ:

1.Внести изменения в постановление администрации поселения Роговское в городе Москве от 04.06.2021 № 12 «Об организации оповещения и призыва граждан по мобилизации, оповещения руководителей организаций-поставщиков транспортных средств в поселении Роговское в городе Москве»:

-приложение 1 изложить в новой редакции согласно приложению 1 к настоящему постановлению;

-приложение 2 изложить в новой редакции согласно приложению 2 к настоящему постановлению.

2.Настоящее постановление подлежит опубликованию в бюллетене «Московский муниципальный вестник» и размещению на официальном сайте поселения Роговское.

3.Настоящее постановление вступает в силу с даты его принятия.

4.Контроль выполнения настоящего постановления остается за главой администрации поселения Роговское.

Глава администрации **А.В. Тавлеев**

Приложение 1
к постановлению администрации
поселения Роговское
в городе Москве
от 01.07.2022 №34

СПИСОК
должностных лиц штаба оповещения и пункта сбора № 16 поселения Роговское в городе Москве

№ п.п.	Наименование подразделений и должностей ШО и ПС	Наименование занимаемой должности	Фамилия, имя, отчество
1.	**Управление Штаба оповещения и пункта сбора**		
1.1.	Начальник штаба оповещения и пункта сбора	Заместитель главы администрации	Ждакаева Людмила Ивановна
1.2.	Заместитель начальника штаба оповещения и пункта сбора	Заместитель главы администрации	Куликова Елена Владимировна
1.3.	Комендант	Главный специалист сектора по организационной работе и правовому обеспечению	Атабекян Георгий Романович
1.4.	Фельдшер		по согласованию с ВК
1.5.	Технический работник	Главный эксперт отдела социального развития и потребительского рынка	Ряжских Наталья Николаевна
2.	**Отделение оповещения**		
2.1.	Начальник отделения оповещения	Старший инспектор ВУР	Розумий Юрий Николаевич
2.2.	Помощник начальника отделения по анализу результатов оповещения	Главный бухгалтер-начальник отдела финансов и бухгалтерского учёта	Леденцова Елена Анатольевна
2.3.	Технический работник	Главный специалист сектора по организационной работе и правовому обеспечению	Овчарова Татьяна Александровна
2.4.	Посыльный	Эксперт отдела социального развития и потребительского рынка	Бардаков Дмитрий Александрович
2.5.	Посыльный	Ведущий специалист службы безопасности, ГО и ЧС	Андреев Илья Игоревич
2.6.	Посыльный (резерв)	Ведущий специалист отдела социального развития и потребительского рынка	Шунько Мария Александровна
2.7.	Посыльный (резерв)	Главный специалист службы безопасности, ГО и ЧС	Слёзкина Татьяна Владиимировна
3.	**Отделение явки**		
3.1.	Начальник отделения явки	Начальник отдела ЖКХиБ	Чернышова Ольга Владимировна
3.2.	Помощник начальника отделения по встрече	Заведующий сектором по организационной работе и правовому обеспечению	Ерюшева Светлана Викторовна
3.3.	Технический работник	Главный специалист сектора делопроизводства и кадровой службы	Клюева Светлана Валентиновна

4.	**Отделение формирования и отправки команд**		
4.1.	Начальник отделения формирования и отправки команд	Зав. Сектором Муниципального заказа	Трайчук Алексей Игоревич
4.2.	Помощник начальника отделения по отправке команд	Ведущий специалист Сектора Муниципального заказа	Гарифулин Александр Валерьевич
4.3.	Технический работник	Главный специалист отдела ЖКХиБ	Миганова Елена Николаевна
4.4.	Старший команды	Главный специалист отдела финансов и бухгалтерского учёта	Ефименкова Наталья Викторовна
4.5.	Старший команды	Главный специалист отдела жилищно-коммунального хозяйства и благоустройства	Япринцева Дарья Николаевна
5.	**Группа розыска**		
5.1.	Начальник группы розыска	Главный специалист службы безопасности, ГО и ЧС	Минаков Владимир Владимирович
5.2	Посыльный	Главный специалист пресс- службы	Бесараб Ольга Анатольевна

Примечание:

1. Уточнение списка должностных лиц ШО и ПС МО производить путем издания распоряжения о внесении изменений, например: «Приложение 1 к распоряжению главы администрации городского округа (поселения) _____ в городе Москве от «___»_____20__г. № _____ «Об организации оповещения и призыва граждан по мобилизации, оповещения руководителей организаций-поставщиков транспортных средств в городском округе (поселении) _____ в городе Москве» изложить в редакции согласно приложению 1 к настоящему распоряжению.

Приложение 2
к постановлению администрации
поселения Роговское в городе Москве
от 01.07.2022 № 34

СХЕМА
организации оповещения и проведения мобилизации на территории поселения Роговское в городе Москве

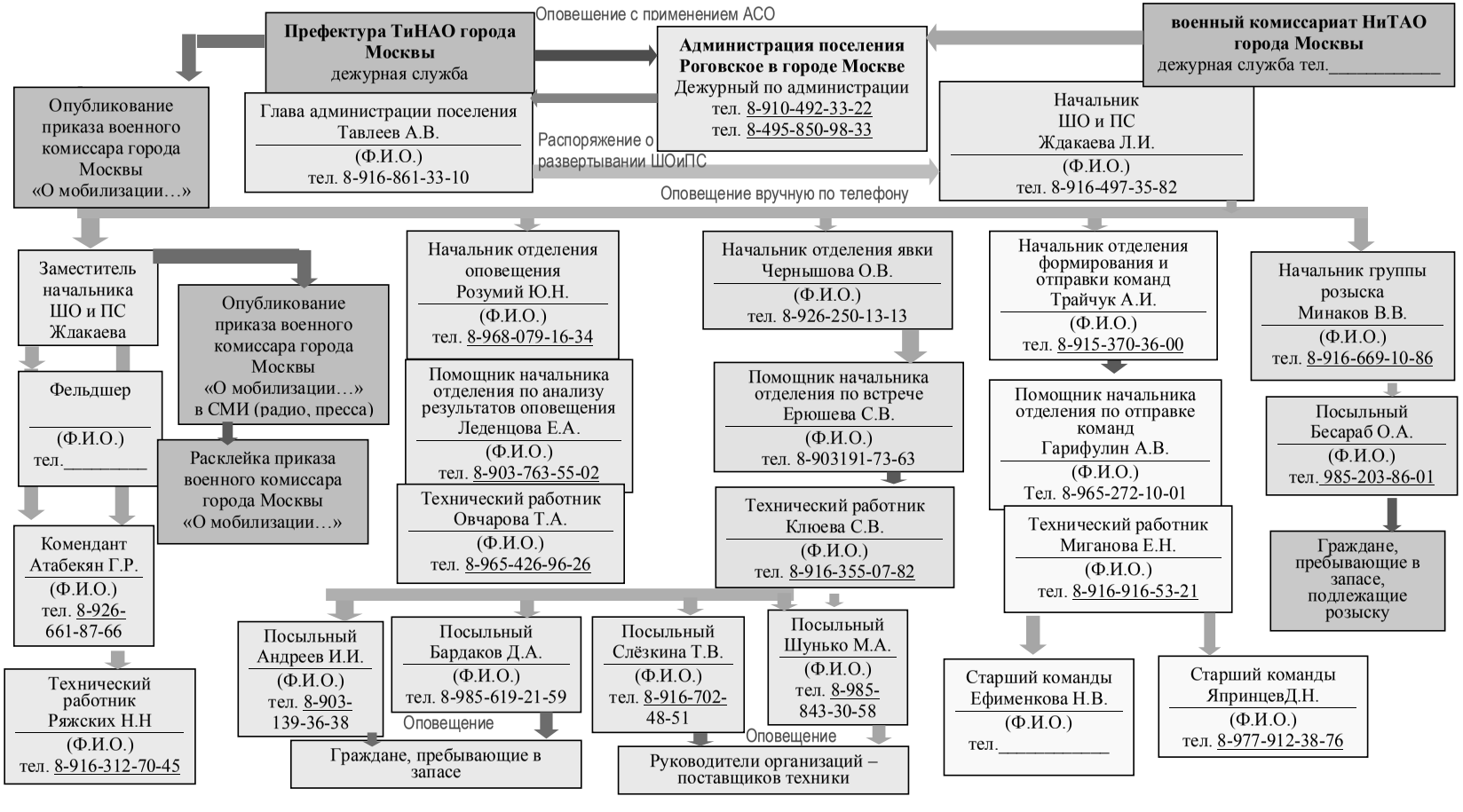

СОВЕТ ДЕПУТАТОВ

РЕШЕНИЕ

16 июня 2022 года № 41/3

**О внесении изменений в решение
Совета депутатов поселения Роговское
от 16 декабря 2021 года № 34/2**

В соответствии со ст.217 Бюджетного Кодекса Российской Федерации

Совет депутатов поселения Роговское решил:

1. Внести изменения в решение Совета депутатов поселения Роговское от 16 декабря 2021 года № 34/2 «О бюджете поселения Роговское на 2022 год и плановый период 2023 и 2024 годов»:

1.1.

- приложение 3 изложить в новой редакции согласно приложению 1 к настоящему решению;
- приложение 5 изложить в новой редакции согласно приложению 2 к настоящему решению;
- приложение 7 изложить в новой редакции согласно приложению 3 к настоящему решению.

2. Опубликовать настоящее Решение в Бюллетене «Московский муниципальный вестник» и разместить на сайте администрации поселения Роговское в информационной телекоммуникационной сети «Интернет».

3. Контроль за выполнением настоящего решения возложить на главу поселения Роговское.

Глава поселения Роговское **О.А. Вдовина**

Полный текст настоящего решения, включая приложения к нему, опубликован в официальном сетевом издании «Московский муниципальный вестник» (amom-mmv.ru) 30 августа 2022 года.

ГОРОДСКОЙ ОКРУГ ТРОИЦК В ГОРОДЕ МОСКВЕ

АДМИНИСТРАЦИЯ

ПОСТАНОВЛЕНИЕ

От 22.07.2022 № 522

О внесении изменений в постановление администрации городского округа Троицк в городе Москве от 19.05.2022 № 345

В рамках реализации муниципальной программы «Развитие образования городского округа Троицк в городе Москве», утвержденной постановлением администрации городского округа Троицк в городе Москве от 15.10.2021 № 758 «Об утверждении муниципальной программы «Развитие образования городского округа Троицк в городе Москве» в связи со сложившейся экономией денежных средств по итогам выплаты единовременного денежного поощрения победителям и призерам Всероссийской и Московской олимпиад школьников в 2022 году администрация городского округа Троицк

П О С Т А Н О В Л Я Е Т:

1. Внести изменение в постановление администрации городского округа Троицк в городе Москве от 19.05.2022 № 345 «Об утверждении Положения о порядке единовременного денежного поощрения победителей и призеров Всероссийской и Московской олимпиад школьников», изложив приложение 2 к постановлению в редакции, согласно приложению к настоящему постановлению.
2. Муниципальному учреждению «Централизованная бухгалтерия городского округа Троицк в городе Москве» (Печенина И.Н.) осуществить расходы за счет средств бюджета городского округа Троицк.
3. Контроль за исполнением настоящего постановления возложить на заместителя главы администрации Глушкову В.И.

Глава городского округа Троицк **В.Е. Дудочкин**

Приложение
к постановлению администрации
городского округа Троицк
от 22.07.2022 № 522

Приложение 2
к постановлению администрации
городского округа Троицк
от 19.05.2022 № 345

Выделение целевых субсидий муниципальным автономным общеобразовательным учреждениям городского округа Троицк

Цели предоставления субсидии	Наименование образовательного учреждения	СУММА (руб.)
1. Организация и проведение мероприятий по поддержке одаренных детей, приемы Главы городского округа победителей и призеров олимпиад и медалистов (п.5.2) (КБК 904-0709-06 5 00 02060-622-241)	Муниципальное автономное общеобразовательное учреждение «Лицей города Троицка»	177 046,00
	Муниципальное автономное общеобразовательное учреждение «Гимназия г. Троицка»	156 000,00
	Муниципальное автономное общеобразовательное учреждение «Гимназия им. Н.В. Пушкова»	186 000,00
	ИТОГО:	**519 046,00**

ПОСЕЛЕНИЕ ЩАПОВСКОЕ В ГОРОДЕ МОСКВЕ

АДМИНИСТРАЦИЯ

ПОСТАНОВЛЕНИЕ

от 15.03.2019 №29

О внесении изменений в Постановление администрации поселения Щаповское в городе Москве от 18.09.2018г. №72

В целях повышения эффективности деятельности органов местного самоуправления поселения Щаповское в городе Москве по достижению целей государственной национальной политики в молодежной среде, руководствуясь Постановлением Правительства Москвы от 08.09.2009 г. №945-ПП «О дополнительных мерах по профилактике ксенофобии и этнополитического экстремизма в молодежной среде города Москвы», а так же Уставом поселения Щаповское,

ПОСТАНОВЛЯЮ:

1. Внести в Постановление администрации поселения Щаповское в городе Москве от 18.09.2018г. №72 «О создании постоянно действующей рабочей группы при администрации поселения Щаповское по вопросам межэтнических отношений, формирования толерантности, гражданской солидарности, противодействия экстремизму» следующие изменения и дополнения:

1.1. Наименование постановления после слов «экстремизму» дополнить словами «в молодежной среде».

1.2. Наименование приложения 1 к Постановлению после слов «экстремизму» дополнить словами «в молодежной среде».

1.3. В пункте 1.1. приложения 1 после слов «экстремизму» дополнить словами «в молодежной среде».

1.4. В пункте 3.2. приложения 1 постановления «глава» заменить словами «заместитель главы».

1.5. В пункте 3.5. приложения 1 после слов «молодежной политики» дополнить словами «администрации поселения Щаповское при содействии отдела ГО и ЧС администрации поселения Щаповское.»

1.6. Приложение №2 постановления изложить в редакции согласно приложению к настоящему постановлению.

2. Настоящее Постановление вступает в силу со дня его принятия.

3. Опубликовать настоящее Постановление в бюллетене «Московский муниципальный вестник и разместить настоящее Постановление на официальном сайте администрации поселения Щаповское в городе Москве.

4. Контроль за исполнением настоящего постановления возложить на заместителя главы администрации поселения Щаповское в городе Москве Абросимову И.В.

Глава администрации
поселения Щаповское **П.Н. Бондарев**

Приложение
к Постановлению
администрации поселения
Щаповское от 15 03 2019 № 29

Приложение 2
к постановлению администрации
поселения Щаповское
в городе Москве
от 18.09.2018 №72

Состав
рабочей группы при администрации поселения Щаповское по вопросам межэтнических отношений, формирования толерантности, гражданской солидарности, противодействия экстремизму в молодежной среде

Абросимова И.В. – заместитель главы администрации поселения Щаповское, **председатель рабочей группы;**

Беленко А.В. – начальник отдела ГО и ЧС администрации поселения Щаповское, **заместитель председателя рабочей группы**;

Чаусова Е.И. – начальник сектора социальной и молодёжной политики администрации поселения Щаповское, **секретарь рабочей группы**,

Члены рабочей группы:

Губернаторова А.В. – начальник правового отдела администрации поселения Щаповское;

Котков А.Ю. – ведущий специалист сектора социальной и молодёжной политики администрации поселения Щаповское,

Исаенко Н.Ю. –директор МКУК поселения Щаповское «ДК «Солнечный»», депутат Совета депутатов поселения Щаповское;

Якушин А.В. – директор МКУ поселения Щаповское «СК «Заря»»;

Подлесных О.В. – ответственный за структурное подразделение ШО №4 ГБОУ г.Москвы школы № 2075;

Шецко Л.Г. – ответственный за структурное подразделение ШО №3 ГБОУ г.Москвы школы № 2075;

Сёмин Ю. В. – начальник МО МВД России «Куриловское» города Москвы (по согласованию);

Еварестов Г.О. – настоятель Храма Успения Пресвятой Богородицы в поселке Щапово (по согласованию);

Смирнова Е.В. – председатель Совета ветеранов поселения Щаповское (по согласованию);

Вересковская А.С. – председатель молодёжной палаты поселения Щаповское (по согласованию).

ПОСТАНОВЛЕНИЕ

от 08.10.2019 № 99

О внесении изменений в Постановление администрации поселения Щаповское в городе Москве от 18.09.2018 № 72

В связи с организационно-штатными структурными изменениями администрации поселения Щаповское, руководствуясь Уставом поселения Щаповское,

ПОСТАНОВЛЯЮ:

1. Внести в Постановление администрации поселения Щаповское в городе Москве от 18.09.2018 № 72 «О создании постоянно действующей рабочей группы при администрации поселения Щаповское по вопросам межэтнических отношений, формирования толерантности. Гражданской солидарности, противодействия экстремизму в молодежной среде», изложив Приложение 2 в новой редакции согласно приложению к настоящему Постановлению.

2. Признать утратившим силу п.1.6 Постановления от 15.03.2019 № 29 «О внесении изменений в Постановление администрации поселения Щаповское в городе Москве от 18.09.2018 г № 72»

3. Настоящее Постановление вступает в силу со дня его принятия.

4. Опубликовать настоящее Постановление в бюллетене «Московский муниципальный вестник и разместить на официальном сайте администрации поселения Щаповское в городе Москве.

5. Контроль за исполнением настоящего Постановления возложить на заместителя главы администрации поселения Щаповское в городе Москве Абросимову И.В.

Глава администрации
поселения Щаповское **П.Н. Бондарев**

Приложение
к Постановлению
администрации поселения
Щаповское от 08.10.2019 № 99

Приложение 2
к постановлению администрации
поселения Щаповское в городе
Москве
от 18.09.2018 № 72

Состав
рабочей группы при администрации поселения Щаповское по вопросам межэтнических отношений, формирования толерантности, гражданской солидарности, противодействия экстремизму в молодежной среде

Абросимова И.В. – заместитель главы администрации поселения Щаповское, **председатель рабочей группы;**

Пушкарев И.В. – и.о. начальника отдела ГО и ЧС администрации поселения Щаповское, **заместитель председателя рабочей группы**;

Чаусова Е.И. – начальник сектора социальной и молодёжной политики администрации поселения Щаповское, **секретарь рабочей группы**,

Члены рабочей группы:

Губернаторова А.В. – начальник правового отдела администрации поселения Щаповское;

Котков А.Ю. – ведущий специалист сектора социальной и молодёжной политики администрации поселения Щаповское,

Исаенко Н.Ю. – директор МКУК поселения Щаповское «ДК «Солнечный»», депутат Совета депутатов поселения Щаповское;

Якушин А.В. – директор МКУ поселения Щаповское «СК «Заря»»;

Ответственный за структурное подразделение ШО №4 ГБОУ г.Москвы школы № 2075- (по согласованию)

Ответственный за структурное подразделение ШО №3 ГБОУ г. Москвы школы № 2075- (по согласованию)

Представитель МО МВД России «Куриловское» города Москвы (по согласованию);

Еварестов Г.О. – настоятель Храма Успения Пресвятой Богородицы в поселке Щапово (по согласованию);

Наумочкина А.Г. - председатель Совета ветеранов поселения Щаповское (по согласованию);

Кострикина К.Г. – председатель молодёжной палаты поселения Щаповское (по согласованию).

ПОСТАНОВЛЕНИЕ

От 14.07.2022 № 41

Об утверждении отчета об исполнении бюджета поселения Щаповское за 1 полугодие 2022 года

В соответствии со статьей 264.2 Бюджетного кодекса Российской Федерации, Положением «О бюджетном устройстве и бюджетном процессе в поселении Щаповское в городе Москве», утвержденным Решением Совета депутатов поселения Щаповское №2/3 от 09.10.2019г., Уставом поселения Щаповское,

ПОСТАНОВЛЯЮ:

1. Утвердить отчет об исполнении бюджета поселения Щаповское за 1 полугодие 2022 года:

- Отчет об исполнении бюджета поселения Щаповское по кодам видов доходов, подвидов доходов, классификации операций сектора государственного управления, относящихся к доходам бюджета за 1 полугодие 2022 года согласно приложению 1;

- Отчет об исполнении бюджета поселения Щаповское по разделам, подразделам, целевым статьям и видам расходов за 1 полугодие 2022 года согласно приложению 2;

- Отчет по источникам внутреннего финансирования дефицита бюджета поселения Щаповское по кодам групп, подгрупп, статей, видов источников финансирования дефицита бюджета за 1 полугодие 2022 года согласно приложению 3;

- Отчет о расходовании средств резервного фонда администрации поселения Щаповское за 1 полугодие 2022 года согласно приложению 4.

2. Направить отчет об исполнении бюджета поселения Щаповское за 1 полугодие 2022 года в Совет депутатов поселения Щаповское.

3. Настоящее постановление вступает в силу со дня его принятия.

4. Опубликовать настоящее постановление в бюллетене «Московский муниципальный вестник» и

на официальном сайте администрации поселения Щаповское.

5. Контроль за исполнением настоящего постановления возложить на заместителя главы администрации поселения Щаповское Мясоедова В.М.

Глава администрации
поселения Щаповское **П.Н. Бондарев**

Приложение 1
к Постановлению администрации
поселения Щаповское
от 14.07.2022 № 41

Отчет об исполнении бюджета поселения Щаповское по кодам видов доходов, подвидов доходов, классификации операций сектора государственного управления, относящихся к доходам бюджета за 1 полугодие 2022 года

Единица измерения: тыс.рублей

КБК	Наименование	Уточненный план	Исполнено за 1 полугодие 2022г.	% испол. к уточ. плану
1	2	3	4	5
000 1 00 00000 00 0000 000	**НАЛОГОВЫЕ И НЕНАЛОГОВЫЕ ДОХОДЫ**	**222 877,4**	**74 517,0**	**33,4**
000 1 01 00000 00 0000 000	**Налоги на прибыль, доходы**	**92 797,1**	**36 893,9**	**39,8**
182 1 01 02000 01 0000 110	*Налог на доходы физических лиц*	92 797,1	36 893,9	39,8
182 1 01 02010 01 0000 110	Налог на доходы физических лиц с доходов, источником которых является налоговый агент, за исключением доходов, в отношении которых исчисление и уплата налога осуществляются в соответствии со статьями 227, 227.1 и 228 НК РФ	79 081,7	31 149,9	39,4
182 1 01 02020 01 0000 110	Налог на доходы физических лиц с доходов, полученных от осуществления деятельности физическими лицами, зарегистрированными в качестве индивидуальных предпринимателей, нотариусов, занимающихся частной практикой, адвокатов, учредивших адвокатские кабинеты, и других лиц, занимающихся частной практикой в соответствии со ст.227 НК РФ	1 466,2	-343,9	0,0
182 1 01 02030 01 0000 110	Налог на доходы физических лиц с доходов, полученных физическими лицами в соответствии со ст.228 НК РФ	1 559,0	584,8	37,5
182 1 01 02080 01 0000 110	Налог на доходы физических лиц в части суммы налога, превышающей 650 000 рублей, относящейся к части налоговой базы, превышающей 5 000 000 рублей (за исключением налога на доходы физических лиц с сумм прибыли контролируемой иностранной компании, в том числе фиксированной прибыли контролируемой иностранной компании)	10 690,2	5 503,1	51,5
000 1 03 00000 00 0000 000	**Налоги на товары (работы, услуги), реализуемые на территории Российской Федерации**	**4 428,8**	**2 459,6**	**55,5**

100 1 03 02000 01 0000 110	Акцизы по подакцизным товарам (продукции), производимым на территории Российской Федерации	4 428,8	2 459,6	55,5
100 1 03 02231 01 0000 110	Доходы от уплаты акцизов на дизельное топливо, подлежащие распределению между бюджетами субъектов Российской Федерации и местными бюджетами с учетом установленных дифференцированных нормативов отчислений в местные бюджеты (по нормативам, установленным Федеральным законом о федеральном бюджете в целях формирования дорожных фондов субъектов Российской Федерации)	1 860,1	1 210,7	65,1
100 1 03 02241 01 0000 110	Доходы от уплаты акцизов на моторные масла для дизельных и (или) карбюраторных (инжекторных) двигателей, подлежащие распределению между бюджетами субъектов Российской Федерации и местными бюджетами с учетом установленных дифференцированных нормативов отчислений в местные бюджеты (по нормативам, установленным Федеральным законом о федеральном бюджете в целях формирования дорожных фондов субъектов Российской Федерации)	13,3	7,1	53,4
100 1 03 02251 01 0000 110	Доходы от уплаты акцизов на автомобильный бензин, подлежащие распределению между бюджетами субъектов Российской Федерации и местными бюджетами с учетом установленных дифференцированных нормативов отчислений в местные бюджеты (по нормативам, установленным Федеральным законом о федеральном бюджете в целях формирования дорожных фондов субъектов Российской Федерации)	2 555,4	1 394,6	54,6
100 1 03 02261 01 0000 110	Доходы от уплаты акцизов на прямогонный бензин, производимый на территории Российской Федерации, подлежащие распределению между бюджетами субъектов Российской Федерации и местными бюджетами с учетом установленных дифференцированных нормативов отчислений в местные бюджеты	0,0	-152,8	0,0
182 1 05 00000 00 0000 000	**Налоги на совокупный доход**	**0,0**	**0,4**	0,0
182 1 05 03000 01 0000 110	*Единый сельскохозяйственный налог*	0,0	0,4	0,0
182 1 05 03010 01 0000 110	Единый сельскохозяйственный налог	0,0	0,4	0,0
000 1 06 00000 00 0000 000	**Налоги на имущество**	**115 969,9**	**30 922,7**	**26,7**
182 1 06 01000 00 0000 110	*Налог на имущество физических лиц*	19 454,3	-25,6	0,0
182 1 06 01010 03 0000 110	Налог на имущество физических лиц, взимаемый по ставкам, применяемым к объектам налогообложения, расположенным в границах внутригородских муниципальных образований городов федерального значения	19 454,3	-25,6	0,0
182 1 06 06000 00 0000 110	*Земельный налог*	96 515,6	30 948,3	32,1
182 1 06 06030 00 0000 110	Земельный налог с организаций	80 378,2	29 902,7	37,2
182 1 06 06031 03 0000 110	Земельный налог с организаций, обладающих земельным участком, расположенным в границах внутригородских муниципальных образований городов федерального значения	80 378,2	29 902,7	37,2
182 1 06 06040 00 0000 110	Земельный налог с физических лиц	16 137,4	1 045,6	6,5

182 1 06 06041 03 0000 110	Земельный налог с физических лиц, обладающих земельным участком, расположенным в границах внутригородских муниципальных образований городов федерального значения	16 137,4	1 045,6	6,5
000 1 11 00000 00 0000 000	**Доходы от использования имущества, находящегося в государственной и муниципальной собственности**	**9 681,6**	**2 591,3**	**26,8**
000 1 11 05000 00 0000 120	Доходы, получаемые в виде арендной либо иной платы за передачу в возмездное пользование государственного и муниципального имущества (за исключением имущества бюджетных и автономных учреждений, а также имущества государственных и муниципальных унитарных предприятий, в том числе казенных)	9 581,6	2 537,4	26,5
071 1 11 05010 00 0000 120	Доходы, получаемые в виде арендной платы за земельные участки, государственная собственность на которые не разграничена, а также средства от продажи права на заключение договоров аренды указанных земельных участков	8 555,2	2 039,1	23,8
071 1 11 05011 02 0000 120	Доходы, получаемые в виде арендной платы за земельные участки, государственная собственность на которые не разграничена и которые расположены в границах городов федерального значения, а также средства от продажи права на заключение договоров аренды указанных земельных участков	8 555,2	2 039,1	23,8
071 1 11 05011 02 8001 120	Доходы, получаемые в виде арендной платы за земельные участки, государственная собственность на которые не разграничена и которые расположены в границах городов федерального значения, а также средства от продажи права на заключение договоров аренды указанных земельных участков	8 555,2	2 039,1	23,8
000 1 11 05020 00 0000 120	Доходы, получаемые в виде арендной платы за земли после разграничения государственной собственности на землю, а также средства от продажи права на заключение договоров аренды указанных земельных участков (за исключением земельных участков бюджетных и автономных учреждений)	422,5	220,7	52,2
900 1 11 05023 03 0000 120	Доходы, получаемые в виде арендной платы, а также средства от продажи права на заключение договоров аренды за земли, находящиеся в собственности внутригородских муниципальных образований городов федерального значения (за исключением земельных участков муниципальных бюджетных и автономных учреждений)	422,5	220,7	52,2
000 1 11 05030 00 0000 120	Доходы от сдачи в аренду имущества, находящегося в оперативном управлении органов государственной власти, органов местного самоуправления, государственных внебюджетных фондов и созданных ими учреждений (за исключением имущества бюджетных и автономных учреждений)	603,9	277,6	46,0

900 1 11 05033 03 0000 120	Доходы от сдачи в аренду имущества, находящегося в оперативном управлении органов управления внутригородских муниципальных образований городов федерального значения и созданных ими учреждений (за исключением имущества муниципальных бюджетных и автономных учреждений)	603,9	277,6	46,0
000 1 11 09000 00 0000 120	Прочие доходы от использования имущества и прав, находящихся в государственной и муниципальной собственности (за исключением имущества бюджетных и автономных учреждений, а также имущества государственных и муниципальных унитарных предприятий, в том числе казенных)	100,0	53,9	53,9
000 1 11 09040 00 0000 120	Прочие поступления от использования имущества, находящегося в государственной и муниципальной собственности (за исключением имущества бюджетных и автономных учреждений, а также имущества государственных и муниципальных унитарных предприятий, в том числе казенных)	100,0	53,9	53,9
900 1 11 09043 03 0000 120	Прочие поступления от использования имущества, находящегося в собственности внутригородских муниципальных образований городов федерального значения (за исключением имущества муниципальных бюджетных и автономных учреждений, а также имущества муниципальных унитарных предприятий, в том числе казенных)	100,0	53,9	53,9
000 1 14 06000 00 0000 430	Доходы от продажи земельных участков, находящихся в государственной и муниципальной собственности	0,0	1 649,1	0,0
000 1 14 06010 00 0000 430	Доходы от продажи земельных участков, государственная собственность на которые не разграничена	0,0	1 649,1	0,0
071 1 14 06011 02 8000 430	Доходы от продажи земельных участков, государственная собственность на которые не разграничена и которые расположены в границах городов федерального значения	0,0	1 649,1	0,0
000 1 17 00000 00 0000 000	**Прочие неналоговые доходы**	**0,0**	**0,0**	0,0
000 1 17 01000 00 0000 180	Невыясненные поступления	0,0	-0,5	0,0
900 1 17 01030 03 0000 180	Невыясненные поступления, зачисляемые в бюджеты внутригородских муниципальных образований городов федерального значения	0,0	-0,5	0,0
000 1 17 16000 00 0000 180	Прочие неналоговые доходы в части невыясненных поступлений, по которым не осуществлен возврат (уточнение) не позднее трех лет со дня их зачисления на единый счет соответствующего бюджета бюджетной системы Российской Федерации	0,0	0,5	0,0
900 1 17 16000 03 0000 180	Прочие неналоговые доходы бюджетов внутригородских муниципальных образований городов федерального значения в части невыясненных поступлений, по которым не осуществлен возврат (уточнение) не позднее трех лет со дня их зачисления на единый счет бюджета внутригородского муниципального образования города федерального значения	0,0	0,5	0,0

000 2 00 00000 00 0000 000	**БЕЗВОЗМЕЗДНЫЕ ПОСТУПЛЕНИЯ**	**193 214,5**	**18 609,1**	**0,0**
000 2 02 00000 00 0000 000	**Безвозмездные поступления от других бюджетов бюджетной системы РФ**	**193 214,5**	**21 209,7**	**11,0**
000 2 02 20000 00 0000 150	***Субсидии бюджетам бюджетной системы Российской Федерации (межбюджетные субсидии)***	***192 630,0***	***20 892,7***	10,8
000 2 02 29999 00 0000 150	*Прочие субсидии*	192 630,0	20 892,7	10,8
900 2 02 29999 03 0000 150	Прочие субсидии бюджетам внутригородских муниципальных образований городов федерального значения	192 630,0	20 892,7	10,8
900 2 02 29999 03 0001 150	Прочие субсидии бюджетам внутригородских муниципальных образований городов федерального значения (в сфере жилищно-коммунального хозяйства, благоустройства и дорожной деятельности)	192 630,0	20 892,7	10,8
000 2 02 30000 00 0000 150	***Субвенции бюджетам бюджетной системы Российской Федерации***	***584,5***	***317,0***	**54,2**
000 2 02 35118 00 0000 150	*Субвенции бюджетам на осуществление первичного воинского учета на территориях, где отсутствуют военные комиссариаты*	584,5	317,0	54,2
900 2 02 35118 03 0000 150	Субвенции бюджетам внутригородских муниципальных образований городов федерального значения на осуществление первичного воинского учета органами местного самоуправления поселений, муниципальных и городских округов	584,5	317,0	54,2
000 2 19 00000 00 0000 000	**Возврат остатков субсидий, субвенций и иных межбюджетных трансфертов, имеющих целевое назначение, прошлых лет**	**0,0**	**-2 600,6**	**0,0**
000 2 19 60010 03 0000 150	Возврат прочих остатков субсидий, субвенций и иных межбюджетных трансфертов, имеющих целевое назначение, прошлых лет из бюджетов внутригородских муниципальных образований городов федерального значения	0,0	-2 600,6	0,0
Итого		**416 091,9**	**93 126,1**	**22,4**

Приложение 2
к Постановлению администрации
поселения Щаповское
от 14.07.2022 № 41

Отчет об исполнении бюджета поселения Щаповское по разделам, подразделам, целевым статьям и видам расходов за 1 полугодие 2022 года

Единицы измерения: тыс.рублей

Наименование	КБК	Уточненный план	Исполнено за 1 полугодие 2022г.	% испол. к уточ. плану
1	2	3	4	5
ОБЩЕГОСУДАРСТВЕННЫЕ ВОПРОСЫ	**0100 0000000000 000**	**90 865,6**	**51 788,5**	**57,0**
Функционирование Правительства Российской Федерации, высших исполнительных органов государственной власти субъектов Российской Федерации, местных администраций	**0104 0000000000 000**	**90 244,1**	**51 767,0**	57,4
Непрограммные направления деятельности органов местного самоуправления по руководству и управлению в сфере установленных функций органов местного самоуправления	0104 3100000000 000	87 086,5	51 246,8	58,8
Исполнительные органы внутригородского муниципального образования	0104 31Б0000000 000	87 086,5	51 246,8	58,8
Функционирование исполнительных органов внутригородского муниципального образования	0104 31Б0100000 000	87 086,5	51 246,8	58,8
Руководитель администрации внутригородского муниципального образования	0104 31Б0100100 000	3 185,5	2 467,2	77,5
Расходы на выплаты персоналу в целях обеспечения выполнения функций государственными (муниципальными) органами, казенными учреждениями, органами управления государственными внебюджетными фондами	0104 31Б0100100 100	3 185,5	2 467,2	77,5
Расходы на выплаты персоналу государственных (муниципальных) органов	*0104 31Б0100100 120*	*3 185,5*	*2 467,2*	77,5
Обеспечение деятельности администрации внутригородского муниципального образования в части содержания муниципальных служащих для решения вопросов местного значения	0104 31Б0100500 000	83 901,0	48 779,6	58,1
Расходы на выплаты персоналу в целях обеспечения выполнения функций государственными (муниципальными) органами, казенными учреждениями, органами управления государственными внебюджетными фондами	0104 31Б0100500 100	63 940,2	34 579,0	54,1
Расходы на выплаты персоналу государственных (муниципальных) органов	*0104 31Б0100500 120*	*63 940,2*	*34 579,0*	54,1
Закупка товаров, работ и услуг для государственных (муниципальных) нужд	0104 31Б0100500 200	9 118,0	4 485,7	49,2
Иные закупки товаров, работ и услуг для обеспечения государственных (муниципальных) нужд	*0104 31Б0100500 240*	*9 118,0*	*4 485,7*	49,2
Предоставление субсидий бюджетным, автономным учреждениям и иным некоммерческим организациям	0104 31Б0100500 600	10 569,9	9 539,7	90,3
Субсидии бюджетным учреждениям	*0104 31Б0100500 610*	*10 569,9*	*9 539,7*	90,3
Иные бюджетные ассигнования	0104 31Б0100500 800	272,9	175,2	64,2
Исполнение судебных актов	*0104 31Б0100500 830*	*50,0*	*30,0*	60,0
Уплата налогов, сборов и иных платежей	*0104 31Б0100500 850*	*222,9*	*145,2*	65,1

Муниципальные программы муниципальных образований	0104 7950000000 000	3 157,6	520,2	16,5
Муниципальная программа «Информационное обеспечение и праздничное оформление на территории поселения Щаповское»	0104 7950600000 000	3 157,6	520,2	16,5
Информационное обеспечение и праздничное оформление на территории поселения Щаповское	0104 7950600100 000	3 157,6	520,2	16,5
Закупка товаров, работ и услуг для государственных (муниципальных) нужд	0104 7950600100 200	3 157,6	520,2	16,5
Иные закупки товаров, работ и услуг для обеспечения государственных (муниципальных) нужд	*0104 7950600100 240*	*3 157,6*	*520,2*	16,5
Резервные фонды	**0111 0000000000 000**	**600,0**	**0,0**	**0,0**
Резервный фонд, предусмотренный органами местного самоуправления	0111 3200000000 000	600,0	0,0	0,0
Резервный фонд, предусмотренный органами местного самоуправления	0111 32А0000000 000	600,0	0,0	0,0
Резервный фонд, предусмотренный органами местного самоуправления	0111 32А0100000 000	600,0	0,0	0,0
Иные бюджетные ассигнования	0111 32А0100000 800	600,0	0,0	0,0
Резервные средства	*0111 32А0100000 870*	*600,0*	*0,0*	0,0
Другие общегосударственные вопросы	**0113 0000000000 000**	**21,5**	**21,5**	**100,0**
Непрограммные направления деятельности органов местного самоуправления по руководству и управлению в сфере установленных функций органов местного самоуправления	0113 3100000000 000	21,5	21,5	100,0
Исполнительные органы внутригородского муниципального образования	0113 31Б0000000 000	21,5	21,5	100,0
Функционирование исполнительных органов внутригородского муниципального образования	0113 31Б0100000 000	21,5	21,5	100,0
Уплата членских взносов на осуществление деятельности Совета муниципальных образований города Москвы	0113 31Б0100400 000	21,5	21,5	100,0
Иные бюджетные ассигнования	0113 31Б0100400 800	21,5	21,5	100,0
Иные бюджетные ассигнования	*0113 31Б0100400 850*	*21,5*	*21,5*	100,0
НАЦИОНАЛЬНАЯ ОБОРОНА	**0200 0000000000 000**	**584,5**	**272,2**	**46,6**
Мобилизационная и вневойсковая подготовка	**0203 0000000000 000**	**584,5**	**272,2**	**46,6**
Осуществление переданных органам местного самоуправления полномочий Российской Федерации по первичному воинскому учету на территориях, где отсутствуют военные комиссариаты	0203 1710051180 000	584,5	272,2	46,6
Расходы на выплаты персоналу в целях обеспечения выполнения функций государственными (муниципальными) органами, казенными учреждениями, органами управления государственными внебюджетными фондами	0203 1710051180 100	545,0	272,2	49,9
Расходы на выплаты персоналу государственных (муниципальных) органов	0203 1710051180 120	545,0	272,2	49,9
Закупка товаров, работ и услуг для государственных (муниципальных) нужд	0203 1710051180 200	*39,5*	*0,0*	0,0
Иные закупки товаров, работ и услуг для обеспечения государственных (муниципальных) нужд	0203 1710051180 240	*39,5*	*0,0*	0,0
НАЦИОНАЛЬНАЯ БЕЗОПАСНОСТЬ И ПРАВООХРАНИТЕЛЬНАЯ ДЕЯТЕЛЬНОСТЬ	**0300 0000000000 000**	**6 835,9**	**2 694,5**	**39,4**
Защита населения и территории от чрезвычайных ситуаций природного и техногенного характера, пожарная безопасность	**0310 0000000000 000**	**4 615,7**	**2 598,7**	**56,3**
Муниципальные программы муниципальных образований	0310 7950000000 000	4 615,7	2 598,7	56,3

Муниципальная программа по обеспечению пожарной безопасности, профилактики пожаров и предупреждению чрезвычайных ситуаций на территории поселения Щаповское	0310 7950100000 000	4 615,7	2 598,7	56,3
Мероприятия по обеспечению пожарной безопасности, профилактики пожаров и предупреждению чрезвычайных ситуаций на территории поселения Щаповское	0310 7950100200 000	4 615,7	2 598,7	56,3
Закупка товаров, работ и услуг для государственных (муниципальных) нужд	0310 7950100200 200	1 114,5	699,0	62,7
Иные закупки товаров, работ и услуг для обеспечения государственных (муниципальных) нужд	*0310 7950100200 240*	*1 114,5*	*699,0*	62,7
Предоставление субсидий бюджетным, автономным учреждениям и иным некоммерческим организациям	0310 7950100200 600	*3 501,2*	*1 899,7*	54,3
Субсидии бюджетным учреждениям	*0310 7950100200 610*	*3 501,2*	*1 899,7*	54,3
Другие вопросы в области национальной безопасности и правоохранительной деятельности	**0314 0000000000 000**	**2 220,2**	**95,8**	**4,3**
Муниципальные программы муниципальных образований	0314 7950000000 000	2 220,2	95,8	4,3
Муниципальная программа по профилактике терроризма и экстремизма, а также минимизации и (или) ликвидации последствий проявлений терроризма и экстремизма на территории поселения Щаповское в городе Москве	0314 7950200000 000	520,3	15,6	3,0
Мероприятия по профилактике терроризма и экстремизма, а также минимизации и (или) ликвидации последствий проявлений терроризма и экстремизма на территории поселения	0314 7950200100 000	520,3	15,6	3,0
Закупка товаров, работ и услуг для государственных (муниципальных) нужд	0314 7950200100 200	520,3	15,6	3,0
Иные закупки товаров, работ и услуг для обеспечения государственных (муниципальных) нужд	*0314 7950200100 240*	*520,3*	*15,6*	3,0
Муниципальная программа «Повышение безопасности дорожного движения на территории поселения Щаповское»	0314 7950800000 000	1 699,9	80,2	4,7
Финансовое и материально-техническое обеспечение мероприятий по безопасности дорожного движения	0314 7950800100 000	1 699,9	80,2	4,7
Закупка товаров, работ и услуг для государственных (муниципальных) нужд	0314 7950800100 200	1 207,6	80,2	6,6
Иные закупки товаров, работ и услуг для обеспечения государственных (муниципальных) нужд	*0314 7950800100 240*	*1 207,6*	*80,2*	6,6
Предоставление субсидий бюджетным, автономным учреждениям и иным некоммерческим организациям	0314 7950800100 600	492,3	0,0	0,0
Субсидии бюджетным учреждениям	*0314 7950800100 610*	*492,3*	*0,0*	0,0
НАЦИОНАЛЬНАЯ ЭКОНОМИКА	**0400 0000000000 000**	**109 880,5**	**15 665,0**	**14,3**
Дорожное хозяйство (дорожные фонды)	**0409 0000000000 000**	**109 880,5**	**15 665,0**	**14,3**
Непрограммные направления деятельности органов государственной власти в части предоставления межбюджетных трансфертов	***0409 3300000000 000***	***80 349,0***	***11 242,8***	14,0
Непрограммные направления деятельности органов государственной власти в части предоставления межбюджетных трансфертов бюджетам внутригородских муниципальных образований	0409 33А0000000 000	80 349,0	11 242,8	14,0
Субсидии бюджетам внутригородских муниципальных образований	0409 33А0200000 000	80 349,0	11 242,8	14,0

Консолидированная субсидия бюджетам внутригородских муниципальных образований в целях софинансирования расходных обязательств городских округов и поселений, возникающих при исполнении полномочий органов местного самоуправления в сфере жилищно-коммунального хозяйства, благоустройства и дорожной деятельности	0409 33А0202000 000	77 938,4	10 905,5	14,0
Ремонт объектов дорожного хозяйства	0409 33А0202300 000	29 976,4	0,0	0,0
Закупка товаров, работ и услуг для государственных (муниципальных) нужд	0409 33А0202300 200	29 976,4	0,0	0,0
Иные закупки товаров, работ и услуг для обеспечения государственных (муниципальных) нужд	*0409 33А0202300 240*	*29 976,4*	*0,0*	0,0
Содержание объектов дорожного хозяйства	0409 33А0202400 000	47 962,0	10 905,5	22,7
Закупка товаров, работ и услуг для государственных (муниципальных) нужд	0409 33А0202400 200	47 962,0	10 905,5	22,7
Иные закупки товаров, работ и услуг для обеспечения государственных (муниципальных) нужд	*0409 33А0202400 240*	*47 962,0*	*10 905,5*	22,7
Софинансирование органами местного самоуправления субсидий из бюджета города Москвы в сфере жилищно-коммунального хозяйства, благоустройства и дорожной деятельности	0409 33А02S2000 000	*2 410,6*	*337,3*	14,0
Ремонт объектов дорожного хозяйства (в части софинансирования субсидии из бюджета города Москвы)	0409 33А02S2300 000	927,2	0,0	0,0
Закупка товаров, работ и услуг для государственных (муниципальных) нужд	0409 33А02S2300 200	927,2	0,0	0,0
Иные закупки товаров, работ и услуг для обеспечения государственных (муниципальных) нужд	*0409 33А02S2300 240*	*927,2*	*0,0*	0,0
Содержание объектов дорожного хозяйства (в части софинансирования субсидии из бюджета города Москвы)	0409 33А02S2400 000	1 483,4	337,3	22,7
Закупка товаров, работ и услуг для государственных (муниципальных) нужд	0409 33А02S2400 200	1 483,4	337,3	22,7
Иные закупки товаров, работ и услуг для обеспечения государственных (муниципальных) нужд	*0409 33А02S2400 240*	*1 483,4*	*337,3*	22,7
Муниципальные программы муниципальных образований	***0409 7950000000 000***	***29 531,5***	***4 422,2***	15,0
Муниципальная программа в области жилищно-коммунального хозяйства поселения Щаповское в г. Москве в части дорожного хозяйства	0409 7950300000 000	29 531,5	4 422,2	15,0
Содержание объектов дорожного хозяйства	0409 7950300100 000	18 894,4	4 422,2	23,4
Закупка товаров, работ и услуг для государственных (муниципальных) нужд	0409 7950300100 200	15 709,8	4 422,2	28,1
Иные закупки товаров, работ и услуг для обеспечения государственных (муниципальных) нужд	*0409 7950300100 240*	*15 709,8*	*4 422,2*	28,1
Предоставление субсидий бюджетным, автономным учреждениям и иным некоммерческим организациям	0409 7950300100 600	3 184,6	0,0	0,0
Субсидии бюджетным учреждениям	*0409 7950300100 610*	*3 184,6*	*0,0*	0,0
Ремонт объектов дорожного хозяйства	0409 7950300200 000	10 637,1	0,0	0,0
Закупка товаров, работ и услуг для государственных (муниципальных) нужд	0409 7950300200 200	10 637,1	0,0	0,0
Иные закупки товаров, работ и услуг для обеспечения государственных (муниципальных) нужд	*0409 7950300200 240*	*10 637,1*	*0,0*	0,0
ЖИЛИЩНО-КОММУНАЛЬНОЕ ХОЗЯЙСТВО	**0500 0000000000 000**	**177 496,0**	**24 210,7**	**13,6**
Жилищное хозяйство	**0501 0000000000 000**	**24 629,6**	**1 490,4**	**6,1**
Жилище	0501 0500000000 000	3 601,0	1 451,7	40,3
Капитальный ремонт и модернизация жилищного фонда	0501 05В0000000 000	3 601,0	1 451,7	40,3
Мероприятия по капитальному ремонту многоквартирных домов	0501 05В0100000 000	3 601,0	1 451,7	40,3

Субсидии бюджетам внутригородских муниципальных образований на реализацию мероприятий по капитальному ремонту многоквартирных домов	0501 05В0101000 000	3 601,0	1 451,7	40,3
Закупка товаров, работ и услуг для государственных (муниципальных) нужд	0501 05В0101000 200	3 601,0	1 451,7	40,3
Иные закупки товаров, работ и услуг для обеспечения государственных (муниципальных) нужд	*0501 05В0101000 240*	*3 601,0*	*1 451,7*	40,3
Муниципальные программы муниципальных образований	***0501 7950000000 000***	***21 028,6***	***38,7***	0,2
Муниципальная программа в области жилищно-коммунального хозяйства поселения Щаповское в г. Москве в части ремонта многоквартирных домов	0501 7950400000 000	21 028,6	38,7	0,2
Мероприятия по ремонту отдельных конструктивных элементов МКД	0501 7950400100 000	6 600,0	0,0	0,0
Закупка товаров, работ и услуг для государственных (муниципальных) нужд	0501 7950400100 200	6 600,0	0,0	0,0
Иные закупки товаров, работ и услуг для обеспечения государственных (муниципальных) нужд	*0501 7950400100 240*	*6 600,0*	*0,0*	0,0
Работы по ремонту МКД в рамках содержания жилого фонда	0501 7950400200 000	14 428,6	38,7	0,3
Закупка товаров, работ и услуг для государственных (муниципальных) нужд	0501 7950400200 200	14 052,8	7,5	0,1
Иные закупки товаров, работ и услуг для обеспечения государственных (муниципальных) нужд	*0501 7950400200 240*	*14 052,8*	*7,5*	0,1
Предоставление субсидий бюджетным, автономным учреждениям и иным некоммерческим организациям	0501 7950400200 600	375,8	31,2	8,3
Субсидии бюджетным учреждениям	*0501 7950400200 610*	*375,8*	*31,2*	8,3
Благоустройство	**0503 0000000000 000**	**152 866,4**	**22 720,3**	**14,9**
Непрограммные направления деятельности органов государственной власти в части предоставления межбюджетных трансфертов	***0503 3300000000 000***	***117 032,3***	***10 191,0***	8,7
Непрограммные направления деятельности органов государственной власти в части предоставления межбюджетных трансфертов бюджетам внутригородских муниципальных образований	0503 33А0000000 000	117 032,3	10 191,0	8,7
Субсидии бюджетам внутригородских муниципальных образований	0503 33А0200000 000	117 032,3	10 191,0	8,7
Консолидированная субсидия бюджетам внутригородских муниципальных образований в целях софинансирования расходных обязательств городских округов и поселений, возникающих при исполнении полномочий органов местного самоуправления в сфере жилищно-коммунального хозяйства, благоустройства и дорожной деятельности	0503 33А0202000 000	114 691,6	9 987,2	8,7
Благоустройство территории жилой застройки, улиц и общественных пространств, организация обустройства мест массового отдыха	0503 33А0202100 000	63 037,6	0,0	0,0
Закупка товаров, работ и услуг для государственных (муниципальных) нужд	0503 33А0202100 200	63 037,6	0,0	0,0
Иные закупки товаров, работ и услуг для обеспечения государственных (муниципальных) нужд	*0503 33А0202100 240*	*63 037,6*	*0,0*	0,0
Содержание дворовых территорий	0503 33А0202600 000	51 654,0	9 987,2	19,3
Закупка товаров, работ и услуг для государственных (муниципальных) нужд	0503 33А0202600 200	51 654,0	9 987,2	19,3
Иные закупки товаров, работ и услуг для обеспечения государственных (муниципальных) нужд	*0503 33А0202600 240*	*51 654,0*	*9 987,2*	19,3

Софинансирование органами местного самоуправления субсидий из бюджета города Москвы в сфере жилищно-коммунального хозяйства, благоустройства и дорожной деятельности	0503 33A02S2000 000	2 340,7	203,8	8,7
Благоустройство территории жилой застройки, улиц и общественных пространств, организация обустройства мест массового отдыха (в части софинансирования субсидии из бюджета города Москвы)	0503 33A02S2100 000	1 286,5	0,0	0,0
Закупка товаров, работ и услуг для государственных (муниципальных) нужд	0503 33A02S2100 200	1 286,5	0,0	0,0
Иные закупки товаров, работ и услуг для обеспечения государственных (муниципальных) нужд	*0503 33A02S2100 240*	*1 286,5*	*0,0*	0,0
Содержание дворовых территорий (в части софинансирования субсидии из бюджета города Москвы)	0503 33A02S2600 000	1 054,2	203,8	19,3
Закупка товаров, работ и услуг для государственных (муниципальных) нужд	0503 33A02S2600 200	1 054,2	203,8	19,3
Иные закупки товаров, работ и услуг для обеспечения государственных (муниципальных) нужд	*0503 33A02S2600 240*	*1 054,2*	*203,8*	19,3
Муниципальные программы муниципальных образований	***0503 7950000000 000***	***35 834,1***	***12 529,3***	35,0
Муниципальная программа в области жилищно-коммунального хозяйства поселения Щаповское в г. Москве в части благоустройства территории жилой застройки	0503 7950500000 000	35 834,1	12 529,3	35,0
Благоустройство и содержание дворовых территорий	0503 7950500100 000	6 093,8	2 961,3	48,6
Закупка товаров, работ и услуг для государственных (муниципальных) нужд	0503 7950500100 200	6 093,8	2 961,3	48,6
Иные закупки товаров, работ и услуг для обеспечения государственных (муниципальных) нужд	*0503 7950500100 240*	*6 093,8*	*2 961,3*	48,6
Содержание мест общего пользования	0503 7950500500 000	23 448,7	8 714,5	37,2
Закупка товаров, работ и услуг для государственных (муниципальных) нужд	0503 7950500500 200	4 900,0	562,3	11,5
Иные закупки товаров, работ и услуг для обеспечения государственных (муниципальных) нужд	*0503 7950500500 240*	*4 900,0*	*562,3*	11,5
Предоставление субсидий бюджетным, автономным учреждениям и иным некоммерческим организациям	0503 7950500500 600	18 548,7	8 152,2	44,0
Субсидии бюджетным учреждениям	*0503 7950500500 610*	*18 548,7*	*8 152,2*	44,0
Отлов и содержание безнадзорных животных, обитающих на территории поселения	0503 7950500900 000	6 291,6	853,5	13,6
Закупка товаров, работ и услуг для государственных (муниципальных) нужд	0503 7950500900 200	6 291,6	853,5	13,6
Иные закупки товаров, работ и услуг для обеспечения государственных (муниципальных) нужд	0503 7950500900 240	6 291,6	853,5	13,6
ОБРАЗОВАНИЕ	**0700 0000000000 000**	**550,0**	**0,0**	**0,0**
Молодежная политика	**0707 0000000000 000**	**550,0**	**0,0**	**0,0**
Муниципальные программы муниципальных образований	***0707 7950000000 000***	***550,0***	***0,0***	0,0
Муниципальная программа «Социальная поддержка населения поселения Щаповское»	0707 7950700000 000	550,0	0,0	0,0
Социальная поддержка молодежи	0707 7950700400 000	550,0	0,0	0,0
Закупка товаров, работ и услуг для государственных (муниципальных) нужд	0707 7950700400 200	550,0	0,0	0,0
Иные закупки товаров, работ и услуг для обеспечения государственных (муниципальных) нужд	0707 7950700400 240	550,0	0,0	0,0
КУЛЬТУРА, КИНЕМАТОГРАФИЯ	**0800 0000000000 000**	**36 831,2**	**18 450,2**	**50,1**
Культура	**0801 0000000000 000**	**36 831,2**	**18 450,2**	**50,1**

Дворцы и дома культуры, другие учреждения культуры и средств массовой информации	***0801 4400000000 000***	***24 548,4***	***12 308,8***	50,1
Обеспечение деятельности подведомственных учреждений	0801 4409900000 000	24 548,4	12 308,8	50,1
Предоставление субсидий бюджетным, автономным учреждениям и иным некоммерческим организациям	0801 4409900000 600	24 548,4	12 308,8	50,1
Субсидии бюджетным учреждениям	*0801 4409900000 610*	*24 548,4*	*12 308,8*	50,1
Музеи и постоянные выставки	***0801 4410000000 000***	***12 282,8***	***6 141,4***	50,0
Обеспечение деятельности подведомственных учреждений	0801 4419900000 000	12 282,8	6 141,4	50,0
Предоставление субсидий бюджетным, автономным учреждениям и иным некоммерческим организациям	0801 4419900000 600	12 282,8	6 141,4	50,0
Субсидии бюджетным учреждениям	*0801 4419900000 610*	*12 282,8*	*6 141,4*	50,0
СОЦИАЛЬНАЯ ПОЛИТИКА	**1000 0000000000 000**	**3 460,0**	**1 346,9**	**38,9**
Пенсионное обеспечение	**1001 0000000000 000**	**760,0**	**48,5**	6,4
Доплаты к пенсиям и дополнительное пенсионное обеспечение	***1001 4910000000 000***	***760,0***	***48,5***	6,4
Доплаты к пенсиям, дополнительное пенсионное обеспечение муниципальных служащих	1001 4910100000 000	760,0	48,5	6,4
Социальное обеспечение и иные выплаты населению	1001 4910100000 300	760,0	48,5	6,4
Публичные нормативные социальные выплаты гражданам	*1001 4910100000 310*	*760,0*	*48,5*	6,4
Социальное обеспечение населения	**1003 0000000000 000**	**2 700,0**	**1 298,4**	**48,1**
Муниципальные программы муниципальных образований	***1003 7950000000 000***	***2 700,0***	***1 298,4***	48,1
Муниципальная программа «Социальная поддержка населения поселения Щаповское»	1003 7950700000 000	2 700,0	1 298,4	48,1
Организация и проведение культурных программ для социально незащищенных категорий населения, посвященных знаменательным и памятным датам, чествование активных граждан, предприятий, учреждений, социальная поддержка лиц с ограниченными возможностями, старшего поколения	1003 7950700500 000	2 700,0	1 298,4	48,1
Закупка товаров, работ и услуг для государственных (муниципальных) нужд	1003 7950700500 200	2 600,0	1 252,5	48,2
Иные закупки товаров, работ и услуг для обеспечения государственных (муниципальных) нужд	*1003 7950700500 240*	*2 600,0*	*1 252,5*	48,2
Социальное обеспечение и иные выплаты населению	1003 7950700500 300	100,0	45,9	45,9
Публичные нормативные социальные выплаты гражданам	*1003 7950700500 310*	*100,0*	*45,9*	45,9
ФИЗИЧЕСКАЯ КУЛЬТУРА И СПОРТ	**1100 0000000000 000**	**11 878,4**	**6 343,1**	**53,4**
Физическая культура	**1101 0000000000 000**	**11 878,4**	**6 343,1**	**53,4**
Центры спортивной подготовки (сборные команды)	***1101 4820000000 000***	***11 336,9***	***5 985,5***	52,8
Обеспечение деятельности подведомственных учреждений	1101 4829900000 000	11 336,9	5 985,5	52,8
Расходы на выплаты персоналу в целях обеспечения выполнения функций государственными (муниципальными) органами, казенными учреждениями, органами управления государственными внебюджетными фондами	1101 4829900000 100	7 171,0	3 794,5	52,9
Расходы на выплаты персоналу казенных учреждений	*1101 4829900000 110*	*7 171,0*	*3 794,5*	52,9
Закупка товаров, работ и услуг для государственных (муниципальных) нужд	1101 4829900000 200	4 126,4	2 172,2	52,6
Иные закупки товаров, работ и услуг для обеспечения государственных (муниципальных) нужд	*1101 4829900000 240*	*4 126,4*	*2 172,2*	52,6
Иные бюджетные ассигнования	1101 4829900000 800	39,5	18,8	47,6
Уплата налогов, сборов и иных платежей	*1101 4829900000 850*	*39,5*	*18,8*	47,6
Физкультурно-оздоровительная работа и спортивные мероприятия	***1101 5120000000 000***	***300,0***	***208,1***	69,4
Мероприятия в области здравоохранения, спорта и физической культуры, туризма	1101 5129700000 000	300,0	208,1	69,4

Закупка товаров, работ и услуг для государственных (муниципальных) нужд	1101 5129700000 200	300,0	208,1	69,4
Иные закупки товаров, работ и услуг для обеспечения государственных (муниципальных) нужд	*1101 5129700000 240*	*300,0*	*208,1*	69,4
Муниципальные программы муниципальных образований	***1101 7950000000 000***	***241,5***	***149,5***	61,9
Муниципальная программа по обеспечению пожарной безопасности, профилактики пожаров и предупреждению чрезвычайных ситуаций на территории поселения Щаповское	1101 7950100000 000	181,5	119,5	65,8
Мероприятия по обеспечению пожарной безопасности, профилактики пожаров и предупреждению чрезвычайных ситуаций на территории поселения Щаповское	1101 7950100200 000	181,5	119,5	65,8
Закупка товаров, работ и услуг для государственных (муниципальных) нужд	1101 7950100200 200	181,5	119,5	65,8
Иные закупки товаров, работ и услуг для обеспечения государственных (муниципальных) нужд	*1101 7950100200 240*	*181,5*	*119,5*	65,8
Муниципальная программа по профилактике терроризма и экстремизма, а также минимизации и (или) ликвидации последствий проявлений терроризма и экстремизма на территории поселения Щаповское города Москвы	1101 7950200000 000	60,0	30,0	50,0
Мероприятия по профилактике терроризма и экстремизма, а также минимизации и (или) ликвидации последствий проявлений терроризма и экстремизма на территории поселения	1101 7950200100 000	60,0	30,0	50,0
Закупка товаров, работ и услуг для государственных (муниципальных) нужд	1101 7950200100 200	60,0	30,0	50,0
Иные закупки товаров, работ и услуг для обеспечения государственных (муниципальных) нужд	*1101 7950200100 240*	*60,0*	*30,0*	50,0
СРЕДСТВА МАССОВОЙ ИНФОРМАЦИИ	**1200 0000000000 000**	**40,0**	**40,0**	**100,0**
Периодическая печать и издательства	**1202 0000000000 000**	**40,0**	**40,0**	**100,0**
Прочие непрограммные направления деятельности органов государственной власти	***1202 3500000000 000***	***40,0***	***40,0***	100,0
Прочие направления деятельности префектур административных округов города Москвы, не включенные в государственные программы города Москвы	1202 35Е0000000 000	40,0	40,0	100,0
Непрограммные направления деятельности по расходным обязательствам префектур административных округов города Москвы	1202 35Е0100000 000	40,0	40,0	100,0
Другие вопросы в области средств массовой информации	1202 35Е0100300 000	40,0	40,0	100,0
Иные бюджетные ассигнования	1202 35Е0100300 800	40,0	40,0	100,0
Уплата налогов, сборов и иных платежей	*1202 35Е0100300 850*	*40,0*	*40,0*	100,0
ИТОГО		**438 422,1**	**120 811,1**	**27,6**

Приложение 3
к Постановлению администрации
поселения Щаповское
от 14.07.2022 № 41

Отчет по источникам внутреннего финансирования дефицита бюджета поселения Щаповское по кодам групп, подгрупп, статей, видов источников финансирования дефицита бюджета за 1 полугодие 2022 года

Единица измерения: тыс.рублей

	вид источников финансирования дефицитов бюджета							**Наименование**	**Уточненный план**	**Исполнено за 1 полугодие 2022г.**	**% испол. к уточ. плану**
администратор	группа	подгруппа	статья	подстатья	элемент*	программа (подпрограмма)	экономическая классификация				
								Профицит (дефицит) бюджета поселения Щаповское	**-22 330,2**	**-27 685,0**	
								в % к общей сумме доходов бюджета без учета безвозмездных поступлений	**10,0**	**37,2**	
000	**01**	**00**	**00**	**00**	**00**	**0000**	**700**	**Источники внутреннего финансирования дефицита бюджета**	**22 330,2**	**27 685,0**	
000	**01**	**05**	**00**	**00**	**00**	**0000**	**000**	**Изменение остатков средств на счетах по учету средств бюджета**	**22 330,2**	**27 685,0**	
000	*01*	*05*	*00*	*00*	*00*	*0000*	*500*	*Увеличение остатков средств бюджетов*	*-416 091,9*	*-93 126,1*	22,4
000	01	05	02	00	00	0000	500	Увеличение прочих остатков средств бюджетов	-416 091,9	-93 126,1	22,4
000	01	05	02	01	00	0000	510	Увеличение прочих остатков денежных средств бюджетов	-416 091,9	-93 126,1	22,4
900	01	05	02	01	03	0000	510	Увеличение прочих остатков денежных средств бюджетов внутригородских муниципальных образований городов федерального значения	-416 091,9	-93 126,1	22,4
000	*01*	*05*	*00*	*00*	*00*	*0000*	*600*	*Уменьшение остатков средств бюджетов*	*438 422,1*	*120 811,1*	27,6
000	01	05	02	00	00	0000	600	Уменьшение прочих остатков средств бюджетов	438 422,1	120 811,1	27,6
000	01	05	02	01	00	0000	610	Уменьшение прочих остатков денежных средств бюджетов	438 422,1	120 811,1	27,6
900	01	05	02	01	03	0000	610	Уменьшение прочих остатков денежных средств бюджетов внутригородских муниципальных образований городов федерального значения	438 422,1	120 811,1	27,6

Приложение 4
к Постановлению администрации
поселения Щаповское
от 14.07.2022 № 41

Отчет о расходовании средств резервного фонда
администрации поселения Щаповское за 1 полугодие 2022 года

Единица измерения: тыс.рублей

Наименование	Уточненный план	Исполнение за 1 полугодие 2022г.	% исполнения к уточ.плану
Резервный фонд администрации поселения Щаповское	600,0	0,0	0,0

ПОСТАНОВЛЕНИЕ

от 14.07.2022 № 42

О внесении изменений в Постановление
администрации поселения Щаповское
в городе Москве от 18.09.2018 № 72

В связи с организационно-штатными структурными изменениями администрации поселения Щаповское, руководствуясь Уставом поселения Щаповское,

ПОСТАНОВЛЯЮ:

1. Внести в Постановление администрации поселения Щаповское в городе Москве от 18.09.2018 № 72 «О создании постоянно действующей рабочей группы при администрации поселения Щаповское по вопросам межэтнических отношений, формирования толерантности. Гражданской солидарности, противодействия экстремизму в молодежной среде», изложив Приложение 2 в новой редакции согласно приложению к настоящему Постановлению.
2. Признать утратившим силу Постановление от 08.10.2019 № 99 «О внесении изменений в Постановление администрации поселения Щаповское в городе Москве».
3. Настоящее Постановление вступает в силу со дня его принятия.
4. Опубликовать настоящее Постановление в бюллетене «Московский муниципальный вестник и разместить на официальном сайте администрации поселения Щаповское в городе Москве.
5. Контроль за исполнением настоящего Постановления возложить на заместителя главы администрации поселения Щаповское в городе Москве Абросимову И.В.

Глава администрации
поселения Щаповское **П.Н. Бондарев**

Приложение
к Постановлению
администрации поселения
Щаповское в городе Москве
от 14.07.2022 № 42

Приложение 2
к постановлению администрации
поселения Щаповское
в городе Москве
от 18.09.2018 № 72

Состав
рабочей группы при администрации поселения Щаповское по вопросам межэтнических отношений, формирования толерантности, гражданской солидарности, противодействия экстремизму в молодежной среде

Абросимова И.В. - заместитель главы администрации поселения Щаповское, **председатель рабочей группы;**

Пушкарев И.В. - начальник отдела ГО и ЧС администрации поселения Щаповское, **заместитель председателя рабочей группы**;

Сырцова П.С.- главный специалист сектора социальной и молодёжной политики администрации поселения Щаповское, **секретарь рабочей группы**,

Члены рабочей группы:

Филимонова Т.В. - начальник правового отдела администрации поселения Щаповское;

Чаусова Е.И. – заведующая сектором социальной и молодёжной политики администрации поселения Щаповское,

Якушин А.В. - директор МКУ поселения Щаповское «СК «Заря»», депутат поселения Щаповское;

Еварестов Г.О. - настоятель Храма Успения Пресвятой Богородицы в поселке Щапово (по согласованию);

Зеленина О.А.- социальный педагог ГБОУ г. Москвы школа № 2075 ШО №4;

по согласованию - ГБОУ г. Москвы школа № 2075 ШО №3;

по согласованию - МО МВД России «Куриловское» города Москвы;

По согласованию - Совет ветеранов поселения Щаповское;

По согласованию - Молодёжная палата поселения Щаповское.

СОВЕТ ДЕПУТАТОВ

РЕШЕНИЕ

от 27 июля 2022 г. № 36/1

О внесении изменений в Решение Совета депутатов поселения Щаповское от 26.09.2019 г. № 1/12 «Об утверждении прогнозного плана (программы) приватизации муниципального имущества поселения Щаповское в городе Москве на 2020 г. и плановый период 2021-2023 гг.»

Руководствуясь Федеральным законом от 21.12.2002г. №178 «О приватизации государственного и муниципального имущества», Федеральным Законом от 06.10.2003г. №131-ФЗ «Об общих принципах организации местного самоуправления в Российской Федерации», Законом города Москвы от 06.11.2002г. №56 «Об организации местного самоуправления в городе Москве»,

СОВЕТ ДЕПУТАТОВ ПОСЕЛЕНИЯ ЩАПОВСКОЕ РЕШИЛ:

1. Внести изменения в Решение Совета депутатов поселения Щаповское от 26.09.2019 г. № 1/12 «Об утверждении прогнозного плана (программы) приватизации муниципального имущества поселения Щаповское в городе Москве на 2020 г. и плановый период 2021-2023 гг.», изложив Приложение в новой редакции, согласно Приложению к настоящему решению.
2. Признать утратившим силу Решение Совета депутатов поселения Щаповское от 25.06.2020 г. № 11/2 «О внесении изменений в Решение Совета депутатов поселения Щаповское от 26.09.2019 г. № 1/12 «Об утверждении прогнозного плана (программы) приватизации муниципального имущества поселения Щаповское в городе Москве на 2020 г. и плановый период 2021-2023 гг.».
3. Опубликовать настоящее решение в бюллетене «Московский муниципальный вестник» и разместить в сети Интернет на официальном сайте администрации поселения Щаповское.
4. Настоящее решение вступает в силу со дня официального опубликования.
5. Контроль за исполнением настоящего решения возложить на Главу поселения – председателя Совета депутатов поселения Щаповское Стражникову Ю.И.

Глава поселения Щаповское **Ю.И. Стражникова**

Приложение
к Решению Совета депутатов
поселения Щаповское
от 27 июля 2022 г. №36/1

Прогнозный план (программа) приватизации муниципального имущества поселения Щаповское в городе Москве на 2020г. и плановый период 2021-2023гг.

Перечень недвижимого имущества

№ п/п	Наименование объекта	Начальная цена	Срок приватизации
1	Земельный участок площадью 1755 кв.м., К№77:22:0030405:674, земли промышленности, энергетики, транспорта, связи, радиовещания, телевидения, информатики, земли для обеспечения космической деятельности, земли обороны, безопасности и земли иного специального назначения.	Устанавливается на основании отчета об оценке рыночной стоимости	3 квартал 2022

Перечень движимого имущества

	Наименование объекта	Начальная цена	Срок приватизации
1	Дизельная электростанция (1) АД-60-Т400-2Р (двигатель ЯМЗ-236 м2 Д)	Устанавливается на основании отчета об оценке рыночной стоимости	1 квартал 2023
2	ГАЗ – 33023 грузовой с бортовой платформой		2 квартал 2023
3	КУМ КМ 320 БГ		3 квартал 2023
4	Машина вакуумная КО 503В-2		2 квартал 2023
5	Дизельная электростанция АД-60-Т400-2Р		4 квартал 2023
6	Самосвал КАМАЗ 65115-Д3		3 квартал 2023
7	Дизельная электростанция АД-100-Т400-2Р		3 квартал 2023
8	Машина Коммунально-Уборочная КМ 82БГ, цвет синий		2 квартал 2023
9	Трактор Беларус-82.1, цвет синий		3 квартал 2023
10	Подъемник стреловой самоходный 481241-05 (ПСС-131.18Э) на шасси 389700		2 квартал 2023

ПОСЕЛЕНИЕ ВОСКРЕСЕНСКОЕ В ГОРОДЕ МОСКВЕ

АДМИНИСТРАЦИЯ

ПОСТАНОВЛЕНИЕ

09.08.2022 № 41

О внесении изменений и дополнений в постановление администрации поселения Воскресенское в городе Москве от 04 октября 2021 года № 55

С целью совершенствования бюджетного планирования, ориентированного на результат, а также повышения эффективности бюджетных расходов, руководствуясь Постановлением администрации поселения Воскресенское от 18 февраля 2021 года № 11 «Об утверждении Порядка принятия решений о разработке муниципальных программ поселения Воскресенское, их формирования и реализации», администрация поселения Воскресенское в городе Москве

ПОСТАНОВЛЯЕТ:

1. Внести в постановление администрации поселения Воскресенское в городе Москве от 04 октября 2021 года № 55 «Об утверждении муниципальной программы «Развитие жилищно-коммунального комплекса поселения Воскресенское в городе Москве на период 2022-2024 годов» следующие изменения и дополнения:

1.1. Приложение к постановлению изложить в новой редакции согласно приложению к настоящему постановлению.

2. Опубликовать настоящее постановление в бюллетене «Московский муниципальный вестник» и разместить на официальном сайте.

3. Контроль за выполнением настоящего постановления возложить на первого заместителя главы администрации поселения Воскресенское Ключевского П.А.

Глава администрации **В.В. Бороденко**

Приложение
к постановлению администрации
поселения Воскресенское
в городе Москве
от 09.08.2022 №41

Приложение
к постановлению администрации
поселения Воскресенское
в городе Москве
от 04.10.2021 №55

МУНИЦИПАЛЬНАЯ ПРОГРАММА «РАЗВИТИЕ ЖИЛИЩНО-КОММУНАЛЬНОГО КОМПЛЕКСА ПОСЕЛЕНИЯ ВОСКРЕСЕНСКОЕ В ГОРОДЕ МОСКВЕ на период 2022-2024 годов»

ПАСПОРТ МУНИЦИПАЛЬНОЙ ПРОГРАММЫ ПОСЕЛЕНИЯ ВОСКРЕСЕНСКОЕ В ГОРОДЕ МОСКВЕ

Наименование Программы	Муниципальная программа «Развитие жилищно-коммунального комплекса поселения Воскресенское на период 2022-2024 годов». Перечень основных подпрограмм: 1. Модернизация, реконструкция и развитие объектов благоустройства и территории поселения Воскресенское в городе Москве. 2. Энергопотребление, эксплуатация, содержание, ремонт и устройство сетей уличного освещения. 3. Содержание, эксплуатация и устройство объектов озеленения. 4. Эксплуатация и содержание улично-дорожной сети (внутриквартальные дороги, проезды, парковочные карманы, тротуары). 5. Содержание, ремонт, устройство объектов благоустройства территории поселения Воскресенское в городе Москве. 6. Паспортизация дворовых территорий. 7. Ремонт муниципальных квартир.
Основание для разработки Программы	Федеральный закон от 06.10.2003 № 131-ФЗ «Об общих принципах организации местного самоуправления в Российской Федерации» Постановление Правительства Москвы от 04.03.2011 № 56-ПП «Об утверждении Порядка разработки, реализации и оценки эффективности государственных программ города Москвы»
Заказчик Программы	Администрация поселения Воскресенское в городе Москве
Разработчик Программы	Администрация поселения Воскресенское в городе Москве.
Цели Программы	Определение на 2022-2024 годы следующих приоритетов развития жилищно-коммунального комплекса поселения Воскресенское: - обеспечение населения качественными жилищно-коммунальными услугами; - предупреждение ситуаций, связанных с нарушением функционирования объектов жилищно-коммунального комплекса; - создание благоприятных и безопасных условий для проживания населения; - улучшение эстетического облика и экологической обстановки поселения; - поддержание территории поселения в надлежащем санитарном состоянии; - повышение эксплуатационной надежности объектов жизнеобеспечения.

Задачи Программы	1. Сокращение износа объектов коммунальной инфраструктуры. 2. Повышение качества жилищно-коммунальных услуг, предоставляемых потребителям. 3. Капитальный ремонт объектов жилищно-коммунального комплекса. 4. Строительство объектов жилищно-коммунального комплекса. 5. Мероприятия, направленные на повышение эффективности деятельности жилищно-коммунального комплекса. 6. Содержание муниципальных объектов жилищно-коммунального комплекса.
Сроки и этапы реализации Программы	Период реализации программы: 2022-2024 годы.
Исполнители Программы	Администрация поселения Воскресенское в городе Москве.
Объемы и источники финансирования Программы	Источником финансирования Программы является: - бюджет поселения Воскресенское в городе Москве. Объем финансирования Программы всего составляет: **316 527,2 тысяч рублей, в том числе по годам:** 2022 год – **144 576,0** тыс. рублей 2023 год – **85 975,6** тыс. рублей 2024 год – **85 975,6** тыс. рублей Ежегодный объем финансирования Программы подлежит уточнению
Планируемые результаты Программы	1. Модернизация, реконструкция и развитие объектов благоустройства и территории поселения 1.2. Проведение работ по оформлению паспортизации территории; 1.3. Содержание объектов благоустройства; 1.4. Модернизация объектов благоустройства; 1.5. Определение мест массового отдыха населения на основе документов территориального планирования; 1.6. Обустройство мест массового отдыха; 1.7. Модернизация объектов уличного освещения, замена осветительных приборов и проводных линий; 1.8. Содержание сетей уличного освещения; 1.9. Благоустройство дворов территорий 1.10. Устройство спортивных, детских площадок, площадок для отдыха 1.11. Устройство пешеходных дорожек.
	2. Модернизация, реконструкция и развитие жилищного фонда 2.1. Благоустройство придомовой территории; 2.2. Капитальный ремонт общего имущества многоквартирных жилых домов.

Основное содержание
ОСНОВНЫЕ НАПРАВЛЕНИЯ РАЗВИТИЯ ЖИЛИЩНО-КОММУНАЛЬНОГО КОМПЛЕКСА ПОСЕЛЕНИЯ ВОСКРЕСЕНСКОЕ В ГОРОДЕ МОСКВЕ.

1. Муниципальная подпрограмма «Модернизация, реконструкция и развитие объектов благоустройства на период 2022-2024 годов» (далее подпрограмма)

Содержание, проблемы и обоснование необходимости ее решения программными методами

Основной целью подпрограммы является повышение уровня условий жизни населения и сохранение природы на городских территориях в условиях сложившейся застройки поселения.

Для достижения поставленных целей в подпрограмме рассматриваются направления для решения следующих основных задач инженерного обустройства дворовых территорий внутриквартальной жилой застройки:

Эксплуатация и содержание сетей уличного освещения

Содержание уличного освещения заключается в поддержании технически исправном состоянии линий электропередач и системы управления уличного освещения, регулярная замена сгоревших ламп, а также текущее обслуживание коммутационных и установочных элементов.

Мероприятия в области уличного освещения:

- модернизация и ремонт объектов уличного освещения (линии, опоры, светильники);
- текущее содержание сетей уличного освещения;
- энергопотребление уличного освещения (оплата услуг);

Эксплуатация и содержание улично-дорожной сети (внутриквартальные дороги, проезды, парковочные карманы, тротуары)

Для поддержания улично-дорожной сети поселения в состоянии, которое отвечает требованиям безопасности дорожного движения, необходимо расширение проезжей части дорог, качественный и своевременный ремонт покрытия, организация парковочных карманов и придомовых стоянок.

В рамках работ по содержанию улично-дорожной сети осуществляются работы по летней и зимней уборке внутриквартальных дорог и проездов.

Механизированная уборка производится в целях поддержания чистоты и порядка дорожных покрытий. Летом выполняются работы, обеспечивающие максимальную чистоту. Зимой проводятся наиболее трудоемкие работы по предотвращению снежно-ледяных образований. Своевременное выполнение указанных работ позволяет поддерживать нормальное состояние внутриквартальных дорог и проездов без резкого снижения скорости движения транспорта.

Мероприятия в области улично-дорожной сети (внутриквартальные дороги, проезды):

- модернизация и ремонт улично-дорожной сети (внутриквартальные дороги, проезды)
- содержание улично-дорожной сети (внутриквартальные дороги, проезды)

На 2022-2024 годы предусмотрено благоустройство придомовых территорий.

Озеленение территории

В мероприятиях по озеленению территории поселения включены:

-организация газонов и цветочных клумб,

- содержание объектов озеленения (стрижка газонов, регулярный уход за зелеными насаждениями, обрезка деревьев и кустарников, окос травы, полив клумб и т.д.).

Малые архитектурные формы, детские и спортивные площадки:

- содержание малых архитектурных форм, спортивных площадок, детских площадок;
- модернизация и устройство новых объектов.

Прочее благоустройство территории

В целях улучшения санитарного состояния поселения ежегодно возникает необходимость по иммобилизации безнадзорных животных, которые представляют опасность для жителей поселения. Данные мероприятия необходимы к выполнению вследствие предотвращения возникновения вспышек эпидемий и инфекционных заболеваний.

С целью поддержания чистоты и порядка на территории поселения среди прочих работ по благоустройству, запланированы мероприятия по ликвидации стихийных свалок.

1.1. Срок реализации подпрограммы – 2022-2024 годы

1.2. Основные цели и задачи подпрограммы:

Основной целью подпрограммы является создание максимально комфортных условий проживания для жителей поселения.

Подпрограмма предусматривает решение следующих задач:

Содержание объектов благоустройства;

Дальнейшая паспортизация объектов поселения Воскресенское в городе Москве

Модернизация объектов благоустройства;

Определение мест массового отдыха населения на основе документов территориального планирования;

Обустройство мест массового отдыха;

Ресурсное обеспечение подпрограммы:

В рамках подпрограммы предусматривается финансирование мер по модернизации, реконструкции и развитию объектов благоустройства на территории поселения Воскресенское:

• средства бюджета поселения Воскресенское

Перечень мероприятий и объемы финансирования подпрограммы приведены в приложении 1.

1.3. Механизм реализации подпрограммы, контроль за ходом ее выполнения

Координацию работ по реализации Подпрограммы осуществляет Глава администрации поселения Воскресенское.

Реализация подпрограммы обеспечивается путем организации выполнения предусмотренных мероприятий.

Администрация поселения Воскресенское в городе Москве ответственная за реализацию соответствующих мероприятий, анализирует ход исполнения мероприятий. Администрация поселения Воскресенское в городе Москве готовит сводный отчет о ходе выполнения Подпрограммы.

Перечень мероприятий на предстоящий год и затраты на их реализацию подлежат ежегодному уточнению.

1.4. Ожидаемые результаты реализации подпрограммы

Реализация Программы повысит уровень благоустройства и улучшит эстетическое состояние территории поселения.

Программа предусматривает:

• Благоустройство придомовой территории;
• Устройство дорожно-тропиночной сети на территории поселения;
• Устройство детских площадок;
• Устройство спортивных площадок в деревнях;
• Содержание и эксплуатацию объектов благоустройства;
• Мероприятия в области уличного освещения:
- модернизация и ремонт объектов уличного освещения (линии, опоры, светильники);
- текущее содержание сетей уличного освещения;
- энергопотребление уличного освещения (оплата услуг).

2. Муниципальная подпрограмма «Модернизация, реконструкция и развитие жилищного фонда на период 2022-2024 годов» (далее подпрограмма)

2.1. Содержание, проблемы и обоснование необходимости ее решения программными методами.

Ресурсное обеспечение подпрограммы

В рамках подпрограммы предусматривается финансирование мер по модернизации, реконструкции и развитию объектов благоустройства на территории поселения Воскресенское:

• средства бюджета поселения Воскресенское в городе Москве;
• внебюджетные источники.

Перечень мероприятий и объемы финансирования подпрограммы приведены в приложении 1.

Объемы финансирования подпрограммы рассчитаны исходя из необходимости достижения целевых индикаторов программы.

Координацию работ по реализации подпрограммы осуществляет Глава администрации поселения Воскресенское.

Реализация подпрограммы обеспечивается путем организации выполнения предусмотренных мероприятий.

Администрация поселения Воскресенское ответственная за реализацию соответствующих мероприятий, анализирует ход исполнения мероприятий. Администрация поселения Воскресенское готовит сводный отчет о ходе выполнения Подпрограммы.

Перечень мероприятий на предстоящий год и затраты на их реализацию подлежат ежегодному уточнению.

2.2. Результаты реализации программы «Развитие жилищно-коммунального комплекса поселения Воскресенское в городе Москве на период 2022-2024 годов»

Администрация поселения Воскресенское является заказчиком муниципальной программы и коор-

динатором деятельности исполнителей мероприятий программы.

Администрация поселения Воскресенское осуществляет:

• разработку механизмов привлечения дополнительных финансовых ресурсов для реализации программы;

• контроль за эффективным и целевым использованием бюджетных средств на реализацию Программы;

• подготовку предложений по актуализации мероприятий в соответствии с приоритетами социально-экономического развития муниципального района, ускорению или приостановке реализации отдельных проектов;

• анализ количественных и качественных параметров состояния и развития секторов экономики и подготовку соответствующих предложений, в том числе по совершенствованию нормативной правовой базы, необходимой для реализации программы;

• подготовку предложений по созданию или привлечению организаций для реализации проектов программы;

• информационно-аналитическое обеспечение процесса реализации программы, мониторинг выполнения программы в целом и входящих в ее состав мероприятий

• подготовку в установленные сроки годового и итогового отчета по форме согласно приложению 2 годового доклада о ходе реализации программы представительному органу местного самоуправления, осуществляющему контроль за ходом реализации муниципальной программы.

Контроль за исполнением программы осуществляется Администрацией поселения Воскресенское города Москвы.

Приложение 1
к муниципальной программе
«Развитие жилищно-коммунального комплекса поселения Воскресенское в городе Москве на период 2022-2024 годов»

ПЕРЕЧЕНЬ
МЕРОПРИЯТИЙ МУНИЦИПАЛЬНОЙ ПРОГРАММЫ ПОСЕЛЕНИЯ ВОСКРЕСЕНСКОЕ В ГОРОДЕ МОСКВЕ «РАЗВИТИЕ ЖИЛИЩНО-КОММУНАЛЬНОГО КОМПЛЕКСА ПОСЕЛЕНИЯ ВОСКРЕСЕНСКОЕ В ГОРОДЕ МОСКВЕ на период 2022-2024 годов»

№ п/п	Мероприятия по реализации Программы	Источники финансирования	КБК	Объем финансирования по годам (тыс. рублей)			Ответственный за выполнение мероприятия программы
				2022год	2023год	2024год	
1	2	3	4	5	6	7	8
1.	**Раздел 1**	**Муниципальная подпрограмма «Модернизация, реконструкция и развитие объектов благоустройства на территории поселения Воскресенское на период 2022-2024 годов»**					
1.1.	**Мероприятие 1**	**Энергопотребление, эксплуатация, содержание, ремонт и устройство сетей уличного освещения**					
1.1.1	*ТО уличного освещения*	Средства бюджета поселения Воскресенское	**0503 79 5 06 00210**	*1 460,0*	*4 500,0*	*4 500,0*	подрядная организация по результатам торгов
1.1.2	*Ремонт уличного освещения*						
1.1.3	*Содержание уличного освещения*			*3 000,0*	*3 000,0*	*3 000,0*	
1.1.4	*Проверка сметы*			*0,0*	*0,0*	*0,0*	
1.1.5	*Закупка энергетических ресурсов*			*4 740 ,0*	*0,0*	*0,0*	
1.1.6	*Прочие работы*			*100,0*	*500,0*	*500,0*	
			ИТОГО	**9 300,0**	**8 000,0**	**8 000,0**	
1.2.	**Мероприятие 2**	**Содержание, эксплуатация и устройство объектов озеленения**					
1.2.1.	*Содержание зеленых насаждений*	Средства бюджета поселения Воскресенское	**0503 79 5 06 00230**	6 510,3	9 000,0	9 000,0	подрядная организация по результатам торгов
1.2.2.	*Приобретение рассады, деревьев, кустарников*						
1.2.3.	*Прочие работы*						
1.2.4.	*Озеленение: - Звездная улица; - п. Воскресенское, д. 23; - п. Воскресенское, д. 5, 6*			13 731,4			
1.2.5.	*Покос борщевика*			5 156,8			
				25 398,5	**9 000,0**	**9 000,0**	

1.3.	**Мероприятие 3**	**Эксплуатация и содержание улично-дорожной сети (внутриквартальные дороги, проезды, парковочные карманы, тротуары)**					
1.3.1	*Уборка и содержание внутриквартальных дорог, дворовых территорий, выпиловка сухостоя*	Средства бюджета поселения Воскресенское	**0503 79 5 06 00240**	20 962,70	25 185,0	20 185,0	подрядная организация по результатам торгов
			ИТОГО	**20 962,7**	**25 185,0**	**25 185,0**	
1.4.	**Мероприятие 4**	**Содержание, ремонт, устройство объектов благоустройства территории поселения Воскресенское**					
1.4.1	*Содержание, ремонт объектов благоустройства (внутриквартальные территории, знаковый объект)*	Средства бюджета поселения Воскресенское	**0503 79 5 06 00250**	11 302,7	18 000,0	18 000,0	подрядная организация по результатам торгов
1.4.2	*Содержание колодцев, заливка катка, аренда елки, ликвидация стихийных свалок, дезинсекционная обработка, разметка спецтехники, техническое сопровождение, мост д. Расторопово, контейнерные площадки, подпорная стенка Чечерский проезд*						
1.4.3	*Прочие работы*						
1.4.4	*Благоустройство: - Звездная улица; - п. Воскресенское, д. 23; - п. Воскресенское, д. 5, 6*			51 480,4			
			ИТОГО	**62 783,10**	**18 000,0**	**18 000,0**	
		Благоустройство территории жилой застройки, улиц и общественных пространств, организация обустройства мест массового отдыха населения					
1.4.1	*Благоустройство территорий согласно титульному списку*	Средства бюджета поселения Воскресенское	**0503 79 5 06 S0250**	6 457,6	1 000,0	1 000,0	подрядная организация по результатам торгов
			ИТОГО	**6 457,6**	**1 000,0**	**1 000,0**	
		Благоустройство территории общего пользования, парков и парковых зон					
1.4.1	*Благоустройство территории общего пользования, парков и парковых зон*	Средства бюджета поселения Воскресенское	**0503 79 5 06 S0280**	0,0	0,0	0,0	подрядная организация по результатам торгов
			ИТОГО	**0,0**	**0,0**	**0,0**	
		Содержание дворовых территорий					
1.4.1	*Содержание дворовых территорий*	Средства бюджета поселения Воскресенское	**0503 79 5 06 S0240**	1 196,0	2 000,0	2 000,0	подрядная организация по результатам торгов
			ИТОГО	**1 196,0**	**2 000,0**	**2 000,0**	
1.5.	**Мероприятие 5**	**Отлов и содержание безнадзорных животных на территории поселения Воскресенское**					
1.5.1	Отлов и содержание безнадзорных животных	Средства бюджета поселения Воскресенское	**0503 7950600260**	1 307,0	1 307,0	1 307,0	подрядная организация по результатам торгов
			ИТОГО	**1 307,0**	**1 307,0**	**1 307,0**	

		Паспортизация дворовых территорий					
	Паспортизация дворовых территорий	Средства бюджета поселения Воскресенское	**0503 79 5 06 00260**	0,0	0,0	0,0	подрядная организация по результатам торгов
			ИТОГО	**0,0**	**0,0**	**0,0**	
			Итого по разделу 1	**127 404,9**	**64 492,0**	**64 492,0**	
2.	**Раздел 2**	**Муниципальная подпрограмма «Модернизация, реконструкция и развитие жилищного фонда на период 2022-2024 годов»**					
2.1.	**Мероприятие 1**	**Капитальный и текущий ремонт общего имущества многоквартирных жилых домов**					
2.1.1	*Взносы на капитальный ремонт*	Средства бюджета поселения Воскресенское	**0501 7950600 310**	*3 850,0*	*3 850,0*	*3 850,0*	подрядная организация по результатам торгов
2.1.2	*Установка ИПУ*			*0,0*	*0,0*	*0,0*	
2.1.3	*Ремонт подъездов*			*13 021,1*	*17 433,6*	*17 433,6*	
2.1.4	*Прочие работы*			*0,0*	*0,0*	*0,0*	
			ИТОГО	**16 871,1**	**21 283,6**	**21 283,6**	
2.2.	**Мероприятие 2**	**Ремонт муниципальных квартир**					
2.2.1	*Ремонт муниципальных квартир*	Средства бюджета поселения Воскресенское	**0501 795 0600 330**	300,0	200,0	200,0	подрядная организация по результатам торгов
			ИТОГО	**300,0**	**200,0**	**200,0**	
		Итого по разделу 2		**17 171,1**	**21 483,6**	**21 483,6**	
		Всего по Программе		**144 576,0**	**85 975,6**	**85 975,6**	

Приложение 2
к муниципальной программе
«Развитие жилищно-коммунального комплекса поселения Воскресенское в городе Москве на период 2022-2024 годов»

ИТОГОВЫЙ ОТЧЕТ О ВЫПОЛНЕНИИ МУНИЦИПАЛЬНОЙ ПРОГРАММЫ ПОСЕЛЕНИЯ ВОСКРЕСЕНСКОЕ В ГОРОДЕ МОСКВЕ ЗА 20__ ГОД

_____

(наименование Программы)

N п/п	Мероприятия по реализации Программы	Планируемый объем финансирования, тыс. руб.	Фактический объем финансирования, тыс. руб.	Степень и результаты выполнения
1	2	3	4	5
1.	Раздел 1			
1.1.	Мероприятие 1			
1.2.	Мероприятие 2			
...	...			
	Итого по разделу 1			
2.	Раздел 2			
...	...			
	Всего по Программе			

Примечание. В графе 5 указывается степень выполнения программных мероприятий (проведены конкурсы, определены победители, заключены контракты на сумму) и результаты выполнения (произведена поставка оборудования, ед.; произведен ремонт дорог, км; предоставлено тыс. кв. м жилья и т.д.). В случае невыполнения или несвоевременного выполнения указать причины.

ПОСТАНОВЛЕНИЕ

09.08.2022 № 42

Об утверждении Положения об организации и ведении гражданской обороны в поселении Воскресенское в городе Москве

В целях реализации единой государственной политики в области гражданской обороны, в соответствии с Федеральным законом от 12 февраля 1998 г. № 28-ФЗ «О гражданской обороне», постановлением Правительства Российской Федерации от 26 ноября 2007 г. № 804 «Об утверждении Положения о гражданской обороне в Российской Федерации», постановлением Правительства Москвы от 18 марта 2008 г. № 182-ПП «Об утверждении Положения об организации и ведении гражданской обороны в городе Москве», руководствуясь Уставом поселения Воскресенское:

1. Утвердить Положение об организации и ведении гражданской обороны в поселении Воскресенское в городе Москве (приложение).
2. Настоящее постановление вступает в силу со дня его принятия.
3. Со дня вступления в силу настоящего постановления признать утратившим силу постановление администрации поселения Воскресенское в городе Москве от 07 декабря 2016 г. №56 «Об утверждении Положения об организации и ведении гражданской обороны в поселении Воскресенское».
4. Опубликовать настоящее постановление в бюллетене «Московский муниципальный вестник» и разместить на официальном сайте.
5. Контроль за выполнением настоящего постановления возложить на первого заместителя главы администрации Ключевского П.А.

Глава администрации **В.В. Бороденко**

Приложение
к постановлению администрации
поселения Воскресенское
в городе Москве
от 09.08.2022 № 42

ПОЛОЖЕНИЕ
об организации и ведении гражданской обороны в поселении Воскресенское в городе Москве

1. Общие положения

1.1. Настоящее Положение разработано в соответствии с Федеральным законом от 12 февраля 1998 г. № 28-ФЗ «О гражданской обороне», постановлением Правительства Российской Федерации от 26 ноября 2007 г. № 804 «Об утверждении Положения о гражданской обороне в Российской Федерации», постановлением Правительства Москвы от 18 марта 2008 г. № 182-ПП «Об утверждении Положения об организации и ведении гражданской обороны в городе Москве» и определяет организационные основы гражданской обороны, содержание основных мероприятий гражданской обороны, состав сил и средств гражданской обороны, порядок организации и ведения гражданской обороны в поселении Воскресенское в городе Москве (далее – поселении Воскресенское).

1.2. Гражданская оборона в поселении Воскресенское организуется и ведется на всей подведомственной территории в соответствии с законами и нормативными правовыми актами Российской Федерации и

города Москвы, нормативными правовыми актами федерального органа исполнительной власти, уполномоченного на решение задач в области гражданской обороны, приказами руководителя гражданской обороны города Москвы, руководителя гражданской обороны ТиНАО города Москвы, руководителя гражданской обороны поселения Воскресенское, а также настоящим Положением.

1.3. Подготовка к ведению гражданской обороны заключается в заблаговременном выполнении мероприятий по подготовке к защите населения, материальных и культурных ценностей на территории поселения Воскресенское от опасностей, возникающих при военных конфликтах или вследствие этих конфликтов, а также при возникновении чрезвычайных ситуаций природного и техногенного характера.

1.4. Ведение гражданской обороны заключается в выполнении мероприятий по защите населения, материальных и культурных ценностей на территории поселения Воскресенское от опасностей, возникающих при военных конфликтах или вследствие этих конфликтов, а также при возникновении чрезвычайных ситуаций природного и техногенного характера.

1.5. Порядок проведения, объемы и сроки проведения мероприятий по подготовке к ведению и ведению гражданской обороны определяются федеральным органом исполнительной власти, уполномоченным на решение задач в области гражданской обороны, Правительством Москвы и руководителем гражданской обороны в рамках разграничения сфер деятельности и полномочий.

1.6. Администрация поселения Воскресенское в городе Москве (далее - администрация поселения Воскресенское) в целях решения задач в области гражданской обороны в соответствии с установленными полномочиями создаёт и содержит силы, средства, объекты гражданской обороны, запасы материально-технических, продовольственных, медицинских и иных средств, планирует и осуществляет мероприятия по гражданской обороне.

1.7. Главы администраций несёт персональную ответственность за организацию и проведение мероприятий по гражданской обороне и защите населения.

2. Задачи в области гражданской обороны

2.1. Основными задачами в области гражданской обороны являются:

- подготовка населения в области гражданской обороны;
- оповещение населения об опасностях, возникающих при военных конфликтах или вследствие этих конфликтов, а также при чрезвычайных ситуациях природного и техногенного характера;
- эвакуация населения, материальных и культурных ценностей в безопасные районы;
- предоставление населению средств индивидуальной и коллективной защиты;
- проведение мероприятий по световой маскировке и другим видам маскировки;
- проведение аварийно-спасательных и других неотложных работ в случае возникновения опасностей для населения при военных конфликтах или вследствие этих конфликтов, а также при чрезвычайных ситуациях природного и техногенного характера;
- первоочередное жизнеобеспечение населения, пострадавшего при военных конфликтах или вследствие этих конфликтов, а также при чрезвычайных ситуациях природного и техногенного характера;
- борьба с пожарами, возникшими при военных конфликтах или вследствие этих конфликтов;
- обнаружение и обозначение районов, подвергшихся радиоактивному, химическому, биологическому или иному заражению;
- санитарная обработка населения, обеззараживание зданий и сооружений, специальная обработка техники и территорий;
- восстановление и поддержание порядка в районах, пострадавших при военных конфликтах или вследствие этих конфликтов, а также при чрезвычайных ситуациях природного и техногенного характера;
- срочное восстановление функционирования необходимых коммунальных служб в военное время;
- срочное захоронение трупов в военное время;
- обеспечение устойчивости функционирования организаций, необходимых для выживания населения при военных конфликтах или вследствие этих конфликтов, а также при чрезвычайных ситуациях

природного и техногенного характера;

- обеспечение постоянной готовности сил и средств гражданской обороны.

3. Мероприятия по гражданской обороне

Администрация поселения Воскресенское в целях решения задач в области гражданской обороны в соответствии с установленными законодательством полномочиями планирует и осуществляет мероприятия:

3.1. По подготовке населения в области гражданской обороны:

- обеспечение функционирования системы подготовки населения поселения Воскресенское в области гражданской обороны и защиты населения от чрезвычайных ситуаций природного и техногенного характера;

- планирование и осуществление подготовки населения, проживающего на территории поселения Воскресенское в области гражданской обороны;

- создание, оснащение, усовершенствование организации деятельности и всестороннего обеспечения функционирования учебно-консультационных пунктов по гражданской обороне, а также улучшение их материально-технической базы;

- организация и проведение занятий с неработающим населением, проживающим на территории поселения Воскресенское в учебно-консультационных пунктах по гражданской обороне, в том числе с использованием электронного обучения и дистанционных образовательных технологий, показов учебных фильмов по тематике гражданской обороны;

- своевременное обучение должностных лиц и работников администрации поселения Воскресенское и организаций, а также личного состава нештатных аварийно-спасательных формирований и нештатных формирований по обеспечению выполнения мероприятий по гражданской обороне в области гражданской обороны в специализированных образовательных учреждениях – учебно-методических центрах по гражданской обороне, а также проведение вводного инструктажа по гражданской обороне с вновь принятыми работниками, в течении первого месяца их работы;

- создание, поддержание в рабочем состоянии учебной материально-технической базы для подготовки работников организаций в области гражданской обороны;

- проведение учений, тренировок и практических занятий по гражданской обороне с привлечением населения, в том числе по изучению основных способов защиты населения: применения средств индивидуальной защиты, представления средств коллективной защиты, а также действиям по сигналам гражданской обороны;

- организация и осуществление информирования населения о мерах, приемах и действиях по обеспечению безопасности при ведении гражданской обороны, в рамках проведения открытых уроков в образовательных учреждениях поселения Воскресенское, размещения в средствах массовой информации и на официальных интернет-сайтах администрации поселения Воскресенское памяток и методических материалов по тематике гражданской обороны, нормативно-правовых актов, содержащих обязательные требования в области гражданской обороны.

3.2. По оповещению населения об опасностях, возникающих при военных конфликтах или вследствие этих конфликтов, а также при чрезвычайных ситуациях природного и техногенного характера:

- создание и поддержание в постоянной готовности элементов региональной системы оповещения населения города Москвы о чрезвычайных ситуациях, местных систем оповещения населения поселения Воскресенское о чрезвычайных ситуациях, локальных систем оповещения населения поселения Воскресенское о чрезвычайных ситуациях и объектовых систем оповещения о чрезвычайных ситуациях организаций, осуществление их модернизации на базе технических средств нового поколения;

- обеспечение готовности единой дежурно-диспетчерских службы поселения Воскресенское к приему сигналов гражданской обороны и оповещения должностных лиц и населения;

- установка специализированных технических средств оповещения и информирования населения в

местах массового пребывания людей;

- комплексное использование средств единой сети электросвязи Российской Федерации, сетей и средств радио, проводного и телевизионного вещания и других технических средств передачи информации;

- сбор и обмен информацией.

3.3. По эвакуации населения, материальных и культурных ценностей в безопасные районы из зон возможных сильных разрушений, возможного радиоактивного и химического заражения (загрязнения), возможного катастрофического затопления в пределах 4-часового добегания волны прорыва при разрушении гидротехнических сооружений:

- организация планирования, подготовки и проведения эвакуации;

- подготовка безопасных районов для размещения населения, материальных и культурных ценностей, подлежащих эвакуации;

- подготовка транспортных средств для обеспечения проведения эвакомероприятий;

- создание, подготовка и организация деятельности эвакуационных органов.

3.4. По предоставлению населению средств индивидуальной и коллективной защиты:

- определение общей потребности в средствах коллективной защиты населения поселения Воскресенское и личного состава сил гражданской обороны;

- ведение учета существующих и создаваемых средств защитных сооружений гражданской обороны в поселении Воскресенское;

- строительство, сохранение, поддержание в состоянии постоянной готовности к использованию по предназначению и техническое обслуживание защитных сооружений гражданской обороны и их технических систем;

- приспособление в мирное время и при приведении гражданской обороны в готовность к ее ведению и в ходе ее ведения в военное время заглубленных помещений и других сооружений подземного пространства для укрытия населения;

- подготовка в мирное время и строительство при приведении гражданской обороны в готовность к ее ведению и в ходе ее ведения в военное время быстровозводимых защитных сооружений гражданской обороны с упрощенным внутренним оборудованием и укрытий простейшего типа;

- обеспечение укрытия населения в защитных сооружениях гражданской обороны, в заглубленных помещениях и других сооружениях подземного пространства;

- накопление, хранение, освежение и использование по предназначению средств индивидуальной защиты населения;

- обеспечение выдачи населению средств индивидуальной защиты и предоставление средств коллективной защиты в установленные сроки;

3.5. По световой и другим видам маскировки:

- определение перечня объектов, подлежащих маскировке;

- разработка планов осуществления комплексной маскировки территорий, отнесенных в установленном порядке к группам по гражданской обороне, а также организаций, являющихся вероятными целями при использовании современных средств поражения;

- создание и поддержание организациями, отнесенными в установленном порядке к категориям по гражданской обороне, в состоянии постоянной готовности к использованию по предназначению запасов материально-технических средств, необходимых для проведения мероприятий по световой маскировке и другим видам маскировки;

- проведение инженерно-технических мероприятий по уменьшению демаскирующих признаков организаций, отнесенных в установленном порядке к категориям по гражданской обороне.

3.6. По проведению аварийно-спасательных и других неотложных работ в случае возникновения опасностей для населения при военных конфликтах или вследствие этих конфликтов, а также вследствие чрезвычайных ситуаций природного и техногенного характера:

- создание, оснащение и подготовка необходимых сил и средств гражданской обороны поселения

Воскресенское и окружного звена Московской городской территориальной подсистемы единой государственной системы предупреждения и ликвидации чрезвычайных ситуаций ТиНАО города Москвы, а также планирование их действий;

- создание и поддержание в состоянии постоянной готовности к использованию по предназначению запасов материально-технических, продовольственных, медицинских и иных средств для всестороннего обеспечения аварийно-спасательных работ;

- разработка и внедрение современных технологий и технических средств проведения аварийно-спасательных работ;

- организация взаимодействия сил гражданской обороны поселения Воскресенское с Вооруженными силами Российской Федерации, другими войсками, воинскими формированиями и органами, а также специальными формированиями, создаваемыми в военное время, находящимися на территории поселения Воскресенское;

- учет и ведение реестров нештатных аварийно-спасательных формирований, привлекаемых для решения задач в области гражданской обороны, и нештатных формирований по обеспечению выполнения мероприятий по гражданской обороне.

3.7. По первоочередному жизнеобеспечению населения, пострадавшего при военных конфликтах или вследствие этих конфликтов, а также при чрезвычайных ситуациях природного и техногенного характера:

- планирование и организация основных видов жизнеобеспечения населения;

- поддержание в готовности пунктов временного размещения населения;

- создание и поддержание в состоянии постоянной готовности к использованию по предназначению запасов материально-технических, продовольственных, медицинских и иных средств;

- предоставление населению коммунально-бытовых и иных услуг;

- проведение санитарно-гигиенических (противоэпидемических) мероприятий;

- осуществление медицинской эвакуации пострадавших в медицинские организации;

- определение численности населения, оставшегося без жилья;

- инвентаризация сохранившегося и оценка состояния поврежденного жилого фонда, определение возможности его использования для размещения пострадавшего населения, размещение людей, оставшихся без жилья, в домах отдыха, пансионатах и других оздоровительных учреждениях, временных жилищах (сборных домах, палатках, землянках и т.п.), а также осуществление подселения населения на площадь сохранившегося жилого фонда;

- предоставление населению информационно-психологической поддержки;

- нормированное снабжение населения продовольственными и непродовольственными товарами.

3.8. По борьбе с пожарами, возникшими при военных конфликтах или вследствие этих конфликтов:

- создание и поддержание в готовности необходимых сил гражданской обороны для тушения пожаров, их оснащение материально-техническими средствами и подготовка в области гражданской обороны;

- тушение пожаров в районах проведения аварийно-спасательных и других неотложных работ в военное время;

- тушение пожаров на объектах, отнесенных в установленном порядке к категориям по гражданской обороне, в военное время.

3.9. По обнаружению и обозначению районов, подвергшихся радиоактивному, химическому, биологическому и иному заражению (загрязнению):

- организация и обеспечение взаимодействия с территориальной подсетью города Москвы сети наблюдения и лабораторного контроля гражданской обороны и защиты населения;

- введение режимов радиационной защиты на территориях, подвергшихся радиоактивному загрязнению;

- совершенствование методов и технических средств мониторинга за радиационной, химической, биологической обстановкой на территории поселения Воскресенское, в том числе за степенью зараженности (загрязнения) продовольствия и объектов окружающей среды радиоактивными, химическими и биологическими веществами.

3.10. По санитарной обработке населения, обеззараживанию зданий и сооружений, специальной обработке техники и территорий:

- заблаговременное создание запасов дезактивирующих, дегазирующих и дезинфицирующих веществ и растворов;
- создание и оснащение сил гражданской обороны для проведения санитарной обработки населения, обеззараживания зданий и сооружений, специальной обработки техники и территорий, подготовка их в области гражданской обороны;
- планирование и организация проведения мероприятий по санитарной обработке населения, обеззараживанию зданий и сооружений, специальной обработке техники и территорий.

3.11. По восстановлению и поддержанию порядка в районах, пострадавших при военных конфликтах или вследствие этих конфликтов, а также вследствие чрезвычайных ситуаций природного и техногенного характера:

- организация взаимодействия с УВД по ТиНАО Главного управления МВД России по г. Москве и МО «Коммунарский» МВД России по городу Москве;
- восстановление и охрана общественного порядка, обеспечение безопасности дорожного движения на маршрутах выдвижения сил гражданской обороны и эвакуации населения;
- обеспечение беспрепятственного передвижения сил гражданской обороны для проведения аварийно-спасательных и других неотложных работ;
- охрана объектов, подлежащих обязательной охране органами внутренних дел, и имущества юридических и физических лиц (в соответствии с договором), принятие мер по охране имущества, оставшегося без присмотра.

3.12. По вопросам срочного восстановления функционирования необходимых коммунальных служб в военное время:

- обеспечение готовности коммунальных служб к работе в условиях военного времени, планирование их действий;
- создание запасов оборудования и запасных частей для ремонта поврежденных систем газо-, энерго- и водоснабжения;
- создание и подготовка резерва мобильных средств для очистки, опреснения и транспортировки воды;
- создание на водопроводных станциях необходимых запасов реагентов, реактивов, консервантов и дезинфицирующих средств;
- создание запасов резервуаров и емкостей, сборно-разборных трубопроводов, мобильных резервных и автономных источников энергии, другого необходимого оборудования и технических средств.

3.13. По срочному захоронению трупов в военное время:

- заблаговременное, в мирное время, определение мест возможных захоронений;
- создание, подготовка и обеспечение готовности сил и средств гражданской обороны для обеспечения мероприятий по захоронению трупов, в том числе на базе специализированных ритуальных организаций;
- организация и проведение мероприятий по осуществлению опознания, учета и захоронения с соблюдением установленных законодательством правил;
- организация санитарно-эпидемиологического надзора за погребением погибших.

3.14. По обеспечению устойчивости функционирования организаций, необходимых для выживания населения при военных конфликтах или вследствие этих конфликтов, а также при чрезвычайных ситуациях природного и техногенного характера:

- создание и организация работы в мирное и военное время комиссий по вопросам повышения устойчивости функционирования поселения Воскресенское, и объектов экономики;
- рациональное размещение объектов экономики и инфраструктуры, а также средств производства в соответствии с требованиями строительных норм и правил осуществления инженерно-технических мероприятий гражданской обороны;
- планирование и проведение в угрожаемый период мероприятий по комплексной маскировке;

- разработка и проведение мероприятий, направленных на повышение надежности функционирования систем и источников газо-, энерго- и водоснабжения;
- разработка и реализация в мирное и военное время инженерно-технических мероприятий гражданской обороны, в том числе в проектах строительства;
- планирование, подготовка и проведение аварийно-спасательных и других неотложных работ на объектах экономики, продолжающих работу в военное время;
- заблаговременное создание запасов материально-технических, продовольственных, медицинских и иных средств, необходимых для сохранения и (или) восстановления производственного процесса;
- создание страхового фонда документации;
- повышение эффективности защиты производственных фондов при воздействии на них современных средств поражения.

3.15. По вопросам обеспечения постоянной готовности сил и средств гражданской обороны:
- организация проведения мероприятий по гражданской обороне, в рамках разработки и реализации Плана гражданской обороны и защиты населения поселения Воскресенское, планов гражданской обороны организаций, отнесенных в установленном порядке к категориям по гражданской обороне;
- создание и оснащение сил гражданской обороны современными техникой и оборудованием;
- планирование действий сил гражданской обороны;
- подготовка сил гражданской обороны, проведение учений и тренировок по гражданской обороне;
- поддержание в постоянной готовности технических средств управления гражданской обороны;
- создание и содержание в целях гражданской обороны запасов материально-технических, продовольственных, медицинских и иных средств;
- разработка высокоэффективных технологий для проведения аварийно-спасательных и других неотложных работ;
- определение порядка взаимодействия и привлечения сил и средств гражданской обороны, а также всестороннее обеспечение их действий.

4. Руководство гражданской обороной в поселении Воскресенское и ее организационная структура

4.1. Гражданская оборона в поселении Воскресенское организуется по территориально-производственному принципу.

4.2. Руководство гражданской обороной поселения Воскресенское осуществляет глава администраций поселения Воскресенское.

4.3. Руководство гражданской обороной в организациях осуществляют руководители этих организаций.

4.4. В целях организации и ведения гражданской обороны руководители гражданской обороны издают приказы.

Приказы руководителей гражданской обороны в пределах их компетенции обязательны для исполнения всеми должностными лицами и гражданами.

4.5. Полномочия администрации поселения Воскресенское и организаций, расположенных на подведомственной территории, в области гражданской обороны определяются в соответствии с законодательством и нормативными правовыми актами Российской Федерации и города Москвы.

4.6. Для подготовки руководящего состава и специалистов по гражданской обороне в поселении Воскресенское используются специализированные образовательные учреждения – учебно-методические центры по гражданской обороне города:
- Государственное казенное учреждение дополнительного профессионального образования «Учебно-методический центр по гражданской обороне и чрезвычайным ситуациям города Москвы»;
- учебно-методический центр по гражданской обороне и чрезвычайным ситуациям Западного, Троицкого и Новомосковского административных округов города Москвы.

4.7. Для решения задач гражданской обороны, реализуемых на территории поселения Воскресенское, создаются силы гражданской обороны. В состав сил гражданской обороны поселения Воскресенское входят структурные подразделения Управления по ТиНАО ГУ МЧС России по г. Москве, ГКУ «ПСЦ», спасательные службы, нештатные формирования по обеспечению выполнения мероприятий по гражданской обороне, нештатные аварийно-спасательные формирования, а также создаваемые на военное время в целях решения задач в области гражданской обороны специальные формирования.

Порядок создания, оснащения, подготовки и применения нештатных аварийно-спасательных формирований, нештатных формирований по обеспечению выполнения мероприятий по гражданской обороне, а также специальных формирований регламентируется нормативными правовыми актами Российской Федерации, нормативными правовыми актами Москвы.

4.8. На территории поселения Воскресенское создаются спасательные службы поселения Воскресенское и организаций.

Решение о создании спасательных служб поселения Воскресенское принимает глава администрации поселения Воскресенское, в организациях - руководители организаций.

По решению главы администрации поселения Воскресенское и руководителей организаций создаются спасательные службы: убежищ и укрытий, медицинская, инженерная, коммунальная, противопожарная, охраны общественного порядка, защиты животных и растений, оповещения и связи, защиты культурных ценностей, автотранспортная, торговли и питания и другие спасательные службы.

Спасательная служба – это совокупность органов управления, сил и средств гражданской обороны, предназначенных для всестороннего обеспечения мероприятий по гражданской обороне и действий аварийно-спасательных формирований, а также выполнения других неотложных работ при военных конфликтах или вследствие этих конфликтов и при ликвидации последствий чрезвычайных ситуаций природного и техногенного характера и террористических актов.

Методическое руководство созданием спасательных служб осуществляет Управление по ТиНАО Главного управления МЧС России по г. Москве.

Вид и количество спасательных служб определяются в зависимости от характера и объема выполняемых в соответствии с планами гражданской обороны и защиты населения (планами гражданской обороны) задач, а также наличия соответствующей базы для их создания.

Задачи, организация и функции спасательных служб определяются соответствующими положениями о спасательных службах.

Положение о спасательных службах поселения Воскресенское согласовываются с Главным управлением МЧС России по г. Москве, руководителем соответствующей спасательной службы города Москвы и утверждаются руководителем гражданской обороны поселения Воскресенское.

Положение о спасательной службе организации утверждается руководителем гражданской обороны организации.

4.9. Для выполнения мероприятий гражданской обороны, проведения аварийно-спасательных и других неотложных работ на территории поселения Воскресенское в соответствии с Планом гражданской обороны и защиты населения поселения Воскресенское создается группировка сил гражданской обороны в составе аварийно-спасательных формирований и спасательных служб ТиНАО города Москвы и организаций.

Участие добровольных организаций аттестованных спасателей в проведении аварийно-спасательных и других неотложных работ осуществляется под руководством органов управления гражданской обороны.

4.10. Силы гражданской обороны в мирное время могут привлекаться для участия в мероприятиях по предупреждению и ликвидации чрезвычайных ситуаций природного и техногенного характера, а также ликвидации последствий, вызванных террористическими акциями.

Решение о привлечении в мирное время сил и средств гражданской обороны для ликвидации последствий чрезвычайных ситуаций на территории ТиНАО города Москвы принимают префект, главы администраций и руководители организаций в отношении созданных ими сил гражданской обороны,

в соответствии со складывающейся обстановкой, с учетом Постановления Правительства Российской Федерации от 21 мая 2007 г. № 304 «О классификации чрезвычайных ситуаций природного и техногенного характера».

4.11. Порядок отнесения территорий к группам по гражданской обороне, порядок отнесения организаций к категориям по гражданской обороне, порядок эвакуации населения, материальных и культурных ценностей в безопасные районы, порядок обучения населения способам защиты от опасностей, возникающих при военных конфликтах или вследствие этих конфликтов, порядок создания убежищ и иных объектов гражданской обороны, а также порядок накопления и использования в целях гражданской обороны запасов материально-технических, продовольственных, медицинских и иных средств определяется Правительством Российской Федерации и Правительством Москвы в части, касающейся реализации установленных федеральным законодательством полномочий в области гражданской обороны.

4.12. Приведение в готовность гражданской обороны поселения Воскресенское осуществляется в соответствии с планами приведения в готовность гражданской обороны поселения Воскресенское.

4.13. В целях обеспечения организованного и планомерного осуществления мероприятий по гражданской обороне и своевременного оповещения населения о прогнозируемых и возникших опасностях в военное время на территории поселения Воскресенское организуются сбор и обмен информацией в области гражданской обороны (далее также - информация).

Сбор и обмен информацией осуществляется в соответствии с Порядком сбора и обмена информацией в области гражданской обороны на территории поселения Воскресенское (приложение к настоящему Положению).

4.14. Для осуществления управления гражданской обороной префектура ТиНАО города Москвы, Управление по ТиНАО ГУ МЧС России по городу Москве, Управление по ТиНАО Департамента ГОЧСиПБ, администрации и организации в соответствии с полномочиями в области гражданской обороны создают и поддерживают в постоянной готовности системы оповещения, связи, автоматизированные системы управления гражданской обороны и подвижные пункты управления.

5. Планирование в области гражданской обороны

5.1. Ведение гражданской обороны на поселения Воскресенское осуществляется в соответствии с Планом гражданской обороны и защиты населения поселения Воскресенское и планами гражданской обороны организаций.

5.2. Планы гражданской обороны и защиты населения (планы гражданской обороны) определяют объем, организацию, порядок обеспечения, способы и сроки выполнения мероприятий по гражданской обороне и ликвидации чрезвычайных ситуаций природного и техногенного характера в военное время.

5.3. Порядок разработки, согласования и утверждения планов гражданской обороны и защиты населения (планов гражданской обороны) определяется федеральным органом исполнительной власти, уполномоченным на решение задач в области гражданской обороны.

5.4. Выполнение мероприятий по гражданской обороне и ликвидации чрезвычайных ситуаций природного и техногенного характера в мирное время осуществляется в соответствии с планами действий по предупреждению и ликвидации чрезвычайных ситуаций.

5.5. Префектура ТиНАО города Москвы определяет перечень организаций, обеспечивающих выполнение мероприятий регионального уровня по гражданской обороне, а администрации определяют перечень организаций, обеспечивающих выполнение мероприятий местного уровня по гражданской обороне.

5.6. Обеспечение выполнения мероприятий по гражданской обороне в префектуре ТиНАО города Москвы и администрациях осуществляется их соответствующими органами управления, силами и средствами гражданской обороны и территориальным звеном Московской городской территориальной подсистемы единой государственной системы предупреждения и ликвидации чрезвычайных ситуаций ТиНАО города Москвы.

6. Заключительные положения

6.1. Нормативное регулирование, а также специальные, разрешительные, надзорные и контрольные функции в области гражданской обороны осуществляются федеральным органом исполнительной власти, уполномоченным на решение задач в области гражданской обороны, и Главным управлением МЧС России по г. Москве.

6.2. Обеспечение мероприятий по гражданской обороне, защите населения и территории ТиНАО города Москвы является расходным обязательством города Москвы.

Обеспечение мероприятий местного уровня по гражданской обороне, защите населения и территорий городских округов и поселений в городе Москве является расходным обязательством соответствующих муниципальных образований.

Обеспечение мероприятий по гражданской обороне, проводимых организациями независимо от организационно-правовых форм, осуществляется за счет средств организаций.

Приложение
к Положению
об организации и ведении
гражданской обороны
в поселении Воскресенское
в городе Москве

Порядок
организации сбора и обмена информацией в области гражданской обороны на территории поселения Воскресенское

1. Настоящий Порядок организации сбора и обмена информацией в области гражданской обороны на территории поселения Воскресенское (далее – Порядок) регламентирует сбор и обмен информацией в области гражданской обороны в мирное время в администрации поселения Воскресенское и расположенных на территории поселения Воскресенское организациях, отнесенных в установленном порядке к категориям по гражданской обороне.

2. Сбор и обмен информацией в области гражданской обороны на территории поселения Воскресенское включают в себя подготовку донесений (информации) в области гражданской обороны (далее – донесения), их обобщение и направление в целях:

2.1. Обеспечения разработки, уточнения и корректировки планов приведения в готовность гражданской обороны поселения Воскресенское и организаций, планов гражданской обороны и защиты населения поселения Воскресенское и организаций.

2.2. Обеспечения организованного и планомерного осуществления мероприятий по гражданской обороне, в том числе своевременного оповещения населения о прогнозируемых и возникших опасностях в военное время на территории поселения Воскресенское.

3. Сбор информации в области гражданской обороны и обмен ею на территории поселения Воскресенское организуется: в администрации поселения Воскресенское – главой администрации; в организациях – их руководителями.

4. Глава администрации и руководители организаций несут персональную ответственность за достоверность представленной в ходе сбора и обмена информации в области гражданской обороны.

5. Обеспечение защиты сведений, составляющих государственную и иную охраняемую законом тайну, при сборе и обмене информацией в области гражданской обороны осуществляется в соответствии с законодательством Российской Федерации о государственной тайне и нормативными правовыми актами Российской Федерации по обеспечению режима секретности.

6. Сбор и обмен информацией в области гражданской обороны на территории поселения Воскресен-

ское осуществляется в следующем порядке:

6.1. Организации:

6.1.1. Подготавливают донесения.

6.1.2. Направляют донесения в органы государственной власти города Москвы, к сфере деятельности которых они относятся.

6.1.3. Направляют донесения в администрацию поселения Воскресенское.

6.2. Администрация поселения Воскресенское:

6.2.1. Получают донесения от организаций, относящихся к сфере их деятельности, а также организаций, осуществляющих свою деятельность на подведомственной территории, анализируют их и учитывают при формировании обобщенных донесений.

6.2.2. Подготавливают обобщенные донесения и направляют их в префектуру ТиНАО города Москвы.

6.3. Префектура ТиНАО города Москвы:

6.3.1. Получает донесения от организаций, относящихся к сфере ее деятельности или находящихся в её ведении, администраций.

6.3.2. Совместно с Управлением по ТиНАО Департамента по делам гражданской обороны, чрезвычайным ситуациям и пожарной безопасности города Москвы анализирует представленные донесения и учитывает при формировании обобщенных донесений.

6.3.3. Подготавливает обобщенные донесения и направляет их в Департамент по делам гражданской обороны, чрезвычайным ситуациям и пожарной безопасности города Москвы (далее – Департамент ГОЧСиПБ).

7. Подготовка донесений, их анализ и обобщение осуществляются:

7.1. В префектуре ТиНАО города Москвы – Управлением развития транспортной инфраструктуры, безопасности и связи префектуры.

7.2. В администрациях – структурными подразделениями (муниципальными служащими) администраций, уполномоченными на решение задач в области гражданской обороны.

7.3. В организациях – структурными подразделениями (работниками) Организаций, уполномоченными на решение задач в области гражданской обороны.

8. Префектура ТиНАО города Москвы, администрации и организации на основании полученных и направляемых в рамках сбора и обмена информацией в области гражданской обороны донесений организуют ежегодное уточнение планов приведения в готовность гражданской обороны, планов гражданской обороны и защиты населения, планов гражданской обороны, а также их корректировку в соответствии со складывающейся обстановкой.

9. Виды донесений, формы и сроки их представления в рамках сбора и обмена информацией в области гражданской обороны на территории ТиНАО города Москвы в мирное время определяются Регламентом сбора и обмена информацией в области гражданской обороны на территории города Москвы в мирное время, который разрабатывается Департаментом ГОЧСиПБ и утверждается заместителем Мэра Москвы в Правительстве Москвы по вопросам жилищно-коммунального хозяйства и благоустройства.

10. Сбор и обмен информацией в области гражданской обороны на территории ТиНАО города Москвы в военное время определяется руководителем гражданской обороны ТиНАО города Москвы и осуществляется через органы контроля за выполнением мероприятий по гражданской обороне, заблаговременно создаваемыми в мирное время префектурой ТиНАО города Москвы, администрациями и организациями.

РАСПОРЯЖЕНИЕ

25.07.2022 № 192-р/о

О накоплении, хранении и использовании в целях гражданской обороны в поселении Воскресенское в городе Москве запасов материально-технических, продовольственных, медицинских и иных средств

В соответствии с Федеральными законами от 06.10.2003 № 131-ФЗ «Об общих принципах организации местного самоуправления в Российской Федерации», от 12.02.1998 № 28-ФЗ «О гражданской обороне», Постановлением Правительства Российской Федерации от 27.04.2000 №379 «О накоплении, хранении и использовании в целях гражданской обороны запасов материально-технических, продовольственных, медицинских и иных средств», Постановлением Правительства Москвы от 19.02.2019 № 93-ПП «О накоплении, хранении и использовании в целях гражданской обороны города Москвы запасов материально-технических, продовольственных, медицинских и иных средств», руководствуясь Уставом поселения Воскресенское,

1. Утвердить Положение о накоплении, хранении и использовании в целях гражданской обороны в поселении Воскресенское в городе Москве запасов материально-технических, продовольственных, медицинских и иных средств (приложение).

2. Настоящее распоряжение вступает в силу со дня принятия.

3. Контроль за выполнением настоящего распоряжения возложить на главу администрации Бороденко В.В.

Глава администрации **В.В. Бороденко**

Приложение
к распоряжению администрации
поселение Воскресенское
в городе Москве
от 25.07.2022 №192-р/о

Положение о накоплении, хранении и использовании в целях гражданской обороны в поселении Воскресенское в городе Москве запасов материально-технических, продовольственных, медицинских и иных средств

1. Общие положения

1.1. Настоящее Положение о накоплении, хранении и использовании в целях гражданской обороны в поселении Воскресенское в городе Москве запасов материально-технических, продовольственных, медицинских и иных средств (далее – Положение) разработано в соответствии с постановлением Правительства Российской Федерации от 27 апреля 2000 г. № 379 «О накоплении, хранении и использовании в целях гражданской обороны запасов материально-технических, продовольственных, медицинских и иных средств», постановлением Правительства Москвы от 19 февраля 2019 г. № 93-ПП «О накоплении, хранении и использовании в целях гражданской обороны города Москвы запасов материально-технических, продовольственных, медицинских и иных средств», Методическими рекомендациями по определению номенклатуры и определению объемов создаваемых в целях гражданской обороны запасов материально-технических, продовольственных, медицинских и иных средств, накапливаемых федеральными органами исполнительной власти, органами государственной власти субъектов Россий-

ской федерации, органами местного самоуправления и организациями, утвержденными МЧС России 29 декабря 2021 г. № 2-4-71-12-11 (далее – Методические рекомендации МЧС России), Методическими рекомендациями по накоплению, хранению и использованию в целях гражданской обороны города Москвы запасов материально-технических, продовольственных, медицинских и иных средств, утвержденными Департаментом ГОЧСиПБ 11 марта 2022 г. № 27-08-145/22 (далее – Методические рекомендации Департамента ГОЧСиПБ) и определяют порядок накопления, хранения и использования **в целях гражданской обороны** запасов материально-технических, продовольственных, медицинских и иных средств (далее - Запасы) в администрации поселения Воскресенское в городе Москве (далее – администрация поселения Воскресенское), а также в организациях, подведомственных администрации поселения Воскресенское (далее – организации).

1.2. Администрация поселения Воскресенское и организации создают Запасы в целях гражданской обороны на территории поселения Воскресенское в соответствии с постановлениями Правительства Москвы от 18 марта 2008 г. № 182-ПП «Об утверждении Положения об организации и ведении гражданской обороны в городе Москве», от 19 февраля 2019 г. № 93-ПП «О накоплении, хранении и использовании в целях гражданской обороны города Москвы запасов материально-технических, продовольственных, медицинских и иных средств» и с учетом Распределения обязанностей между заместителями Мэра Москвы в Правительстве Москвы в области гражданской обороны при ведении военных конфликтов или вследствие этих конфликтов, утвержденного приказом руководителя гражданской обороны Москвы от 19 марта 2015 г. № 2 дсп «О реализации полномочий города Москвы в области гражданской обороны» и Методическими рекомендациями Департамента ГОЧСиПБ.

2. Основные термины и определения

2.1. Для целей настоящего Положения используются следующие основные понятия:

безопасный район – территория, расположенная вне зон возможных опасностей, зон возможных разрушений и подготовленная для жизнеобеспечения местного и эвакуированного населения, а также для размещения и хранения материальных и культурных ценностей;

зона возможного химического и биологического заражения – территория, в пределах которой в результате повреждения или разрушения емкостей (технологического оборудования) с аварийно химически опасными веществами возможно распространение этих веществ в концентрациях или количествах, создающих угрозу для жизни и здоровья людей;

зона возможного радиоактивного загрязнения – зона возможных сильных разрушений объектов использования атомной энергии и прилегающая к этой зоне полоса территории шириной 20 км для атомных станций установленной мощностью до 4 ГВт включительно и шириной 40 км для атомных станций установленной мощностью более 4 ГВт; граница проектной застройки и примыкающая к ней санитарно-защитная зона ядерных установок (за исключением атомных станций), пунктов хранения ядерных материалов и радиоактивных веществ;

зона возможного катастрофического затопления – территория, которая в результате повреждения или разрушения гидротехнических сооружений или в результате стихийного бедствия может быть покрыта водой с глубиной затопления более 1,5 м, и в пределах которой возможны гибель людей, сельскохозяйственных животных и растений, повреждение или разрушение зданий (сооружений), других материальных ценностей, а также ущерб окружающей среды;

зона пожаров – территория, на которой существует угроза причинения вреда жизни и здоровью граждан, материальным и культурным ценностям, имуществу физических и юридических лиц в результате воздействия опасных факторов пожара и (или) осуществляются действия по тушению пожара и проведению аварийно-спасательных работ, связанных с тушением пожара;

медицинские средства индивидуальной защиты – средства, предназначенные для профилактики и оказания медицинской помощи населению и спасателям, пострадавшим (оказавшимся в зоне) от поражающих факторов радиационного, химического или биологического (бактериологического) характера;

нормы минимально необходимой достаточности – минимальные нормы, содержащиеся (указанные)

в нормативно-технических документах, государственных стандартах, документах, содержащих санитарно-эпидемиологические нормы и правила (ГОСТ, СНиП, СанПиН, СП и др.) создаваемых запасов для обеспечения пострадавшего населения и выполнения мероприятий по гражданской обороне при проведении аварийно-спасательных и других неотложных работ в случае возникновения опасностей при военных конфликтах;

организации, отнесенные в установленном порядке к категориям по гражданской обороне – организации в зависимости от оборонного и экономического значения, имеющие мобилизационные задания (заказы) и (или) представляющие высокую степень потенциальной опасности возникновения чрезвычайных ситуаций в военное и мирное время, а также уникальные в историко-культурном отношении объекты;

первоочередное жизнеобеспечение пострадавшего населения – совокупность согласованных по целям, задачам, месту и времени мероприятий по созданию и поддержанию условий, минимально необходимых для сохранения жизни и поддержания здоровья пострадавшего населения на маршрутах эвакуации, а также в местах размещения в безопасных районах и в зонах возможных разрушений по установленным нормам и нормативам;

пострадавшее население – часть населения, перенесшего воздействие поражающих факторов при военных конфликтах или вследствие этих конфликтов, а также при чрезвычайных ситуациях природного и техногенного характера, и (или) население, эвакуируемое из зон возможных опасностей и размещаемое в безопасных районах;

поражающие факторы – явления и процессы, которые возникают при воздействии (последствия воздействия) по объектам использования атомной энергии (в том числе ядерным установкам, пунктам хранения ядерных материалов и радиоактивных веществ, пунктам хранения радиоактивных отходов), объектам обороны и безопасности, опасным производственным объектам, особо опасным, технически сложным и уникальным объектам основных (первичных) факторов поражения, присущих обычным средствам поражения, опасным природным явлениям, катастрофам, стихийным и иным бедствиям;

склад (специализированные складские помещения, места хранения) – помещение, предназначенное для хранения, размещения в нем созданных в целях гражданской обороны запасов материально-технических, продовольственных, медицинских и иных средств и выдачи их в установленном порядке;

средства индивидуальной защиты – это технические средства, предназначенные (необходимые) для предотвращения или уменьшения воздействия вредных или опасных производственных факторов и защиты от загрязнения;

эвакуация населения, материальных и культурных ценностей – комплекс мероприятий по организационному вывозу (выводу) населения, материальных и культурных ценностей из зон возможных опасностей и их размещение в безопасных районах.

3. Структура создаваемых Запасов

3.1. Запасы в целях гражданской обороны на территории поселения Воскресенское предназначены для:

3.1.1. Первоочередного жизнеобеспечения населения поселения Воскресенское, пострадавшего при военных конфликтах или вследствие этих конфликтов, а также при чрезвычайных ситуациях природного и техногенного характера.

3.1.2. Всестороннего обеспечения аварийно-спасательных и других неотложных работ в случае возникновения опасностей при военных конфликтах или вследствие этих конфликтов, а также при чрезвычайных ситуациях природного и техногенного характера, проводимых аттестованными аварийно-спасательными формированиями и спасательными службами, и нештатными формированиями по обеспечению выполнения мероприятий по гражданской обороне.

3.1.3. Обеспечения проведения администрацией и организациями мероприятий по эвакуации населения, материальных и культурных ценностей поселения Воскресенское в безопасные районы, при попадании в зоны возможных сильных разрушений, возможного радиоактивного и химического заражения (загрязнения), возможного катастрофического затопления в пределах 4-часового добегания волны

прорыва при разрушении гидротехнических сооружений.

3.1.4. Обеспечения устойчивости функционирования организаций, сохранение и (или) восстановление производственного процесса которых необходимо для выживания населения поселения Воскресенское при военных конфликтах или вследствие этих конфликтов, а также при чрезвычайных ситуациях природного и техногенного характера.

3.1.5. Обеспечения функционирования и срочного восстановления необходимых коммунальных служб в военное время.

3.1.6. Проведения мероприятий по световой маскировке и другим видам маскировки.

3.1.7. Обеспечения проведения мероприятий по захоронению трупов в военное время.

3.1.8. Приведения в готовность фонда защитных сооружений гражданской обороны жилого сектора.

3.2. Запасы материально-технических средств включают в себя специальную и автотранспортную технику, средства малой механизации, приборы, оборудование и другие средства, предусмотренные табелями оснащения спасательных воинских формирований МЧС России, аварийно-спасательных формирований, спасательных служб и нештатных формирований по обеспечению выполнения мероприятий по гражданской обороне.

Запасы продовольственных средств включают в себя крупы, муку, мясные, рыбные и растительные консервы, соль, сахар, чай и другие продукты согласно рекомендуемым нормам обеспечения населения.

Запасы медицинских средств включают в себя лекарственные препараты и медицинские изделия.

Запасы иных средств включают в себя вещевое имущество, средства связи и оповещения, средства индивидуальной защиты, средства радиационной, химической и биологической защиты, средства радиационной, химической и биологической разведки и радиационного контроля, отдельные виды топлива, спички, табачные изделия, свечи и другие средства.

3.3. Запасы накапливаются заблаговременно в мирное время в соответствии с номенклатурой и в объемах, определяемых создающими их администрацией поселения Воскресенское и организациями с учётом Методических рекомендаций Департамента ГОЧСиПБ. Администрация поселения Воскресенское и организации осуществляют контроль за их созданием, хранением и использованием с учётом действующих нормативных правовых актов Российской Федерации, города Москвы, Методических рекомендаций МЧС России и Департамента ГОЧСиПБ.

3.4. Запасы рекомендуется создавать из расчета на 3 суток – в натуральном виде. В дальнейшем обеспечение населения осуществляется в соответствии с Планом нормированного снабжения Троицкого и Новомосковского административных округов города Москвы продовольственными и непродовольственными товарами на годовой период военного времени, и созданных резервов для ликвидации чрезвычайных ситуаций природного и техногенного характера.

4. Порядок определения номенклатуры и объемов создаваемых Запасов

4.1. Номенклатура и объем создаваемых Запасов определяются исходя из количества пострадавшего населения, состава структурных подразделений Управления по ТиНАО ГУ МЧС России по г. Москве, ГКУ «ПСЦ», аварийно-спасательных формирований, спасательных служб и нештатных формирований по обеспечению выполнения мероприятий по гражданской обороне на территории поселения Воскресенское, объемов проведения аварийно-спасательных и других неотложных работ и наличия объектов гражданской обороны, с учётом:

4.1.1. Возможного характера военных конфликтов на территории поселения Воскресенское и обстановки, которая может сложиться в результате воздействия противника.

4.1.2. Величины вероятного ущерба объектам экономики и инфраструктуры поселения Воскресенское от военных конфликтов, а также от чрезвычайных ситуаций природного и техногенного характера.

4.1.3. Потребности в Запасах для решения задач гражданской обороны в соответствии с Планом гражданской обороны и защиты населения поселения Воскресенское и планами гражданской обороны организаций.

4.1.4. Норм минимально необходимой достаточности Запасов.

4.1.5. Природных, социально-экономических, физико-географических и иных особенностей поселения Воскресенское.

4.2. Возможный характер военных конфликтов на территории поселения Воскресенское и обстановка, которая может сложиться в результате воздействия противника, направляется Департаментом ГОЧСиПБ в префектуру ТиНАО города Москвы, которая в свою очередь доводит ее до администраций и организаций, в части касающейся.

4.3. Величина вероятного ущерба объектам экономики и инфраструктуры от военных конфликтов, а также от чрезвычайных ситуаций природного и техногенного характера определяется префектурой ТиНАО города Москвы и администрацией поселения Воскресенское в соответствии с Методическими указаниями по оценке обстановки, которая может сложиться в результате применения потенциальным противником современных средств поражения, при планировании мероприятий по гражданской обороне в Российской Федерации, субъекте Российской Федерации и муниципальном образовании на плановый период 2021-2025 годы, утвержденными МЧС России 22 января 2020 г. № 2-4-71-2-11 дсп.

4.4. Префектура ТиНАО города Москвы совместно с Управлением по ТиНАО Департамента ГОЧСиПБ на основе вариантов возможного развития обстановки в мирное и военное время:

4.4.1. Прогнозируют и рассчитывают количество населения, которое может быть подвергнуто опасностям, возникающим при военных конфликтах или вследствие этих конфликтов, а также при возникновении чрезвычайных ситуаций природного и техногенного характера, и для которого необходима соответствующая защита и (или) вид обеспечения.

4.4.2. Взаимодействуют по вопросам обмена информацией, указанной в пункте 4.4.1. настоящего Положения, с Департаментом ГОЧСиПБ, а также с подразделениями функциональных и отраслевых органов исполнительной власти города Москвы, расположенными на территории ТиНАО города Москвы, в части касающейся установленной сферы деятельности.

4.5. Администрация поселения Воскресенское и организации на основе вариантов возможного развития обстановки в мирное и военное время прогнозируют и рассчитывают количество своих работников, которые могут быть подвергнуты опасностям, возникающим при военных конфликтах или вследствие этих конфликтов, а также при возникновении чрезвычайных ситуаций природного и техногенного характера, и для которых необходима соответствующая защита и (или) вид обеспечения.

4.6. Создание Запасов и определение их номенклатуры и объемов, исходя из потребности осуществляется:

4.6.1. Администрацией поселения Воскресенское – для первоочередного жизнеобеспечения населения, пострадавшего от опасностей при военных конфликтах и оснащения аварийно-спасательных формирований, спасательных служб при проведении аварийно-спасательных и других неотложных работ в случае возникновения опасностей при военных конфликтах.

4.6.2. Организациями – для оснащения нештатных аварийно-спасательных формирований, нештатных формирований по обеспечению выполнения мероприятий по гражданской обороне при проведении аварийно-спасательных и других неотложных работ в случае возникновения опасностей при военных конфликтах.

Администрацией поселения Воскресенское и организациями, в случае попадания в зоны возможных опасностей, для защиты и обеспечения своих работников (персонала) могут создаваться и другие необходимые запасы.

4.7. Потребности в Запасах для решения задач гражданской обороны определяются Планом гражданской обороны и защиты населения поселения Воскресенское и планами гражданской обороны организаций, разработанными в установленном порядке.

4.8. Номенклатура и объемы Запасов могут включать в себя материальные средства, которые определяются и рассчитываются в соответствии с Методическими рекомендациями МЧС России и Номенклатурой и нормами оснащения (табелизации) запасов материально-технических, продовольственных, медицинских и иных средств, создаваемых органами государственной власти города Москвы, органами местного самоуправления городских округов и поселений в городе Москве и организациями для

оснащения объектов гражданской обороны и нештатных формирований по обеспечению выполнения мероприятий по гражданской обороне в городе Москве (приложение к Методическим рекомендациям Департамента ГОЧСиПБ).

4.9. Нормы минимально необходимой достаточности Запасов определяются объемами Запасов, необходимыми и достаточными для предотвращения чрезвычайных ситуаций, а также для защиты населения поселения Воскресенское от поражающих факторов и последствий чрезвычайных ситуаций в военное и мирное время.

4.10. При определении номенклатуры и объемов Запасов учитываются имеющиеся в префектуре ТиНАО города Москвы, администрации поселения Воскресенское и организациях материальные ресурсы, созданные:

4.10.1. В составе государственного материального резерва запасов материальных ценностей (в том числе мобилизационного резерва и неснижаемого запаса государственного материального резерва), предназначенных для мобилизационных нужд.

4.10.2. Для ликвидации чрезвычайных ситуаций природного и техногенного характера.

4.10.3. Для минимизации и (или) ликвидации последствий террористических актов с применением опасных радиационных, химических, биологических или других веществ, ставших причиной возникновения чрезвычайной ситуации.

4.11. Номенклатура и объемы Запасов аттестованных аварийно-спасательных формирований и аварийно-спасательных служб, созданных организациями, определяются исходя из утвержденных их учредителями норм оснащения аварийно-спасательными средствами, обеспечивающими выполнение заявленных видов аварийно-спасательных работ и принадлежащими этому формированию (этой службе) на праве собственности или ином законном основании на срок не менее срока действия аттестации, а также потребности обеспечения их действий в соответствии с Планом гражданской обороны и защиты населения поселения Воскресенское.

4.12. Номенклатура и объемы Запасов нештатных аварийно-спасательных формирований создаются в соответствии с наименованиями такого имущества, указанного в Примерных нормах оснащения (табелизации) нештатных аварийно-спасательных формирований специальными техникой, оборудованием, снаряжением, инструментами и материалами, также при выборе конкретной марки и модели имущества целесообразно учитывать характеристики указанных марки и модели имущества и их соответствие последствиям военных конфликтов или чрезвычайных ситуаций природного и техногенного характера, а также физико-географические и иные особенности территорий и организаций.

4.13. Номенклатура и объемы Запасов нештатных формирований по обеспечению выполнения мероприятий по гражданской обороне в городе Москве создаются в соответствии:

4.13.1. С Номенклатурой и нормами оснащения (табелизации) запасов материально-технических, продовольственных, медицинских и иных средств, создаваемых органами государственной власти города Москвы, органами местного самоуправления городских округов и поселений в городе Москве и организациями для оснащения объектов гражданской обороны и нештатных формирований по обеспечению выполнения мероприятий по гражданской обороне в городе Москве (приложение к Методическим рекомендациям Департамента ГОЧСиПБ).

4.13.2. Со схемами организационно-штатных структур объектов гражданской обороны и нештатных формирований по обеспечению выполнения мероприятий по гражданской обороне в городе Москве.

4.14. Номенклатура и объемы запасов средств индивидуальной защиты для населения, проживающего на территориях в пределах границ зон возможного радиоактивного и химического загрязнения (заражения), устанавливаемых вокруг радиационно, ядерно и химически опасных объектов, расположенных на территории поселения Воскресенское, а также работников администрации поселения Воскресенское и организаций определяются приказом МЧС России от 1 октября 2014 г. № 543 «Об утверждении Положения об организации обеспечения населения средствами индивидуальной защиты» и приказом Департамента ГОЧСиПБ от 31 декабря 2019 г. № 1302/27-10-1115/9 дсп «Об определении номенклатуры средств индивидуальной защиты для населения города Москвы, проживающего и (или)

работающего на территориях зон возможного химического заражения вокруг химически опасных объектов города Москвы».

4.15. В номенклатуру средств коллективной защиты населения рекомендуется включать материалы и оборудование для приведения в готовность фонда защитных сооружений гражданской обороны, в том числе заглубленных помещений и других сооружений подземного пространства согласно Плана гражданской обороны и защиты населения поселения Воскресенское, планам гражданской обороны организаций, запасы воды и продуктов питания, средства индивидуальной защиты, средства радиационной, химической и биологической разведки и контроля, средства специальной обработки, средства связи, санитарно-хозяйственное имущество, а также медицинское имущество в соответствии с приказом МЧС России от 15 декабря 2002 г. № 583 «Об утверждении и введении в действие Правил эксплуатации защитных сооружений гражданской обороны».

Материально-технические средства для строительства защитных сооружений гражданской обороны, в том числе для приведения в готовность имеющегося фонда защитных сооружений гражданской обороны, а также заглубленных помещений и других сооружений подземного пространства выделяются в соответствии с планами обеспечения выполнения мероприятий гражданской обороны в составе мобилизационных планов экономики Троицкого и Новомосковского административных округов города Москвы и организаций, имеющих мобилизационные задания.

4.16. Номенклатура и объемы запасов продовольственных средств определяются по результатам прогнозирования поражающих факторов, исходя из трехдневных норм физиологических потребностей населения, пострадавшего при военных конфликтах или вследствие этих конфликтов, а

также при чрезвычайных ситуациях природного и техногенного характера (находящихся в зонах возможных опасностей).

Кроме этого, создаются запасы продовольственных средств для обеспечения продуктами питания личного состава аттестованных аварийно-спасательных формирований, спасательных служб, медицинских формирований и других категорий участников аварийно-спасательных работ.

4.17. Номенклатура медицинских средств должна включать только зарегистрированные на территории Российской Федерации лекарственные препараты и медицинские изделия, а для детей необходимо предусматривать лекарственные препараты в детских дозировках.

4.18. Выбор конкретной марки (модели) средств индивидуальной защиты, типа лекарственных препаратов и медицинских изделий для создания Запасов осуществляется по результатам прогнозирования поражающих факторов, возникающих при военных конфликтах или вследствие этих конфликтов и чрезвычайных ситуациях, развивающихся по наиболее опасным сценариям, с учетом возрастных категорий населения, подлежащих обеспечению.

При этом средства индивидуальной защиты должны быть сертифицированы и гарантированно исключать риск поражения человека в течение времени, необходимого для проведения первоочередных (эвакуационных) мероприятий и по возможности быть универсальными по назначению и защитным свойствам (время защитного действия при различных концентрациях радиоактивных и опасно химических веществ и биологических средств, эргономических свойств, массогабаритных характеристик, показателей надежности и т.д.).

Комплектация медицинскими средствами индивидуальной защиты проводится с учетом приказам Минздрава России от 28 октября 2020 г. № 1164н «Об утверждении требований к комплектации лекарственными препаратами и медицинскими изделиями комплекта индивидуального медицинского гражданской защиты для оказания первичной медико-санитарной помощи и первой помощи», для самостоятельного выполнения назначений медицинских работников по профилактике (предупреждению или снижению тяжести последствий поражений в мирное и военное время).

4.19. Выбор конкретной марки (модели), приборов (технических средств) радиационной, химической и биологической разведки и контроля для создания Запасов осуществляется с учетом выполняемых задач, области применения, предназначения и основных технических характеристик. При этом технические средства радиационной, химической и биологической разведки и контроля должны гаран-

тированно функционировать в условиях поражающих факторов, возникающих при военных конфликтах или вследствие этих конфликтов, а также при чрезвычайных ситуациях радиационного, химического и биологического характера.

Технические средства радиационной, химической и биологической разведки и контроля должны обеспечивать (в зависимости от выполняемых задач) определение границ зон (зоны) радиоактивного, химического и биологического заражения (загрязнения), дозы индивидуального облучения, степень заражения (загрязнения) кожных покровов людей и одежды, зданий, сооружений, техники и территорий радиоактивными, опасными химическими веществами и биологическими средствами.

5. Накопление, хранение и использование Запасов

5.1. Администрация поселения Воскресенское и организации разрабатывают локальные распорядительные документы, устанавливающие номенклатуру, объемы, сроки создания, накопления и хранения Запасов, а также порядок осуществления контроля за их использованием.

5.2. Запасы создаются в администрации поселения Воскресенское и организациях заблаговременно в мирное время. Ответственность за накопление, хранение, освежение и поддержание в готовности к использованию Запасов возлагается на руководителей администрации поселения Воскресенское и организаций.

5.3. Накопление Запасов по установленным документами, указанными в пункте 5.1. настоящего Положения, номенклатуре и объемам, осуществляется путем закладки их в специализированные складские помещения (места хранения) администрации поселения Воскресенское и организаций. Хранение Запасов может быть организовано на договорной основе в других организациях при условии обеспечения их своевременной доставки по месту назначения. Основной задачей хранения Запасов является обеспечение их количественной и качественной сохранности в течение всего периода хранения, а также обеспечение постоянной готовности к быстрой выдаче для использования по предназначению.

Мероприятия по содержанию, ремонту и охране специализированных складских помещений (мест хранения), а также расходы на оплату работ, связанных с перемещением, доработкой, консервацией, проведением лабораторных испытаний и технических проверок Запасов, освежением индикаторных трубок и элементов питания, приобретением средств малой механизации являются мероприятиями по созданию и содержанию в целях гражданской обороны города Москвы Запасов.

5.4. В специализированных складских помещениях (местах хранения) должна находиться следующая документация:

5.4.1. Схема размещения Запасов.

5.4.2. Инструкция по противопожарной охране.

5.4.3. Инструкция по технике безопасности.

5.4.4. Книга учета осмотров и проверок Запасов.

5.4.5. Книга наблюдений температуры и влажности воздуха, учета проветривания (если это необходимо в соответствии с требованиями хранения к определенным видам запасов).

5.4.6. Опись оборудования и инвентаря.

5.5. К хранению Запасов в зависимости от их видов предъявляются различные требования в соответствии с законодательством Российской Федерации и нормативно-техническими документами.

5.6. Хранение продовольственных средств осуществляется в соответствии с СанПиН 2.3.2.1324-03 «Гигиенические требования к срокам годности и условиям хранения пищевых продуктов».

5.7. Хранение запасов медицинских средств осуществляется в соответствии с Правилами хранения лекарственных средств, утвержденными приказом Минздравсоцразвития России от 23 августа 2010 г. № 706н. В связи с небольшими сроками хранения отдельных видов медицинских средств, их приобретение допускается при введении в действие Плана гражданской обороны и защиты населения Российской Федерации.

5.8. Хранение материально-технических средств осуществляется в соответствии с инструкциями заводов-изготовителей и руководствами по эксплуатации материально-технических средств.

5.9. Порядок накопления, хранения, использования и восполнения запасов технических средств оповещения населения осуществляется в соответствии с Методическими рекомендациями по созданию и реконструкции систем оповещения населения, утвержденными протоколом заседания рабочей группы Правительственной комиссии по предупреждению и ликвидации чрезвычайных ситуаций и обеспечению пожарной безопасности по координации создания и поддержания в постоянной готовности систем оповещения населения от 19 февраля 2021 г. № 1.

5.10. Хранение средств индивидуальной защиты, приборов радиационной, химической разведки и контроля (далее – средств радиационной и химической защиты) осуществляется в соответствии с Правилами использования и содержания средств индивидуальной защиты, приборов радиационной, химической разведки и контроля, утвержденными приказом МЧС России от 27 мая 2003 г. № 285.

5.11. Финансирование мероприятий по накоплению и хранению в целях гражданской обороны поселения Воскресенское Запасов осуществляется за счет финансовых средств бюджета поселения Воскресенское.

5.12. Ежегодно работники администрации поселения Воскресенское и организаций, уполномоченные на решение задач в области гражданской обороны, обобщают информацию о номенклатуре и количестве материально-технических, продовольственных, медицинских и иных средств, в том числе средств индивидуальной защиты и медицинских средств индивидуальной защиты, приборов радиационной, химической, биологической разведки и контроля в запасах, формируют (разрабатывают) предложения по накоплению, хранению и освежению Запасов.

6. Порядок контроля организации накопления, хранения и восполнения Запасов.

6.1. Контроль за накоплением, хранением и использованием Запасов осуществляется в ходе сбора и обмена информацией в области гражданской обороны на территории города Москвы, а также в ходе осуществления мониторинга готовности органов государственной власти города Москвы, органов местного самоуправления и подведомственных им организаций к выполнению мероприятий по гражданской обороне регионального уровня.

6.2. Организации, создающие Запасы, представляют сведения о накопленных Запасах в установленном порядке в администрацию, в ведении которой они находятся.

6.3. Администрация поселения Воскресенское ежегодно обобщает информацию о накопленных ими и организациями Запасах и представляют свои донесения в префектуру ТиНАО города Москвы. Префектура ТиНАО города Москвы обобщает информацию, полученную от администрации и организаций, и представляет обобщенные донесения за округ в Департамент ГОЧСиПБ в соответствии с Регламентом сбора и обмена информацией в области гражданской обороны (приложение 13 к Порядку разработки, согласования и утверждения планов гражданской обороны и защиты населения (планов гражданской обороны), утвержденному приказом МЧС России от 27.03.2020 № 216дсп).

6.4. Представление донесений, указанных в пункте 6.3. настоящего Положения, осуществляется 2 раза в год по состоянию на 1 января и 1 июня текущего года по формам донесений № 1/ЗАП ГО, № 2/ЗАП ГО, № 3/ЗАП ГО к Регламенту сбора и обмена информацией в области гражданской обороны, представляемых в повседневной деятельности (письмо МЧС России от 18 ноября 2020 г. Исх. № ИВ-11-160).

6.5. Восполнение израсходованных Запасов осуществляется администрацией поселения Воскресенское и организациями, создавшими эти Запасы. Восполнение Запасов осуществляется в соответствии с распоряжением администрации или руководителя организаций, определившей(-го) источники их восполнения, или за счет средств организаций, в интересах которых использовались потраченные Запасы.

7. Организация планирования выдачи Запасов.

7.1. Планирование выдачи Запасов администрацией поселения Воскресенское и организациями осуществляется в соответствии с планами их выдачи (распорядительными документами).

7.2. Выдача из запасов средств индивидуальной защиты органов дыхания населения поселения Воскресенское, проживающему на территориях в пределах границ зон возможного химического зараже-

ния, для использования по предназначению, осуществляется в соответствии с Планом распределения и доставки из мест хранения резерва имущества гражданской обороны неработающему населению города Москвы, проживающему на территориях в пределах границ зон возможного химического заражения, устанавливаемых вокруг химически опасных объектов города Москвы.

8. Порядок выдачи, утилизации и списания запасов средств индивидуальной защиты

8.1. Годовые и поквартальные планы выдачи и закладки в запасы имущества разрабатываются назначенными в установленном порядке должностными лицами, в обязанности которых входит их учёт, обеспечение сохранности и готовности к использованию запасов средств индивидуальной защиты администрацией поселения Воскресенское и организаций и утверждаются решением руководителя органа (организации), создающего эти Запасы.

8.2. Утилизация запасов средств индивидуальной защиты осуществляется в соответствии с требованиями:

8.2.1. Федерального закона от 8 января 1998 г. № 3-ФЗ «О наркотических средствах и психотропных веществах».

8.2.2. Федерального закона от 24 июня 1998 г. № 89-ФЗ «Об отходах производства и потребления».

8.2.3. Федерального закона от 12 апреля 2010 г. № 61-ФЗ «Об обращении лекарственных средств».

8.2.4. Федерального закона от 5 апреля 2013 г. № 44-ФЗ «О контрактной системе в сфере закупок товаров, работ, услуг для обеспечения государственных и муниципальных нужд».

8.2.5. Постановления Правительства Российской Федерации от 18 июня 1999 г. № 647 «О порядке дальнейшего использования или уничтожения наркотических средств, психотропных веществ и их прекурсоров, растений, содержащих наркотические средства или психотропные вещества либо их прекурсоры, или их частей, содержащих наркотические средства или психотропные вещества либо их прекурсоры, а также инструментов и оборудования, которые были конфискованы или изъяты из незаконного оборота либо дальнейшее использование которых признано нецелесообразным».

8.2.6. Постановления Правительства Российской Федерации от 15 сентября 2020 г. № 1447 «Об утверждении Правил уничтожения изъятых фальсифицированных лекарственных средств, недоброкачественных лекарственных средств и контрафактных лекарственных средств».

8.2.7. Постановления Правительства Российской Федерации от 26 декабря 2020 г. № 2290 «О лицензировании деятельности по сбору, транспортированию, обработке, утилизации, обезвреживанию, размещению отходов I - IV классов опасности».

8.2.8. Приказа МЧС России от 27 мая 2003 г. № 285 «Об утверждении и введении в действие Правил использования и содержания средств индивидуальной защиты, приборов радиационной, химической разведки и контроля».

8.2.9. Приказа МЧС России от 1 октября 2014 г. № 543 «Об утверждении Положения об организации обеспечения населения средствами индивидуальной защиты».

8.3. Отработанные средства индивидуальной защиты и их элементы должны подлежать утилизации в соответствии с требованиями стандартов на группы изделий, инструкций по эксплуатации. При невозможности утилизации отработанные средства индивидуальной защиты и их элементы подлежат сбору в специально отведенные емкости и вывозу в места хранения и (или) захоронения промышленных отходов в установленном порядке. Кроме того, Запасы, утратившие свои защитные и эксплуатационные свойства, после их списания могут направляться для использования в учебных целях в образовательные и другие учреждения за исключением направления для использования в учебных целях лекарственных препаратов.

ПОСЕЛЕНИЕ ДЕСЕНОВСКОЕ В ГОРОДЕ МОСКВЕ

АДМИНИСТРАЦИЯ

ПОСТАНОВЛЕНИЕ

20 июля 2022 года № 7/11

Об утверждении Порядка приемки выполненных работ по комплексному содержанию дворовых территорий в поселении Десеновское

В соответствии с Федеральным законом от 6 октября 2003 года № 131-ФЗ «Об общих принципах организации местного самоуправления в Российской Федерации», Законом города Москвы от 6 ноября 2002 года № 56 «Об организации местного самоуправления в городе Москве» и Уставом поселения Десеновское

администрация поселения Десеновское ПОСТАНОВЛЯЕТ:

1. Утвердить Порядок приемки выполненных работ по комплексному содержанию дворовых территорий в поселении Десеновское (приложение).
2. Опубликовать настоящее постановление в бюллетене «Московский муниципальный вестник».
3. Контроль за исполнением настоящего постановления возложить на заместителя главы администрации поселения Десеновское А.А. Пискачева.

Глава администрации **А.В. Алябьев**

Приложение
к постановлению администрации
поселения Десеновское
от 20 июля 2022 года № 7/11

Порядок приемки выполненных работ по комплексному содержанию дворовых территорий в поселении Десеновское

1. Основным критерием оценки качества работ по комплексному содержанию дворовых территорий в поселении Десеновское, обслуживаемых на основании муниципальных контрактов, заключенных между администрацией поселения Десеновское и подрядными организациями, является фактическое санитарно-техническое состояние дворовых территорий, которое должно соответствовать требованиям к комплексному содержанию дворовых территорий, установленных действующими нормами, правилами, регламентами и стандартами для данного вида работ в городе Москве.
2. Приемка выполненных работ по комплексному содержанию дворовых территорий организуется начальником отдела благоустройства территории и охраны окружающей среды администрации поселения Десеновское.

3. Проверка качества выполняемых работ по комплексному содержанию дворовых территорий осуществляется в соответствии с условиями заключенного муниципального контракта сотрудниками отдела благоустройства территории и охраны окружающей среды администрации поселения Десеновское.

4. По истечении календарного месяца отделом благоустройства территории и охраны окружающей среды администрации поселения Десеновское составляется итоговый акт оценки качества работ по комплексному содержанию дворовых территорий в поселении Десеновское, выполненных подрядной организацией (далее – итоговый акт), (форма акта - приложение).

5. В итоговом акте учитываются недостатки, выявленные по результатам проверок, проведенных отделом благоустройства территории и охраны окружающей среды администрации поселения Десеновское, в том числе результаты мониторинга с помощью подсистемы телеметрического контроля техники.

6. Итоговый акт подписывается представителем подрядной организации, начальником отдела благоустройства территории и охраны окружающей среды администрации поселения Десеновское и заместителем главы администрации поселения Десеновское, курирующим вопросы комплексного содержания дворовых территорий.

7. Итоговый акт не позднее первого дня месяца, следующего за отчетным, направляется в адрес подрядной организации и является основанием для расчета стоимости работ, выполненных за месяц, с учетом оценки качества работ.

8. Приемка выполненных работ по комплексному содержанию дворовых территорий осуществляется ежемесячно посредством подписания акта выполненных работ с учетом оценки качества работ в итоговом акте.

Приложение
к Порядку приемки выполненных работ по комплексному содержанию дворовых территорий в поселении Десеновское.

ИТОГОВЫЙ АКТ ОЦЕНКИ КАЧЕСТВА РАБОТ ПО КОМПЛЕКСНОМУ СОДЕРЖАНИЮ ДВОРОВЫХ ТЕРРИТОРИЙ В ПОСЕЛЕНИИ ДЕСЕНОВСКОЕ, ВЫПОЛНЕННЫХ ПОДРЯДНОЙ ОРГАНИЗАЦИЕЙ

_____
(наименование подрядной организации)
с ___ ___ по ___ ___ 20___ г.

№ п/п	Адрес дворовой территории	ПУ эксплуатируемая (кв.м)	ПУ за отчетный период (кв.м.)	ПУ не проход (кв. м.)	Количество недостатков	% убранных площадей	ПО (кв.м.)
1	2	3	4	5	6	7	8
1							

ПУ – подметально-уборчная площадь
ПО – площадь, подлежащая оплате по результатам оценки качества

Заместитель главы администрации

Начальник отдела

Представитель подрядной организации

ПОСТАНОВЛЕНИЕ

25 июля 2022 года № 7/12

Об утверждении отчета об исполнении бюджета внутригородского муниципального образования - поселения Десеновское в городе Москве за первое полугодие 2022 года

В соответствии с Бюджетным кодексом Российской Федерации, Федеральным законом от 6 октября 2003 года № 131-ФЗ «Об общих принципах организации местного самоуправления в Российской Федерации», Законом города Москвы от 6 ноября 2002 года № 56 «Об организации местного самоуправления в городе Москве» и Уставом поселения Десеновское

администрация поселения Десеновское ПОСТАНОВЛЯЕТ:

1. Утвердить отчет об исполнении бюджета внутригородского муниципального образования - поселения Десеновское в городе Москве за первое полугодие 2022 года:

1) исполнение доходов бюджета поселения Десеновское за первое полугодие 2022 года по основным источникам (Приложение 1);

2) исполнение расходов бюджета поселения Десеновское за первое полугодие 2022 года по разделам, подразделам, целевым статьям и видам расходов бюджетной классификации (Приложение 2);

3) исполнение расходов бюджета поселения Десеновское за первое полугодие 2022 года в разрезе ведомственной структуры (Приложение 3);

4) исполнение расходов, произведенных из бюджета поселения Десеновское за первое полугодие 2022 года на финансирование целевых программ (Приложение 4);

5) исполнение источников финансирования дефицита бюджета поселения Десеновское за первое полугодие 2022 года по кодам классификации источников финансирования дефицитов бюджета (Приложение 5).

2. Направить отчет об исполнении бюджета внутригородского муниципального образования - поселения Десеновское в городе Москве за первое полугодие 2022 года в Совет депутатов поселения Десеновское.

3. Опубликовать настоящее постановление в бюллетене «Московский муниципальный вестник».

4. Контроль за исполнением настоящего постановления возложить на первого заместителя главы администрации поселения Десеновское Кибец Марину Юрьевну.

Глава администрации **А.В. Алябьев**

Полный текст настоящего постановления, включая приложения к нему, опубликован в официальном сетевом издании «Московский муниципальный вестник» (amom-mmv.ru) 30 августа 2022 года.

РАСПОРЯЖЕНИЕ

01.06.2022 № 115-р/о

О внесении изменений в распоряжение администрации поселения Десеновское от 11.09.2019 № 208-р/о «О Комиссии администрации поселения Десеновское по противодействию коррупции»

В соответствии с Федеральным законом от 06.10.2003 №131-ФЗ «Об общих принципах организации местного самоуправления в Российской Федерации», Законом города Москвы от 06.11.2002 № 56 «Об организации местного самоуправления в городе Москве» и Уставом поселения Десеновское, в связи с изменением в кадровом составе администрации:

1. Внести изменение в распоряжение администрации поселения Десеновское от 11.09.2019 № 208-р/о «О Комиссии администрации поселения Десеновское по противодействию коррупции», изложив приложение 1 согласно приложению к настоящему распоряжению (прилагается).

2. Контроль за исполнением настоящего распоряжения возложить на заместителя главы администрации поселения Десеновское Ивочкину Елену Витальевну.

Глава администрации **А.В. Алябьев**

Приложение
к распоряжению администрации
поселения Десеновское
от 06.06.2022 № 115-р/о

Приложение 1
к распоряжению администрации
поселения Десеновское
от 11.09.2019 № 208-р/о

Состав
Комиссии администрации поселения Десеновское
по противодействию коррупции

Председатель комиссии: Ивочкина Елена Витальевна	- заместитель главы администрации
Заместитель председателя комиссии: Павлов Юрий Николаевич	- начальник юридического отдела
Секретарь комиссии:	
Чеканова Лариса Сергеевна	- заведующий сектором документационного обеспечения деятельности администрации и организации приема населения

Члены комиссии:

Журбенко Георгий Сергеевич	- глава поселения Десеновское
Музыка Борис Васильевич	- депутат Совета депутатов поселения Десеновское
Кибец Марина Юрьевна	- первый заместитель главы администрации
Кирьянова Светлана Анатольевна	- заместитель главы администрации
Пискачев Андрей Алексеевич	- заместитель главы администрации
Жовтун Марина Николаевна	- главный специалист юридического отдела

ПОСЕЛЕНИЕ КОКОШКИНО В ГОРОДЕ МОСКВЕ

СОВЕТ ДЕПУТАТОВ

РЕШЕНИЕ

от 20 июля 2022 года № 232/4

О внесении изменений в решение Совета депутатов поселения Кокошкино от 11.11.2021 года №187/4 «О бюджете поселения Кокошкино в городе Москве на 2022 год и плановый период 2023 и 2024 годов»

В соответствии с Бюджетным кодексом Российской Федерации, Федеральным законом от 06.10.2003 № 131-ФЗ «Об общих принципах организации местного самоуправления в Российской Федерации», законом города Москвы от 06.11.2002 № 56 «Об организации местного самоуправления в городе Москве», законом города Москвы от 10.09.2008 № 39 «О бюджетном устройстве и бюджетном процессе в городе Москве», Уставом поселения Кокошкино, утвержденным решением Совета депутатов городского поселения Кокошкино от 28.09.2010 № 71/2 (в редакции решений Совета депутатов городского поселения Кокошкино от 08.06.2011 № 124/2, от 03.07.2012 № 197/2, решений Совета депутатов поселения Кокошкино от 27.09.2013 № 9/3, от 09.04.2014 № 51/3, от 26.02.2015 № 101/3, от 09.06.2016 № 196/3, от 26.01.2017 № 241/3, от 19.10.2017 № 279/3, от 14.05.2018 № 324/3), Положением о бюджетном устройстве и бюджетном процессе в поселении Кокошкино в городе Москве, утвержденным решением Совета депутатов поселения Кокошкино от 24.10.2013 № 11/3,

Совет депутатов поселения Кокошкино решил:

1. Внести в решение Совета депутатов поселения Кокошкино от 11.11.2021 № 187/4 «О бюджете поселения Кокошкино в городе Москве на 2022 год и плановый период 2023 и 2024 годов» следующие изменения:

1.1. пункт 1 изложить в следующей редакции: «1. Утвердить основные характеристики бюджета поселения Кокошкино в городе Москве на 2022 год:

1) общий объем доходов бюджета поселения Кокошкино в городе Москве в сумме 224 459,3 тыс. рублей;

2) общий объем расходов бюджета поселения Кокошкино в городе Москве в сумме 233 445,4 тыс. рублей;

3) дефицит (профицит) бюджета поселения Кокошкино в городе Москве в сумме 8 986,1 тыс. рублей, источником покрытия дефицита в сумме 8 986,1 тыс. рублей является остаток средств на счетах по учету средств бюджета на 01.01.2022 г.

1.2. Пункт 12 изложить в следующей редакции: «12. Утвердить объем бюджетных ассигнований Дорожного фонда поселения Кокошкино в городе Москве на 2022 год в сумме 6 440,6 тыс. рублей.

Бюджетные ассигнования муниципального Дорожного фонда поселения Кокошкино в городе Москве на 2022 год сформированы в размере прогнозируемого объема доходов бюджета поселения Кокошкино в городе Москве от: 1) акцизов на автомобильный бензин, прямогонный бензин, дизельное топливо, моторные масла для дизельных и карбюраторных (инжекторных) двигателей, производимых на

территории Российской Федерации, подлежащих зачислению в бюджет поселения Кокошкино в сумме 3 114,6 тыс. рублей; 2) земельного налога с организаций, обладающих земельным участком, расположенным в границах внутригородских муниципальных образований городов федерального значения в сумме 3 151,5 тыс. рублей; 3) остатка средств муниципального Дорожного фонда поселения Кокошкино в городе Москве на 01.01.2022 г. в сумме 174,5 тыс. рублей».

1.3. Приложения 1,4,6,8,11 изложить в новой редакции согласно приложениям 1,2,3,4,5 настоящего решения соответственно.

2. Опубликовать настоящее решение в бюллетене «Московский муниципальный вестник», в информационном бюллетене администрации поселения Кокошкино и разместить на официальном сайте администрации поселения Кокошкино в информационно-телекоммуникационной сети «Интернет».

3. Контроль за исполнением настоящего решения возложить на Главу поселения Сорокина Е.В.

Глава поселения Кокошкино **Е.В. Сорокин**

Приложение 1
к решению Совета депутатов
поселения Кокошкино
в городе Москве
от 20.07.2022 № 232/4

Приложение 1
к решению Совета депутатов
поселения Кокошкино
в городе Москве
от 11.11.2021 № 187/4

Поступление доходов по основным источникам в бюджет поселения Кокошкино в городе Москве на 2022 год

Код бюджетной классификации		Наименование показателей	2022 год, тыс.руб.
1	2	3	4
000	**1 00 00000 00 0000 000**	**НАЛОГОВЫЕ И НЕНАЛОГОВЫЕ ДОХОДЫ**	**107 231,0**
000	**1 01 00000 00 0000 000**	**НАЛОГ НА ПРИБЫЛЬ, ДОХОДЫ**	**69 360,4**
182	1 01 02010 01 0000 110	Налог на доходы физических лиц с доходов, источником которых является налоговый агент, за исключением доходов, в отношении которых исчисление и уплата налога осуществляются в соответствии со статьями 227, 227.1 и 228 Налогового кодекса Российской Федерации	49 952,3
182	1 01 02020 01 0000 110	Налог на доходы физических лиц с доходов, полученных от осуществления деятельности физическими лицами, зарегистрированными в качестве индивидуальных предпринимателей, нотариусов, занимающихся частной практикой, адвокатов, учредивших адвокатские кабинеты, и других лиц, занимающихся частной практикой в соответствии со статьей 227 Налогового кодекса Российской Федерации	300,0
182	1 01 02030 01 0000 110	Налог на доходы физических лиц с доходов, полученных физическими лицами в соответствии со ст. 228 Налогового кодекса Российской Федерации	6 108,1

182	1 01 02080 01 0000 110	Налог на доходы физических лиц в части суммы налога, превышающей 650 000 рублей, относящейся к части налоговой базы, превышающей 5 000 000 рублей (за исключением налога на доходы физических лиц с сумм прибыли контролируемой иностранной компании, в том числе фиксированной прибыли контролируемой иностранной компании)	13 000,0
000	**1 03 00000 00 0000 000**	**НАЛОГИ НА ТОВАРЫ (РАБОТЫ, УСЛУГИ), РЕАЛИЗУЕМЫЕ НА ТЕРРИТОРИИ РОССИЙСКОЙ ФЕДЕРАЦИИ**	**3 114,6**
100	1 03 02231 01 0000 110	Доходы от уплаты акцизов на дизельное топливо, подлежащие распределению между бюджетами субъектов Российской Федерации и местными бюджетами с учетом установленных дифференцированных нормативов отчислений в местные бюджеты (по нормативам, установленным Федеральным законом о федеральном бюджете в целях формирования дорожных фондов субъектов Российской Федерации)	1 343,4
100	1 03 02241 01 0000 110	Доходы от уплаты акцизов на моторные масла для дизельных и (или) карбюраторных (инжекторных) двигателей, подлежащие распределению между бюджетами субъектов Российской Федерации и местными бюджетами с учетом установленных дифференцированных нормативов отчислений в местные бюджеты (по нормативам, установленным Федеральным законом о федеральном бюджете в целях формирования дорожных фондов субъектов Российской Федерации)	7,7
100	1 03 02251 01 0000 110	Доходы от уплаты акцизов на автомобильный бензин, подлежащие распределению между бюджетами субъектов Российской Федерации и местными бюджетами с учетом установленных дифференцированных нормативов отчислений в местные бюджеты (по нормативам, установленным Федеральным законом о федеральном бюджете в целях формирования дорожных фондов субъектов Российской Федерации)	1 763,5
000	**1 06 00000 00 0000 000**	**НАЛОГИ НА ИМУЩЕСТВО**	**27 064,0**
000	**1 06 01000 00 0000 110**	**Налог на имущество физических лиц**	**13 442,0**
182	1 06 01010 03 0000 110	Налог на имущество физических лиц, взимаемый по ставкам, применяемым к объектам налогообложения, расположенным в границах внутригородских муниципальных образований городов федерального значения	13 442,0
000	**1 06 06000 00 0000 110**	**Земельный налог**	**13 622,0**
182	1 06 06031 03 0000 110	Земельный налог с организаций, обладающих земельным участком, расположенным в границах внутригородских муниципальных образований городов федерального значения	9 000,0
182	1 06 06041 03 0000 110	Земельный налог с физических лиц, обладающих земельным участком, расположенным в границах внутригородских муниципальных образований городов федерального значения	4 622,0
		Итого налоговых доходов	**99 539,0**
000	**1 11 00000 00 0000 000**	**ДОХОДЫ ОТ ИСПОЛЬЗОВАНИЯ ИМУЩЕСТВА, НАХОДЯЩЕГОСЯ В ГОСУДАРСТВЕННОЙ И МУНИЦИПАЛЬНОЙ СОБСТВЕННОСТИ**	**6 645,8**
071	1 11 05011 02 0000 120	Доходы, получаемые в виде арендной платы за земельные участки, государственная собственность на которые не разграничена и которые расположены в границах городов федерального значения, а также средства от продажи права на заключение договоров аренды указанных земельных участков	2 264,2

006	1 11 05033 03 0000 120	Доходы от сдачи в аренду имущества, находящегося в оперативном управлении органов управления внутригородских муниципальных образований городов федерального и созданных ими учреждений (за исключением имущества муниципальных бюджетных и автономных учреждений)	250,0
006	1 11 09043 03 0000 120	Прочие поступления от использования имущества, находящегося в собственности внутригородских муниципальных образований городов федерального значения (за исключением имущества муниципальных бюджетных и автономных учреждений, а также имущества муниципальных унитарных предприятий, в том числе казенных)	4 131,6
000	**1 13 00000 00 0000 000**	**ДОХОДЫ ОТ ОКАЗАНИЯ ПЛАТНЫХ УСЛУГ И КОМПЕНСАЦИИ ЗАТРАТ ГОСУДАРСТВА**	**40,7**
006	1 13 02063 03 0000 130	Доходы, поступающие в порядке возмещения расходов, понесенных в связи с эксплуатацией имущества внутригородских муниципальных образований городов федерального значения	40,7
000	**1 14 00000 00 0000 000**	**ДОХОДЫ ОТ ПРОДАЖИ МАТЕРИАЛЬНЫХ И НЕМАТЕРИАЛЬНЫХ АКТИВОВ**	**1 005,5**
071	1 14 06011 02 0000 430	Доходы от продажи земельных участков, государственная собственность на которые не разграничена и которые расположены в границах городов федерального значения	1 005,5
		Итого неналоговых доходов	**7 692,0**
000	**2 00 00000 00 0000 000**	**БЕЗВОЗМЕЗДНЫЕ ПОСТУПЛЕНИЯ**	**117 228,3**
000	**2 02 00000 00 0000 000**	**БЕЗВОЗМЕЗДНЫЕ ПОСТУПЛЕНИЯ ОТ ДРУГИХ БЮДЖЕТОВ БЮДЖЕТНОЙ СИСТЕМЫ РОССИЙСКОЙ ФЕДЕРАЦИИ**	**117 228,3**
000	**2 02 20000 00 0000 150**	**Субсидии бюджетам бюджетной системы Российской Федерации (межбюджетные субсидии)**	**116 648,8**
000	**2 02 29999 03 0000 150**	**Прочие субсидии бюджетам внутригородских муниципальных образований городов федерального значения, в том числе:**	**116 648,8**
006	2 02 29999 03 0001 150	Прочие субсидии бюджетам внутригородских муниципальных образований городов федерального значения (в сфере жилищно-коммунального хозяйства, благоустройства и дорожной деятельности)	116 648,8
000	**2 02 30000 00 0000 150**	**Субвенции бюджетам бюджетной системы Российской Федерации, в том числе:**	**579,5**
006	2 02 35118 03 0000 150	Субвенции бюджетам внутригородских муниципальных образований городов федерального значения на осуществление первичного воинского учета органами местного самоуправления поселений, муниципальных и городских округов	579,5
		ВСЕГО ДОХОДОВ	**224 459,3**

Приложение 2
к решению Совета депутатов
поселения Кокошкино
в городе Москве
от 20.07.2022 № 232/4

Приложение 4
к решению Совета депутатов
поселения Кокошкино
в городе Москве
от 11.11.2021 № 187/4

Расходы бюджета поселения Кокошкино в городе Москве на 2022 год по разделам, подразделам, целевым статьям (муниципальным программам и непрограммным направлениям деятельности) группам и подгруппам видов расходов

Наименование	Р	ПР	ЦСР	ВР	Сумма, тыс.руб.
ОБЩЕГОСУДАРСТВЕННЫЕ ВОПРОСЫ	**01**				**81 611,2**
Функционирование Правительства Российской Федерации, высших исполнительных органов государственной власти субъектов Российской Федерации, местных администраций	01	04			81 149,7
Непрограммные направления деятельности органов государственной власти по руководству и управлению в сфере установленных функций органов государственной власти города Москвы	01	04	31 0 00 00000		81 149,7
Исполнительные органы государственной власти города Москвы	01	04	31 Б 00 00000		81 149,7
Функционирование исполнительных органов государственной власти города Москвы	01	04	31 Б 01 00000		81 149,7
Обеспечение деятельности руководителя администрации	01	04	31 Б 01 00100		2 618,0
Расходы на выплаты персоналу в целях обеспечения выполнения функций государственными (муниципальными) органами, казенными учреждениями, органами управления государственными внебюджетными фондами	01	04	31 Б 01 00100	100	2 598,0
Расходы на выплаты персоналу государственных (муниципальных) органов	01	04	31 Б 01 00100	120	2 598,0
Закупка товаров, работ и услуг для обеспечения государственных (муниципальных) нужд	01	04	31 Б 01 00100	200	20,0
Иные закупки товаров, работ и услуг для обеспечения государственных (муниципальных) нужд	01	04	31 Б 01 00100	240	20,0
Обеспечение деятельности администрации	01	04	31 Б 01 00500		78 531,7
Расходы на выплаты персоналу в целях обеспечения выполнения функций государственными (муниципальными) органами, казенными учреждениями, органами управления государственными внебюджетными фондами	01	04	31 Б 01 00500	100	66 095,2
Расходы на выплаты персоналу государственных (муниципальных) органов	01	04	31 Б 01 00500	120	66 095,2
Закупка товаров, работ и услуг для обеспечения государственных (муниципальных) нужд	01	04	31 Б 01 00500	200	12 306,5
Иные закупки товаров, работ и услуг для обеспечения государственных (муниципальных) нужд	01	04	31 Б 01 00500	240	12 306,5
Иные бюджетные ассигнования	01	04	31 Б 01 00500	800	130,0
Уплата налогов, сборов и иных платежей	01	04	31 Б 01 00500	850	130,0
Резервные фонды	01	11			100,0

Резервный фонд, предусмотренный органами местного самоуправления	01	11	32 А 01 00000		100,0
Иные бюджетные ассигнования	01	11	32 А 01 00000	800	100,0
Резервные средства	01	11	32 А 01 00000	870	100,0
Другие общегосударственные вопросы	01	13			361,5
Непрограммные направления деятельности органов государственной власти по руководству и управлению в сфере установленных функций органов государственной ласти города Москвы	01	13	31 0 00 00000		21,5
Исполнительные органы государственной власти города Москвы	01	13	31 Б 00 00000		21,5
Уплата членских взносов на осуществление деятельности Совета муниципальных образований города Москвы	01	13	31 Б 01 00400		21,5
Иные бюджетные ассигнования	01	13	31 Б 01 00400	800	21,5
Уплата налогов, сборов и иных платежей	01	13	31 Б 01 00400	850	21,5
Другие общегосударственные вопросы	01	13	31 Б 01 09900		340,0
Закупка товаров, работ и услуг для обеспечения государственных (муниципальных) нужд	01	13	31 Б 01 09900	200	340,0
Иные закупки товаров, работ и услуг для обеспечения государственных (муниципальных) нужд	01	13	31 Б 01 09900	240	340,0
НАЦИОНАЛЬНАЯ ОБОРОНА	**02**				**579,5**
Мобилизационная и вневойсковая подготовка	02	03			579,5
Безопасный город	02	03	17 0 00 00000		579,5
Осуществление переданных органам местного самоуправления полномочий Российской Федерации по первичному воинскому учету на территориях, где отсутствуют военные комиссариаты	02	03	17 1 00 51180		579,5
Расходы на выплаты персоналу в целях обеспечения выполнения функций государственными (муниципальными) органами, казенными учреждениями, органами управления государственными внебюджетными фондами	02	03	17 1 00 51180	100	540,0
Расходы на выплаты персоналу государственных (муниципальных) органов	02	03	17 1 00 51180	120	540,0
Закупка товаров, работ и услуг для обеспечения государственных (муниципальных) нужд	02	03	17 1 00 51180	200	39,5
Иные закупки товаров, работ и услуг для государственных (муниципальных) нужд	02	03	17 1 00 51180	240	39,5
НАЦИОНАЛЬНАЯ БЕЗОПАСНОСТЬ И ПРАВООХРАНИТЕЛЬНАЯ ДЕЯТЕЛЬНОСТЬ	**03**				**799,6**
Гражданская оборона	03	09			107,5
Муниципальная программа «Обеспечение безопасности жизнедеятельности населения на территории поселения Кокошкино»	03	09	36 0 00 00000		107,5
Подпрограмма «Мероприятия по гражданской обороне»	03	09	36 1 00 10000		107,5
Закупка товаров, работ и услуг для обеспечения государственных (муниципальных) нужд	03	09	36 1 00 10000	200	107,5
Иные закупки товаров, работ и услуг для обеспечения государственных (муниципальных) нужд	03	09	36 1 00 10000	240	107,5
Защита населения и территории от чрезвычайных ситуаций природного и техногенного характера, пожарная безопасность	03	10			173,1
Муниципальная программа «Обеспечение безопасности жизнедеятельности населения на территории поселения Кокошкино»	03	10	36 0 00 00000		157,3
Подпрограмма «Защита населения от чрезвычайных ситуаций природного и техногенного характера на территории поселения Кокошкино»	03	10	36 2 00 10000		157,3
Закупка товаров, работ и услуг для обеспечения государственных (муниципальных) нужд	03	10	36 2 00 10000	200	157,3
Иные закупки товаров, работ и услуг для обеспечения государственных (муниципальных) нужд	03	10	36 2 00 10000	240	157,3

Подпрограмма «Обеспечение безопасности людей на водных объектах, охрана их жизни и здоровья на территории поселения Кокошкино»	03	10	36 3 00 10000		15,8
Закупка товаров, работ и услуг для обеспечения государственных (муниципальных) нужд	03	10	36 3 00 10000	200	15,8
Иные закупки товаров, работ и услуг для обеспечения государственных (муниципальных) нужд	03	10	36 3 00 10000	240	15,8
Другие вопросы в области национальной безопасности и правоохранительной деятельности	03	14			519,0
Муниципальная программа «Обеспечение безопасности жизнедеятельности населения на территории поселения Кокошкино»	03	14	36 0 00 00000		170,0
Подпрограмма «Мероприятия по обеспечению первичных мер пожарной безопасности на территории поселения Кококшино»	03	14	36 5 00 10000		170,0
Закупка товаров, работ и услуг для обеспечения государственных (муниципальных) нужд	03	14	36 5 00 10000	200	170,0
Иные закупки товаров, работ и услуг для обеспечения государственных (муниципальных) нужд	03	14	36 5 00 10000	240	170,0
Подпрограмма «Мероприятия по профилактике терроризма и экстремизма на территории поселения Кокошкино»	03	14	36 4 00 10000		349,0
Закупка товаров, работ и услуг для обеспечения государственных (муниципальных) нужд	03	14	36 4 00 10000	200	349,0
Иные закупки товаров, работ и услуг для обеспечения государственных (муниципальных) нужд	03	14	36 4 00 10000	240	349,0
НАЦИОНАЛЬНАЯ ЭКОНОМИКА	**04**				**6 440,6**
Дорожное хозяйство (дорожные фонды)	04	09			6 440,6
Муниципальная программа «Содержание и ремонт объектов дорожного хозяйства на территории поселения Кокошкино»	04	09	37 0 00 00000		6 440,6
Подпрограмма «Содержание объектов дорожного хозяйства поселения Кокошкино»	04	09	37 1 00 00000		3 147,3
Подпрограмма «Содержание объектов дорожного хозяйства поселения Кокошкино»	04	09	37 1 00 00000		2 347,3
Закупка товаров, работ и услуг для обеспечения государственных (муниципальных) нужд	04	09	37 1 00 00000	200	2 347,3
Иные закупки товаров, работ и услуг для обеспечения государственных (муниципальных) нужд	04	09	37 1 00 00000	240	2 347,3
Подпрограмма «Содержание объектов дорожного хозяйства поселения Кокошкино» (софинансирование)	04	09	37 1 00 S0000		800,0
Закупка товаров, работ и услуг для обеспечения государственных (муниципальных) нужд	04	09	37 1 00 S0000	200	800,0
Иные закупки товаров, работ и услуг для обеспечения государственных (муниципальных) нужд	04	09	37 1 00 S0000	240	800,0
Подпрограмма «Ремонт объектов дорожного хозяйства поселения Кокошкино»	04	09	37 2 00 00000		3 265,8
Подпрограмма «Ремонт объектов дорожного хозяйства поселения Кокошкино»	04	09	37 2 00 00000		240,0
Закупка товаров, работ и услуг для обеспечения государственных (муниципальных) нужд	04	09	37 2 00 00000	200	240,0
Иные закупки товаров, работ и услуг для обеспечения государственных (муниципальных) нужд	04	09	37 2 00 00000	240	240,0
Подпрограмма «Ремонт объектов дорожного хозяйства поселения Кокошкино» (софинансирование)	04	09	37 2 00 S0000		3 025,8
Закупка товаров, работ и услуг для обеспечения государственных (муниципальных) нужд	04	09	37 2 00 S0000	200	3 025,8
Иные закупки товаров, работ и услуг для обеспечения государственных (муниципальных) нужд	04	09	37 2 00 S0000	240	3 025,8
Подпрограмма «Обеспечение безопасности дорожного движения»	04	09	37 3 00 00000		27,5

Подпрограмма «Обеспечение безопасности дорожного движения» (софинансирование)	04	09	37 3 00 S0000		27,5
Закупка товаров, работ и услуг для обеспечения государственных (муниципальных) нужд	04	09	37 3 00 S0000	200	27,5
Иные закупки товаров, работ и услуг для обеспечения государственных (муниципальных) нужд	04	09	37 3 00 S0000	240	27,5
ЖИЛИЩНО-КОММУНАЛЬНОЕ ХОЗЯЙСТВО	**05**				**127 339,0**
Жилищное хозяйство	05	01			3 846,5
Непрограммные направления в области жилищного хозяйства	05	01	35 0 03 00000		3 596,5
Взносы на капитальный ремонт общего имущества в многоквартирных домах	05	01	35 0 03 00100		3 596,5
Закупка товаров, работ и услуг для обеспечения государственных (муниципальных) нужд	05	01	35 0 03 00100	200	3 596,5
Иные закупки товаров, работ и услуг для обеспечения государственных (муниципальных) нужд	05	01	35 0 03 00100	240	3 596,5
Муниципальная программа «Ремонт муниципального жилого фонда поселения Кокошкино»	05	01	38 0 00 00000		250,0
Мероприятия по ремонту общего имущества в многоквартирных домах	05	01	38 1 00 10000		250,0
Закупка товаров, работ и услуг для обеспечения государственных (муниципальных) нужд	05	01	38 1 00 10000	200	250,0
Иные закупки товаров, работ и услуг для обеспечения государственных (муниципальных) нужд	05	01	38 1 00 10000	240	250,0
Благоустройство	05	03			123 492,5
Непрограммные направления деятельности органов государственной власти в части предоставления межбюджетных трансфертов	05	03	33 0 00 00000		116 648,8
Непрограммные направления деятельности органов государственной власти в части предоставления межбюджетных трансфертов бюджетам внутригородских муниципальных образований	05	03	33 А 00 00000		116 648,8
Субсидии бюджетам внутригородских муниципальных образований	05	03	33 А 02 00000		116 648,8
Консолидированная субсидия бюджетам внутригородских муниципальных образований в целях софинансирования расходных обязательств городских округов и поселений, возникающих при исполнении полномочий органов местного самоуправления в сфере жилищно-коммунального хозяйства, благоустройства и дорожной деятельности	05	03	33 А 02 02000		116 648,8
Консолидированная субсидия бюджетам внутригородских муниципальных образований в целях софинансирования расходных обязательств городских округов и поселений, возникающих при исполнении полномочий органов местного самоуправления в сфере жилищно-коммунального хозяйства, благоустройства и дорожной деятельности (благоустройство территории жилой застройки, улиц и общественных пространств, организация мест массового отдыха населения)	05	03	33 А 02 02100		20 580,6
Закупка товаров, работ и услуг для обеспечения государственных (муниципальных) нужд	05	03	33 А 02 02100	200	20 580,6
Иные закупки товаров, работ и услуг для обеспечения государственных (муниципальных) нужд	05	03	33 А 02 02100	240	20 580,6
Консолидированная субсидия бюджетам внутригородских муниципальных образований в целях софинансирования расходных обязательств городских округов и поселений, возникающих при исполнении полномочий органов местного самоуправления в сфере жилищно-коммунального хозяйства, благоустройства и дорожной деятельности (ремонт объектов дорожного хозяйства)	05	03	33 А 02 02300		20 964,8
Закупка товаров, работ и услуг для государственных (муниципальных) нужд	05	03	33 А 02 02300	200	20 964,8

Иные закупки товаров, работ и услуг для обеспечения государственных (муниципальных) нужд	05	03	33 А 02 02300	240	20 964,8
Консолидированная субсидия бюджетам внутригородских муниципальных образований в целях софинансирования расходных обязательств городских округов и поселений, возникающих при исполнении полномочий органов местного самоуправления в сфере жилищно-коммунального хозяйства, благоустройства и дорожной деятельности (содержание объектов дорожного хозяйства)	05	03	33 А 02 02400		32 302,1
Закупка товаров, работ и услуг для обеспечения государственных (муниципальных) нужд	05	03	33 А 02 02400	200	32 302,1
Иные закупки товаров, работ и услуг для обеспечения государственных (муниципальных) нужд	05	03	33 А 02 02400	240	32 302,1
Консолидированная субсидия бюджетам внутригородских муниципальных образований в целях софинансирования расходных обязательств городских округов и поселений, возникающих при исполнении полномочий органов местного самоуправления в сфере жилищно-коммунального хозяйства, благоустройства и дорожной деятельности (разметка объектов дорожного хозяйства)	05	03	33 А 02 02500		1 333,4
Закупка товаров, работ и услуг для обеспечения государственных (муниципальных) нужд	05	03	33 А 02 02500	200	1 333,4
Иные закупки товаров, работ и услуг для обеспечения государственных (муниципальных) нужд	05	03	33 А 02 02500	240	1 333,4
Консолидированная субсидия бюджетам внутригородских муниципальных образований в целях софинансирования расходных обязательств городских округов и поселений, возникающих при исполнении полномочий органов местного самоуправления в сфере жилищно-коммунального хозяйства, благоустройства и дорожной деятельности (содержание дворовых территорий)	05	03	33 А 02 02600		41 467,9
Закупка товаров, работ и услуг для обеспечения государственных (муниципальных) нужд	05	03	33 А 02 02600	200	41 467,9
Иные закупки товаров, работ и услуг для обеспечения государственных (муниципальных) нужд	05	03	33 А 02 02600	240	41 467,9
Муниципальная программа «Благоустройство территории поселения Кокошкино»	05	03	39 0 00 00000		6 843,7
Подпрограмма «Озеленение территории поселения Кокошкино»	05	03	39 1 00 10000		205,9
Закупка товаров, работ и услуг для обеспечения государственных (муниципальных) нужд	05	03	39 1 00 10000	200	205,9
Иные закупки товаров, работ и услуг для обеспечения государственных (муниципальных) нужд	05	03	39 1 00 10000	240	205,9
Подпрограмма «Комплексное благоустройство территории поселения Кокошкино»	05	03	39 2 00 00000		1 825,3
Подпрограмма «Комплексное благоустройство территории поселения Кокошкино»	05	03	39 2 00 10000		234,0
Закупка товаров, работ и услуг для обеспечения государственных (муниципальных) нужд	05	03	39 2 00 10000	200	234,0
Иные закупки товаров, работ и услуг для обеспечения государственных (муниципальных) нужд	05	03	39 2 00 10000	240	234,0
Подпрограмма «Комплексное благоустройство территории поселения Кокошкино» (софинансирование)	05	03	39 2 00 S0000		1 591,3
Закупка товаров, работ и услуг для обеспечения государственных (муниципальных) нужд	05	03	39 2 00 S0000	200	1 591,3
Иные закупки товаров, работ и услуг для обеспечения государственных (муниципальных) нужд	05	03	39 2 00 S0000	240	1 591,3
Подпрограмма «Регулированию численности безнадзорных и бесхозяйных животных»	05	03	39 3 00 10000		1 053,7

Закупка товаров, работ и услуг для обеспечения государственных (муниципальных) нужд	05	03	39 3 00 10000	200	1 053,7
Иные закупки товаров, работ и услуг для обеспечения государственных (муниципальных) нужд	05	03	39 3 00 10000	240	1 053,7
Подпрограмма «Содержание объектов благоустройства»	05	03	39 4 00 00000		3 758,8
Подпрограмма «Содержание объектов благоустройства»	05	03	39 4 00 10000		2 908,8
Закупка товаров, работ и услуг для обеспечения государственных (муниципальных) нужд	05	03	39 4 00 10000	200	2 908,8
Иные закупки товаров, работ и услуг для обеспечения государственных (муниципальных) нужд	05	03	39 4 00 10000	240	2 908,8
Подпрограмма «Содержание объектов благоустройства» (софинансирование)	05	03	39 4 00 S0000		850,0
Закупка товаров, работ и услуг для обеспечения государственных (муниципальных) нужд	05	03	39 4 00 S0000	200	850,0
Иные закупки товаров, работ и услуг для обеспечения государственных (муниципальных) нужд	05	03	39 4 00 S0000	240	850,0
ОБРАЗОВАНИЕ	**07**				**1 140,5**
Молодежная политика	07	07			1 140,5
Муниципальная программа «Молодежная политика поселения Кокошкино»	07	07	40 0 00 00000		1 140,5
Проведение праздничных мероприятий для населения, мероприятий для детей и молодежи	07	07	40 1 00 00000		1 140,5
Закупка товаров, работ и услуг для обеспечения государственных (муниципальных) нужд	07	07	40 1 00 00000	200	1 140,5
Иные закупки товаров, работ и услуг для обеспечения государственных (муниципальных) нужд	07	07	40 1 00 00000	240	1 140,5
КУЛЬТУРА, КИНЕМАТОГРАФИЯ	**08**				**5 635,5**
Культура	08	01			2 400,0
Библиотеки	08	01	44 2 00 00000		2 400,0
Расходы бюджетов на предоставление субсидий бюджетным учреждениям (библиотека)	08	01	44 2 00 99980		2 400,0
Предоставление субсидий бюджетным, автономным учреждениям и иным некоммерческим организациям	08	01	44 2 00 99980	600	2 400,0
Субсидии бюджетным учреждениям	08	01	44 2 00 99980	610	2 400,0
Муниципальная программа «Развитие культуры в сфере обеспечения досуга населения»	08	04	41 0 00 00000		3 235,5
Проведение праздничных мероприятий для населения, мероприятий для детей и молодежи	08	04	41 1 00 10000		3 235,5
Закупка товаров, работ и услуг для обеспечения государственных (муниципальных) нужд	08	04	41 1 00 10000	200	3 235,5
Иные закупки товаров, работ и услуг для обеспечения государственных (муниципальных) нужд	08	04	41 1 00 10000	240	3 235,5
СОЦИАЛЬНАЯ ПОЛИТИКА	**10**				**259,5**
Пенсионное обеспечение	10	01			109,5
Прочие непрограммные направления деятельности органов государственной власти	10	01	35 0 00 00000		109,5
Прочие направления деятельности префектур административных округов города Москвы, не включенные в государственные программы города Москвы	10	01	35 Е 00 00000		109,5
Непрограммные направления деятельности по расходным обязательствам префектур административных округов города Москвы	10	01	35 Е 01 00000		109,5
Доплаты к пенсиям муниципальных служащих	10	01	35 Е 01 00200		109,5
Социальное обеспечение и иные выплаты населению	10	01	35 Е 01 00200	300	109,5
Публичные нормативные социальные выплаты гражданам	10	01	35 Е 01 00200	320	109,5
Социальное обеспечение населения	10	03			150,0

Муниципальная программа «Адресная социальная поддержка и социальная помощь отдельным категориям граждан поселения Кокошкино»	10	03	42 0 00 00000		150,0
Адресная социальная помощь отдельным категориям граждан	10	03	42 1 00 10000		150,0
Социальное обеспечение и иные выплаты населению	10	03	42 1 00 10000	300	150,0
Публичные нормативные социальные выплаты гражданам	10	03	42 1 00 10000	310	150,0
ФИЗИЧЕСКАЯ КУЛЬТУРА И СПОРТ	**11**				**9 600,0**
Массовый спорт	11	02			9 600,0
Центры спортивной подготовки	11	02	48 2 00 00000		9 600,0
Расходы бюджетов на предоставление субсидий бюджетным учреждениям (спортивный центр)	11	02	48 2 00 99980		9 600,0
Предоставление субсидий бюджетным, автономным учреждениям и иным некоммерческим организациям	11	02	48 2 00 99980	600	9 600,0
Субсидии бюджетным учреждениям	11	02	48 2 00 99980	610	9 600,0
СРЕДСТВА МАССОВОЙ ИНФОРМАЦИИ	**12**				**40,0**
Периодическая печать и издательства	12	02			40,0
Прочие непрограммные направления деятельности органов государственной власти	12	02	35 0 00 00000		40,0
Прочие непрограммные направления деятельности органов государственной власти	12	02	35 Е 01 00300		40,0
Иные бюджетные ассигнования	12	02	35 Е 01 00300	800	40,0
Уплата налогов, сборов и иных платежей	12	02	35 Е 01 00300	850	40,0
Итого					233 445,4

Приложение 3
к решению Совета депутатов
поселения Кокошкино
в городе Москве
от 20.07.2022 № 232/4

Приложение 6
к решению Совета депутатов
поселения Кокошкино
в городе Москве
от 11.11.2021 № 187/4

Ведомственная структура расходов бюджета поселения Кокошкино в городе Москве на 2022 год

Наименование	Р	ПР	ЦСР	ВР	Сумма, тыс.руб.
006 Администрация поселения Кокошкино					**233 445,4**
ОБЩЕГОСУДАРСТВЕННЫЕ ВОПРОСЫ	**01**				**81 611,2**
Функционирование Правительства Российской Федерации, высших исполнительных органов государственной власти субъектов Российской Федерации, местных администраций	01	04			81 149,7
Непрограммные направления деятельности органов государственной власти по руководству и управлению в сфере установленных функций органов государственной власти города Москвы	01	04	31 0 00 00000		81 149,7
Исполнительные органы государственной власти города Москвы	01	04	31 Б 00 00000		81 149,7
Функционирование исполнительных органов государственной власти города Москвы	01	04	31 Б 01 00000		81 149,7
Обеспечение деятельности руководителя администрации	01	04	31 Б 01 00100		2 618,0
Расходы на выплаты персоналу в целях обеспечения выполнения функций государственными (муниципальными) органами, казенными учреждениями, органами управления государственными внебюджетными фондами	01	04	31 Б 01 00100	100	2 598,0
Расходы на выплаты персоналу государственных (муниципальных) органов	01	04	31 Б 01 00100	120	2 598,0
Закупка товаров, работ и услуг для обеспечения государственных (муниципальных) нужд	01	04	31 Б 01 00100	200	20,0
Иные закупки товаров, работ и услуг для обеспечения государственных (муниципальных) нужд	01	04	31 Б 01 00100	240	20,0
Обеспечение деятельности администрации	01	04	31 Б 01 00500		78 531,7
Расходы на выплаты персоналу в целях обеспечения выполнения функций государственными (муниципальными) органами, казенными учреждениями, органами управления государственными внебюджетными фондами	01	04	31 Б 01 00500	100	66 095,2
Расходы на выплаты персоналу государственных (муниципальных) органов	01	04	31 Б 01 00500	120	66 095,2
Закупка товаров, работ и услуг для обеспечения государственных (муниципальных) нужд	01	04	31 Б 01 00500	200	12 306,5
Иные закупки товаров, работ и услуг для обеспечения государственных (муниципальных) нужд	01	04	31 Б 01 00500	240	12 306,5
Иные бюджетные ассигнования	01	04	31 Б 01 00500	800	130,0
Уплата налогов, сборов и иных платежей	01	04	31 Б 01 00500	850	130,0

Резервные фонды	01	11			100,0
Резервный фонд, предусмотренный органами местного самоуправления	01	11	32 А 01 00000		100,0
Иные бюджетные ассигнования	01	11	32 А 01 00000	800	100,0
Резервные средства	01	11	32 А 01 00000	870	100,0
Другие общегосударственные вопросы	01	13			361,5
Непрограммные направления деятельности органов государственной власти по руководству и управлению в сфере установленных функций органов государственной власти города Москвы	01	13	31 0 00 00000		21,5
Исполнительные органы государственной власти города Москвы	01	13	31 Б 00 00000		21,5
Уплата членских взносов на осуществление деятельности Совета муниципальных образований города Москвы	01	13	31 Б 01 00400		21,5
Иные бюджетные ассигнования	01	13	31 Б 01 00400	800	21,5
Уплата налогов, сборов и иных платежей	01	13	31 Б 01 00400	850	21,5
Другие общегосударственные вопросы	01	13	31 Б 01 09900		340,0
Закупка товаров, работ и услуг для обеспечения государственных (муниципальных) нужд	01	13	31 Б 01 09900	200	340,0
Иные закупки товаров, работ и услуг для обеспечения государственных (муниципальных) нужд	01	13	31 Б 01 09900	240	340,0
НАЦИОНАЛЬНАЯ ОБОРОНА	**02**				**579,5**
Мобилизационная и вневойсковая подготовка	02	03			579,5
Безопасный город	02	03	17 0 00 00000		579,5
Осуществление переданных органам местного самоуправления полномочий Российской Федерации по первичному воинскому учету на территориях, где отсутствуют военные комиссариаты	02	03	17 1 00 51180		579,5
Расходы на выплаты персоналу в целях обеспечения выполнения функций государственными (муниципальными) органами, казенными учреждениями, органами управления государственными внебюджетными фондами	02	03	17 1 00 51180	100	540,0
Расходы на выплаты персоналу государственных (муниципальных) органов	02	03	17 1 00 51180	120	540,0
Закупка товаров, работ и услуг для обеспечения государственных (муниципальных) нужд	02	03	17 1 00 51180	200	39,5
Иные закупки товаров, работ и услуг для государственных (муниципальных) нужд	02	03	17 1 00 51180	240	39,5
НАЦИОНАЛЬНАЯ БЕЗОПАСНОСТЬ И ПРАВООХРАНИТЕЛЬНАЯ ДЕЯТЕЛЬНОСТЬ	**03**				**799,6**
Гражданская оборона	03	09			107,5
Муниципальная программа «Обеспечение безопасности жизнедеятельности населения на территории поселения Кокошкино»	03	09	36 0 00 00000		107,5
Подпрограмма «Мероприятия по гражданской обороне»	03	09	36 1 00 10000		107,5
Закупка товаров, работ и услуг для обеспечения государственных (муниципальных) нужд	03	09	36 1 00 10000	200	107,5
Иные закупки товаров, работ и услуг для обеспечения государственных (муниципальных) нужд	03	09	36 1 00 10000	240	107,5
Защита населения и территории от чрезвычайных ситуаций природного и техногенного характера, пожарная безопасность	03	10			173,1
Муниципальная программа «Обеспечение безопасности жизнедеятельности населения на территории поселения Кокошкино»	03	10	36 0 00 00000		157,3
Подпрограмма «Защита населения от чрезвычайных ситуаций природного и техногенного характера на территории поселения Кокошкино»	03	10	36 2 00 10000		157,3

Закупка товаров, работ и услуг для обеспечения государственных (муниципальных) нужд	03	10	36 2 00 10000	200	157,3
Иные закупки товаров, работ и услуг для обеспечения государственных (муниципальных) нужд	03	10	36 2 00 10000	240	157,3
Подпрограмма «Обеспечение безопасности людей на водных объектах, охрана их жизни и здоровья на территории поселения Кокошкино»	03	10	36 3 00 10000		15,8
Закупка товаров, работ и услуг для обеспечения государственных (муниципальных) нужд	03	10	36 3 00 10000	200	15,8
Иные закупки товаров, работ и услуг для обеспечения государственных (муниципальных) нужд	03	10	36 3 00 10000	240	15,8
Другие вопросы в области национальной безопасности и правоохранительной деятельности	03	14			519,0
Муниципальная программа «Обеспечение безопасности жизнедеятельности населения на территории поселения Кокошкино»	03	14	36 0 00 00000		170,0
Подпрограмма «Мероприятия по обеспечению первичных мер пожарной безопасности на территории поселения Кококшино»	03	14	36 5 00 10000		170,0
Закупка товаров, работ и услуг для обеспечения государственных (муниципальных) нужд	03	14	36 5 00 10000	200	170,0
Иные закупки товаров, работ и услуг для обеспечения государственных (муниципальных) нужд	03	14	36 5 00 10000	240	170,0
Подпрограмма «Мероприятия по профилактике терроризма и экстремизма на территории поселения Кокошкино»	03	14	36 4 00 10000		349,0
Закупка товаров, работ и услуг для обеспечения государственных (муниципальных) нужд	03	14	36 4 00 10000	200	349,0
Иные закупки товаров, работ и услуг для обеспечения государственных (муниципальных) нужд	03	14	36 4 00 10000	240	349,0
НАЦИОНАЛЬНАЯ ЭКОНОМИКА	**04**				**6 440,6**
Дорожное хозяйство (дорожные фонды)	04	09			6 440,6
Муниципальная программа «Содержание и ремонт объектов дорожного хозяйства на территории поселения Кокошкино»	04	09	37 0 00 00000		6 440,6
Подпрограмма «Содержание объектов дорожного хозяйства поселения Кокошкино»	04	09	37 1 00 00000		3 147,3
Подпрограмма «Содержание объектов дорожного хозяйства поселения Кокошкино»	04	09	37 1 00 00000		2 347,3
Закупка товаров, работ и услуг для обеспечения государственных (муниципальных) нужд	04	09	37 1 00 00000	200	2 347,3
Иные закупки товаров, работ и услуг для обеспечения государственных (муниципальных) нужд	04	09	37 1 00 00000	240	2 347,3
Подпрограмма «Содержание объектов дорожного хозяйства поселения Кокошкино» (софинансирование)	04	09	37 1 00 S0000		800,0
Закупка товаров, работ и услуг для обеспечения государственных (муниципальных) нужд	04	09	37 1 00 S0000	200	800,0
Иные закупки товаров, работ и услуг для обеспечения государственных (муниципальных) нужд	04	09	37 1 00 S0000	240	800,0
Подпрограмма «Ремонт объектов дорожного хозяйства поселения Кокошкино»	04	09	37 2 00 00000		3 265,8
Подпрограмма «Ремонт объектов дорожного хозяйства поселения Кокошкино»	04	09	37 2 00 00000		240,0
Закупка товаров, работ и услуг для обеспечения государственных (муниципальных) нужд	04	09	37 2 00 00000	200	240,0
Иные закупки товаров, работ и услуг для обеспечения государственных (муниципальных) нужд	04	09	37 2 00 00000	240	240,0
Подпрограмма «Ремонт объектов дорожного хозяйства поселения Кокошкино» (софинансирование)	04	09	37 2 00 S0000		3 025,8

Закупка товаров, работ и услуг для обеспечения государственных (муниципальных) нужд	04	09	37 2 00 S0000	200	3 025,8
Иные закупки товаров, работ и услуг для обеспечения государственных (муниципальных) нужд	04	09	37 2 00 S0000	240	3 025,8
Подпрограмма «Обеспечение безопасности дорожного движения»	04	09	37 3 00 00000		27,5
Подпрограмма «Обеспечение безопасности дорожного движения» (софинансирование)	04	09	37 3 00 S0000		27,5
Закупка товаров, работ и услуг для обеспечения государственных (муниципальных) нужд	04	09	37 3 00 S0000	200	27,5
Иные закупки товаров, работ и услуг для обеспечения государственных (муниципальных) нужд	04	09	37 3 00 S0000	240	27,5
ЖИЛИЩНО-КОММУНАЛЬНОЕ ХОЗЯЙСТВО	**05**				**127 339,0**
Жилищное хозяйство	05	01			3 846,5
Непрограммные направления в области жилищного хозяйства	05	01	35 0 03 00000		3 596,5
Взносы на капитальный ремонт общего имущества в многоквартирных домах	05	01	35 0 03 00100		3 596,5
Закупка товаров, работ и услуг для обеспечения государственных (муниципальных) нужд	05	01	35 0 03 00100	200	3 596,5
Иные закупки товаров, работ и услуг для обеспечения государственных (муниципальных) нужд	05	01	35 0 03 00100	240	3 596,5
Муниципальная программа «Ремонт муниципального жилого фонда поселения Кокошкино»	05	01	38 0 00 00000		250,0
Мероприятия по ремонту общего имущества в многоквартирных домах	05	01	38 1 00 10000		250,0
Закупка товаров, работ и услуг для обеспечения государственных (муниципальных) нужд	05	01	38 1 00 10000	200	250,0
Иные закупки товаров, работ и услуг для обеспечения государственных (муниципальных) нужд	05	01	38 1 00 10000	240	250,0
Благоустройство	05	03			123 492,5
Непрограммные направления деятельности органов государственной власти в части предоставления межбюджетных трансфертов	05	03	33 0 00 00000		116 648,8
Непрограммные направления деятельности органов государственной власти в части предоставления межбюджетных трансфертов бюджетам внутригородских муниципальных образований	05	03	33 А 00 00000		116 648,8
Субсидии бюджетам внутригородских муниципальных образований	05	03	33 А 02 00000		116 648,8
Консолидированная субсидия бюджетам внутригородских муниципальных образований в целях софинансирования расходных обязательств городских округов и поселений, возникающих при исполнении полномочий органов местного самоуправления в сфере жилищно-коммунального хозяйства, благоустройства и дорожной деятельности	05	03	33 А 02 02000		116 648,8
Консолидированная субсидия бюджетам внутригородских муниципальных образований в целях софинансирования расходных обязательств городских округов и поселений, возникающих при исполнении полномочий органов местного самоуправления в сфере жилищно-коммунального хозяйства, благоустройства и дорожной деятельности (благоустройство территории жилой застройки, улиц и общественных пространств, организация мест массового отдыха населения)	05	03	33 А 02 02100		20 580,6
Закупка товаров, работ и услуг для обеспечения государственных (муниципальных) нужд	05	03	33 А 02 02100	200	20 580,6
Иные закупки товаров, работ и услуг для обеспечения государственных (муниципальных) нужд	05	03	33 А 02 02100	240	20 580,6

Консолидированная субсидия бюджетам внутригородских муниципальных образований в целях софинансирования расходных обязательств городских округов и поселений, возникающих при исполнении полномочий органов местного самоуправления в сфере жилищно-коммунального хозяйства, благоустройства и дорожной деятельности (ремонт объектов дорожного хозяйства)	05	03	33 А 02 02300		20 964,8
Закупка товаров, работ и услуг для государственных (муниципальных) нужд	05	03	33 А 02 02300	200	20 964,8
Иные закупки товаров, работ и услуг для обеспечения государственных (муниципальных) нужд	05	03	33 А 02 02300	240	20 964,8
Консолидированная субсидия бюджетам внутригородских муниципальных образований в целях софинансирования расходных обязательств городских округов и поселений, возникающих при исполнении полномочий органов местного самоуправления в сфере жилищно-коммунального хозяйства, благоустройства и дорожной деятельности (содержание объектов дорожного хозяйства)	05	03	33 А 02 02400		32 302,1
Закупка товаров, работ и услуг для обеспечения государственных (муниципальных) нужд	05	03	33 А 02 02400	200	32 302,1
Иные закупки товаров, работ и услуг для обеспечения государственных (муниципальных) нужд	05	03	33 А 02 02400	240	32 302,1
Консолидированная субсидия бюджетам внутригородских муниципальных образований в целях софинансирования расходных обязательств городских округов и поселений, возникающих при исполнении полномочий органов местного самоуправления в сфере жилищно-коммунального хозяйства, благоустройства и дорожной деятельности (разметка объектов дорожного хозяйства)	05	03	33 А 02 02500		1 333,4
Закупка товаров, работ и услуг для обеспечения государственных (муниципальных) нужд	05	03	33 А 02 02500	200	1 333,4
Иные закупки товаров, работ и услуг для обеспечения государственных (муниципальных) нужд	05	03	33 А 02 02500	240	1 333,4
Консолидированная субсидия бюджетам внутригородских муниципальных образований в целях софинансирования расходных обязательств городских округов и поселений, возникающих при исполнении полномочий органов местного самоуправления в сфере жилищно-коммунального хозяйства, благоустройства и дорожной деятельности (содержание дворовых территорий)	05	03	33 А 02 02600		41 467,9
Закупка товаров, работ и услуг для обеспечения государственных (муниципальных) нужд	05	03	33 А 02 02600	200	41 467,9
Иные закупки товаров, работ и услуг для обеспечения государственных (муниципальных) нужд	05	03	33 А 02 02600	240	41 467,9
Муниципальная программа «Благоустройство территории поселения Кокошкино»	05	03	39 0 00 00000		6 843,7
Подпрограмма «Озеленение территории поселения Кокошкино»	05	03	39 1 00 10000		205,9
Закупка товаров, работ и услуг для обеспечения государственных (муниципальных) нужд	05	03	39 1 00 10000	200	205,9
Иные закупки товаров, работ и услуг для обеспечения государственных (муниципальных) нужд	05	03	39 1 00 10000	240	205,9
Подпрограмма «Комплексное благоустройство территории поселения Кокошкино»	05	03	39 2 00 00000		1 825,3
Подпрограмма «Комплексное благоустройство территории поселения Кокошкино»	05	03	39 2 00 10000		234,0
Закупка товаров, работ и услуг для обеспечения государственных (муниципальных) нужд	05	03	39 2 00 10000	200	234,0
Иные закупки товаров, работ и услуг для обеспечения государственных (муниципальных) нужд	05	03	39 2 00 10000	240	234,0

Подпрограмма «Комплексное благоустройство территории поселения Кокошкино» (софинансирование)	05	03	39 2 00 S0000		1 591,3
Закупка товаров, работ и услуг для обеспечения государственных (муниципальных) нужд	05	03	39 2 00 S0000	200	1 591,3
Иные закупки товаров, работ и услуг для обеспечения государственных (муниципальных) нужд	05	03	39 2 00 S0000	240	1 591,3
Подпрограмма «Регулированию численности безнадзорных и бесхозяйных животных»	05	03	39 3 00 10000		1 053,7
Закупка товаров, работ и услуг для обеспечения государственных (муниципальных) нужд	05	03	39 3 00 10000	200	1 053,7
Иные закупки товаров, работ и услуг для обеспечения государственных (муниципальных) нужд	05	03	39 3 00 10000	240	1 053,7
Подпрограмма «Содержание объектов благоустройства»	05	03	39 4 00 00000		3 758,8
Подпрограмма «Содержание объектов благоустройства»	05	03	39 4 00 10000		2 908,8
Закупка товаров, работ и услуг для обеспечения государственных (муниципальных) нужд	05	03	39 4 00 10000	200	2 908,8
Иные закупки товаров, работ и услуг для обеспечения государственных (муниципальных) нужд	05	03	39 4 00 10000	240	2 908,8
Подпрограмма «Содержание объектов благоустройства» (софинансирование)	05	03	39 4 00 S0000		850,0
Закупка товаров, работ и услуг для обеспечения государственных (муниципальных) нужд	05	03	39 4 00 S0000	200	850,0
Иные закупки товаров, работ и услуг для обеспечения государственных (муниципальных) нужд	05	03	39 4 00 S0000	240	850,0
ОБРАЗОВАНИЕ	**07**				**1 140,5**
Молодежная политика	07	07			1 140,5
Муниципальная программа «Молодежная политика поселения Кокошкино»	07	07	40 0 00 00000		1 140,5
Проведение праздничных мероприятий для населения, мероприятий для детей и молодежи	07	07	40 1 00 00000		1 140,5
Закупка товаров, работ и услуг для обеспечения государственных (муниципальных) нужд	07	07	40 1 00 00000	200	1 140,5
Иные закупки товаров, работ и услуг для обеспечения государственных (муниципальных) нужд	07	07	40 1 00 00000	240	1 140,5
КУЛЬТУРА, КИНЕМАТОГРАФИЯ	**08**				**5 635,5**
Культура	08	01			2 400,0
Библиотеки	08	01	44 2 00 00000		2 400,0
Расходы бюджетов на предоставление субсидий бюджетным учреждениям (библиотека)	08	01	44 2 00 99980		2 400,0
Предоставление субсидий бюджетным, автономным учреждениям и иным некоммерческим организациям	08	01	44 2 00 99980	600	2 400,0
Субсидии бюджетным учреждениям	08	01	44 2 00 99980	610	2 400,0
Муниципальная программа «Развитие культуры в сфере обеспечения досуга населения»	08	04	41 0 00 00000		3 235,5
Проведение праздничных мероприятий для населения, мероприятий для детей и молодежи	08	04	41 1 00 10000		3 235,5
Закупка товаров, работ и услуг для обеспечения государственных (муниципальных) нужд	08	04	41 1 00 10000	200	3 235,5
Иные закупки товаров, работ и услуг для обеспечения государственных (муниципальных) нужд	08	04	41 1 00 10000	240	3 235,5
СОЦИАЛЬНАЯ ПОЛИТИКА	**10**				**259,5**
Пенсионное обеспечение	10	01			109,5
Прочие непрограммные направления деятельности органов государственной власти	10	01	35 0 00 00000		109,5

Прочие направления деятельности префектур административных округов города Москвы, не включенные в государственные программы города Москвы	10	01	35 Е 00 00000		109,5
Непрограммные направления деятельности по расходным обязательствам префектур административных округов города Москвы	10	01	35 Е 01 00000		109,5
Доплаты к пенсиям муниципальных служащих	10	01	35 Е 01 00200		109,5
Социальное обеспечение и иные выплаты населению	10	01	35 Е 01 00200	300	109,5
Публичные нормативные социальные выплаты гражданам	10	01	35 Е 01 00200	320	109,5
Социальное обеспечение населения	10	03			150,0
Муниципальная программа «Адресная социальная поддержка и социальная помощь отдельным категориям граждан поселения Кокошкино»	10	03	42 0 00 00000		150,0
Адресная социальная помощь отдельным категориям граждан	10	03	42 1 00 10000		150,0
Социальное обеспечение и иные выплаты населению	10	03	42 1 00 10000	300	150,0
Публичные нормативные социальные выплаты гражданам	10	03	42 1 00 10000	310	150,0
ФИЗИЧЕСКАЯ КУЛЬТУРА И СПОРТ	**11**				**9 600,0**
Массовый спорт	11	02			9 600,0
Центры спортивной подготовки	11	02	48 2 00 00000		9 600,0
Расходы бюджетов на предоставление субсидий бюджетным учреждениям (спортивный центр)	11	02	48 2 00 99980		9 600,0
Предоставление субсидий бюджетным, автономным учреждениям и иным некоммерческим организациям	11	02	48 2 00 99980	600	9 600,0
Субсидии бюджетным учреждениям	11	02	48 2 00 99980	610	9 600,0
СРЕДСТВА МАССОВОЙ ИНФОРМАЦИИ	**12**				**40,0**
Периодическая печать и издательства	12	02			40,0
Прочие непрограммные направления деятельности органов государственной власти	12	02	35 0 00 00000		40,0
Прочие непрограммные направления деятельности органов государственной власти	12	02	35 Е 01 00300		40,0
Иные бюджетные ассигнования	12	02	35 Е 01 00300	800	40,0
Уплата налогов, сборов и иных платежей	12	02	35 Е 01 00300	850	40,0
Итого					233 445,4

Приложение 4
к решению Совета депутатов
поселения Кокошкино
в городе Москве
От 20.07.2022 № 232/4

Приложение 8
к решению Совета депутатов
поселения Кокошкино
в городе Москве
от 11.11.2021 № 187/4

Расходы бюджета поселения Кокошкино по целевым статьям (муниципальным программам поселения Кокошкино, государственным программам города Москвы и непрограммным направлениям деятельности), группам и подгруппам видов расходов классификации расходов бюджетов на 2022 год

Наименование	ЦСР	ВР	Сумма, тыс.руб.
Безопасный город	**17 0 00 00000**		**579,5**
Осуществление переданных органам местного самоуправления полномочий Российской Федерации по первичному воинскому учету на территориях, где отсутствуют военные комиссариаты	17 1 00 51180		579,5
Расходы на выплаты персоналу в целях обеспечения выполнения функций государственными (муниципальными) органами, казенными учреждениями, органами управления государственными внебюджетными фондами	17 1 00 51180	100	540,0
Расходы на выплаты персоналу государственных (муниципальных) органов	17 1 00 51180	120	540,0
Закупка товаров, работ и услуг для обеспечения государственных (муниципальных) нужд	17 1 00 51180	200	39,5
Иные закупки товаров, работ и услуг для государственных (муниципальных) нужд	17 1 00 51180	240	39,5
Муниципальная программа «Обеспечение безопасности жизнедеятельности населения на территории поселения Кокошкино»	**36 0 00 00000**		**799,6**
Подпрограмма «Мероприятия по гражданской обороне»	*36 1 00 10000*		*107,5*
Закупка товаров, работ и услуг для обеспечения государственных (муниципальных) нужд	36 1 00 10000	200	107,5
Иные закупки товаров, работ и услуг для обеспечения государственных (муниципальных) нужд	36 1 00 10000	240	107,5
Подпрограмма «Защита населения от чрезвычайных ситуаций природного и техногенного характера на территории поселения Кокошкино»	*36 2 00 10000*		*157,3*
Закупка товаров, работ и услуг для обеспечения государственных (муниципальных) нужд	36 2 00 10000	200	157,3
Иные закупки товаров, работ и услуг для обеспечения государственных (муниципальных) нужд	36 2 00 10000	240	157,3
Подпрограмма «Обеспечение безопасности людей на водных объектах, охрана их жизни и здоровья на территории поселения Кокошкино»	*36 3 00 10000*		*15,8*
Закупка товаров, работ и услуг для обеспечения государственных (муниципальных) нужд	36 3 00 10000	200	15,8
Иные закупки товаров, работ и услуг для обеспечения государственных (муниципальных) нужд	36 3 00 10000	240	15,8

Подпрограмма «Мероприятия по профилактике терроризма и экстремизма на территории поселения Кокошкино»	*36 4 00 10000*		*349,0*
Закупка товаров, работ и услуг для обеспечения государственных (муниципальных) нужд	36 4 00 10000	200	349,0
Иные закупки товаров, работ и услуг для обеспечения государственных (муниципальных) нужд	36 4 00 10000	240	349,0
Подпрограмма «Мероприятия по обеспечению первичных мер пожарной безопасности на территории поселения Кококшино»	*36 5 00 10000*		*170,0*
Закупка товаров, работ и услуг для обеспечения государственных (муниципальных) нужд	36 5 00 10000	200	170,0
Иные закупки товаров, работ и услуг для обеспечения государственных (муниципальных) нужд	36 5 00 10000	240	170,0
Муниципальная программа «Содержание и ремонт объектов дорожного хозяйства на территории поселения Кокошкино»	**37 0 00 00000**		**6 440,6**
Подпрограмма «Содержание объектов дорожного хозяйства поселения Кокошкино»	***37 1 00 00000***		***3 147,3***
Подпрограмма «Содержание объектов дорожного хозяйства поселения Кокошкино»	*37 1 00 00000*		*2 347,3*
Закупка товаров, работ и услуг для обеспечения государственных (муниципальных) нужд	37 1 00 00000	200	2 347,3
Иные закупки товаров, работ и услуг для обеспечения государственных (муниципальных) нужд	37 1 00 00000	240	2 347,3
Подпрограмма «Содержание объектов дорожного хозяйства поселения Кокошкино» (софинансирование)	*37 1 00 S0000*		*800,0*
Закупка товаров, работ и услуг для обеспечения государственных (муниципальных) нужд	37 1 00 S0000	200	800,0
Иные закупки товаров, работ и услуг для обеспечения государственных (муниципальных) нужд	37 1 00 S0000	240	800,0
Подпрограмма «Ремонт объектов дорожного хозяйства поселения Кокошкино»	***37 2 00 00000***		***3 265,8***
Подпрограмма «Ремонт объектов дорожного хозяйства поселения Кокошкино»	*37 2 00 00000*		*240,0*
Закупка товаров, работ и услуг для обеспечения государственных (муниципальных) нужд	37 2 00 00000	200	240,0
Иные закупки товаров, работ и услуг для обеспечения государственных (муниципальных) нужд	37 2 00 00000	240	300,0
Подпрограмма «Ремонт объектов дорожного хозяйства поселения Кокошкино» (софинансирование)	*37 2 00 S0000*		*3 025,8*
Закупка товаров, работ и услуг для обеспечения государственных (муниципальных) нужд	37 2 00 S0000	200	3 025,8
Иные закупки товаров, работ и услуг для обеспечения государственных (муниципальных) нужд	37 2 00 S0000	240	3 025,8
Подпрограмма «Обеспечение безопасности дорожного движения»	***37 3 00 00000***		***27,5***
Подпрограмма «Обеспечение безопасности дорожного движения» (софинансирование)	*37 3 00 S0000*		*27,5*
Закупка товаров, работ и услуг для обеспечения государственных (муниципальных) нужд	37 3 00 S0000	200	27,5
Иные закупки товаров, работ и услуг для обеспечения государственных (муниципальных) нужд	37 3 00 S0000	240	27,5
Муниципальная программа «Ремонт муниципального жилого фонда поселения Кокошкино»	**38 0 00 00000**		**250,0**
Мероприятия по ремонту муниципального жилого фонда	*38 1 00 10000*		*250,0*
Закупка товаров, работ и услуг для обеспечения государственных (муниципальных) нужд	38 1 00 10000	200	250,0

Иные закупки товаров, работ и услуг для обеспечения государственных (муниципальных) нужд	38 1 00 10000	240	250,0
Муниципальная программа «Благоустройство территории поселения Кокошкино»	**39 0 00 00000**		**6 843,7**
Подпрограмма «Озеленение территории поселения Кокошкино»	***39 1 00 10000***		***205,9***
Закупка товаров, работ и услуг для обеспечения государственных (муниципальных) нужд	39 1 00 10000	200	205,9
Иные закупки товаров, работ и услуг для обеспечения государственных (муниципальных) нужд	39 1 00 10000	240	205,9
Подпрограмма «Комплексное благоустройство территории поселения Кокошкино»	***39 2 00 00000***		***1 825,3***
Подпрограмма «Комплексное благоустройство территории поселения Кокошкино»	*39 2 00 10000*		*234,0*
Закупка товаров, работ и услуг для обеспечения государственных (муниципальных) нужд	39 2 00 10000	200	234,0
Иные закупки товаров, работ и услуг для обеспечения государственных (муниципальных) нужд	39 2 00 10000	240	234,0
Подпрограмма «Комплексное благоустройство территории поселения Кокошкино» (софинансирование)	*39 2 00 S0000*		*1 591,3*
Закупка товаров, работ и услуг для обеспечения государственных (муниципальных) нужд	39 2 00 S0000	200	1 591,3
Иные закупки товаров, работ и услуг для обеспечения государственных (муниципальных) нужд	39 2 00 S0000	240	1 591,3
Подпрограмма «Регулированию численности безнадзорных и бесхозяйных животных»	***39 3 00 10000***		***1 053,7***
Закупка товаров, работ и услуг для обеспечения государственных (муниципальных) нужд	39 3 00 10000	200	1 053,7
Иные закупки товаров, работ и услуг для обеспечения государственных (муниципальных) нужд	39 3 00 10000	240	1 053,7
Подпрограмма «Содержание объектов благоустройства»	***39 4 00 00000***		***3 758,8***
Подпрограмма «Содержание объектов благоустройства»	*39 4 00 10000*		*2 908,8*
Закупка товаров, работ и услуг для обеспечения государственных (муниципальных) нужд	39 4 00 10000	200	2 908,8
Иные закупки товаров, работ и услуг для обеспечения государственных (муниципальных) нужд	39 4 00 10000	240	2 908,8
Подпрограмма «Содержание объектов благоустройства» (софинансирование)	*39 4 00 S0000*		*850,0*
Закупка товаров, работ и услуг для обеспечения государственных (муниципальных) нужд	39 4 00 S0000	200	850,0
Иные закупки товаров, работ и услуг для обеспечения государственных (муниципальных) нужд	39 4 00 S0000	240	850,0
Муниципальная программа «Молодежная политика поселения Кокошкино»	**40 0 00 00000**		**1 140,5**
Проведение праздничных мероприятий для населения, мероприятий для детей и молодежи	40 1 00 00000		1 140,5
Закупка товаров, работ и услуг для обеспечения государственных (муниципальных) нужд	40 1 00 00000	200	1 140,5
Иные закупки товаров, работ и услуг для обеспечения государственных (муниципальных) нужд	40 1 00 00000	240	1 140,5
Муниципальная программа «Развитие культуры в сфере обеспечения досуга населения»	**41 0 00 00000**		**3 235,5**
Проведение праздничных мероприятий для населения, мероприятий для детей и молодежи	41 1 00 10000		3 235,5
Закупка товаров, работ и услуг для обеспечения государственных (муниципальных) нужд	41 1 00 10000	200	3 235,5

Иные закупки товаров, работ и услуг для обеспечения государственных (муниципальных) нужд	41 1 00 10000	240	3 235,5
Муниципальная программа «Адресная социальная поддержка и социальная помощь отдельным категориям граждан поселения Кокошкино»	**42 0 00 00000**		**150,0**
Адресная социальная помощь отдельным категориям граждан	42 1 00 10000		150,0
Социальное обеспечение и иные выплаты населению	42 1 00 10000	300	150,0
Публичные нормативные социальные выплаты гражданам	42 1 00 10000	310	150,0
Итого по муниципальным программам поселения Кокошкино и государственным программам города Москвы			**19 439,4**
Непрограммные направления деятельности органов государственной власти по руководству и управлению в сфере установленных функций органов государственной власти города Москвы	**31 0 00 00000**		**81 511,2**
Исполнительные органы государственной власти города Москвы	***31 Б 00 00000***		***81 511,2***
Функционирование исполнительных органов государственной власти города Москвы	31 Б 01 00000		81 511,2
Обеспечение деятельности руководителя администрации	***31 Б 01 00100***		***2 618,0***
Расходы на выплаты персоналу в целях обеспечения выполнения функций государственными (муниципальными) органами, казенными учреждениями, органами управления государственными внебюджетными фондами	31 Б 01 00100	100	2 598,0
Расходы на выплаты персоналу государственных (муниципальных) органов	31 Б 01 00100	120	2 598,0
Закупка товаров, работ и услуг для обеспечения государственных (муниципальных) нужд	31 Б 01 00100	200	20,0
Иные закупки товаров, работ и услуг для обеспечения государственных (муниципальных) нужд	31 Б 01 00100	240	20,0
Уплата членских взносов на осуществление деятельности Совета муниципальных образований города Москвы	*31 Б 01 00400*		*21,5*
Иные бюджетные ассигнования	31 Б 01 00400	800	21,5
Уплата налогов, сборов и иных платежей	31 Б 01 00400	850	21,5
Обеспечение деятельности администрации	*31 Б 01 00500*		*78 531,7*
Расходы на выплаты персоналу в целях обеспечения выполнения функций государственными (муниципальными) органами, казенными учреждениями, органами управления государственными внебюджетными фондами	31 Б 01 00500	100	66 095,2
Расходы на выплаты персоналу государственных (муниципальных) органов	31 Б 01 00500	120	66 095,2
Закупка товаров, работ и услуг для обеспечения государственных (муниципальных) нужд	31 Б 01 00500	200	12 306,5
Иные закупки товаров, работ и услуг для обеспечения государственных (муниципальных) нужд	31 Б 01 00500	240	12 306,5
Иные бюджетные ассигнования	31 Б 01 00500	800	130,0
Уплата налогов, сборов и иных платежей	31 Б 01 00500	850	130,0
Другие общегосударственные вопросы	*31 Б 01 09900*		*340,0*
Закупка товаров, работ и услуг для обеспечения государственных (муниципальных) нужд	31 Б 01 09900	200	340,0
Иные закупки товаров, работ и услуг для обеспечения государственных (муниципальных) нужд	31 Б 01 09900	240	340,0
Резервный фонд	**32 0 00 00000**		**100,0**
Резервный фонд	32 А 00 00000		100,0
Резервный фонд, предусмотренный органами местного самоуправления	32 А 01 00000		100,0
Иные бюджетные ассигнования	32 А 01 00000	800	100,0
Резервные средства	32 А 01 00000	870	100,0

Непрограммные направления деятельности органов государственной власти в части предоставления межбюджетных трансфертов	**33 0 00 00000**		**116 648,8**
Непрограммные направления деятельности органов государственной власти в части предоставления межбюджетных трансфертов бюджетам внутригородских муниципальных образований	33 А 00 00000		116 648,8
Субсидии бюджетам внутригородских муниципальных образований	33 А 02 00000		116 648,8
Консолидированная субсидия бюджетам внутригородских муниципальных образований в целях софинансирования расходных обязательств городских округов и поселений, возникающих при исполнении полномочий органов местного самоуправления в сфере жилищно-коммунального хозяйства, благоустройства и дорожной деятельности	33 А 02 02000		116 648,8
Консолидированная субсидия бюджетам внутригородских муниципальных образований в целях софинансирования расходных обязательств городских округов и поселений, возникающих при исполнении полномочий органов местного самоуправления в сфере жилищно-коммунального хозяйства, благоустройства и дорожной деятельности (благоустройство территории жилой застройки, улиц и общественных пространств, организация мест массового отдыха населения)	33 А 02 02100		20 580,6
Закупка товаров, работ и услуг для обеспечения государственных (муниципальных) нужд	33 А 02 02100	200	20 580,6
Иные закупки товаров, работ и услуг для обеспечения государственных (муниципальных) нужд	33 А 02 02100	240	20 580,6
Консолидированная субсидия бюджетам внутригородских муниципальных образований в целях софинансирования расходных обязательств городских округов и поселений, возникающих при исполнении полномочий органов местного самоуправления в сфере жилищно-коммунального хозяйства, благоустройства и дорожной деятельности (ремонт объектов дорожного хозяйства)	33 А 02 02300		20 964,8
Закупка товаров, работ и услуг для государственных (муниципальных) нужд	33 А 02 02300	200	20 964,8
Иные закупки товаров, работ и услуг для обеспечения государственных (муниципальных) нужд	33 А 02 02300	240	20 964,8
Консолидированная субсидия бюджетам внутригородских муниципальных образований в целях софинансирования расходных обязательств городских округов и поселений, возникающих при исполнении полномочий органов местного самоуправления в сфере жилищно-коммунального хозяйства, благоустройства и дорожной деятельности (содержание объектов дорожного хозяйства)	33 А 02 02400		32 302,1
Закупка товаров, работ и услуг для обеспечения государственных (муниципальных) нужд	33 А 02 02400	200	32 302,1
Иные закупки товаров, работ и услуг для обеспечения государственных (муниципальных) нужд	33 А 02 02400	240	32 302,1
Консолидированная субсидия бюджетам внутригородских муниципальных образований в целях софинансирования расходных обязательств городских округов и поселений, возникающих при исполнении полномочий органов местного самоуправления в сфере жилищно-коммунального хозяйства, благоустройства и дорожной деятельности (разметка объектов дорожного хозяйства)	33 А 02 02500		1 333,4
Закупка товаров, работ и услуг для обеспечения государственных (муниципальных) нужд	33 А 02 02500	200	1 333,4
Иные закупки товаров, работ и услуг для обеспечения государственных (муниципальных) нужд	33 А 02 02500	240	1 333,4
Консолидированная субсидия бюджетам внутригородских муниципальных образований в целях софинансирования расходных обязательств городских округов и поселений, возникающих при исполнении полномочий органов местного самоуправления в сфере жилищно-коммунального хозяйства, благоустройства и дорожной деятельности (содержание дворовых территорий)	33 А 02 02600		41 467,9

Закупка товаров, работ и услуг для обеспечения государственных (муниципальных) нужд	33 А 02 02600	200	41 467,9
Иные закупки товаров, работ и услуг для обеспечения государственных (муниципальных) нужд	33 А 02 02600	240	41 467,9
Прочие непрограммные направления деятельности органов государственной власти	**35 0 00 00000**		**3 746,0**
Непраграммные направления в области жилищного хозяйства	***35 0 03 00000***		***3 596,5***
Взносы на капитальные ремонт общего имущества в многоквартирных домах	35 0 03 00100		3 596,5
Закупка товаров, работ и услуг для обеспечения государственных (муниципальных) нужд	35 Е 01 00100	200	3 596,5
Иные закупки товаров, работ и услуг для обеспечения государственных (муниципальных) нужд	35 Е 01 00100	240	3 596,5
Прочие направления деятельности префектур административных округов города Москвы, не включенные в государственные программы города Москвы	***35 Е 00 00000***		***109,5***
Непраграммные направления деятельности по расходным обязательствам префектур административных округов города Москвы	*35 Е 01 00000*		*109,5*
Доплаты к пенсиям муниципальных служащих	35 Е 01 00200		109,5
Социальное обеспечение и иные выплаты населению	35 Е 01 00200	300	109,5
Социальные выплаты гражданам, кроме публичных нормативных социальных выплат	35 Е 01 00200	320	109,5
Периодическая печать и издательства (уплата членского взноса)	***35 Е 01 00300***		***40,0***
Иные бюджетные ассигнования	35 Е 01 00300	800	40,0
Уплата налогов, сборов и иных платежей	35 Е 01 00300	850	40,0
Прочие непрограммные направления деятельности органов государственной власти	**44 0 00 00000**		**2 400,0**
Библиотеки	44 2 00 00000		2 400,0
Расходы бюджетов на предоставление субсидий бюджетным учреждениям (библиотека)	44 2 00 99980		2 400,0
Предоставление субсидий бюджетным, автономным учреждениям и иным некоммерческим организациям	44 2 00 99980	600	2 400,0
Субсидии бюджетным учреждениям	44 2 00 99980	610	2 400,0
Прочие непрограммные направления деятельности органов государственной власти	**48 0 00 00000**		**9 600,0**
Массовый спорт	48 2 00 00000		9 600,0
Расходы бюджетов на предоставление субсидий бюджетным учреждениям (спортивный центр)	48 2 00 99980		9 600,0
Предоставление субсидий бюджетным, автономным учреждениям и иным некоммерческим организациям	48 2 00 99980	600	9 600,0
Субсидии бюджетным учреждениям	48 2 00 99980	610	9 600,0
Итого по непрограммным направлениям деятельности поселения Кокошкино			**214 006,0**
ВСЕГО расходов			**233 445,4**

Приложение 5
к решению Совета депутатов
поселения Кокошкино
в городе Москве
от 20.07.2022 № 232/4

Приложение 11
к решению Совета депутатов
поселения Кокошкино
в городе Москве
от 11.11.2021 № 187/4

Источники внутреннего финансирования дефицита бюджета поселения Кокошкино 2022 год и плановый период 2023 и 2024 годов

Код	Наименование	Сумма (тыс. руб.)		
		2022 год	плановый период	
			2023 год	2024 год
	Дефицит бюджета поселения Кокошкино в городе Москве	**-8 986,1**	**0,0**	**0,0**
	Источники внутреннего финансирования дефицита бюджета поселения Кокошкино в городе Москве			
000 01 05 00 00 00 0000 000	**Изменение остатков средств на счетах по учету средств бюджета**	**8 986,1**	**0,0**	**0,0**
006 01 05 02 01 03 0000 510	Увеличение прочих остатков денежных средств бюджетов внутригородских муниципальных образований городов федерального значения	-224 459,3	-210 279,1	-214 152,5
006 01 05 02 01 03 0000 610	Уменьшение прочих остатков денежных средств бюджетов внутригородских муниципальных образований городов федерального значения	233 445,4	210 279,1	214 152,5
	Итого источников внутреннего финансирования дефицита бюджета поселения Кокошкино в городе Москве	**8 986,1**	**0,0**	**0,0**

ПОСЕЛЕНИЕ «МОСРЕНТГЕН» В ГОРОДЕ МОСКВЕ

АДМИНИСТРАЦИЯ

ПОСТАНОВЛЕНИЕ

От 15 июля 2022 года № 36-п

Об утверждении Порядка разработки Прогноза социально-экономического развития муниципального образования поселение «Мосрентген» в городе Москве

В соответствии со статьей 173 Бюджетного кодекса Российской Федерации, Федеральным законом от 6 октября 2003 года № 131-ФЗ «Об общих принципах организации местного самоуправления в Российской Федерации», Законом города Москвы от 6 ноября 2002 года № 56 «О местном самоуправлении в городе Москве», Уставом поселения «Мосрентген» в городе Москве, Положением «О бюджетном процессе в поселении «Мосрентген» в городе Москве», утвержденным решением Совета депутатов поселения «Мосрентген» от 18 февраля 2014 года № 8/2, Администрация поселения «Мосрентген» постановляет:

1. Утвердить Порядок разработки Прогноза социально-экономического развития муниципального образования поселение «Мосрентген» в городе Москве согласно приложению к настоящему постановлению.

2. Настоящее постановление вступает в силу со дня его принятия.

3. Контроль за исполнением настоящего постановления возложить на заведующего экономическим сектором администрации поселения «Мосрентген» Сахибгарееву И.Г.

Глава администрации **Е.Н. Ермаков**

Приложение
к постановлению Администрации
поселения «Мосрентген»
в городе Москве
от «15» июля 2022 года № 36-П

Порядок
разработки Прогноза социально-экономического развития муниципального образования поселение «Мосрентген» в городе Москве

1. Общие положения

1.1. Настоящий Порядок разработан в соответствии со статьей 173 Бюджетного кодекса Российской Федерации, Федеральным законом от 6 октября 2003 года № 131-ФЗ «Об общих принципах организации местного самоуправления в Российской Федерации», Законом города Москвы от 6 ноября 2002 года № 56 «О местном самоуправлении в городе Москве», Положением «О бюджетном процессе в поселении «Мосрентген» в городе Москве», утвержденным решением Совета депутатов поселения «Мосрентген» от 18 февраля 2014 года № 8/2.

1.2. Порядок устанавливает цели, задачи, структуру Прогноза социально-экономического развития муниципального образования поселения «Мосрентген» в городе Москве (далее — Прогноз), определяет состав документов и порядок разработки Прогноза.

1.3. В настоящем Порядке используются следующие понятия и термины:

1.3.1. Прогноз социально-экономического развития — документ стратегического планирования, содержащий результаты процесса прогнозирования в форме системы социально-экономических показателей, характеризующих вероятное состояние социально-экономической ситуации в поселении на среднесрочный период (прогнозный период) с учетом возможных тенденций развития (далее также – Прогноз);

1.3.2. Отчетный финансовый год — год, предшествующий текущему финансовому году;

1.3.3. Текущий финансовый год — год, в котором осуществляется исполнение бюджета, составление и рассмотрение проекта бюджета на очередной финансовый год (очередной финансовый год и плановый период);

1.3.4. Очередной финансовый год — год, следующий за текущим финансовым годом;

1.3.5. Плановый период — два года и более лет, следующие за очередным финансовым годом.

1.4. Прогноз определяет направления, ожидаемые результаты социально-экономического развития и разрабатывается в целях подготовки проекта бюджета администрации муниципального образования поселения «Мосрентген» в городе Москве (далее – поселение) на каждые три года.

1.5. Основные задачи Прогноза:

- анализ процессов, тенденций и закономерностей, происходящих в экономике и социальной сфере поселения;
- оценка ситуации, сложившейся в экономике и социальной сфере поселения.

1.6. Разработку прогноза и предоставление его в Совет депутатов поселения обеспечивает Администрация поселения. Составление прогноза осуществляется экономическим сектором администрации поселения во взаимодействии с отраслевыми структурными подразделениями, ответственными за предоставление и уточнение информации по вопросам прогноза, отнесенным к их компетенции.

1.7. Прогноз социально-экономического развития поселения одобряется Администрацией поселения в форме издания соответствующего постановления и выносится в составе материалов к бюджету одновременно с принятием решения о внесении проекта бюджета поселения на рассмотрение Совета депутатов поселения.

Изменение прогноза социально-экономического развития поселения в ходе составления или рассмотрения проекта бюджета влечет за собой изменение основных характеристик проекта бюджета поселения.

2. Методы разработки прогноза

2.1 Методы, используемые при разработке прогноза:

2.1.1. экономико-статистический метод (изучение количественной стороны процессов при помощи статистических данных с целью выявления тенденций и закономерностей, происходящих в экономике);

2.1.2. метод экспертных оценок (анализ тенденций, оценка влияния различных факторов и процессов и их взаимозависимости);

2.1.3. метод экстраполяции (нахождение последующих значений путем умножения на индексы-дефляторы, макроэкономические показатели и индексы физического объема соответствующих показателей).

2.2. При разработке прогноза может использоваться комбинация нескольких методов.

3. Порядок разработки прогноза

3.1. Разработка прогноза осуществляется в соответствии с п. 1 ст. 173 Бюджетного кодекса Российской Федерации.

Прогноз социально-экономического развития на очередной финансовый год и плановый период разрабатывается ежегодно путем уточнения параметров планового периода и добавления параметров очередного года планового периода. При определении значений прогнозируемых показателей учитываются мероприятия, предусмотренные муниципальной программой «Социально-экономическое развитие поселения «Мосрентген» в городе Москве».

3.2. Основные задачи прогноза:

3.2.1. Комплексный анализ и оценка текущей социально-экономической ситуации в поселении.

3.2.2. Формирование основных показателей социально-экономического развития поселения на очередной финансовый год и плановый период.

3.3. Разработка прогноза социально-экономического развития поселения на очередной финансовый год и плановый период осуществляется на основе:

3.3.1. Индексов-дефляторов и макроэкономических показателей прогноза социально-экономического развития Российской Федерации на очередной финансовый год и плановый период;

3.3.2. Сценарных условий функционирования экономики Российской Федерации и основных параметров прогноза социально-экономического развития Российской Федерации, разрабатываемые Минэкономразвития России;

3.3.3. Данных Управления Федеральной службы государственной статистики по городу Москве;

3.3.4. Данных Управления Федеральной налоговой службы по городу Москве;

3.3.5. Анализа социально-экономического развития поселения за предшествующие годы.

3.4 Разработка прогноза осуществляется по перечню показателей, утвержденных Минэкономразвития России, и включает количественные и качественные характеристики развития экономики и социальной сферы поселения.

3.5. Участники разработки прогноза по направлениям предоставляют информацию с пояснениями по прогнозным показателям, относящимся к их деятельности, а также разъясняют причины всех существенных колебаний прогнозируемых показателей.

3.6. Прогноз разрабатывается и предоставляется в Совет депутатов поселения в составе материалов к проекту бюджета поселения в сроки, установленные муниципальными нормативными актами, регламентирующими бюджетный процесс.

4. Состав документов прогноза

4.1. Прогноз включает в себя таблицу с отчетными и прогнозными значениями основных показателей социально-экономического развития поселения и пояснительную записку.

4.2. Таблица показателей прогноза социально-экономического развития поселения включает данные за отчетный период, оценку текущего финансового года и прогнозные данные на очередной финансовый год и плановый период.

4.3. В пояснительной записке к прогнозу:

4.3.1. Должны содержаться следующие разделы:

-вступление;

- демографические показатели;
- развитие транспортной системы, дорожное строительство и реконструкция дорожной сети;
- финансы, показатели бюджета поселения;
- труд и заработная плата;
- жилищно-коммунальное хозяйство;
- культура;
- физическая культура, спорт;
- объем продукции, закупаемой для муниципальных нужд за счет средств местного бюджета и внебюджетных источников финансирования;
- заключение.

4.3.2. Указываются основания и исходные данные для разработки прогноза;

4.3.3. Рассматриваются значения и параметры изменений основных социально-экономических показателей за отчетный финансовый год;

4.3.4. Дается количественная и качественная оценка значений показателей и параметров их изменения в текущем году, указываются возможные причины и факторы происходящих изменений;

4.3.5. Описывается динамика изменения показателей в прогнозируемом периоде, возможные причины и факторы прогнозируемых изменений;

4.3.6. Приводится обоснование параметров прогноза, в том числе их сопоставление с ранее утвержденными параметрами с указанием причин и факторов прогнозируемых изменений.

4.3.7. стоимостные показатели прогнозируемого периода рассчитываются с учетом изменения ценовых параметров: динамики индексов цен и индексов дефляторов цен, что необходимо учитывать при пересчете в сопоставимых ценах.

4.4. Пояснительная записка формируется по разделам, отражающим структуру основных показателей социально-экономического развития поселения.

ПОСТАНОВЛЕНИЕ

От 22 июля 2022 года № 37-п

Об утверждении Порядка составления и ведения сводной бюджетной росписи бюджета поселения «Мосрентген» в городе Москве

В соответствии со статьей 217 Бюджетного кодекса Российской Федерации, Федеральным законом от 6 октября 2003 года № 131-ФЗ «Об общих принципах организации местного самоуправления в Российской Федерации», Законом города Москвы от 6 ноября 2002 года № 56 «О местном самоуправлении в городе Москве», Уставом поселения «Мосрентген» в городе Москве, Положением «О бюджетном процессе в поселении «Мосрентген» в городе Москве», утвержденным решением Совета депутатов поселения «Мосрентген» от 18 февраля 2014 года № 8/2, Администрация поселения «Мосрентген» постановляет:

1. Утвердить Порядок составления и ведения сводной бюджетной росписи бюджета поселения «Мосрентген» в городе Москве согласно приложению к настоящему постановлению.

2. Настоящее постановление вступает в силу со дня его принятия.

3. Контроль за исполнением настоящего постановления возложить на заведующего экономическим сектором администрации поселения «Мосрентген» Сахибгарееву И.Г.

Исполняющий обязанности
главы администрации **В.В. Соколов**

Разослать: в дело – 1 экз., в экономический сектор, в отдел юридического, документационного и хозяйственного обеспечения, в службу внутреннего муниципального финансового контроля и аудита, в Прокуратуру ТиНАО города Москвы

Приложение
к постановлению Администрации
поселения «Мосрентген»
в городе Москве
от «22» июля 2022 года № 37-П

Порядок составления и ведения сводной бюджетной росписи бюджета поселения «Мосрентген» в городе Москве

Настоящий Порядок разработан в соответствии со статьей 217 Бюджетного кодекса Российской Федерации, разделом 16 положения «О бюджетном процессе во внутригородском муниципальном образовании поселение «Мосрентген» в городе Москве», утвержденного решением Совета депутатов поселения «Мосрентген» в городе Москве от 18 февраля 2014 года № 8/2, в целях организации исполнения бюджета муниципального образования поселения «Мосрентген» в городе Москве по расходам и источникам финансирования дефицита бюджета и определяет правила составления и ведения сводной бюджетной росписи средств бюджета муниципального образования поселения «Мосрентген» в городе Москве (далее – Сводная бюджетная роспись).

1. Состав Сводной бюджетной росписи, порядок ее составления и утверждения

1.1. В составе Сводной бюджетной росписи формируются и являются ее составными частями:

- Сводная бюджетная роспись расходов местного бюджета на очередной финансовый год и плано-

вый период (далее – Сводная роспись по расходам);

- Сводная бюджетная роспись по источникам внутреннего финансирования дефицита местного бюджета на очередной финансовый год и плановый период (далее – Сводная роспись по источникам финансирования дефицита бюджета).

1.2. Сводная роспись по расходам формируется Администрацией поселения «Мосрентген» в разрезе главных распорядителей: по коду главного распорядителя, по разделам, подразделам, целевым статьям (муниципальным программам и не программным направлениям деятельности), группам и подгруппам видов расходов по форме согласно Приложению 1 к настоящему Порядку.

1.3. Сводная роспись по источникам финансирования дефицита бюджета формируется Администрацией поселения «Мосрентген» в разрезе кодов главных администраторов источников внутреннего финансирования дефицита местного бюджета по кодам классификации источников внутреннего финансирования дефицита: группам, подгруппам, статьям, видам, кроме операций по управлению остатками средств на едином счете местного бюджета, по форме согласно Приложению 2 к настоящему Порядку.

1.4. Сводная бюджетная роспись в составе указанных в пункте 1.1 составных частей утверждается распоряжением Администрации поселения «Мосрентген» до начала очередного финансового года, за исключением случаев, предусмотренных статьями 190 и 191 Бюджетного кодекса Российской Федерации.

1.4. Утвержденные показатели Сводной бюджетной росписи должны соответствовать решению Совета депутатов поселения «Мосрентген» в городе Москве о бюджете поселения «Мосрентген» в городе Москве на очередной финансовый год и плановый период.

2. Лимиты бюджетных обязательств

2.1. Лимиты бюджетных обязательств главному распорядителю бюджета поселения «Мосрентген» в городе Москве утверждаются на очередной финансовый год в разрезе ведомственной структуры по форме согласно Приложению 3 к настоящему Порядку.

2.2. Лимиты бюджетных обязательств на очередной финансовый год утверждаются распоряжением Администрации поселения «Мосрентген» одновременно с утверждением сводной росписи в размере бюджетных ассигнований, установленных решением о бюджете поселения «Мосрентген» в городе Москве.

2.3. Утвержденные показатели лимитов бюджетных обязательств должны соответствовать показателям сводной росписи.

3. Ведение Сводной бюджетной росписи

3.1. Ведение Сводной бюджетной росписи с внесением изменений в ее показатели осуществляет Экономический сектор Администрации поселения «Мосрентген».

3.2. В случае принятия Советом депутатов поселения «Мосрентген» решения о внесении изменений в решение о бюджете поселения «Мосрентген» в городе Москве распоряжением Администрации поселения «Мосрентген» утверждаются соответствующие изменения в Сводную бюджетную роспись.

В случаях, предусмотренных Бюджетным кодексом Российской Федерации, в Сводную бюджетную роспись могут быть внесены изменения на основании распоряжения Администрации поселения «Мосрентген» без принятия Советом депутатов поселения «Мосрентген» решения о внесении изменений в решение о бюджете поселения «Мосрентген» в городе Москве.

3.3. При внесении изменений в Сводную бюджетную роспись уменьшение бюджетных ассигнований, предусмотренных на исполнение публичных нормативных обязательств и обслуживание муниципального долга, для увеличения иных бюджетных ассигнований без внесения изменений в решение о бюджете не допускается.

3.4. Распоряжение Администрации поселения «Мосрентген» об утверждении изменений в сводную роспись должно быть издано не позднее, чем за два рабочих дня до окончания текущего финансового года.

4. Изменение лимитов бюджетных обязательств главного распорядителя (главных администраторов источников)

4.1. В ходе исполнения бюджета показатели лимитов бюджетных обязательств могут быть изменены в соответствии с изменениями показателей Сводной бюджетной росписи.

4.2. Изменение лимитов бюджетных обязательств в соответствии с изменениями показателей Сводной бюджетной росписи вносятся одновременно с внесением изменений в Сводную бюджетную роспись.

5. Доведение Сводной бюджетной росписи, лимитов бюджетных обязательств до получателей средств бюджета поселения «Мосрентген» в городе Москве (администраторов источников)

5.1. Главный распорядитель (главные администраторы источников) доводят показатели Сводной бюджетной росписи и лимиты бюджетных обязательств до соответствующих подведомственных получателей средств бюджета поселения «Мосрентген» в городе Москве (администраторов источников) до начала текущего финансового года.

5.2. Доведение показателей Сводной бюджетной росписи и лимитов бюджетных обязательств главным распорядителем (главными администраторами источников) до подведомственных получателей средств бюджета поселения «Мосрентген» в городе Москве (администраторов источников) осуществляется Экономическим сектором Администрации поселения «Мосрентген» по формам согласно Приложениям 4, 5 к настоящему Порядку.

Приложение 1
к Порядку составления и ведения
сводной бюджетной росписи
бюджета поселения «Мосрентген»
в городе Москве

Сводная бюджетная роспись
на _____ год и плановый период _____годов
за период с _____ по_____

Администрация поселения «Мосрентген»

Единицы измерения: Руб.

Наименование показателя	Главный распорядитель средств бюджета	Раздел	Подраздел	Целевая статья	Вид расходов	Текущий год	1 год планового периода	2 год планового периода
1	2	3	4	5	6	7	8	9
Итого								

Приложение 2
к Порядку составления и ведения
сводной бюджетной росписи
бюджета поселения «Мосрентген»
в городе Москве

Источники финансирования дефицита бюджета
Администрация поселения «Мосрентген»

Единицы измерения: Руб.

Наименование показателя	Код администратора источника финансирования дефицита бюджета	Код по бюджетной классификации источника финансирования дефицита бюджета	Текущий год	1 год планового периода	2 год планового периода
1	2	3	4	5	6
Увеличение прочих остатков денежных средств бюджета поселения					
Уменьшение прочих остатков денежных средств бюджета поселения					
Итого					

Приложение 3
к Порядку составления и ведения
сводной бюджетной росписи
бюджета поселения «Мосрентген»
в городе Москве

Лимиты бюджетных обязательств
на _____ год и плановый период _____годов
за период с _____ по_____

Наименование бюджета:
Только утверждённые:
Учёт МБТ:
Бюджетополучатель:
Единицы измерения: Руб.

Код бюджетной классификации	Сумма на текущий год	Сумма 1 года планового периода	Сумма 2 года планового периода

Приложение 4
к Порядку составления и ведения
сводной бюджетной росписи бюджета
поселения «Мосрентген»
в городе Москве

Уведомление о лимитах бюджетных обязательств № ___от_____
на 20___ 20___гг.

			Коды
Распорядитель:		Дата	
	ИНН		
Получатель бюджетных средств:		по ОКПО	
	ИНН		
Наименование бюджета		КПП	
Единица измерения: руб.		по ОКТМО	
		по ОКЕИ	

Основание:

Коды по бюджетной классификации Российской Федерации	Текущий год	1 год планового периода	2 год планового периода

Приложение 5
к Порядку составления и ведения
сводной бюджетной росписи
бюджета поселения «Мосрентген»
в городе Москве

Уведомление об изменении лимитов бюджетных обязательств № ___от_____
на 20___ 20___гг.

			Коды
Распорядитель:		Дата	
	ИНН		
Получатель бюджетных средств:		по ОКПО	
	ИНН		
Наименование бюджета		КПП	
Единица измерения: руб.		по ОКТМО	
		по ОКЕИ	

Основание:

Коды по бюджетной классификации Российской Федерации	Текущий год	1 год планового периода	2 год планового периода

ПОСТАНОВЛЕНИЕ

От 08 августа 2022 года № 40-п

Об утверждении Основных направлений бюджетной и налоговой политики внутригородского муниципального образования поселение «Мосрентген» в городе Москве на 2023 год и плановый период 2024 и 2025 годов

В целях разработки проекта бюджета муниципального образования поселения «Мосрентген» в городе Москве на 2023 год и плановый период 2024-2025 годов, в соответствии с Бюджетным кодексом Российской Федерации, Федеральным законом от 6 октября 2003 года № 131-ФЗ «Об общих принципах организации местного самоуправления в Российской Федерации», Положением о бюджетном процессе во внутригородском муниципальном образовании поселение «Мосрентген» в городе Москве, утвержденным решением Совета депутатов поселения «Мосрентген» в городе Москве от 18 февраля 2014 года № 8/2, администрация поселения «Мосрентген» в городе Москве

ПОСТАНОВЛЯЕТ:

1. Утвердить Основные направления бюджетной и налоговой политики внутригородского муниципального образования поселение «Мосрентген» в городе Москве на 2023 год и плановый период 2024 и 2025 годов согласно приложению к настоящему постановлению.

2. В соответствии с Бюджетным кодексом Российской Федерации представить основные направления бюджетной и налоговой политики внутригородского муниципального образования поселение «Мосрентген» в городе Москве на 2023 год и на плановый период 2024 и 2025 годов в Совет депутатов поселения «Мосрентген» с проектом решения о бюджете поселения «Мосрентген» на 2023-2025 гг.

3. Контроль за исполнением настоящего постановления возложить на заведующего экономическим сектором И.Г. Сахибгарееву.

Глава администрации **Е.Н. Ермаков**

Приложение
к постановлению администрации
поселения «Мосрентген»
от 08 августа 2022 года № 40-п

Основные направления бюджетной и налоговой политики внутригородского муниципального образования поселение «Мосрентген» в городе Москве на 2023 год и плановый период 2024 и 2025 годов

1. Общие положения

Основные направления бюджетной и налоговой политики внутригородского муниципального образования поселение «Мосрентген» в городе Москве на 2023 год и плановый период 2024 и 2025 годов (далее – основные направления бюджетной и налоговой политики) разработаны в соответствии со статьей 172 Бюджетного кодекса Российской Федерации, Федеральным законом от 6 октября 2003 года № 131-ФЗ «Об общих принципах организации местного самоуправления в Российской Федерации», Законом города Москвы от 06 ноября 2002 года № 56 «Об организации местного самоуправления в городе Москве», Уставом внутригородского муниципального образования поселение «Мосрентген» в городе Москве и Положением о бюджетном процессе в поселении «Мосрентген» в городе Москве.

При подготовке Основных направлений бюджетной и налоговой политики были учтены положения Указа Президента Российской Федерации от 7 мая 2018 года № 204 «О национальных целях и стратегических задачах развития Российской Федерации на период до 2024 года», положения Указа Президента Российской Федерации от 21 июля 2020 № 474 «О национальных целях развития Российской Федерации на период до 2030 года», Послание Президента Российской Федерации Федеральному Собранию Российской Федерации от 21 апреля 2021 года.

Бюджетная и налоговая политика на предстоящий трехлетний период сохраняет преемственность целей и задач, определенных прошедшим бюджетным циклом, и учитывает изменения, прогнозируемые в экономике.

Основные направления бюджетной и налоговой политики поселения «Мосрентген» являются основой для формирования бюджета поселения, повышения качества бюджетного процесса, обеспечения рационального и эффективного использования средств бюджета поселения.

Основные направления бюджетной и налоговой политики состоят из:

- бюджетной политики муниципального образования поселения «Мосрентген» в городе Москве на 2023 год и плановый период 2024 и 2025 годов (далее – бюджетная политика);
- налоговой политики муниципального образования поселения «Мосрентген» в городе Москве на 2023 год и плановый период 2024 и 2025 годов (далее – налоговая политика).

Бюджетная политика соответствует стратегическим целям социально – экономического развития поселения:

- повышение уровня и качества жизни населения и сохранение социальной стабильности в поселении;
- обеспечение роста налоговой базы, в целях стабильного наращивания доходной части местного бюджета поселения;
- создание условий для позитивных структурных изменений в экономике и социальной сфере поселения;
- повышение эффективности и прозрачности управления финансовыми ресурсами поселения.

Одним из важных направлений налоговой политики является мобилизация собственных доходов бюджета на основе экономического роста и развития налогового потенциала.

Расходы бюджета поселения сконцентрированы на наиболее приоритетных направлениях развития поселения:

- модернизацию и текущий ремонт объектов жилищно – коммунального хозяйства;
- благоустройство территории поселения;
- развитие и совершенствование социальной защиты населения, физической культуры и спорта, культуры и досуга жителей.

2. Основные направления налоговой политики на 2023 год и плановый период 2024 и 2025 годов

Налоговая политика направлена на содействие социальному и экономическому развитию, а также на обеспечение сбалансированности и устойчивости бюджетной системы поселения (на укрепление доходной базы бюджета поселения, на полное финансовое обеспечение социально значимых и важных для жизнедеятельности поселения обязательств, а также повышение эффективности использования бюджетных средств).

Рост доходов бюджета поселения в большей степени зависит от создания в поселении необходимых экономически благоприятных условий, обеспечивающих сохранение и дальнейшее развитие ее доходного потенциала.

Сохранение бюджетной устойчивости, мобилизация собственных доходов бюджета на основе экономического роста и развития налогового потенциала являются основными направлениями налоговой политики поселения «Мосрентген».

В свою очередь, налоговая политика поселения в предстоящем трехлетнем периоде будет ориентирована на дальнейшее содействие росту доходов бюджетной системы в целях полного выполнения расходных обязательств.

В непростых экономических условиях, при замедлении потенциальных темпов роста российской экономики доходная часть бюджета поселения «Мосрентген» в городе Москве остаётся стабильной за счёт поступлений по основным источникам доходов: отчислений от налога на доходы физических лиц, земельного налога и арендной платы за землю.

Имущественные налоги в меньшей мере зависят от складывающейся макроэкономической ситуации в мире и стране, практически не подвержены конъюнктурным колебаниям, т.е. мало связаны с объективными реалиями рыночной экономики и соответственно обеспечивают стабильность доходной базы местного бюджета.

Налог на имущество физических лиц поступает в местный бюджет из расчёта кадастровой стоимости объектов недвижимости, что значительно увеличило объем поступлений данного вида дохода.

С 2021 года не производится определение налоговой базы по налогу на имущество физлиц исходя из инвентаризационной стоимости объектов капитального строительства. Таким образом, во всех субъектах РФ завершился переход к применению в качестве налоговой базы кадастровой стоимости.

Учитывая это обстоятельство, ожидается динамичное увеличение поступления в доход местного бюджета налога на имущество физических лиц.

Земельный налог является одним из основных источников доходов местного бюджета. Ставки земельного налога, порядок и сроки уплаты налога, налоговые льготы, включая размер не облагаемой налогом суммы для отдельных категорий налогоплательщиков, а также порядок и сроки представления налогоплательщиками документов, подтверждающих право на уменьшение налоговой базы, определены Законом города Москвы от 24 ноября 2004 года № 74 «О земельном налоге» и Налоговым кодексом РФ.

Поступление налога на имущество физических лиц и земельного налога с организаций, и физических лиц, относящихся к местным налогам, играют определяющую роль в формировании доходной части бюджета поселения «Мосрентген» в городе Москве.

Повышение уровня поступлений налога на доходы физических лиц в 2021 году связано с увеличением в 2020 году норматива отчисления НДФЛ в местный бюджет поселения «Мосрентген» с 10,5% на 15,8%, увеличение количества рабочих мест на территории поселения, достаточно высоким уровнем заработной платы и мерами социальной поддержки.

В прогнозируемом периоде число рабочих мест в экономике поселения будет расти, что положительным образом повлияет на объем поступления налога на доходы физических лиц в разные уровни бюджета.

Одной из основных задач, на решении которых предстоит сконцентрироваться в рамках обеспечения увеличения поступлений в бюджет поселения, является проведение системного анализа обоснованности и эффективности применения налоговых льгот и принятие мер по их оптимизации.

Налоговые преференции являются одним из инструментов государственного воздействия на экономику и социальную сферу.

Следовательно, их предоставление в поселении должно быть либо социально обосновано, либо экономически выгодно для развития поселения.

В основе налоговой политики на 2023 год и плановый период 2024 и 2025 годов в области доходов определяются следующие основные направления:

- увеличение доходов бюджета поселения «Мосрентген» в городе Москве за счет осуществления мер по дальнейшему совершенствованию и усилению администрирования поступлений налоговых и неналоговых доходов;
- взаимодействие с налоговыми и иными территориальными подразделениями органов государственной власти по повышению уровня собираемости налогов и сборов, сокращению недоимки, усилению налоговой дисциплины по вопросам легализации заработной платы наемных работников;
- проведение работ по паспортизации и узаконению бесхозяйных объектов инженерной инфраструктуры и благоустройства, расположенных на территории поселения;
- увеличение доходов бюджета поселения «Мосрентген» за счет повышения эффективности управления имуществом, находящимся в собственности администрации поселения «Мосрентген», и его более рационального использования;
- обеспечение роста неналоговых доходов бюджета поселения;
- в рамках межбюджетных отношений в целях софинансирования расходных обязательств, возникающих при исполнении полномочий органов местного самоуправления, из бюджета города Москвы бюджету поселения «Мосрентген» в городе Москве в 2023-2025 годы предусмотрено предоставление субсидий бюджету поселения «Мосрентген» в сфере жилищно-коммунального хозяйства, благоустройства и дорожной деятельности.

Результатом реализации налоговой политики должно стать повышение налогового потенциала поселения за счет роста экономических показателей в части увеличения доходной базы местного бюджета, создания новых высококвалифицированных рабочих мест с высоким уровнем заработной платы.

Проведение эффективной налоговой политики в поселении «Мосрентген» в 2023 году и плановом периоде 2024-2025 годов будет являться основным инструментом пополнения доходной части местного бюджета.

В случае изменений параметров налоговой системы Российской Федерации основные направления налоговой политики поселения «Мосрентген» в городе Москве могут быть скорректированы в 2023 го-

ду при определении налоговой политики на 2024 и последующие годы.

3 . Основные направления бюджетной политики на 2023 год и плановый период 2024 и 2025 годов

В 2023 - 2025 годы бюджетная политика поселения сохранит свои приоритеты и будет направлена на дальнейшее содействие социальному и экономическому развитию, повышение уровня и качества жизни населения поселения.

В рамках достижения указанной цели продолжится решение задач по следующим ключевым направлениям:

- обеспечение сбалансированности и устойчивости бюджетной системы поселения. Принятие решений об увеличении действующих и введении новых расходных обязательств должно основываться на приоритетах развития соответствующей отрасли, соотноситься с реальными доходными возможностями бюджета поселения.

- сохранение режима экономии бюджетных средств. Целесообразно сохранить в предстоящем периоде сдерживающие механизмы при исполнении бюджета, обеспечивающие приоритетное финансирование первоочередных и социально – значимых обязательств.

- повышение качества предоставления муниципальных услуг. Расширение самостоятельности бюджетных учреждений в конечном итоге должно обеспечивать повышение качества оказываемых услуг населению при одновременной оптимизации расходов бюджета поселения, основанных в том числе на мотивации бюджетных учреждений к сокращению издержек, замещению бюджетного финансирования внебюджетным, сохранению и усилению высококвалифицированного кадрового потенциала.

- внедрение программного метода планирования расходов бюджета.

- повышение качества финансового менеджмента в бюджетной сфере. Дальнейшее совершенствование бюджетного законодательства, развитие существующих и внедрение новых механизмов осуществления бюджетного процесса требуют постоянного повышения качества управления финансами от органов местного самоуправления поселения.

- совершенствование системы межбюджетных отношений.

Бюджетная политика в сфере межбюджетных отношений сохранит направления, реализуемые в предыдущие годы:

- предоставление безвозмездных поступлений (субсидий) из бюджета города Москвы в целях софинансирования расходных обязательств, возникающих при исполнении полномочий органов местного самоуправления в сфере жилищно-коммунального хозяйства, благоустройства и дорожной деятельности.

- финансовое обеспечение переданных государственных полномочий (обеспечение деятельности военно-учётных столов).

Важнейшими задачами бюджетной политики на 2023 год и плановый период 2024 и 2025 годов являются обеспечение сбалансированности бюджета поселения «Мосрентген», безусловное исполнение принятых расходных обязательств, повышение эффективности бюджетных расходов.

При этом основные направления действий органов местного самоуправления поселения «Мосрентген» должны быть сосредоточены на тех сферах, которые непосредственно определяют качество жизни граждан: жилищно – коммунальное хозяйство, меры дополнительной социальной поддержки.

Для решения задач бюджетной политики необходимо предпринять действия по следующим направлениям:

- повышение результативности и эффективности использования средств бюджета поселения «Мосрентген».

- повышение роли среднесрочного финансового планирования, придание среднесрочному финансовому планированию статуса неотъемлемого и реально действующего механизма.

- формирование и утверждение Муниципальной программы «Социально-экономическое развитие поселения «Мосрентген» в городе Москве на 2023-2025 годы», учитывая, что объем средств выделя-

емых на реализацию программы следует определять исходя из приоритетов и финансовых возможностей бюджета поселения.

- совершенствование системы закупок для муниципальных нужд, обеспечивающих реальный конкурентный режим при размещении заказов на поставку товаров, выполнение работ, оказание услуг для муниципальных нужд, и рациональное использование средств бюджета поселения «Мосрентген».

- обеспечение открытости информации о достигнутых и планируемых результатах бюджетной политики и использовании средств бюджета поселения «Мосрентген».

В целях обеспечения открытости бюджетного процесса продолжится внесение информации о деятельности администрации поселения «Мосрентген» и муниципальных бюджетных учреждений на централизованные информационные порталы и официальный сайт органов местного самоуправления поселения «Мосрентген». Данные ресурсы обеспечивают доступ жителей поселения «Мосрентген» к систематизированной актуальной информации при планировании и реализации бюджетной политики, а также участие в корректировке планов и программ развития поселения «Мосрентген» с помощью механизма «обратной связи». Обеспечение широкого вовлечения граждан в процедуры обсуждения и принятия бюджетных решений, общественного контроля их эффективности и результативности является неотъемлемым условием эффективной реализации обозначенной бюджетной политики в предстоящем периоде.

Прозрачность принимаемых бюджетных обязательств и этапов исполнения бюджета является стимулом для администрации поселения «Мосрентген» к принятию ответственных и взвешенных решений в финансово-экономической сфере.

Основные приоритеты расходования средств бюджета поселения на 2023 год и плановый период 2024 и 2025 годов будут направлены на решение следующих задач:

- выполнение действующих обязательств социального характера;

- благоустройство территории поселения, включая озеленение и освещение, ремонт и содержание дорог;

- модернизация объектов коммунального хозяйства;

- улучшение материально – технической базы учреждений социально – культурной сферы;

- развитие объектов физической культуры и спорта.

Бюджетная политика в сфере образования направлена на обеспечение условий для устойчивого развития муниципальной системы образования; ускорение его модернизации; соблюдение конституционных прав граждан на получение образования и образовательных социальных гарантий; обеспечение доступности качественного образования.

Основными направлениями деятельности в сфере культуры являются повышение качества оказываемых услуг, укрепление материально – технической базы учреждений культуры, развитие народного творчества, содействие вовлечению культурно-исторического наследия в процессы развития поселения.

Бюджетная политика в сфере физической культуры и спорта ориентирована на развитие физической культуры и массового спорта, обеспечение доступности занятий спортом для всех слоев населения. Одним из главных направлений работы в этой сфере является укрепление материально – технической базы учреждения физической культуры и спорта. В целях обеспечения условий для отдыха и развития детей, приобщения их к здоровому образу жизни в 2023 год и на плановый период 2024 и 2025 годов запланированы работы по содержанию и ремонту спортивных площадок.

Приоритетным направлением расходования средств бюджета поселения «Мосрентген» остается жилищно – коммунальное хозяйство. В указанной сфере необходимо решать проблему перехода к устойчивому функционированию и развитию жилищно – коммунальной сферы, обеспечивающей безопасные и комфортные условия проживания граждан и доступность жилья.

Для улучшения ситуации в сфере жилищно – коммунального хозяйства намечены работы по благоустройству территории поселения и зон отдыха населения, содержанию и ремонту объектов благоустройства и дорожного хозяйства, устройству тротуаров и внутриквартальных проездов.

4. Финансовый контроль и аудит

Основными направлениями деятельности в сфере финансового контроля и аудита в 2023 году и на плановый период 2024 и 2025 годов являются:

- контроль за соблюдением положений правовых актов, регулирующих бюджетные правоотношения, в том числе устанавливающих требования к бухгалтерскому учету и составлению и представлению бухгалтерской (финансовой) отчетности муниципальных учреждений;
- контроль за соблюдением положений правовых актов, обусловливающих публичные нормативные обязательства и обязательства по иным выплатам физическим лицам из бюджетов системы Российской Федерации, а также за соблюдением условий договоров (соглашений) о предоставлении средств из соответствующего бюджета, муниципальных контрактов;
- контроль за соблюдением условий договоров (соглашений), заключенных в целях исполнения договоров (соглашений) о предоставлении средств из бюджета поселения «Мосрентген» в городе Москве, а также в случаях, предусмотренных Бюджетным кодексом Российской Федерации, условий договоров (соглашений), заключенных в целях исполнения муниципальных контрактов;
- контроль за достоверностью отчетов о результатах предоставления и (или) использования бюджетных средств (средств, предоставленных из бюджета), в том числе отчетов о реализации муниципальных программ, отчетов об исполнении муниципальных заданий, отчетов о достижении значений показателей результативности предоставления средств из бюджета поселения «Мосрентген» в городе Москве;
- контроль за соблюдением законодательства Российской Федерации и иных нормативных правовых актов о контрактной системе в сфере закупок товаров, работ, услуг для обеспечения муниципальных нужд согласно пунктам 1 и 3 части 1 и пункту 8 статьи 99 Федерального закона № 44-ФЗ;
- контроль за использованием средств местного бюджета поселения «Мосрентген» в городе Москве, а также межбюджетных трансферов и бюджетных кредитов, предоставленных другим бюджетам бюджетной системы Российской Федерации.

РАСПОРЯЖЕНИЕ

От 11 июля 2022 года № 126-р/о

Об утверждении Положения о службе внутреннего муниципального финансового контроля и аудита администрации поселения «Мосрентген»

Во исполнение Федерального закона от 26.07.2019 № 199-ФЗ «О внесении изменений в Бюджетный кодекс Российской Федерации в части совершенствования государственного (муниципального) финансового контроля, внутреннего финансового контроля и внутреннего финансового аудита», в соответствии со статьей 269.2 Бюджетного кодекса Российской Федерации, пунктом 3 части 1 и частью 8 статьи 99 Федерального закона от 05.04.2013 № 44-ФЗ «О контрактной системе в сфере закупок товаров, работ, услуг для обеспечения государственных и муниципальных нужд» (далее - Федеральный закон № 44-ФЗ), Уставом поселения «Мосрентген» в городе Москве, решением Совета депутатов от 25.05.2022 № 58/3 «О внесении изменений в решение совета депутатов поселения «Мосрентген» от 26.02.2015 № 25/5 «Об утверждении структуры Администрации поселения «Мосрентген»:

1. Утвердить Положение о службе внутреннего муниципального финансового контроля и аудита, согласно Приложению к настоящему распоряжению.

2. Службе кадров и архивного делопроизводства (Комягинская О.В.) ознакомить муниципальных служащих Службы внутреннего муниципального финансового контроля и аудита администрации по-

селения «Мосрентген» с утвержденным положением под роспись.

3. Настоящее распоряжение вступает в силу со дня подписания, правоотношения распространяются с 01.07.2022 года.

4. Контроль за исполнением настоящего распоряжения возложить на главу администрации поселения «Мосрентген» Ермакова Е.Н.

Глава администрации **Е.Н. Ермаков**

Приложение
к распоряжению администрации
поселения «Мосрентген»
в городе Москве
от 11 июля 2022 года № 126-р/о

ПОЛОЖЕНИЕ
О СЛУЖБЕ ВНУТРЕННЕГО МУНИЦИПАЛЬНОГО ФИНАНСОВОГО КОНТРОЛЯ И АУДИТА ПОСЕЛЕНИЯ «МОСРЕНТГЕН» В ГОРОДЕ МОСКВЕ

1. Общие положения

1.1. Служба внутреннего муниципального финансового контроля и аудита администрации поселения «Мосрентген» (далее – Служба финансового контроля и аудита) является отраслевым (функциональным) органом администрации поселения «Мосрентген» (далее - орган внутреннего муниципального финансового контроля), уполномоченным на осуществление внутреннего муниципального финансового контроля в сфере бюджетных правоотношений, а также контроля за соблюдением законодательства Российской Федерации и иных нормативных правовых актов о контрактной системе в сфере закупок товаров, работ, услуг для обеспечения муниципальных нужд поселения «Мосрентген» в соответствии с пунктом 1 и 3 части 1 и частью 8 статьи 99 Федерального закона от 05.04.2013 № 44-ФЗ «О контрактной системе в сфере закупок товаров, работ, услуг для обеспечения государственных и муниципальных нужд» (далее - Федеральный закон № 44-ФЗ).

1.2. Общие руководство деятельностью Службы финансового контроля и аудита осуществляет глава администрации поселения «Мосрентген».

1.3. Основной задачей Службы финансового контроля и аудита является осуществление внутреннего муниципального финансового контроля в соответствии с Бюджетным кодексом Российской Федерации, а также контроля в сфере закупок для муниципальных нужд в соответствии с Федеральным законом № 44-ФЗ.

1.4. Служба финансового контроля и аудита в своей деятельности руководствуется Конституцией Российской Федерации, Бюджетным кодексом Российской Федерации, законодательством Российской Федерации, законодательством города Москвы, Уставом и правовыми актами поселения «Мосрентген».

1.5. Служба финансового контроля и аудита осуществляет свою деятельность во взаимоотношении с иными отраслевыми (функциональными) органами и структурными подразделениями администрации поселения «Мосрентген».

1.6. Изменения и дополнения в настоящее Положение вносятся распоряжениями администрации поселения «Мосрентген»

2. Полномочия Службы финансового контроля и аудита

Служба финансового контроля и аудита в своей деятельности осуществляет следующие полномочия:

2.1. Контроль за соблюдением положений правовых актов, регулирующих бюджетные правоотношения, в том числе устанавливающих требования к бухгалтерскому учету и составлению и представлению бухгалтерской (финансовой) отчетности муниципальных учреждений.

2.2. Контроль за соблюдением положений правовых актов, обусловливающих публичные норматив-

ные обязательства и обязательства по иным выплатам физическим лицам из бюджетов системы Российской Федерации, а также за соблюдением условий договоров (соглашений) о предоставлении средств из соответствующего бюджета, муниципальных контрактов.

2.3. Контроль за соблюдением условий договоров (соглашений), заключенных в целях исполнения договоров (соглашений) о предоставлении средств из бюджета поселения «Мосрентген» в городе Москве, а также в случаях, предусмотренных Бюджетным кодексом Российской Федерации, условий договоров (соглашений), заключенных в целях исполнения муниципальных контрактов.

2.4. Контроль за достоверностью отчетов о результатах предоставления и (или) использования бюджетных средств (средств, предоставленных из бюджета), в том числе отчетов о реализации муниципальных программ, отчетов об исполнении муниципальных заданий, отчетов о достижении значений показателей результативности предоставления средств из бюджета поселения «Мосрентген» в городе Москве.

2.5. Контроль за соблюдением законодательства Российской Федерации и иных нормативных правовых актов о контрактной системе в сфере закупок товаров, работ, услуг для обеспечения муниципальных нужд (далее - закупки) согласно пунктам 1 и 3 части 1 и пункту 8 статьи 99 Федерального закона № 44-ФЗ).

2.6. Контроль за использованием средств местного бюджета поселения «Мосрентген» в городе Москве, а также межбюджетных трансферов и бюджетных кредитов, предоставленных другим бюджетам бюджетной системы Российской Федерации.

2.7. Осуществление внутреннего финансового аудита, предоставление главе администрации поселения «Мосрентген» заключений и итогов аудиторских мероприятий.

2.8. Проведение в соответствии с требованиями Бюджетного кодекса Российской Федерации проверок, ревизий и обследований (далее - контрольные мероприятия службы).

2.9. Составление плана контрольных мероприятий службы.

2.10. Проведение плановых и внеплановых контрольных мероприятий.

2.11. Привлечение экспертов, необходимых для проведения экспертиз при проведении контрольных мероприятий.

2.12. Запрос и получение в установленном порядке от органов местного самоуправления и других объектов контроля (далее - объекты контроля) документов, материалов, сведений, необходимых для осуществления полномочий по внутреннему муниципальному финансовому контролю, а также письменных и устных объяснений должностных и иных лиц объектов контроля по вопросам, возникающим в ходе контрольных мероприятий.

2.13. Направление объектам контроля актов, заключений, представлений и(или) предписаний.

2.14. Направление финансовому органу администрации поселения «Мосрентген» уведомления о применении бюджетных мер принуждения за свершенные бюджетные нарушения;

2.15. Получение необходимого для осуществления внутреннего муниципального финансового контроля постоянного доступа к муниципальным информационным системам в соответствии с законодательством Российской Федерации об информации, информационных технологиях и о защите информации, законодательством Российской Федерации о государственной и иной охраняемой законом тайне.

2.16. В случае выявления при проведении контроля признаков административного правонарушения направление в уполномоченные органы документов для возбуждения производства по делам об административных правонарушениях в порядке; участие в производстве по делам об административных правонарушениях в случае и в порядке, установленном законодательством об административных правонарушениях.

2.17. При выявлении факта совершения действия (бездействия), содержащего признаки уголовно наказуемого деяния, направление в правоохранительные органы информации о таком факте и(или) документов и иных материалов, подтверждающих такой факт.

2.18 Контроль за своевременностью и полнотой устранения объектами контроля выявленных нарушений.

2.19. Подготовка главе администрации поселения «Мосрентген» информации:

- о результатах контрольных мероприятий службы и мерах по устранению и предупреждению вы-

явленных нарушений;

- об осуществлении контроля в сфере закупок.

2.20. Подготовка в установленном порядке проектов нормативных правовых и распорядительных актов администрации поселения «Мосрентген» (постановления, распоряжения) по вопросам, относящимся к компетенции Службы финансового контроля и аудита.

2.21. Рассмотрение поступивших в Службу финансового контроля и аудита обращений граждан, объединений граждан и юридических лиц в порядке, установленном Федеральным законом от 02.05.2006 № 59-ФЗ «О порядке рассмотрения обращений граждан Российской Федерации».

2.22. Размещение информации на едином портале бюджетной системы Российской Федерации в соответствии с приказом Минфина России от 28.12.2016 № 243 «О составе и порядке размещения и предоставления информации на едином портале бюджетной системы Российской Федерации».

2.23. Осуществление иных полномочий и функций в установленной сфере деятельности, возложенных на Службу финансового контроля и аудита распоряжениями администрации поселения «Мосрентген».

3. Реорганизация и ликвидация Службы финансового контроля и аудита

Служба финансового контроля и аудита может быть реорганизована и ликвидирована в соответствии с распоряжением администрации поселения «Мосрентген».

РАСПОРЯЖЕНИЕ

От 11 июля 2022 года № 127-р/о

Об утверждении стандарта внутреннего муниципального финансового контроля «Планирование проверок, ревизий и обследований службой внутреннего муниципального финансового контроля и аудита администрации поселения «Мосрентген» в городе Москве»

В соответствии с пунктом 3 статьи 269.2 Бюджетного кодекса Российской Федерации, постановлением Правительства Российской Федерации от 27.02.2020 № 208 «Об утверждении федерального стандарта внутреннего государственного (муниципального) финансового контроля «Планирование проверок, ревизий и обследований»:

1. Утвердить стандарт внутреннего муниципального финансового контроля «Планирование проверок, ревизий и обследований службой внутреннего муниципального финансового контроля и аудита администрации поселения «Мосрентген» в городе Москве», согласно Приложению к настоящему распоряжению.

2. Настоящее распоряжение вступает в силу со дня подписания.

3. Контроль за исполнением настоящего распоряжения возложить на главу администрации поселения «Мосрентген» Ермакова Е.Н.

Глава администрации **Е.Н. Ермаков**

Разослать: в дело – 1 экз., Колган Ю.Г., в отдел юридического, документационного и хозяйственного обеспечения, в прокуратуру ТиНАО города Москвы

Приложение
к распоряжению администрации
поселения «Мосрентген»
в городе Москве
от 11 июля 2022 года № 127-р/о

Стандарт
внутреннего муниципального финансового контроля «Планирование проверок, ревизий и обследований службой внутреннего муниципального финансового контроля и аудита администрации поселения «Мосрентген» в городе Москве»

1. Стандарт внутреннего муниципального финансового контроля «Планирование проверок, ревизий и обследований службой внутреннего муниципального финансового контроля и аудита администрации поселения «Мосрентген» в городе Москве» (далее – Стандарт) разработан во исполнение пункта 3 статьи 269.2. Бюджетного кодекса Российской Федерации, постановления Правительства Российской Федерации от 27.02.2020 № 208 «Об утверждении федерального стандарта внутреннего государственного (муниципального) финансового контроля «Планирование проверок, ревизий и обследований» (далее – Федеральный стандарт № 208) и определяет порядок планирования проверок, ревизий и обследований органом внутреннего муниципального финансового контроля (далее – Орган контроля) при осуществлении полномочий по внутреннему муниципальному финансовому контролю.

2. Понятия и термины, используемые в настоящем Стандарте, применяются в значении, в котором установлены Бюджетным кодексом Российской Федерации, Федеральным законом от 05.04.2013 № 44-ФЗ «О контрактной системе в сфере закупок товаров, работ, услуг для обеспечения государственных и муниципальных нужд» (далее – Федеральный закон 44-ФЗ) и Федеральным стандартом № 208.

3. Планирование контрольных мероприятий осуществляется в соответствии с разделом II Федерального стандарта № 208 и настоящего Стандарта.

4. Контрольная деятельность Органа контроля в рамках полномочий по внутреннему муниципальному финансовому контролю осуществляется посредством плановых и внеплановых проверок (камеральных, выездных, в том числе встречных), ревизий и обследований (далее – контрольные мероприятия).

5. Проект плана контрольных мероприятий составляется органом контроля с применением риск-ориентированного подхода.

6. В целях формирования исходных данных для составления проекта плана контрольных мероприятий осуществляется сбор и анализ информации об объектах контроля, позволяющей определить по каждому объекту контроля и предмету контроля значение критерия «вероятность допущения нарушения» (далее - критерий «Вероятности») и значение критерия «существенность последствий нарушения» (далее – критерий «Существенность»).

7. При определении значения критерия «Вероятность» дополнительно используется следующая информаций:

а) значение показателей качества финансового менеджмента объекта контроля;

б) длительность периода, прошедшего с момента проведения контрольного мероприятия в отношении одного объекта по одной теме (в случае если указанный период превышает три года, данный критерий имеет наибольший вес среди критериев отбора);

Определение значения критерия «Вероятность» по каждому объекту контроля осуществляется в соответствии с приложением 1 к настоящему Стандарту.

8. При определении значения критерия «Существенность» дополнительно используется информация о предоставлении объекту контроля средств на финансовое обеспечение расходов.

Определение значения критерия «Существенность» по каждому объекту контроля осуществляется в соответствии с приложением 2 к настоящему Стандарту.

9. При определении значения критерия «Вероятность» и значения критерия «существенность» ис-

пользуется шкала оценок «низкая оценка», «средняя оценка» или «высокая оценка» в соответствии с приложением 3 к настоящему Стандарту.

На основании анализа рисков - сочетания критерия «Вероятность» и критерия «Существенность» и определения их значения по шкале оценок каждому предмету контроля и объекту контроля присваивается одна из категорий риска, установленных Федеральным стандартом № 208.

10. При определении количества контрольных мероприятий, включаемых в план контрольных мероприятий, составляемый с применением риск-ориентированного подхода, учитывается необходимость безусловного и первоочередного включения в проект плана контрольных мероприятий объектов контроля на основании поручений главы администрации поселения «Мосрентген».

11. План контрольных мероприятий утверждается распоряжением администрации поселения «Мосрентген» не позднее 30 декабря года, предшествующего планируемому году, по форме согласно приложению 4 к настоящему Стандарту.

Утвержденный план контрольных мероприятий размещается на официальном сайте органов местного самоуправления поселения «Мосрентген» в городе Москве в сети Интернет www.adm-mosrentgen.ru не позднее двух рабочих дней с даты его утверждения.

12. Изменения в План контрольных мероприятий вносятся распоряжением администрации поселения «Мосрентген».

13. Контроль за исполнением Плана контрольных мероприятий осуществляется главой администрации поселения «Мосрентген».

Приложение 1
к Стандарту внутреннего муниципального финансового контроля «Планирование проверок, ревизий и обследований службой внутреннего муниципального финансового контроля и аудита администрации поселения «Мосрентген» в городе Москве»

Значения критерия «Вероятность»

Наименование параметра отбора контрольных мероприятий	Критерии и балы
Значение показателей качества финансового менеджмента объекта контроля, определяемые с учетом результатов проведения мониторинга качества финансового менеджмента	1степень – 0 2 степень – 5 3 степень – 10
Показатель качества управления финансами местного бюджета	Достижения показателя от 90 до 100% – 0 Достижения показателя от 80 до 90% – 5 Достижения показателя от 80% – 10
Наличие (отсутствие) в проверяемом периоде значительных изменений в деятельности объекта контроля, в том числе его организационной структуре (изменение типа учреждения, реорганизация юридического лица (слияние, присоединение, разделение, преобразование), создание (ликвидация) обособленных структурных подразделений, изменение состава видов деятельности (полномочий), в том числе закрепление новых видов оказываемых услуг и выполняемых работ)	Отсутствие изменений в деятельности объекта – 0 Наличие изменений в деятельности объекта – 10
Выявление в ходе предыдущего контрольного мероприятия органом контроля и иными уполномоченными органами нарушений бюджетного законодательства и иных нормативно правовых актов, регулирующих бюджетные правоотношения	Выявлены нарушения, не повлекшие ущерба местному бюджету – 5 Выявлено не эффективное использование бюджетных средств, неэффективное использование муниципального имущества – 10

Полнота исполнения объектом контроля представлений, предписаний, направленных органом контроля по результатам проведенных контрольных мероприятий	Исполнение не в полном объеме в установленные сроки – 10 Исполнение в полном объеме в установленные сроки – 0
Наличие (отсутствие) обращений (жалоб) граждан, объединений граждан, юридических лиц, поступивших в органы контроля	Наличие – 10 Отсутствие - 0
Длительность периода, прошедшего с момента проведения предыдущего контрольного мероприятия органом внутреннего финансового контроля	До 1 года – 0 От 1 года до 2 лет – 5 От 2 лет до 3 лет – 10

Приложение 2
к Стандарту внутреннего муниципального финансового контроля «Планирование проверок, ревизий и обследований службой внутреннего муниципального финансового контроля и аудита администрации поселения «Мосрентген» в городе Москве»

Значения критерия «Существенность»

Наименование параметра отбора контрольных мероприятий	Критерии и балы
Объем финансирования, предусмотренного в местном бюджете на финансовое обеспечение учреждения	До 4 000 000,00 – 0 От 4 000 000,00 до 50 000 000,00 – 5 От 50 000 000,00 до 100 000 000,00 – 10 Свыше 100 000 000,00 – 15
Объем принятых обязательств объекта контроля не соответствует объему финансового обеспечения деятельности объекта контроля	15
Выявление органом контроля и иными уполномоченными органами в ходе предыдущего контрольного мероприятия нарушений ведения бухгалтерского учета	Выявлены – 5 Не выявлены нарушения – 0
Объем финансового обеспечения для осуществления заказчиком закупок на текущий финансовый год	До 2 000 000,00 – 0 От 2 000 000,00 до 50 000 000,00 – 5 От 50 000 000,00 до 200 000 000,00 – 10 Свыше 200 000 000,00 – 15
Количество муниципальных контрактов, заключенных в отчетном периоде для муниципальных нужд	До 50 – 0 От 50 до 100 – 5 От 100 и более – 10
Количество выявленных нарушений закона о контрактной системе, допущенные муниципальными заказчиками в рамках осуществления внутреннего муниципального контроля в сфере закупок	0 – 0 1 – 5 От 2 до 3 – 10
Длительность периода, прошедшего с момента проведения предыдущего контрольного мероприятия органом внутреннего финансового контроля	До 1 года – 0 От 1 года до 2 лет – 5 От 2 лет до 3 лет – 10

Приложение 3
к Стандарту внутреннего муниципального финансового контроля «Планирование проверок, ревизий и обследований службой внутреннего муниципального финансового контроля и аудита администрации поселения «Мосрентген» в городе Москве»

Определение группы риска

Группа риска	Критерий «Вероятности»	Критерий «Существенности»
Высокий риск	> = 80	> = 80
Средний риск	от 45 до 80	от 45 до 80
Низкий риск	менее 45	менее 45

Приложение 4
к Стандарту внутреннего муниципального финансового контроля «Планирование проверок, ревизий и обследований службой внутреннего муниципального финансового контроля и аудита администрации поселения «Мосрентген» в городе Москве»

ПЛАН КОНТРОЛЬНЫХ МЕРОПРИЯТИЙ
по внутреннему муниципальному финансовому контролю на 20__ год
Служба внутреннего муниципального финансового контроля и аудита администрации поселения «Мосрентген» в городе Москве

№ п/п	Наименование объекта контроля	Тема контрольного мероприятия	Проверяемый период	Период начала проведения контрольного мероприятия

ПОСЕЛЕНИЕ РЯЗАНОВСКОЕ В ГОРОДЕ МОСКВЕ

АДМИНИСТРАЦИЯ

ПОСТАНОВЛЕНИЕ

От 22.07.2022 № 83

О внесении изменений в постановление администрации поселения Рязановское от 26.11.2020 № 99

В соответствии с Решением Совета депутатов поселения Рязановское от 26.11.2021 № 2/31 «О бюджете поселения Рязановское на 2022 год и плановый период 2023 и 2024 годов» (с изменениями и дополнениями от 28.02.2022 № 4/35), Бюджетным кодексом Российской Федерации и в целях обеспечения антитеррористической безопасности, пожарной безопасности и безопасности людей на водных объектах администрация поселения Рязановское

постановляет:

1. Внести изменения в постановление администрации поселения Рязановское от 26.11.2020 № 99 «Об утверждении муниципальной программы «Защита населения и территории поселения Рязановское от чрезвычайных ситуаций, обеспечение пожарной безопасности и безопасности людей на водных объектах на 2021-2023 годы» (с изменениями и дополнениями от 28.01.2021 № 2, от 24.06.2021 № 38, от 23.08.2021 № 65, от 29.09.2021 № 83, от 17.12.2021 № 118, от 17.03.2022 № 16, от 19.05.2022 № 50, от 16.06.2022 № 71), изложив приложение к постановлению в новой редакции, согласно приложению к настоящему постановлению.

2. Опубликовать настоящее постановление в бюллетене «Московский муниципальный вестник» и разместить на официальном сайте органов местного самоуправления поселения Рязановское в сети Интернет.

3. Контроль за исполнением настоящего постановления возложить на заместителя главы администрации поселения Рязановское О.В. Стелмак.

Глава администрации **Н.Б. Бобылев**

Разослано: в дело-1 экз., в прокуратуру-1 экз., в ФО-1 экз., ГО и ЧС-1 экз.

Приложение
к постановлению администрации
поселения Рязановское
в городе Москве
от 22.07.2022 № 83

Приложение
к постановлению администрации
поселения Рязановское
в городе Москве
от 26.11.2020 г. № 99

МУНИЦИПАЛЬНАЯ ПРОГРАММА ЗАЩИТА НАСЕЛЕНИЯ И ТЕРРИТОРИИ ПОСЕЛЕНИЯ РЯЗАНОВСКОЕ ОТ ЧРЕЗВЫЧАЙНЫХ СИТУАЦИЙ, ОБЕСПЕЧЕНИЕ ПОЖАРНОЙ БЕЗОПАСНОСТИ И БЕЗОПАСНОСТИ ЛЮДЕЙ НА ВОДНЫХ ОБЪЕКТАХ НА 2021-2023 Г.Г.

ОБОСНОВАНИЕ ПРОГРАММЫ

Введение

Чрезвычайные ситуации в современной действительности все чаще становятся серьезной угрозой общественной стабилизации, наносят непоправимый ущерб здоровью и материальному достатку людей. В последнее десятилетие количество опасных природных явлений и крупных техногенных катастроф на территории Российской Федерации ежегодно растет, при этом количество чрезвычайных ситуаций и погибших в них людей на протяжении последних лет неуклонно снижается. Это говорит о высокой эффективности предупредительных мероприятий и мероприятий по ликвидации чрезвычайных ситуаций (далее – ЧС). Вместе с тем риски природных и техногенных ЧС, возникающие в процессе глобального изменения климата, хозяйственной деятельности или в результате крупных техногенных аварий и катастроф, несут значительную угрозу для населения и объектов экономики. Аналогичная ситуация наблюдается в отношении пожаров и происшествий на водных объектах.

Суть проблемы заключается в необходимости достижения положительных результатов по снижению количества пожаров, чрезвычайных ситуаций на водных объектах и повышения уровня безопасности населения и защищенности особо важных объектов от угроз природного и техногенного характера.

Для повышения у населения уровня подготовленности, сознательности и убежденности в необходимости и важности правильных действий по обеспечению пожарной безопасности, безопасности на водных объектах, предупреждению и ликвидации чрезвычайных ситуаций, уверенности в эффективности применяемых средств и методов внедрения норм безопасного поведения в окружающей обстановке, а также для оперативного оповещения и информирования населения в чрезвычайных ситуациях с учетом постоянного увеличения потока информации о различных возникающих опасностях необходимо активно использовать современные информационные и телекоммуникационные технологии.

Важную роль в прогнозировании опасных ситуаций и своевременности реагирования играют также современные средства профилактики чрезвычайных ситуаций в местах массового пребывания людей.

Решение задачи по ускорению оперативного реагирования на чрезвычайные ситуации возможно при последовательном развитии и совершенствовании технической оснащенности, сил и средств для ликвидации угроз возникновения чрезвычайных ситуаций.

Возникающие ситуации при использовании водных акваторий требуют разработки и применения адекватных мер по совершенствованию комплексной системы обеспечения безопасности людей на водных объектах: осуществление технического надзора за местами массового отдыха на водоемах – и обеспечения охраны жизни людей на водных объектах.

Основные цели и задачи

Основными целями мероприятий программы являются противодействие терроризму и экстремизму, защита жизни граждан, проживающих на территории поселения Рязановское от террористических и экстремистских актов, а также предупреждение возникновения в общественных местах и жилом секторе ситуаций, представляющих опасность для жизни, здоровья, собственности граждан, за счет повышения эффективности профилактики правонарушений.

Основными задачами являются:

- уменьшение проявлений экстремизма и негативного отношения к лицам других национальностей и религиозных конфессий;
- формирование у населения внутренней потребности в толерантном поведении к людям других национальностей и религиозных конфессий на основе ценностей многонационального российского общества, культурного самосознания, принципов соблюдения прав и свобод человека;
- формирование толерантности и межэтнической культуры в молодежной среде, профилактика агрессивного поведения;
- информирование населения администрации поселения Рязановское по вопросам противодействия терроризму и экстремизму;

- содействие правоохранительным органам в выявлении правонарушений и преступлений данной категории, а также ликвидации их последствий;
- пропаганда толерантного поведения к людям других национальностей и религиозных конфессий;
- организация воспитательной работы среди детей и молодежи, направленная на устранение причин и условий, способствующих совершению действий экстремистского характера;
- недопущение наличия свастики и иных элементов экстремистской направленности на объектах городской инфраструктуры.

Предусмотренные в программе мероприятия определяют также характер первичных мер пожарной безопасности, которые ставят своей целью решение наиболее острых проблем укрепления противопожарной защиты поселения, за счет целевого выделения бюджетных средств. По мере их освоений, в короткие сроки будут созданы необходимые условия для кардинальных изменений в деле укрепления пожарной безопасности, защиты жизни и здоровья граждан поселения Рязановское от пожаров.

Также целью программы является повышение пожарной безопасности на территории поселения Рязановское. Для её достижения необходимо решение следующих задач:
- совершенствование нормативной правовой базы администрации поселения Рязановское по обеспечению первичных мер пожарной безопасности;
- организация противопожарной пропаганды, информирования и обучения населения требованиям пожарной безопасности;
- устройство, реконструкция, ремонт и содержание источников противопожарного водоснабжения на территории поселения;
- устройство площадок и ремонт дорог для подъезда пожарной техники, приобретение противопожарного инвентаря, средств пожаротушения и оповещения.

Ожидаемые результаты мероприятий программы

1. Мероприятия программы носят ярко выраженный социальный характер, результаты их реализации будут оказывать позитивное влияние на различные стороны жизни населения поселения Рязановское.

2. Реализация мероприятий программы позволит:
- создать условия для эффективной совместной работы администрации поселения Рязановское, правоохранительных органов, учреждений социальной сферы, общественных организаций и граждан поселения, направленной на профилактику экстремизма, терроризма и правонарушений;
- улучшить информационно-пропагандистское обеспечение деятельности по профилактике экстремизма, терроризма и правонарушений;
- стимулировать и поддерживать гражданские инициативы правоохранительной направленности;
- создавать условия для деятельности добровольных формирований населения по охране общественного порядка;
- повысить антитеррористическую защищенность мест массового пребывания граждан, создать условия для повышения оперативности реагирования правоохранительных органов на заявления и сообщения населения о преступлениях, правонарушениях и происшествиях в общественных местах поселения.

3. Полное и своевременное выполнение мероприятий программы будет способствовать созданию в общественных местах и на улицах поселения обстановки спокойствия и безопасности.

4. Укрепление пожарной безопасности населенных пунктов поселения Рязановское, уменьшение количества пожаров, гибели людей, травматизма и размера материальных потерь от огня и чрезвычайных ситуаций.

5. Реализация программы нацелена на обеспечение первичных мер пожарной безопасности, защищённости населения и территории поселения Рязановское от пожаров и чрезвычайных ситуаций.

6. Оценка показателей программы производится ежегодно на основании анализа результатов исполнения мероприятий.

7. Результат реализации программы – снижение количества пожаров, гибели и травмирования людей, сохранение материальных ценностей.

Контроль за реализацией программы

Контроль за исполнением программы осуществляется Советом депутатов поселения Рязановское и администрацией поселения Рязановское.

1. ПАСПОРТ ПРОГРАММЫ

Наименование Программы	Муниципальная программа «Защита населения и территории поселения Рязановское от чрезвычайных ситуаций, обеспечение пожарной безопасности и безопасности людей на водных объектах на 2021-2023г.г.» (далее – Программа)
Заказчик Программы	Администрация поселения Рязановское
Разработчик Программы	Администрация поселения Рязановское
Исполнитель Программы	Администрация поселения Рязановское
Цели Программы	Уменьшение количества пожаров, гибели людей, травматизма и размера материальных потерь от огня и чрезвычайных ситуаций на территории поселения Рязановское, защита населения и объектов особой важности и объектов, связанных с жизнеобеспечением населения, от проявлений терроризма
Задачи Программы	Решение вопросов пожарной безопасности, безопасности людей на водных объектах, безопасности мест массового пребывания людей, повышение эффективности борьбы с терроризмом, политическим экстремизмом и правонарушениями в границах поселения Рязановское.
Сроки реализации Программы	2021-2023 годы
Объемы и источники финансирования Программы	Общий объем финансирования программы **11 750.0 тыс. руб.**, в т.ч. **2021 г. – 5 600,0 тыс. руб.**, **2022 г. – 4 700,0 тыс. руб.**, **2023 г. – 1 450,0 тыс. руб.** Источник финансирования: бюджет поселения Рязановское.

2. Программные мероприятия:

2.1 «Мероприятий по гражданской обороне»

№ п/п	Наименование мероприятий	Срок исполнения	Необходимый объем финансирования по годам (тыс. руб.)				Примечание (тыс.руб.)
			Всего по программе	2021 год	2022 год	2023 год	
по коду бюджетной классификации 900 0309 7950800000 240							
2.1.1	Оснащение класса по гражданской обороне	2021-2023	**150,0**	0,0	100,0	50,0	
2.1.2	Приобретение оборудования для гражданской обороны населения, антитеррористической защищенности, а также средств первой необходимости для эвакуации населения в случае ЧС, приобретение оборудования для организации пункта выдачи воды, приобретение типографской документации указанной направленности	2021-2023	**1 450,0**	850,0	400,0	200,0	
2.1.3	Приобретение средств индивидуальной и химической защиты, специальных костюмов, приборов радиационной, химической и бактериологической разведки	2021-2023	**200,0**	0,0	100,0	100,0	
2.1.4	Ремонт и обслуживание резервного дизель-генератора	2021-2023	**220,89**	70,89	150,0	0,0	
2.1.5	Приобретение и обслуживание военно-полевой кухни	2021-2023	**400,0**	300,0	100,0	0,0	
2.1.6	Проведение работ по разработке Плана гражданской обороны и защиты населения поселения Рязановское, Плана разлива нефти, Плана ликвидации последствий при возникновении ЧС	2021-2023	**100,0**	0,0	0,0	100,0	
Итого по разделу 2.1.			**2 520,89**	**1 220,89**	**850,0**	**450,0**	

2.2. «Мероприятий защите населения и территории от чрезвычайных ситуаций природного и техногенного характера, пожарная безопасность

№ п/п	Наименование мероприятий	Срок исполнения	Необходимый объем финансирования по годам (тыс. руб.)				Примечание
			Всего по программе	2021 год	2022 год	2023 год	
по коду бюджетной классификации 900 0310 7950800000 240							
2.2.1.	Приобретение и установка специальных знаков на площадках для пожарной и аварийно-спасательной техники на дворовых территориях возле многоквартирных жилых домов	2021-2023	**1050,0**	500,0	450,0	100,0	
2.2.2.	Обустройство площадок для подъезда пожарной техники к источникам водоснабжения	2021-2023	**300,0**	0,0	200,0	100,0	
2.2.3.	Приобретение первичных средств пожаротушения (багры, лопаты, ведра, песок, огнетушители)	2021-2023	**700,0**	300,0	350,0	50,0	
2.2.4.	Выполнение профилактических мероприятий в целях пожарной безопасности граждан: 6.1. Приобретение автономных пожарных извещателей для маломобильных граждан, а также граждан, относящихся к «группе риска» 6.2. Автотранспортные услуги по оповещению граждан по профилактике пожаров	2021-2023	**300,0**	200,0	50,0	50,0	
2.2.5	Приобретение буклета концепции «План-схем по проведению опашки (обустройству минерализованных полос) в поселении Рязановское	2021-2023	**600**	0	600	0	
2.2.6	Обустройство минерализованных полос в поселении Рязановское	2021-2023	**0**	0	0	0	
2.2.7	Приобретение плакатов и информационных листовок по профилактике пожарной безопасности	2021-2023	**400**	0	400	0	
Итого по разделу 2.2.			**3 350,0**	**1 000,0**	**2050,0**	**300,0**	

2.3. «Мероприятий по другим вопросам в области национальной и правоохранительной деятельности»

№п/п	Наименование мероприятий	Срок исполнения	Необходимый объем финансирования по годам (тыс. руб.)				Примечание
			Всего по программе	2021 год	2022 год	2023 год	
по коду бюджетной классификации 900 0314 7950800000 240							
2.3.1.	Приобретение плакатов и информационных листовок по профилактике правонарушений	2021-2023	**400,0**	0,0	200,0	200,0	
2.3.2.	Изготовление информационных стендов, агитационных плакатов, листовок, указателей к водоемам	2021-2023	**700,0**	600,0	0,0	100,0	
2.3.3.	Приобретение, установка и ремонт противотаранных блоков, фан-барьеров, шлагбаумов	2021-2023	**579,11**	79,11	400,0	100,0	
2.3.4.	Проведение работ по категорированию и паспортизации объектов муниципальной собственности, проведение работ по разработке проектно-сметной документации объектов ТЭК, проведение работ по разработке паспорта безопасности территории поселения	2021-2023	**3 900,0**	2 700,0	1 200,0	0,0	
2.3.5.	Закупка специальных дезинфицирующих средств, а также средств индивидуальной защиты населения от короновирусной инфекции	2021-2023	**300,0**	0,0	0,0	300,0	
Итого по разделу 2.3.			**5 879,11**	**3 379,11**	**1 800,0**	**700,0**	
ВСЕГО			**11 750,0**	**5 600,0**	**4 700,0**	**1 450,0**	

Заместитель главы администрации **О.В. Стелмак**

ПОСТАНОВЛЕНИЕ

От 27.07.2022 № 85

**Об утверждении отчета
об исполнении бюджета
поселения Рязановское
за 1 полугодие 2022 года**

Рассмотрев представленный финансовым отделом администрации поселения Рязановское отчет об исполнении бюджета поселения Рязановское за 1 полугодие 2022 года и в соответствии со статьей 264.2 Бюджетного кодекса Российской Федерации администрация поселения Рязановское

постановляет:

1. Утвердить отчет об исполнении бюджета поселения Рязановское за 1 полугодие 2022 года (приложение 1).
2. Принять к сведению информацию о среднесписочной численности муниципальных служащих органов местного самоуправления и фактических затрат на денежное содержание, работников муниципальных учреждений бюджетной сферы поселения Рязановское и фактических затрат на оплату труда за 1 полугодие 2022 года (приложение 2).
3. Направить отчет об исполнении бюджета поселения Рязановское за 1 полугодие 2022 года в Совет депутатов поселения Рязановское.
4. Опубликовать настоящее постановление в бюллетени «Московский муниципальный вестник» и на официальном сайте администрации поселения Рязановское.
5. Контроль за выполнением настоящего постановления возложить на заместителя главы администрации А.Б.Кочал-ипа.

Глава администрации **Н.Б. Бобылев**

Разослано: в дело- 1, прокуратура НАО – 1, Совет депутатов-1, ФО -1.

Полный текст настоящего постановления, включая приложения к нему, опубликован в официальном сетевом издании «Московский муниципальный вестник» (amom-mmv.ru) 30 августа 2022 года.

ПОСТАНОВЛЕНИЕ

От 09.08.2022 № 86

О приеме имущества в собственность, в муниципальную казну поселения Рязановское

В соответствии с Гражданским кодексом, Законом города Москвы №56 от 06.11.2002г. «Об организации местного самоуправления в городе Москве» (с учетом изменений и дополнений), Уставом поселения Рязановское, на основании товарной накладной

п о с т а н о в л я ю:

1. Принять имущество в собственность, в муниципальную казну поселения Рязановское по договору № 85 от 24.06.2022г. на сумму 300 000,00 (Триста тысяч рублей 00 копеек), согласно приложению.
2. Внести соответствующие изменения в реестр муниципального имущества внутригородского муниципального образования «поселение Рязановское в городе Москве».
3. Опубликовать настоящее постановление в бюллетене «Московский муниципальный вестник» и разместить на сайте администрации поселения Рязановское.
4. Контроль за исполнением настоящего постановления возлагаю на Главу администрации поселения Рязановское Бобылева Н.Б.

Глава администрации **Н.Б. Бобылев**

Разослано: в дело-1 экз.,
Прокуратура НАО – 1экз.,
ФО – 1экз.

Приложение
к постановлению администрации поселения Рязановское в городе Москве
от 09.08.2022 № 86

Перечень имущества

№ п/п	Наименование	Адрес место нахождения	Ед. измерения	Количество	Сумма, руб.
договор № 85 от 25.07.2022г.					
1	Информационные стенды 650х920мм	г. Москва, поселение Рязановское, п.Знамя Октября, д.32а	шт.	100	300 000,00
			ИТОГО	**Х**	**300 000,00**

Исполняющий обязанности заместителя главы администрации **И.Ю. Фалеева**

СОВЕТ ДЕПУТАТОВ

РЕШЕНИЕ

От 09.08.2022 № 1/40

О внесении изменений в реестр муниципального имущества поселения Рязановское

Руководствуясь законом города Москвы от 06.11.2002 г. №56 «Об организации местного самоуправления в городе Москве», ст.38 Устава поселения Рязановское, с целью уточнения характеристик жилых помещений находящихся в муниципальной собственности поселения Рязановское,

СОВЕТ ДЕПУТАТОВ ПОСЕЛЕНИЯ РЯЗАНОВСКОЕ РЕШИЛ:

1. Внести в реестр муниципального имущества изменения характеристик жилых помещений, находящихся в муниципальной собственности поселения Рязановское в связи с их уточнением (Приложение).
2. Администрации поселения Рязановское внести соответствующие изменения в реестр муниципального имущества поселения Рязановское.
3. Опубликовать настоящее решение в бюллетене «Московский муниципальный вестник», разместить на официальном сайте органов местного самоуправления поселения Рязановское в сети Интернет.
4. Контроль за исполнением настоящего решения возложить на главу поселения Рязановское Улыбышева И.О.

Глава поселения **И.О. Улыбышев**

Приложение
к решению Совета депутатов
поселения Рязановское
в городе Москве
от 09.08.2022 № 1/40

Перечень недвижимого муниципального имущества с измененными адресами и характеристиками

№ п/п	до уточнения		после уточнения	
	Наименование и адрес объекта	Характеристика	Наименование и адрес объекта	Характеристика
1	2	3	4	5
1.	Жилые помещения (Московская область, Подольский район, п. Фабрики им. 1 Мая, д.№ 3)	площадь 376,8 кв.м.	Жилое помещение (г. Москва, поселение Рязановское, п. Фабрики им. 1 Мая, д.3, кв.1)	площадь – 71,6 кв.м, кадастровый номер: 50:27:0020451:850
			Жилое помещение (г. Москва, поселение Рязановское, п. Фабрики им. 1 Мая, д.3, кв.2)	площадь – 53,0 кв.м, кадастровый номер: 50:27:0020451:851
			Жилое помещение (г. Москва, поселение Рязановское, п. Фабрики им. 1 Мая, д.3, кв.3)	площадь – 72,3 кв.м, кадастровый номер: 50:27:0020451:852
			Жилое помещение (г. Москва, поселение Рязановское, п. Фабрики им. 1 Мая, д.3, кв.4)	площадь – 70,7 кв.м, кадастровый номер: 50:27:0020451:853
			Жилое помещение (г. Москва, поселение Рязановское, п. Фабрики им. 1 Мая, д.3, кв.5)	площадь – 53,7 кв.м, кадастровый номер: 50:27:0020451:854
			Жилое помещение (г. Москва, поселение Рязановское, п. Фабрики им. 1 Мая, д.3, кв.6)	площадь – 73,4 кв.м, кадастровый номер: 50:27:0020451:855

2.	Жилые помещения (Московская область, Подольский район, п. Фабрики им. 1 Мая, д.№ 33)	площадь 125,9 кв.м.	Жилое помещение (г. Москва, поселение Рязановское, п. Фабрики им. 1 Мая, д.33, кв.1)	площадь – 21,2 кв.м, кадастровый номер: 50:27:0000000:107909
			Жилое помещение (г. Москва, поселение Рязановское, п. Фабрики им. 1 Мая, д.33, кв.2)	площадь – 37,4 кв.м, кадастровый номер: 50:27:0000000:107910
			Жилое помещение (г. Москва, поселение Рязановское, п. Фабрики им. 1 Мая, д.33, кв.3)	площадь – 33,3 кв.м, кадастровый номер: 50:27:0000000:107911
			Жилое помещение (г. Москва, поселение Рязановское, п. Фабрики им. 1 Мая, д.33, кв.4)	площадь – 15,3 кв.м, кадастровый номер: 50:27:0000000:107912
			Жилое помещение (г. Москва, поселение Рязановское, п. Фабрики им. 1 Мая, д.33, кв.5)	площадь – 12,5 кв.м, кадастровый номер: 50:27:0000000:107913
			Жилое помещение (г. Москва, поселение Рязановское, п. Фабрики им. 1 Мая, д.33, кв.6)	площадь – 20,0 кв.м, кадастровый номер: 50:27:0000000:107914
			Жилое помещение (г. Москва, поселение Рязановское, п. Фабрики им. 1 Мая, д.33, кв.7)	площадь – 47,9 кв.м, кадастровый номер: 50:27:0000000:107915
			Жилое помещение (г. Москва, поселение Рязановское, п. Фабрики им. 1 Мая, д.33, кв.8)	площадь – 12,4 кв.м, кадастровый номер: 50:27:0000000:107916
			Жилое помещение (г. Москва, поселение Рязановское, п. Фабрики им. 1 Мая, д.33, кв.9)	площадь – 70,9 кв.м, кадастровый номер: 50:27:0000000:107917

Глава администрации **Н.Б. Бобылев**

РЕШЕНИЕ

От 09.08.2022 № 2/40

О согласовании передачи муниципального имущества поселения Рязановское в собственность города Москвы

Руководствуясь Законом города Москвы от 06.11.2002 № 56 «Об организации местного самоуправления в городе Москве», п.3 ст.38 Устава поселения Рязановское, с целью дальнейшего принятия решения о демонтаже аварийного многоквартирного дома № 3, расположенного по адресу: г. Москва, поселение Рязановское, поселок Фабрики им. 1 Мая, расселенного в 2006 году,

СОВЕТ ДЕПУТАТОВ ПОСЕЛЕНИЯ РЯЗАНОВСКОЕ РЕШИЛ:

1. Согласовать передачу 6 (шести) квартир, расположенных в аварийном доме № 3 по адресу: г. Москва, поселение Рязановское, п. Фабрики им. 1 Мая и являющихся муниципальной собственностью поселения Рязановское в собственность города Москвы (Приложение).

2. Администрации поселения Рязановское в установленном порядке осуществить передачу в собственность города Москвы объектов муниципального имущества.

3. Опубликовать настоящее решение в бюллетене «Московский муниципальный вестник» и разместить на официальном сайте органов местного самоуправления поселения Рязановское в сети Интернет.

4. Контроль за исполнением настоящего решения возложить на главу поселения Рязановское Улыбышева И.О.

Глава поселения **И.О. Улыбышев**

Приложение
к решению Совета депутатов
поселения Рязановское
в городе Москве
от 09.08.2022 № 2/40

Перечень муниципального имущества поселения Рязановское, передаваемого в собственность города Москвы

№ п/п	Наименование имущества	Краткая характеристика	Адрес	Балансовая стоимость с учетом переоценки (руб.)	Износ (руб.)	Остаточная стоимость (руб.)
1	2	3	4	5	6	7
1	Квартира № 1	площадь – 71,6 кв.м, кадастровый номер: 50:27:0020451:850	г. Москва, поселение Рязановское, п. Фабрики им. 1 Мая, д.3	103 109,39	103 109,39	0,00
2	Квартира № 2	площадь – 53,0 кв.м, кадастровый номер: 50:27:0020451:851	г. Москва, поселение Рязановское, п. Фабрики им. 1 Мая, д.3	76 323,99	76 323,99	0,00
3	Квартира № 3	площадь – 72,3 кв.м, кадастровый номер: 50:27:0020451:852	г. Москва, поселение Рязановское, п. Фабрики им. 1 Мая, д.3	104 117,44	104 117,44	0,00
4	Квартира № 4	площадь – 70,7 кв.м, кадастровый номер: 50:27:0020451:853	г. Москва, поселение Рязановское, п. Фабрики им. 1 Мая, д.3	101 813,32	101 813,32	0,00
5	Квартира № 5	площадь – 53,7 кв.м, кадастровый номер: 50:27:0020451:854	г. Москва, поселение Рязановское, п. Фабрики им. 1 Мая, д.3	77 332,04	77 332,04	0,00
6	Квартира № 6	площадь – 73,4 кв.м, кадастровый номер: 50:27:0020451:855	г. Москва, поселение Рязановское, п. Фабрики им. 1 Мая, д.3	105 701,52	105 701,52	0,00
	ИТОГО			**568 397,70**	**568 397,70**	**0,00**

Глава администрации **Н.Б. Бобылев**

РЕШЕНИЕ

От 09.08.2022 № 3/40

**О согласовании передачи
муниципального имущества
поселения Рязановское
в собственность города Москвы**

Руководствуясь Законом города Москвы от 06.11.2002г. № 56 «Об организации местного самоуправления в городе Москве», п.3 ст.38 Устава поселения Рязановское, с целью дальнейшего принятия решения о демонтаже многоквартирного дома № 33, расположенного по адресу: г. Москва, поселение Рязановское, поселок Фабрики им. 1 Мая и расселенного в 2000-х годах,

СОВЕТ ДЕПУТАТОВ ПОСЕЛЕНИЯ РЯЗАНОВСКОЕ РЕШИЛ:

1. Согласовать передачу 9 (девяти) квартир, расположенных в аварийном доме № 33 по адресу: г. Москва, поселение Рязановское, п. Фабрики им. 1 Мая и являющихся муниципальной собственностью поселения Рязановское в собственность города Москвы (Приложение).

2. Администрации поселения Рязановское в установленном порядке осуществить передачу в собственность города Москвы объектов муниципального имущества.

3. Опубликовать настоящее решение в бюллетене «Московский муниципальный вестник» и разместить на официальном сайте органов местного самоуправления поселения Рязановское в сети Интернет.

4. Контроль за исполнением настоящего решения возложить на главу поселения Рязановское Улыбышева И.О.

Глава поселения **И.О. Улыбышев**

Приложение
к решению Совета депутатов
поселения Рязановское
в городе Москве
от 09.08.2022 № 3/40

Перечень муниципального имущества поселения Рязановское, передаваемого в собственность города Москвы

№ п/п	Наименование имущества	Краткая характеристика	Адрес	Балансовая стоимость с учетом переоценки (руб.)	Износ (руб.)	Остаточная стоимость (руб.)
1	2	3	4	5	6	7
1	Квартира № 1	площадь – 21,2 кв.м, кадастровый номер: 50:27:0000000:107909	г. Москва, поселение Рязановское, п. Фабрики им. 1 мая, д.33	8 701,55	8 701,55	0,00
2	Квартира № 2	площадь – 37,4 кв.м, кадастровый номер: 50:27:0000000:107910	г. Москва, поселение Рязановское, п. Фабрики им. 1 мая, д.33	15 350,84	15 350,84	0,00
3	Квартира № 3	площадь – 33,3 кв.м, кадастровый номер: 50:27:0000000:107911	г. Москва, поселение Рязановское, п. Фабрики им. 1 мая, д.33	13 668,00	13 668,00	0,00
4	Квартира № 4	площадь – 15,3 кв.м, кадастровый номер: 50:27:0000000:107912	г. Москва, поселение Рязановское, п. Фабрики им. 1 мая, д.33	6 279,89	6 279,89	0,00
5	Квартира № 5	площадь – 12,5 кв.м, кадастровый номер: 50:27:0000000:107913	г. Москва, поселение Рязановское, п. Фабрики им. 1 мая, д.33	5 130,63	5 130,63	0,00
6	Квартира № 6	площадь – 20,0 кв.м, кадастровый номер: 50:27:0000000:107914	г. Москва, поселение Рязановское, п. Фабрики им. 1 мая, д.33	8 209,01	8 209,01	0,00
7	Квартира № 7	площадь – 47,9 кв.м, кадастровый номер: 50:27:0000000:107915	г. Москва, поселение Рязановское, п. Фабрики им. 1 мая, д.33	19 660,57	19 660,57	0,00
8	Квартира № 8	площадь – 12,4 кв.м, кадастровый номер: 50:27:0000000:107916	г. Москва, поселение Рязановское, п. Фабрики им. 1 мая, д.33	5 089,58	5 089,58	0,00
9	Квартира № 9	площадь – 70,9 кв.м, кадастровый номер: 50:27:0000000:107917	г. Москва, поселение Рязановское, п. Фабрики им. 1 мая, д.33	29 100,93	29 100,93	0,00
	ИТОГО			**111 191,00**	**111 191,00**	**0,00**

Глава администрации **Н.Б. Бобылев**

РЕШЕНИЕ

От 09.08.2022 № 4/40

**О согласовании передачи
муниципального имущества
поселения Рязановское
в собственность города Москвы**

Руководствуясь Законом города Москвы от 06.11.2002 г. № 56 «Об организации местного самоуправления в городе Москве», п.3 ст.38 Устава поселения Рязановское, с целью дальнейшего принятия решения о демонтаже аварийного здания клуба, расположенного по адресу: г. Москва, поселение Рязановское, поселок Остафьево, д. 27,

СОВЕТ ДЕПУТАТОВ ПОСЕЛЕНИЯ РЯЗАНОВСКОЕ РЕШИЛ:

1. Согласовать передачу здания клуба, расположенного по адресу: г. Москва, поселение Рязановское, поселок Остафьево, д. 27 и являющегося муниципальной собственностью поселения Рязановское в собственность города Москвы (Приложение).
2. Администрации поселения Рязановское в установленном порядке осуществить передачу в собственность города Москвы объектов муниципального имущества.
3. Опубликовать настоящее решение в бюллетене «Московский муниципальный вестник» и разместить на официальном сайте органов местного самоуправления поселения Рязановское в сети Интернет.
4. Контроль за исполнением настоящего решения возложить на главу поселения Рязановское Улыбышева И.О.

Глава поселения **И.О. Улыбышев**

**Приложение
к решению Совета депутатов
поселения Рязановское
в городе Москве
от 09.08.2022 № 4/40**

**Перечень муниципального имущества поселения Рязановское,
передаваемого в собственность города Москвы**

№ п/п	Наименование имущества	Краткая характеристика	Адрес	Балансовая стоимость с учетом переоценки (руб.)	Износ (руб.)	Остаточная стоимость (руб.)
1	2	3	4	5	6	7
1	Здание клуба	площадь – 674,4 кв.м., кадастровый номер: 77:22:0000000:3483	г. Москва, поселение Рязановское, п. Остафьево, д.27	16 263 303,40	4 293 734,55	11 969 568,85
	ИТОГО			**16 263 303,40**	**4 293 734,55**	**11 969 568,85**

Глава администрации **Н.Б. Бобылев**

ПОСЕЛЕНИЕ СОСЕНСКОЕ В ГОРОДЕ МОСКВЕ

АДМИНИСТРАЦИЯ

ПОСТАНОВЛЕНИЕ

21.06.2022 № 01-09-43/22

О внесении изменений в Постановление администрации поселения Сосенское от 16.09.2016 № 01-09-57/6

В соответствии с Федеральным законом от 06.10.2003 г. № 131-ФЗ «Об общих принципах организации местного самоуправления в Российской Федерации», Постановлением администрации поселения Сосенское от 30.03.2020 г. № 01-09-21/20 «Об утверждении Порядка разработки, реализации и оценки эффективности муниципальных программ поселения Сосенское», в целях комплексного решения проблем благоустройства, содержание объектов благоустройства на территории поселения Сосенское, улучшение внешнего вида территории

ПОСТАНОВЛЯЮ:

1. Внести изменения в Постановление администрации поселения Сосенское от 16.09.2016 № 01-09-57/6 «Об утверждении муниципальной программы «Благоустройство территории поселения Сосенское»:

1.1. Приложение к Постановлению изложить в редакции согласно приложению, к данному Постановлению.

2. Опубликовать данное Постановление в бюллетене «Московский муниципальный вестник» и разместить на официальном сайте органов местного самоуправления в информационно-телекоммуникационной сети «Интернет».

3. Данное Постановление вступает в силу со дня его официального опубликования.

4. Контроль за выполнением данного Постановления возложить на заместителя главы администрации поселения Сосенское Стародубцеву С.Н.

Глава администрации поселения Сосенское **Т.Ю. Тараканова**

Приложение
к Постановлению администрации
поселения Сосенское
21.06.2022 № 01-09-43/22

Приложение
к Постановлению администрации
поселения Сосенское
16.09.2016 № 01-09-57/6

МУНИЦИПАЛЬНАЯ ПРОГРАММА «БЛАГОУСТРОЙСТВО ТЕРРИТОРИИ ПОСЕЛЕНИЯ СОСЕНСКОЕ»

Москва
2016

Паспорт муниципальной программы «Благоустройство территории поселения Сосенское»

Наименование муниципальной программы	«Благоустройство территории поселения Сосенское»
Цель муниципальной программы	Комплексное решение проблем благоустройства, содержание объектов благоустройства на территории поселения, улучшение внешнего вида территории, повышение комфортности проживания.
Конечные результаты муниципальной программы	1. Общее освоение выделенных средств по разделам программы, выполнение всех запланированных на отчетный год мероприятий. 2. Развитие положительных тенденций в создании благоприятной среды жизнедеятельности. 3. Повышение степени удовлетворенности населения уровнем благоустройства. 4. Развитие культурного отдыха населения. 5. Улучшение санитарного и экологического состояния территории поселения. 6. Повышение уровня эстетики поселения. 7. Возможность организации занятости детей и подростков. 8. Повышение доступности, безопасности и качественное улучшение условий эстетического воспитания подрастающего поколения, сохранении и укрепления их здоровья.
Задачи муниципальной программы	1. Приведение в качественное состояние элементов благоустройства территории поселения. 2. Создание комфортных и безопасных условий проживания населения. 3. Придание территории современного облика. 4. Создание благоприятных условий для отдыха, саморазвития и воспитания детей. 3. Улучшение санитарного и экологического состояния города.
Координатор муниципальной программы	Заместитель главы администрации по вопросам ЖКХ
Разработчик муниципальной программы и ответственный исполнитель муниципальной программы	Отдел по благоустройству и содержанию территории
Сроки реализации муниципальной программы	2020-2024 гг.
Объем и источники финансирования муниципальной программы	Средства бюджета поселения Сосенское в городе Москве 2 736 497,81 тыс. рублей, в том числе: 2020 год – 731 686,92 тыс. руб.; 2021 год – 462 868,31 тыс. руб.; 2022 год – 465 588,58 тыс. руб.; 2023 год - 538 177,00 тыс. руб.; 2024 год - 538 177,00 тыс. руб. Патент г. Москвы 348 083,83 тыс. рублей, в том числе: 2020 год – 40 685,30 тыс. руб.; 2021 год – 126 639,60 тыс. руб.; 2022 год – 180 758,93 тыс. руб.; 2023 год – 0,00 тыс. руб.; 2024 год – 0,00 тыс. руб. Субсидия г. Москвы 567 850,50 тыс. рублей, в том числе: 2020 год – 82 683,00 тыс. руб.; 2021 год – 92 643,90 тыс. руб.; 2022 год – 165 467,20 тыс. руб.; 2023 год – 113 528,20 тыс. руб.; 2024 год – 113 528,20 тыс. руб.

1. Технико-экономическое обоснование муниципальной программы

В настоящее время в поселении сложилась структура благоустройства, соответствующая муниципальному образованию поселкового типа.

Одним из важнейших приоритетов развития поселения, является вопрос улучшения уровня и качества жизни населения.

Важнейшим аспектом в реализации данного вопроса является создание органом муниципального образования поселения условий комфортного и безопасного проживания граждан, формирование современной городской инфраструктуры, организации новых мест отдыха, поддержание санитарного состояния территории в соответствии с правилами и нормами.

Для улучшения и поддержания состояния зеленых насаждений, устранения аварийной ситуации, придания зеленым насаждениям надлежащего декоративного облика требуется своевременное проведение работ по содержанию зеленых насаждений на территории поселения.

Большие нарекания вызывают благоустройство и санитарное содержание дворовых территорий.

Для решения данной проблемы требуется участие и взаимодействие органов местного самоуправления поселения с привлечением населения, предприятий и организаций.

Недостаточно занимаются благоустройством и содержанием закрепленных территорий организации, расположенные на территориях населенных пунктов поселения.

Содержание территории в чистоте и проведение прочих мероприятий по благоустройству способствует созданию благоприятных условий саморазвития, эстетического воспитания подрастающего поколения.

Учитывая большую социальную значимость проведения данных мероприятий, а также необходимость поддержания достигнутых результатов, разработана данная муниципальная программа.

2. Цели и задачи муниципальной программы

Основными целями настоящей муниципальной программы являются: комплексное решение проблем благоустройства, улучшение внешнего вида территории поселения; повышение комфортности проживания, обеспечение качественного содержания, эксплуатации и ремонта сооружений, находящихся в собственности муниципального образования, планирование работ на длительный период по их содержанию и ремонту.

Для достижения целей необходимо решение следующих задач:

- поддержание баланса зеленых насаждений, повышение качественного состава зеленых насаждений (деревьев, кустарников), оформление цветников и клумб;
- придание территории современного облика;
- создание благоприятных условий для отдыха, саморазвития и воспитания детей;
- организация прочих мероприятий по благоустройству в поселении;
- повышение архитектурно-художественной выразительности сельской среды, обновление элементов комплексного благоустройства улиц поселения, тротуаров;
- обеспечение безопасности жизни и здоровья жителей поселения (валка аварийных деревьев);
- привлечение к активному участию в решении вопросов благоустройства и поддержания санитарного порядка на территориях общего пользования, прилегающих территорий и закрепленных участков трудовые коллективы учреждений, организаций и предприятий всех форм собственности, индивидуальных предпринимателей.

3. Финансирование муниципальной программы

Финансирование муниципальной программы осуществляется за счет средств бюджета поселения Сосенское в городе Москве в объемах, установленных решением совета депутатов поселения Сосенское о бюджете поселения Сосенское в городе Москве на текущий финансовый год и плановый период, бюджета города Москвы и за счет средств иных, привлекаемых для реализации муниципальной программы источников (Приложение 1 к муниципальной программе).

4. Мероприятия, направленные на реализацию муниципальной программы

Достижения запланированных конечных результатов муниципальной программы осуществляется в соответствии с ежегодно утверждаемом перечнем мероприятий муниципальной программы на соответствующий календарный год (Приложения 2.1, 2.1.1, 2.2, 2.2.1, 2.3, 2.3.1, 3.1, 3.1.2, 3.1.3, 3.1.4, 3.1.5, 3.1.6, 3.1.7, 3.1.8 к муниципальной программе).

5. Ожидаемые результаты от реализации программы

В результате выполнения Программы ожидается достижение следующих показателей результативности:

- развитие положительных тенденций в создании благоприятной среды жизнедеятельности;
- повышение степени удовлетворенности населения уровнем благоустройства;
- развитие культурного отдыха населения;
- улучшение санитарного и экологического состояния территории поселения;
- повышение уровня эстетики поселения;
- возможность организации занятости детей и подростков;
- повышение доступности, безопасности и качественное улучшение условий эстетического воспитания подрастающего поколения, сохранении и укрепления их здоровья

Ожидаемые конечные результаты Программы связаны с поддержанием достигнутого результата, увеличением экологической безопасности, эстетическими и другими свойствами в целом, улучшающими вид территории поселения.

6. Отчетность и контроль за исполнением муниципальной программы

Контроль за реализацией муниципальной программы осуществляет координатор.

С целью контроля за реализацией муниципальной программы ответственный исполнитель по запросу координатора направляет последнему оперативный отчет, по форме согласно приложению № 4 к Порядку разработки, реализации и оценки эффективности муниципальных программ поселения Сосенское, который содержит:

1) перечень выполненных мероприятий муниципальной программы с указанием объемов финансирования и результатов выполнения мероприятий;

2) анализ причин несвоевременного выполнения программных мероприятий.

Ответственный исполнитель ежегодно готовит годовой отчет о реализации муниципальной программы, по форме согласно приложению № 5 к Порядку разработки, реализации и оценки эффективности муниципальных программ поселения Сосенское, и до 1 февраля года, следующего за отчетным, представляет его координатору для оценки эффективности реализации муниципальной программы. Порядок оценки эффективности реализации муниципальных программ поселения Сосенское представлен в приложении № 6 к Порядку разработки, реализации и оценки эффективности муниципальных программ поселения Сосенское.

По результатам оценки эффективности муниципальной программы принимается решение о сокращении на очередной финансовый год и плановый период объема бюджетных ассигнований на ее реализацию или о досрочном прекращении реализации отдельных мероприятий, начиная с 1 января очередного финансового года, или дальнейшей реализации муниципальной программы в плановом объеме.

После окончания срока реализации муниципальной программы ответственный исполнитель готовит не позднее 1 мая года, следующего за последним годом реализации муниципальной программы, итоговый отчет о ее реализации по форме согласно приложению № 5 к Порядку разработки, реализации и оценки эффективности муниципальных программ поселения Сосенское.

Годовой (итоговый) отчеты о реализации муниципальной программы должны содержать:

1) степень достижения запланированных результатов и намеченных целей муниципальной программы;

2) общий объем фактически произведенных расходов, всего и в том числе по источникам финанси-

рования;

3) данные об использовании средств бюджета поселения Сосенское и иных средств, привлекаемых для реализации муниципальной программы, по каждому программному мероприятию и в целом по муниципальной программе;

4) по мероприятиям, не завершенным в утвержденные сроки, – причины их невыполнения и предложения по дальнейшей реализации.

По показателям, не достигшим запланированного уровня, приводятся причины невыполнения и предложения по их дальнейшему достижению.

Годовой и итоговый отчеты подлежат размещению на официальном сайте органов местного самоуправления поселения Сосенское в сети Интернет.

Приложение 1
к муниципальной программе
«Благоустройство территории
поселения Сосенское»

Объем финансовых ресурсов, необходимых для реализации муниципальной программы «Благоустройство территории поселения Сосенское»

№ п/п	Наименование мероприятий	Объем финансирования (тыс. руб.)						Источник финансирования
		2020 год Факт	2021 год Факт	2022 год Факт	2023 год Прогноз	2024 год Прогноз	Всего	
Раздел 1. Содержание объектов благоустройства в п. Сосенское								
1	Содержание объектов благоустройства	222 120,69	331 198,70	312 954,60	424 860,00	424 860,00	1 715 993,99	Местный бюджет
2	Мероприятия по регулированию численности безнадзорных и бесхозяйных животных	5 465,77	7 093,30	11 000,00	11 000,00	11 000,00	45 559,07	Местный бюджет
	Итого по разделу:	227 586,46	338 292,00	323 954,60	435 860,00	435 860,00	1 761 553,06	
Раздел 2. Комплексное благоустройство территории в п. Сосенское								
1	Комплексное благоустройство территории поселения	461 742,91	108 104,13	134 567,03	100 000,00	100 000,00	904 414,07	Местный бюджет
	Итого по разделу:	461 742,91	108 104,13	134 567,03	100 000,00	100 000,00	904 414,07	
Раздел 3. Непрограммные мероприятия в сфере жилищно-коммунального хозяйства, благоустройства и дорожной деятельности в части благоустройства территории жилой застройки, улиц и общественных пространств, организации обустройства мест массового отдыха населения в п. Сосенское								
1	Непрограммные мероприятия в области жилищно-коммунального хозяйства и благоустройства в части благоустройства территории жилой застройки	40 685,30	126 639,60	180 758,93	0,00	0,00	348 083,83	Патент г. Москвы

2	Непрограммные мероприятия в области жилищно-коммунального хозяйства и благоустройства в части благоустройства территории жилой застройки	2 800,00	14 135,20	3 689,97	0,00	0,00	20 625,17	Софинансирование из местного бюджета
	Итого по разделу:	43 485,30	140 774,80	184 448,90	0,00	0,00	368 709,00	
Раздел 4. Непрограммные мероприятия в сфере жилищно-коммунального хозяйства и благоустройства, благоустройства и дорожной деятельности в части содержания дворовых территорий в п. Сосенское								
1	Непрограммные мероприятия в области жилищно-коммунального хозяйства и благоустройства в части содержания дворовых территорий	28 783,40	92 643,90	109 667,20	113 528,20	113 528,20	458 150,90	Субсидия г. Москвы
2	Непрограммные мероприятия в области жилищно-коммунального хозяйства и благоустройства в части содержания дворовых территорий	38 172,73	2 336,98	2 238,20	2 317,00	2 317,00	47 381,91	Софинансирование из местного бюджета
	Итого по разделу:	66 956,13	94 980,88	111 905,40	115 845,20	115 845,20	505 532,81	
Раздел 5. Непрограммные мероприятия в сфере жилищно-коммунального хозяйства, благоустройства и дорожной деятельности в части благоустройства территории жилой застройки, улиц и общественных пространств, организации обустройства мест массового отдыха населения в п. Сосенское								
1	Непрограммные мероприятия в области жилищно-коммунального хозяйства и благоустройства в части благоустройства территории жилой застройки	53 899,60	0,00	55 800,00	0,00	0,00	109 699,60	Субсидия г. Москвы
2	Непрограммные мероприятия в области жилищно-коммунального хозяйства и благоустройства в части благоустройства территории жилой застройки	1 384,82	0,00	1 138,78	0,00	0,00	2 523,60	Софинансирование из местного бюджета
	Итого по разделу:	55 284,42	0,00	56 938,78	0,00	0,00	112 223,20	

Приложение 2.1
к муниципальной программе
«Благоустройство территории
поселения Сосенское»

Перечень мероприятий, направленных на реализацию муниципальной программы «Благоустройство территории поселения Сосенское» Содержание объектов благоустройства в 2020 году

№ п/п	Мероприятия по реализации программы	Срок исполнения	Объём финансирования в 2020 году (тыс. руб.)	Ответственный за выполнение Программы
Раздел 1. Содержание объектов благоустройства				
1.1	Содержание объектов озеленения и цветочное оформление п. Сосенское	1-4 кв-л 2020 г.	164 085,54	Администрация поселения Сосенское
1.2	Содержание дворовых территорий п. Сосенское, п. Газопровод	1-4 кв-л 2020 г.	33 026,84	Администрация поселения Сосенское
1.3	Содержание обелисков в п. Сосенское	1-4 кв-л 2020 г.	294,19	Администрация поселения Сосенское
1.4	Оказание услуг по дезинфектологии (дератизации, противомалярийной и акарицидной обработке) территории поселения Сосенское	1-4 кв-л 2020 г.	83,23	Администрация поселения Сосенское
1.5	Закупка хозяйственных материалов и инвентаря на субботник	2 кв-л 2020 г.	599,50	Администрация поселения Сосенское
1.6	Очистка опор освещения и конструкций от несанкционированных листовок в п. Коммунарка и п. Газопровод	1-4 кв-л 2020 г.	399,63	Администрация поселения Сосенское
1.7	Ремонт и содержание информационных щитов в п. Сосенское	1-4 кв-л 2020 г.	471,14	Администрация поселения Сосенское
1.8	Вырубка аварийных и сухостойных деревьев, удаление кустарников, очистка от борщевика, валежника, мусора на территории п. Сосенское	1-4 кв-л 2020 г.	4 371,57	Администрация поселения Сосенское
1.9	Посадка деревьев на территории п. Сосенское (аллея Славы)	3 кв-л 2020 г.	299,70	
2.0	Закупка цветочной рассады, кустарников, саженцев на субботник	1-2 кв-л 2020 г.	599,36	Администрация поселения Сосенское
2.1	Содержание остановочных павильонов на территории п. Сосенское	1-4 кв-л 2020 г.	43,64	Администрация поселения Сосенское
2.2	Изготовление и доставка наклеек и информационных табличек для цветографического обозначения баков для накопления ТКО расположенных по адресу: п. Сосенское	1-2 кв-л 2020 г.	299,00	Администрация поселения Сосенское
2.3	Исполнительные листы (судебные решения)	1 кв-л 2020 г.	7 857,25	Администрация поселения Сосенское
2.4	Изготовление и актуализация паспортов озеленения	1-3 кв-л 2020 г.	503,12	Администрация поселения Сосенское
2.5	Содержание дворовых территорий по адресу: п. Коммунарка, ул. Потаповская роща, д.1-7 (поставка реагентов)	2-4 кв-л 2020 г.	1 105,97	Администрация поселения Сосенское

2.6	Содержание дворовых территорий по адресам: п. Коммунарка, ул. Лазурная д.6,8,10; п. Коммунарка, ул. Лазурная д.14,16; п. Коммунарка Ул. Сосенский Стан д.10; п. Коммунарка ул. Сосенский Стан д.11,13; п. Коммунарка д.7а; п. Коммунарка д.20,20а; п. Коммунарка ул. А. Монаховой д.23; п. Коммунарка Ул. Сосенский Стан д.1-3-5, ул. А. Монаховой д.6 (поставка реагента)	2-4 кв-л 2020 г.	1 598,08	Администрация поселения Сосенское
2.7	Содержание дворовых территорий по адресу: п. Коммунарка, ул. Потаповская роща, д.8-18 (поставка реагента)	2-4 кв-л 2020 г.	524,07	Администрация поселения Сосенское
2.8	Вывоз снега с дворовых территорий ул.Сосенский Стан д.1-3-5,10,11,13; ул.Лазурная д.6,8,10,14,16; ул.А.Монаховой д.6,23; п.Коммунарка д.20,20а,7а	4 кв-л 2020 г.	2 589,40	Администрация поселения Сосенское
2.9	Вывоз снега с дворовых территорий ул.Потаповская роща, д.1-7	4 кв-л 2020 г.	2 835,46	Администрация поселения Сосенское
3.0	Закупка и поставка противогололедных материалов для ЖК «Бунинский» п. Коммунарка	4 кв-л 2020 г.	534,00	Администрация поселения Сосенское
	Итого по разделу 1:		222 120,69	
Раздел 2. Мероприятия по регулированию численности безнадзорных и бесхозяйных животных				
2.1	Отлов и содержание бездомных животных	1-4 кв-л 2020 г.	5 465,77	Администрация поселения Сосенское
	Итого по разделу 2:		5 465,77	
	Всего:		227 586,46	

Приложение 2.1.1
к муниципальной программе
«Благоустройство территории
поселения Сосенское»

Перечень мероприятий, направленных на реализацию муниципальной программы «Благоустройство территории поселения Сосенское» Комплексное благоустройство территории в 2020 году

№ п/п	Мероприятия по реализации программы	Срок исполнения	Объём финансирования по годам и источникам в 2020 году (тыс. руб.)	Ответственный за выполнение муниципальной программы
1	Благоустройство территории, прилегающей к Храму в п. Коммунарка	2-4 кв-л 2020 г.	85 336,77	Администрация поселения Сосенское
2	Комплексное благоустройство и озеленение территории парковой зоны вблизи д. Николо-Хованское	2 - 4 кв-л 2020 г.	100 601,54	Администрация поселения Сосенское
3	Организация прогулочной зоны вблизи СНТ «Дубрава» в д. Николо-Хованское	2 - 4 кв-л 2020 г.	27 668,40	Администрация поселения Сосенское
4	Установка ледяных фигур на территории поселения Сосенское	1 кв-л 2020 г.	4 724,00	Администрация поселения Сосенское

5	Проведение работ по подключению наружного освещения территории по адресу: п. Сосенское, п. Газопровод, д.1-4,6-12,14-18	2 -3 кв-л 2020 г.	6 323,64	Администрация поселения Сосенское
6	Очистка территорий, прилегающих к водоемам в д. Столбово и д. Прокшино	2 - 4 кв-л 2020 г.	795,86	Администрация поселения Сосенское
7	Комплексное благоустройство озеленительной территории парковой зоны Зеленая линия (2 этап) и въездных групп от Калужского шоссе до ул. Бачуринская	2 -3 кв-л 2020 г.	69 277,83	Администрация поселения Сосенское
8	Устройство детской площадки вблизи СНТ «Полянка»	2 -3 кв-л 2020 г.	3 648,74	Администрация поселения Сосенское
9	Установка металлического ограждения вдоль проезда вблизи д.108 п. Коммунарка	2 кв-л 2020 г.	300,00	Администрация поселения Сосенское
10	Установка бортового камня вдоль проезда вблизи д.108 п. Коммунарка	2 кв-л 2020 г.	116,50	Администрация поселения Сосенское
11	Установка газонного металлического ограждения на парковке напротив д.101,105 п. Коммунарка	2 кв-л 2020 г.	173,04	Администрация поселения Сосенское
12	Благоустройство территории за школой № 2070 по адресу: п. Коммунарка, ул. Фитаревская, д.9А	2 -3 кв-л 2020 г.	1 170,57	Администрация поселения Сосенское
13	Ремонт детской площадки по адресу: п. Сосенское, д. Столбово	2 -3 кв-л 2020 г.	4 892,70	Администрация поселения Сосенское
14	Ремонт обелиска и прилегающей к нему территории в д. Николо-Хованское	2 -3 кв-л 2020 г.	3 924,49	Администрация поселения Сосенское
15	Ремонт обелиска и прилегающей к нему территории в д. Летово	2 -3 кв-л 2020 г.	3 506,54	Администрация поселения Сосенское
16	Устройство подъезной дороги к школе на 1100 мест по адресу: п. Сосенское, п. Коммунарка, ул. Сосенский Стан	2 -3 кв-л 2020 г.	3 525,41	Администрация поселения Сосенское
17	Ремонт тротуара по адресу: п. Сосенское, ул. Николо-Хованская от въезда в КП «Лесные поляны» до ЖК «Николино»	2 -3 кв-л 2020 г.	5 306,87	Администрация поселения Сосенское
18	Благоустройство территории, прилегающей к д.20,20а п. Коммунарка	2 -3 кв-л 2020 г.	35 029,23	Администрация поселения Сосенское
19	Обустройство парковочного места для инвалидов по адресу: п. Коммунарка, ул. Лазурная, д.7, к.1 и устройство покрытия искусственной травы возле МФЦ по адресу: п. Коммунарка, ул. А. Монаховой	1 кв-л 2020 г.	30,30	Администрация поселения Сосенское
20	Поставка и установка топиарной фигуры «Медведь на задних лапах» по адресу: п. Коммунарка, ул. Липовый парк	3 кв-л 2020 г.	225,00	Администрация поселения Сосенское
21	Поставка и установка топиарной фигуры «Крылатый единорог на подставке» вдоль дороги между д.6 и д.10 по ул. Александры Монаховой, п. Коммунарка	3 кв-л 2020 г.	285,00	Администрация поселения Сосенское
22	Устройство временных настилов по адресу: п. Коммунарка, ул. Сосенский Стан, д.5	2-3 кв-л 2020 г.	63,10	Администрация поселения Сосенское
23	Устройство тротуара вдоль дороги напротив д.101 п. Коммунарка	2 кв-л 2020 г.	299,12	Администрация поселения Сосенское
24	Ремонт пирса у «Конторского пруда» (со стороны шумозащитного экрана) п. Коммунарка	3 кв-л 2020 г.	457,99	Администрация поселения Сосенское
25	Устройство покрытия из тротуарной плитки при входе в МФЦ по адресу: п. Коммунарка, ул. А. Монаховой, д.23	3 кв-л 2020 г.	34,61	Администрация поселения Сосенское

26	Устройство навигации (с указанием значимых объектов) на территории п. Сосенское	3 кв-л 2020 г.	3 825,41	Администрация поселения Сосенское
27	Ремонт лестницы между д. №1 и д. № 3 п. Коммунарка, ул. Лазурная и ремонт пирса (за поликлиникой)	3 кв-л 2020 г.	599,50	Администрация поселения Сосенское
28	Поставка каретки U505-0 для детского игрового оборудования - Канатная дорога (Тарзанка) J512	1 кв-л 2020 г.	95,00	Администрация поселения Сосенское
29	Благоустройство территории, прилегающей к домам 11-13 по ул. Сосенский Стан, п. Коммунарка	2-4 кв-л 2020 г.	2 263,07	Администрация поселения Сосенское
30	Устройство тропинки на кладбище в д. Сосенки	2 кв-л 2020 г.	140,17	Администрация поселения Сосенское
31	Устройство тротуаров от д.5 Сосенский Стан до здания Префектуры ТиАНО	2 кв-л 2020 г.	635,33	Администрация поселения Сосенское
32	Демонтаж мусорной площадки вблизи д.14 п. Газопровод с восстановлением благоустройства и устройству мусорной площадки вблизи д.1а п. Газопровод	2-3 кв-л 2020 г.	315,32	Администрация поселения Сосенское
33	Установка ограждений из профнастила за школой №2070 по ул. Фитаревская п. Коммунарка	2-3 кв-л 2020 г.	235,64	Администрация поселения Сосенское
34	Устройство тротуара по адресу: п. Сосенское, от калужского шоссе до СНТ «Коммунарка-1»	3 кв-л 2020 г.	595,08	Администрация поселения Сосенское
35	Работы по ремонту тротуара по адресу: п. Сосенское, п. Коммунарка, ул. Липовый Парк д.4; по устройству тротуара по адресу: п. Коммунарка, ул. Липовый парк д.2; по устройству подъезда к АППНО по адресу: п. Газопровод д.14; по ремонту газона вблизи ОНТ «Дубровка»	3 кв-л 2020 г.	598,58	Администрация поселения Сосенское
36	Ремонт обелиска в п. Сосенское, п. Коммунарка	3-4 кв-л 2020 г.	8 345,72	Администрация поселения Сосенское
37	Закупка и поставка антипарковочных столбиков и бетонных полусфер в п. Сосенское	2 кв-л 2020 г.	298,05	Администрация поселения Сосенское
38	Поставка цветочной рассады петунии (суфинии) для металлических вертикальных конструкций, расположенных в п. Коммунарка	2 кв-л 2020 г.	290,26	Администрация поселения Сосенское
39	Поставка цветочной рассады петунии (суфинии) для конструкций, расположенных на опорах освещения в п. Коммунарка и п. Газопровод	2 кв-л 2020 г.	290,26	Администрация поселения Сосенское
40	Установка ограждений из профнастила за памятником в д. Николо-Хованское и вблизи СНТ «Березка-Коммунарка 1»	3 кв-л 2020 г.	303,16	Администрация поселения Сосенское
41	Установка информационных табличек для жителей п. Сосенское	3 кв-л 2020 г.	587,93	Администрация поселения Сосенское
42	Устройство заездного кармана с устройством тротуара по адресу: п. Коммунарка, ул. Сосенский Стан, д.4	3 кв-л 2020 г.	471,83	Администрация поселения Сосенское
43	Устройство тротуара по адресу: п. Сосенское, от ЖК «Москвичка» до ул. Проектируемый проезд №7032	3 кв-л 2020 г.	6 376,15	Администрация поселения Сосенское
44	Устройство цветников по адресу: п. Коммунарка, вблизи домов 101-111	3 кв-л 2020 г.	280,64	Администрация поселения Сосенское

45	Выполнение работ по водоотведению с территории озеленительной зоны, прилегающей к д.7 мкр.Эдальго	3 кв-л 2020 г.	477,75	Администрация поселения Сосенское
46	Нанесение дополнительной гравировки знаков на гранитную плиту обелиска д. Летово п. Сосенское	3 кв-л 2020 г.	347,18	Администрация поселения Сосенское
47	Поставка и устройство пешеходного ограждения на объекте дорожного хозяйства «Проектируемый проезд №7099»	3 кв-л 2020 г.	313,59	Администрация поселения Сосенское
48	Благоустройство прогулочной зоны в д. Николо-Хованское п. Сосенское	3-4 кв-л 2020 г.	49 379,23	Администрация поселения Сосенское
49	Подеревной съемки объекта «Комплексное благоустройство озеленительной территории, прилегающей к СНТ «Лукоморье», СНТ «Полянка» и СНТ «Дубки» п. Сосенское	4 кв-л 2020 г.	2 849,00	Администрация поселения Сосенское
50	Устройство тротуара и парковочного пространства по адресу: П. Коммунарка. ул. Бачуринская	4 кв-л 2020 г.	585,90	Администрация поселения Сосенское
51	Установка информационного стенда с устройством площадки из тротуарной плитки на территории п. Сосенское	4 кв-л 2020 г.	317,00	Администрация поселения Сосенское
52	Поставка и установка элементов игрового оборудования по адресу: п. Коммунарка, ул. Липовый парк	4 кв-л 2020 г.	189,24	Администрация поселения Сосенское
53	Разработка ПСД на выполнение работ по устройству тротуара по адресу: п. Сосенское, п. Коммунарка, вдоль ЖК «Бунин парк»	2-3 кв-л 2020 г.	600,00	Администрация поселения Сосенское
54	Разработка ПСД на комплексное благоустройство территории прилегающей к СНТ «Лукоморье», СНТ «Полянка», СНТ «Дубки»	2-3 кв-л 2020 г.	19 645,49	Администрация поселения Сосенское
55	Инженерно-геодезические изыскания М 1:500, изготовление инженерно-топографических планов, нанесение линий градостроительного регулирования, дублирование красных отметок, выдача информации по дежурному плану для проектирования благоустройства по объектам на территории п. Сосенское	1-4 кв-л 2020 г.	1 337,19	Администрация поселения Сосенское
56	Технологическое присоединение к электрическим сетям, выдача технических условий	1-4 кв-л 2020 г.	111,60	Администрация поселения Сосенское
57	Подключение к наружному освещению в п. Сосенское	1-4 кв-л 2020г.	278,42	Администрация поселения Сосенское
58	Технический надзор за выполнением работ по комплексному благоустройству территории парковой зоны Зелёная линия (2 этап) и въездных групп от Калужского шоссе до ул. Бачуринская	2-4 кв-л 2020 г.	299,19	Администрация поселения Сосенское
59	Технический надзор за выполнением работ по комплексному благоустройству и озеленению территории парковой зоны вблизи деревни Николо-Хованское	2-4 кв-л 2020 г.	299,19	Администрация поселения Сосенское
60	Технический надзор за выполнением работ по подключению наружного освещения территории по адресу: п. Сосенское, п. Газопровод, д.1-4,6-12,14-18	2-4 кв-л 2020 г.	181,65	Администрация поселения Сосенское

61	Разработка проектов колористического решения фасадов памятников п. Коммунарка и памятника воинам-интернационалистам	2-3 кв-л 2020 г.	84,86	Администрация поселения Сосенское
62	Корректировка проектного решения комплексного благоустройства и озеленения территории парковой зоны по адресу: п. Сосенское, вблизи д. Николо-Хованское	3 кв-л 2020 г.	152,08	Администрация поселения Сосенское
63	Оказание услуг по экспертизе уличного спортивного оборудования, установленного на спортивной площадке по адресу: п. Коммунарка, ул. Сосенский Стан, д.11-13	4 кв-л 2020 г.	30,00	Администрация поселения Сосенское
	Итого:		461 742,91	

Приложение 2.2
к муниципальной программе
«Благоустройство территории
поселения Сосенское»

Перечень мероприятий, направленных на реализацию муниципальной программы «Благоустройство территории поселения Сосенское» Содержание объектов благоустройства в 2021 году

№ п/п	Мероприятия по реализации программы	Срок исполнения	Объём финансирования в 2021 году (тыс. руб.)	Ответственный за выполнение Программы
Раздел 1. Содержание объектов благоустройства				
1	Содержание объектов озеленения и цветочное оформление п. Сосенское	1-4 кв-л 2021 г.	186 339,42	Администрация поселения Сосенское
2	Содержание и благоустройство дворовых территорий п. Сосенское, п. Газопровод	1-4 кв-л 2021 г.	17 311,19	Администрация поселения Сосенское
3	Содержание дворовых территорий по адресам: п. Коммунарка, ул. Лазурная, д.6,8,10; п. Коммунарка, ул. Лазурная д.14,16; п. Коммунарка, ул. Сосенский Стан д.10; п. Коммунарка, ул. Сосенский стан д.11,13; п. Коммунарка д.7а; п. Коммунарка д.20,20а; п. Коммунарка ул. Ал. Монаховой д.23; п. Коммунарка ул. Сосенский Стан д.1-3-5, ул. А. Монаховой д.6; п. Коммунарка ул. Бачуринская д.22, к.1,2,3; п. Коммунарка, ЖК «Гарден Парк», ул. Фитаревская д.15,15к.1, 17,17к.1,19,19к.1,21; п. Коммунарка, мкр. Эдальго, д.1,2,3,4,5,6,7	1-4 кв-л 2021 г.	52 656,99	Администрация поселения Сосенское
4	Содержание дворовых территорий по адресу: п. Коммунарка, ул. Потаповская Роща, д.1-7 и объектов дорожного хозяйства, прилегающих к административно-деловому центру и станциям метро, расположенным на территории п. Сосенское	1-4 кв-л 2021 г.	20 634,31	Администрация поселения Сосенское
5	Содержание дворовых территорий по адресу: п. Коммунарка, ул. Потаповская Роща, д.8-18	1-4 кв-л 2021 г.	10 066,70	Администрация поселения Сосенское
6	Содержание перехода от Сосенский Стан д.5 до АДЦ и территории вдоль ул. А.Монаховой (вблизи ЖК «Бунинский»)	1-4 кв-л 2021 г.	599,54	Администрация поселения Сосенское

7	Очистка от валежника и мусора территории между проектируемым проездом №7038 и Николо-Хованским кладбищем	1-2 кв-л 2021 г.	597,40	Администрация поселения Сосенское
8	Содержание обелисков в п. Сосенское	1-4 кв-л 2021 г.	62,26	Администрация поселения Сосенское
9	Оказание услуг по дезинфектологии (дератизации, противомалярийной и акарицидной обработке) территории поселения Сосенское	1-4 кв-л 2021 г.	195,00	Администрация поселения Сосенское
10	Закупка хозяйственных материалов и инвентаря на субботник	2 кв-л 2021 г.	599,95	Администрация поселения Сосенское
11	Очистка опор освещения и конструкций от несанкционированных листовок в п. Коммунарка и п. Газопровод п. Сосенское	1-4 кв-л 2021 г.	524,44	Администрация поселения Сосенское
12	Ремонт и содержание информационных стендов на территории п. Сосенское	1-4 кв-л 2021 г.	1 199,43	Администрация поселения Сосенское
13	Заливка и содержание катков в зимний период на спортивных площадках на территории п. Сосенское	1-4 кв-л 2021 г.	599,97	Администрация поселения Сосенское
14	Закупка и поставка противогололедных реагентов для содержания объектов дворовых территорий, расположенных на территории п. Сосенское	1-4 кв-л 2021 г.	2 799,53	Администрация поселения Сосенское
15	Ремонт объектов благоустройства, расположенных на территории п. Сосенское	1-4 кв-л 2021 г.	1 199,02	Администрация поселения Сосенское
16	Кронирование сухостойных деревьев на территории п. Сосенское	1-4 кв-л 2021 г.	1 060,30	Администрация поселения Сосенское
17	Замена металлического ограждения на объекте озеленения «Территория, прилегающая к Калужскому шоссе по ул. А. Монаховой» п. Сосенское	2 кв-л 2021 г.	587,40	Администрация поселения Сосенское
18	Содержание объектов зеленых насаждений по адресу: п. Сосенское, квартал 167, р. Шишовка	2-3 кв-л 2021 г.	504,76	Администрация поселения Сосенское
19	Содержание объектов зеленых насаждений по адресу: п. Сосенское, квартал 168, ул. Эдварда Грига	2-3 кв-л 2021 г.	573,49	Администрация поселения Сосенское
20	Содержание объектов зеленых насаждений по адресу: п. Сосенское, квартал 168 (напротив участка вблизи д. Бачурино, ч. № 28)	2-3 кв-л 2021 г.	1 088,88	Администрация поселения Сосенское
21	Очистка от валежника и мусора озелененной территории, прилегающей к полигону по адресу: п. Сосенское, квартал №20	2-3 кв-л 2021 г.	594,44	Администрация поселения Сосенское
22	Ремонт арки, расположенной при входе в Липовый парк в п. Сосенское, п. Коммунарка	2-3 кв-л 2021 г.	515,00	Администрация поселения Сосенское
23	Содержание дворовых территорий по адресу: п. Сосенское, п. Коммунарка, ЖК «Бунинский»	3-4 кв-л 2021 г.	23 495,45	Администрация поселения Сосенское
24	Изготовление наклеек и информационных табличек для цветографического обозначения баков для накопления ТКО в п. Сосенское	2 кв-л 2021 г.	595,00	Администрация поселения Сосенское
25	Удаление борщевика Сосновского, произрастающего на территории поселения Сосенское	3 кв-л 2021 г.	1 213,21	Администрация поселения Сосенское
26	Уборка валежника и обрезка ветвей деревьев на территории п. Сосенское	3 кв-л 2021 г.	1 852,75	Администрация поселения Сосенское
27	Изготовление и актуализация паспортов объектов озеленения	3 кв-л 2021 г.	496,71	Администрация поселения Сосенское
28	Закупка и поставка светло-серой краски для нужд администрации п. Сосенское	3 кв-л 2021 г.	597,16	Администрация поселения Сосенское

29	Демонтаж информационных стендов, установка новых информационных стендов, ремонт стендов с заменой комплектующих на территории п. Сосенкское	3 кв-л 2021 г.	599,04	Администрация поселения Сосенское
30	Установка новых информационных стендов на территории п. Сосенское	3 кв-л 2021 г.	1 107,00	Администрация поселения Сосенское
31	Ремонт АБП и замене бортовых камней на дворовых территориях по ул. Потаповская Роща, д.1-18	3 кв-л 2021 г.	333,65	Администрация поселения Сосенское
32	Ремонт объектов благоустройства, расположенных на дворовых территориях по адресу: п. Коммунарка, ул. Потаповская роща, д. 1-18	3 кв-л 2021 г.	599,31	Администрация поселения Сосенское
	Итого по разделу 1:		331 198,70	
Раздел 2. Мероприятия по регулированию численности безнадзорных и бесхозяйных животных				
2.1	Отлов и содержание бездомных животных в п. Сосенское	1-4 кв-л 2021 г.	7 093,30	Администрация поселения Сосенское
	Итого по разделу 2:		7 093,30	
	Всего:		338 292,00	

Приложение 2.2.1
к муниципальной программе
«Благоустройство территории
поселения Сосенское»

Перечень мероприятий, направленных на реализацию муниципальной программы «Благоустройство территории поселения Сосенское» Комплексное благоустройство территории в 2021 году

№ п/п	Мероприятия по реализации программы	Срок исполнения	Объём финансирования по годам и источникам в 2021 году (тыс. руб.)	Ответственный за выполнение муниципальной программы
1	Устройство тротуара по адресу: п. Сосенское, п. Коммунарка, вдоль ЖК «Бунин парк»	2-4 кв-л 2021 г.	3 959,93	Администрация поселения Сосенское
2	Ремонт детской площадки в д. Бачурино, п. Сосенское	2-4 кв-л 2021 г.	1 494,39	Администрация поселения Сосенское
3	Установка ледяных фигур на территории п. Сосенское	1 кв-л 2021 г.	4 950,00	Администрация поселения Сосенское
4	Комплексное благоустройство территории, прилегающей к СНТ «Березка-Коммунаока-1» п. Сосенское	2-4 кв-л 2021 г.	49 069,94	Администрация поселения Сосенское
5	Благоустройство детской и спортивной площадок по адресу: п. Сосенское, п. Коммунарка, ул. Сосенский Стан, д.11,13	2-3 кв-л 2021 г.	4 272,95	Администрация поселения Сосенское
6	Установка МАФ, ремонт покрытий по адресам: п. Сосенское, п. Коммунарка, д.7,8; д. Прокшино; п. Коммунарка д.30; территория вблизи СНТ «Дубрава» в д. Николо-Хованское	2-3 кв-л 2021 г.	7 684,64	Администрация поселения Сосенское

7	Корректировка ПСД по комплексному благоустройству «Культурного леса»	1-2 кв-л 2021 г.	599,72	Администрация поселения Сосенское
8	Ответственное хранение тротуарной плитки для нужд п. Сосенское	1-3 кв-л 2021 г.	600,00	Администрация поселения Сосенское
9	Ответственное хранение малых архитектурных форм для нужд п. Сосенское	1-3 кв-л 2021 г.	412,50	Администрация поселения Сосенское
10	Доставка и установка ранее закупленного оборудования на территории п. Сосенское	2 кв-л 2021 г.	599,50	Администрация поселения Сосенское
11	Установка урн на территории п. Сосенское	2 кв-л 2021 г.	598,59	Администрация поселения Сосенское
12	Ремонт подпорных стен по адресу: п. Газопровод, д.15-16, п. Сосенское	2 кв-л 2021 г.	418,53	Администрация поселения Сосенское
13	Восстановление утраченного благоустройства в ходе производства по устройству линий электропередач наружного освещения в п. Сосенское, п. Газопровод	2 кв-л 2021 г.	596,11	Администрация поселения Сосенское
14	Облицовка монумента из натурального гранита в п. Коммунарка, п. Сосенское	2-3 кв-л 2021 г.	3 200,00	Администрация поселения Сосенское
15	Устройство водоотводных дорожных лотков в д. Сосенки п. Сосенское	2-3 кв-л 2021 г.	1 196,22	Администрация поселения Сосенское
16	Ремонт детской площадки, расположенной по адресу: п. Сосенское, п. Коммунарка, ул. Ясная, д.5	2-3 кв-л 2021г.	3 901,80	Администрация поселения Сосенское
17	Устройство и подключение наружного освещения дворовых территорий по адресам: п. Сосенское, п. Газопровод, д.1-4, 5-12, 14-18 к шкафу ВРЩ у д. № 14 п. Газопровод	2-3 кв-л 2021 г.	599,98	Администрация поселения Сосенское
18	Устройство переливных труб (водоотводных лотков) на территории п. Сосенское	2-3 кв-л 2021 г.	368,00	Администрация поселения Сосенское
19	Ремонт подпорных стены, расположенной вдоль пруда на набережной вблизи д.23 по ул. Ал. Монаховой п. Коммунарка	2-3 кв-л 2021 г.	599,74	Администрация поселения Сосенское
20	Поставка и установку усиленного полотна батута по адресу: п. Сосенское, п. Коммунарка, Липовый парк	3 кв-л 2021 г.	175,00	Администрация поселения Сосенское
21	Замена резинового покрытия на детской площадке по адресу: п. Сосенское, п. Коммунарка, ул. Лазурная 3,7,11	3 кв-л 2021 г.	1 470,84	Администрация поселения Сосенское
22	Ремонт детской площадки, расположенной по адресу: п. Сосенское, п. Газопровод, 5-я ул. Лесные поляны	3 кв-л 2021 г.	2 356,25	Администрация поселения Сосенское
23	Закупка стеклопластиковых панелей для хоккейного корта по адресу: п. Сосенское, мкр. Эдальго	3 кв-л 2021 г.	565,20	Администрация поселения Сосенское
24	Устройство водоотведения и парковок при входе в прогулочную зону вблизи СНТ «Дубрава» в д. Николо-Хованское п. Сосенское	3 кв-л 2021 г.	529,90	Администрация поселения Сосенское
25	Установка газонного ограждения вдоль Калужского шоссе вблизи 1-ой ул. Лесные Поляны п. Сосенское	3 кв-л 2021 г.	599,51	Администрация поселения Сосенское
26	Отсыпка асфальтобетонной крошкой возле деревни Николо-Хованское (прилегающая территория к СНТ «Коммунарка-1)	3 кв-л 2021 г.	598,55	Администрация поселения Сосенское
27	Нанесение граффити-рисунка на территории поселения Сосенское в 2021 году	3 кв-л 2021 г.	230,00	Администрация поселения Сосенское

28	Устройство тротуаров по адресам: п. Сосенское от ул. Бачуринская до д. Бачурино; п. Сосенское от ул. Бачуринская до д.11 п. Газопровод; п. Сосенское в районе д.6 по ул. А. Монаховой; и текущий ремонт проездов в д. 401 стр.1 д. Сосенки	3 кв-л 2021 г.	2 607,19	Администрация поселения Сосенское
29	Установка системы контроля управления и доступа к калитке для прохода к школе ЖК «Испанские кварталы»	4 кв-л 2021 г.	107,72	Администрация поселения Сосенское
30	Покраска забора, прилегающего к СНТ «Гавриково» (под покраску граффити)	4 кв-л 2021 г.	216,80	Администрация поселения Сосенское
31	Установка батута п. Коммунарка, Липовый парк	4 кв-л 2021 г.	363,00	Администрация поселения Сосенское
32	Установка антипарковочных столбиков у д.7, к.1,2 по ул. Липовый парк и дорожного ограждения в д. Николо-Хованское	4 кв-л 2021 г.	552,28	Администрация поселения Сосенское
33	Устройство тротуара вблизи д.9а по ул. Липовый парк п. Коммунарка, устройству прохода через калитку вблизи д.34 по ул. Николо-Хованское (ЖК «Испанские кварталы») и установку ограждений вблизи КП «Форест» д. Бачурино	4 кв-л 2021 г.	455,57	Администрация поселения Сосенское
34	Устройство тротуара от ул. А. Монаховой до СНТ «Березка Коммунарка 1»	3 кв-л 2021 г.	599,87	Администрация поселения Сосенское
35	Доставка и установка ранее закупленного спортивного оборудования в д. Летово (вблизи 36стадиона) и вазонов вблизи ул. Потаповская роща п. Коммунарка поселения Сосенское	4 кв-л 2021 г.	596,44	Администрация поселения Сосенское
37	Доставка и установка ранее закупленного детского игрового оборудования на дворовые территории д. 1-18, ул. Потаповская роща, п. Коммунарка и территорию, прилегающую к стадиону в д. Летово, поселение Сосенское	4 кв-л 2021 г.	599,04	Администрация поселения Сосенское
38	Устройство газона по адресу: п. Сосенское, п. Коммунарка ул. А. Монаховой вл.10	4 кв-л 2021 г.	599,91	Администрация поселения Сосенское
39	Устройство водоотведения и парковок при входе в прогулочную зону вблизи СНТ «Дубрава» в д. Николо-Хованское	3 кв-л 2021 г.	68,71	Администрация поселения Сосенское
40	Изготовление и установка информационных стендов из дерева на входах прогулочной зоны «Дубрава» в деревне Николо-Хованское поселения Сосенское	3 кв-л 2021 г.	598,00	Администрация поселения Сосенское
41	Разработка ПСД на переустройство водопропускных труб через р. Сосенка (пересечение р. Сосенка с въездом на территорию коттеджного поселка Антоновка)	3 кв-л 2021 г.	595,00	Администрация поселения Сосенское
42	Разработка ПСД на переустройство водопропускных труб через р. Сосенка (пересечение р. Сосенка с въездом на территорию СНТ «Газовик»)	3 кв-л 2021 г.	594,99	Администрация поселения Сосенское
43	Разработка ПСД комплексного благоустройства дворовых территорий по адресу: п. Коммунарка, ул. А. Монаховой д.№№95 к.1,2; 95 к.3,4; 101,103; 105 к.1,2; 107 к.1, 109 к.1; 109 к.2,3; 109 к.4; 109 к.5 (ЖК «Бунинский»)	4 кв-л 2021 г.	6 037,82	Администрация поселения Сосенское

44	Оказание услуг по экспертизе детского игрового оборудования, установленного в рамках муниципального контракта от 21.06.2021г. № 0148300008321000021000 1 «На проведение работ по ремонту детской площадки, расположенной по адресу: п. Коммунарка, ул. Сосенский Стан, д.11	4 кв-л 2021 г.	220,00	Администрация поселения Сосенское
45	Инженерно-геодезические, инженерно-топографические изыскания М 1:500, нанесение линий градостроительного регулирования, дублирование красных отметок, подеревная съемка, выдача информации по дежурному плану для проектирования благоустройства территории по объектам в п. Сосенское	2-4 кв-л 2021 г.	642,53	Администрация поселения Сосенское
46	Технологическое присоединение к электрическим сетям, выдача технических условий, поставка электроэнергии для объектов благоустройства на территории п. Сосенское	1-4 кв-л 2021 г.	1 001,47	Администрация поселения Сосенское
	Итого:		108 104,13	

Приложение 2.3
к муниципальной программе
«Благоустройство территории
поселения Сосенское»

Перечень мероприятий, направленных на реализацию муниципальной программы «Благоустройство территории поселения Сосенское» Содержание объектов благоустройства в 2022 году

№ п/п	Мероприятия по реализации программы	Срок исполнения	Объём финансирования в 2022 году (тыс. руб.)	Ответственный за выполнение Программы
Раздел 1. Содержание объектов благоустройства				
1	Содержание дворовых территорий по адресам: п. Коммунарка, ул. Лазурная, д.6,8,10; п. Коммунарка, ул. Лазурная, д.14,16; п. Коммунарка, ул. Сосенский Стан, д.10; п. Коммунарка, ул. Сосенский Стан, д.11,13; п. Коммунарка, д.7а; п. Коммунарка, д.20,20а; п. Коммунарка, ул. А. Монаховой, д.23; п. Коммунарка, ул. Сосенский Стан, д.1-3-5, ул. А. Монаховой, д.6; п. Коммунарка, ул. Бачуринская, д.22 к.1,2,3; п. Коммунарка, ЖК «Гарден парк», ул. Фитаревская, д.15,15к.1,17, 17к.1,19, 19 к.1,21; п. Коммунарка, мкр. Эдальго, д.1,2,3,4,5,6,7	1-4 кв-л 2022 г.	51 898,00	Администрация поселения Сосенское
2	Содержание дворовых территорий по адресу: п. Сосенское, п. Коммунарка, ул. Потаповская Роща, д.д.1-7	1-4 кв-л 2022 г.	25 033,00	Администрация поселения Сосенское
3	Содержание объектов озеленения и дворовых территорий по адресам: д.1-5; д. 9-11; д.6, д.32, д.33; д.7, д.8; д.13, д.14, д.15, д.16; д.17,18,19; д.22; д.30; д.101-110 п. Коммунарка; д.2,8 Липовый парк, п. Коммунарка; д.7 к.1,2 ул. Липовый парк п. Коммунарка (часть двора); часть проездов д.11, д.5 к.1,2, д.4 к.3, д.6 к.2 ул. Липовый парк п. Коммунарка, п. Сосенское	1-4 кв-л 2022 г.	161 000,00	Администрация поселения Сосенское

4	Содержание дворовых территорий по адресам: п. Коммунарка, ул. Потаповская Роща, д.8-18, ул. Александры Монаховой, дома №№ 95 к.1,2; 95 к. 3,4; 101, 103; 105 к.1,2; 107 к.1, 109 к.1; 109 к.2,3; 109 к.4; 109 к.5 (ЖК «Бунинский) и п. Газопровод	1-4 кв-л 2022 г.	66 603,00	Администрация поселения Сосенское
5	Оказание услуг по дезинфектологии (дератизации, противомалярийной и акарицидной обработке) территории п. Сосенское	1-4 кв-л 2022 г.	300,00	Администрация поселения Сосенское
6	Закупка хозяйственных материалов и инвентаря на субботник на территории п. Сосенское	1-4 кв-л 2022 г.	600,00	Администрация поселения Сосенское
7	Очистка опор освещения и конструкций от несанкционированных листовок в п. Коммунарка и п. Газопровод п. Сосенское	1-4 кв-л 2022 г.	600,00	Администрация поселения Сосенское
8	Содержание и ремонт информационных стендов на территории п. Сосенское	1-4 кв-л 2022 г.	1 200,00	Администрация поселения Сосенское
9	Содержание площадок для сбора мусора в деревнях в п. Сосенское	1-4 кв-л 2022 г.	426,00	Администрация поселения Сосенское
10	Работы по благоустройству и художественно-реставрационных работ на памятниках и обелисках на территории п. Сосенское	2-3 кв-л 2022 г.	234,00	Администрация поселения Сосенское
11	Поставка контейнеров для ПГМ на территории п. Сосенское	2-3 кв-л 2022 г.	252,00	Администрация поселения Сосенское
12	Удаление борщевика Сосновского, произрастающего на территории п. Сосенское	2-3 кв-л 2022 г.	413,00	Администрация поселения Сосенское
13	Удаление сухостойных аварийных и поваленных деревьев на территории п. Сосенское	2-3 кв-л 2022 г.	442,00	Администрация поселения Сосенское
14	Удаление борщевика, произростающего на территории п.Сосенское	2-3 кв-л 2022 г.	579,00	Администрация поселения Сосенское
15	Нераспределенный остаток	1-4 кв-л 2022 г.	3 374,60	Администрация поселения Сосенское
	Итого по разделу 1:		312 954,60	
Раздел 2. Мероприятия по регулированию численности безнадзорных и бесхозяйных животных				
2.1	Отлов и содержание бездомных животных на территории п. Сосенское	1-4 кв-л 2022 г.	11 000,00	Администрация поселения Сосенское
	Итого по разделу 2:		11 000,00	
	Всего:		323 954,60	

**Приложение 2.3.1
к муниципальной программе
«Благоустройство территории
поселения Сосенское»**

Перечень мероприятий, направленных на реализацию муниципальной программы «Благоустройство территории поселения Сосенское» Комплексное благоустройство территории в 2022 году

№ п/п	Мероприятия по реализации программы	Срок исполнения	Объём финансирования по годам и источникам в 2022 году (тыс. руб.)	Ответственный за выполнение муниципальной программы
1	Ремонт объектов благоустройства, расположенных на территории п. Сосенское	1-2 кв-л 2022 г.	600,00	Администрация поселения Сосенское
2	Устройство дополнительных парковочных мест из асфальтобетонной крошки на территории, прилегающей к д.22 ул. Бачуринская п. Коммунарка	1 кв-л 2022 г.	221,00	Администрация поселения Сосенское
3	Устройство водоотведения и дополнительного прохода вдоль подъездной дороги в д. Бачурино	1 кв-л 2022 г.	600,00	Администрация поселения Сосенское
4	Замена покрытия «искусственная трава» на спортивные площадки в Липовом парке п. Сосенское, п. Коммунарка	2-3 кв-л 2022 г.	2 182,00	Администрация поселения Сосенское
5	Устройство пандуса с лестницей вблизи ЖК «Белые ночи» (вблизи д. 26, к. 3, ул. Потаповская Роща)	1 кв-л 2022 г.	239,00	Администрация поселения Сосенское
6	Замена саженцев у д.109 п. Коммунарка и ремонту качелей на территории ЖК «Бунинский»	1 кв-л 2022 г.	247,00	Администрация поселения Сосенское
7	Благоустройство дворовых территорий по адресам: п. Сосенское, п. Коммунарка, ул. Александры Монаховой, д.105. к.1,2; 103,101 (ЖК «Бунинский»)	2-4 кв-л 2022 г.	38 673,00	Администрация поселения Сосенское
8	Благоустройство дворовых территорий по адресам: п. Сосенское, п. Коммунарка, ул. Александры Монаховой, д.107 к.1, 109 к.1, 109 к.2, 109 к.3, 109 к.4, 109 к.5 (ЖК «Бунинский»)	2-4 кв-л 2022 г.	46 400,00	Администрация поселения Сосенское
9	Благоустройство дворовых территорий по адресам: п. Сосенское, п. Коммунарка, ул. Александры Монаховой, д.95 к.1,2; д.95 к.3,4; д.97, д.99 (ЖК «Бунинский»)	2-4 кв-л 2022 г.	20 875,00	Администрация поселения Сосенское
10	Устройство контейнерных площадок для сбора ТКО в деревнях п. Сосенское	1-2 кв-л 2022 г.	2 908,00	Администрация поселения Сосенское
11	Ремонт площадки для выгула собак, расположенной по адресу: п. Сосенское, п. Коммунарка, ул. Ясная, д. 13	2-3 кв-л 2022 г.	1 692,00	Администрация поселения Сосенское
12	Устройство тротуара, прилегающего к объекту дорожного хозяйства «Дорога от ул. Александры Монаховой по промзоне п. Коммунарка (до СНТ Юннат 2)»	2-3 кв-л 2022 г.	2 397,00	Администрация поселения Сосенское
13	Ремонт объектов благоустройства, расположенных на территории п. Сосенское	3-4 кв-л 2022 г.	600,00	Администрация поселения Сосенское
14	Изготовление, монтаж, обслуживание и демонтаж ледовых горок и ледяной скульптуры на территории п. Сосенское в зимний период 2021-2022гг.	2-3 кв-л 2022 г.	5 000,00	Администрация поселения Сосенское

15	Разработка ПСД на выполнение работ по замене пирса, расположенного на прибрежной территории «конторского пруда» (за шумозащитным экраном), п. Сосенское, п. Коммунарка	2-3 кв-л 2022 г.	330,00	Администрация поселения Сосенское
16	Установка дополнительного ограждения в Липовом парке п. Коммунарка	2-3 кв-л 2022 г.	1 500,00	Администрация поселения Сосенское
17	Заливка и содержанию катков в зимний период 2022 г. по адресам: п. Коммунарка, ул. Сосенский Стан, д. 1-3-5, мкрн. Эдальго и п. Газопровод д. 17	1-4 кв-л 2022 г.	598,00	Администрация поселения Сосенское
18	Выполнение аварийно-восстановительных линий наружного освещения, по адресу: п. Коммунарка, ул. Сосенский Стан, дж.3,5,11 от ул. Фитаревская до ул. Липовый парк д.6, ул. Потаповскаям роща, д.6 к.2 спортивная площадка, ул. Бачуринская д.22, корп.1,2,3	2 кв-л 2022 г.	423,00	Администрация поселения Сосенское
19	Оказание услуг по восстановлению и передаче на баланс ГУП «Моссвет» уличного освещения по адресу: п. Сосенское, территория, прилегающая к д.д. № 15-17 п. Газопровод	2-4 кв-л 2022 г.	2 174,00	Администрация поселения Сосенское
20	Оказание услуг по восстановлению и передаче на баланс ГУП «Моссвет» уличного освещения по адресу: п. Сосенское, территория, прилегающая к д.д. №33,32,6,30 п. Коммунарка и территория, прилегающая к пруду	2-4 кв-л 2022 г.	2 896,00	Администрация поселения Сосенское
21	Установка ограждения вблизи «Конторского пруда» п. Коммунарка	2 кв-л 2022 г.	438,00	Администрация поселения Сосенское
22	Технологическое присоединение к электрическим сетям и выполнение работ по выдаче, продлению технических условий, поставка электроэнергии	1-4 кв-л 2022 г.	3 000,00	Администрация поселения Сосенское
23	Изготовление инженерно-топографических планов М 1:500 с нанесением подземных коммуникаций, красных линий и дублированием красных планировочных отметок	1-4 кв-л 2022 г.	574,03	Администрация поселения Сосенское
	Итого:		134 567,03	

Приложение 3.1
к муниципальной программе
«Благоустройство территории
поселения Сосенское»

Непрограммные мероприятия в сфере жилищно-коммунального хозяйства, благоустройства и дорожной деятельности в части благоустройства территории жилой застройки, улиц и общественных пространств, организации обустройства мест массового отдыха населения» в 2020 году (Патент г. Москвы)

№ п/п	Мероприятия по реализации программы	Срок исполнения	Объём финансирования в 2020 году (тыс. руб.)	Общая потребность в 2020 году (тыс. руб.)
1	Выполнение работ по благоустройству детской площадки по адресу: п. Сосенскон, п. Коммунарка, ул. Лазурная, д.16	2-3 кв-л 2020 г.	10 960,54 – Патент из бюджета г. Москвы; 778,65 - Софинансирование из бюджета п. Сосенское;	11 739,19

2	Выполнение работ по благоустройству детской площадки по адресу: п. Сосенскон, п. Коммунарка, д.22	2-3 кв-л 2020 г.	7 738,94 - Патент из бюджета г. Москвы; 859,88 - Софинансирование из бюджета п. Сосенское;	8 598,82
3	Выполнение работ по благоустройству детской площадки и территории за ГБОУ школы до корпуса 3 п. Коммунарка, ул. Лазурная, д.4	2-3 кв-л 2020 г.	21 508,67 - Патент из бюджета г. Москвы; 1 132,04 - Софинансирование из бюджета п. Сосенское;	22 640,71
4	Закупка и поставка скамеек по адресу: п. Сосенское, п. Коммунарка, д.11	3-4 кв-л 2020 г.	477,15 - Патент из бюджета г. Москвы; 26,50 - Софинансирование из бюджета п. Сосенское;	503,65
5	Нераспределенный остаток	4 кв-л 2020 г.	2,93 - Софинансирование из бюджета п. Сосенское.	2,93
	Итого:		40 685,30 - Патент из бюджета г. Москвы; 2 800,00 - Софинансирование из бюджета п. Сосенское	43 485,30

Приложение 3.1.2
к муниципальной программе
«Благоустройство территории
поселения Сосенское»

«Непрограммные мероприятия в сфере жилищно-коммунального хозяйства, благоустройства и дорожной деятельности в части содержания дворовых территорий» в 2020 году (Субсидия г. Москвы)

№ п/п	Мероприятия по реализации программы	Срок исполнения	Объём финансирования в 2020 году (тыс. руб.)	Общая потребность в 2020 году (тыс. руб.)
1	Содержание дворовых территорий по адресу: п. Сосенское, п. Коммунарка, ул. Потаповская Роща д. 1-7	2-4 кв-л 2020 г.	10 982,92 – Субсидия из бюджета г. Москвы; 14 196,03 – Софинансирование из бюджета п. Сосенское	25 178,95
2	Содержание дворовых территорий по адресу: п. Сосенское, п. коммунарка, ул. Потаповская Роща д. 8-18	2-4 кв-л 2020 г.	4 852,85 - Субсидия из бюджета г. Москвы; 10 297,80 - Софинансирование из бюджета п. Сосенское	15 150,65
3	Содержание дворовых территорий по адресу: п. Сосенское, п. Коммунарка ул. Сосенский Стан, д. 1-3-5, ул. А. Монаховой, д. 6; ул. Соснский Стан д. 10,11,13; ул. Лазурная д. 6,8,10,14,16; п. Коммунарка, д. 20,20а,7а	2-4 кв-л 2020 г.	12 947,55 - Субсидия из бюджета г. Москвы; 13 678,91 - Софинансирование из бюджета п. Сосенское	26 626,46
4	Нераспределенный остаток	4 кв-л 2020 г.	0,07 - Софинансирование из бюджета п. Сосенское	0,07
	Итого:		28 783,40 - Субсидия из бюджета г. Москвы; 38 172,73 - Софинансирование из бюджета п. Сосенское	66 956,13

Приложение 3.1.3
к муниципальной программе
«Благоустройство территории
поселения Сосенское»

Непрограммные мероприятия в сфере жилищно-коммунального хозяйства, благоустройства и дорожной деятельности в части благоустройства территории жилой застройки, улиц и общественных пространств, организации обустройства мест массового отдыха населения» в 2020 году (Субсидия г. Москвы)

№ п/п	Мероприятия по реализации программы	Срок исполнения	Объём финансирования в 2020 году (тыс. руб.)	Общая потребность в 2020 году (тыс. руб.)
1	Поставка малых архитектурных форм и тротуарной плитка для нужд п. Сосенское по адресам: - ул. Сосенский Стан д.11,13; - ЖК «Гарден парк»; - п. Коммунарка д.7,8; - д. Прокшино; - вблизи ул. Потаповская Роща; - вблизи СНТ Дубрава; - п. Коммунарка, д.30; - территория парка «Культурный лес»	4 кв-л 2020 г.	53 899,60 – Субсидия из бюджета г. Москвы; 1 384,82 - Софинансирование из бюджета п. Сосенское;	55 284,42
	Итого:		53 899,60 - Субсидия из бюджета г. Москвы; 1 384,82 - Софинансирование из бюджета п. Сосенское;	55 284,42

Приложение 3.1.4
к муниципальной программе
«Благоустройство территории
поселения Сосенское»

«Непрограммные мероприятия в сфере жилищно-коммунального хозяйства, благоустройства и дорожной деятельности в части содержания дворовых территорий» в 2021 году (Субсидия г. Москвы)

№ п/п	Мероприятия по реализации программы	Срок исполнения	Объём финансирования в 2021 году (тыс. руб.)	Общая потребность в 2021 году (тыс. руб.)
1	Комплексное содержание и благоустройство территории п. Сосенское	1-4 кв-л 2021 г.	13 080,33 – Субсидия из бюджета г. Москвы; 272,47 – Софинансирование из бюджета п. Сосенское	13 352,80
2	Содержание и благоустройство дворовых территорий п. Сосенское, п. Газопровод	1-4 кв-л 2021 г.	12 287,30 - Субсидия из бюджета г. Москвы; 283,50 - Софинансирование из бюджета п. Сосенское	12 570,80

3	Содержание дворовых территорий по адресам: п. Коммунарка, ул. Лазурная, д.6,8,10; п. Коммунарка, ул. Лазурная д.14,16; п. Коммунарка, ул. Сосенский Стан д.10; п. Коммунарка, ул. Сосенский стан д.11,13; п. Коммунарка д.7а; п. Коммунарка д.20,20а; п. Коммунарка ул. Ал. Монаховой д.23; п. Коммунарка ул. Сосенский Стан д.1-3-5, ул. А. Монаховой д.6; п. Коммунарка ул. Бачуринская д.22, к.1,2,3; п. Коммунарка, ЖК «Гарден Парк», ул. Фитаревская д.15,15к.1, 17,17к.1,19,19к.1,21; п. Коммунарка, мкр. Эдальго, д.1,2,3,4,5,6,7	1-4 кв-л 2021 г.	30 600,48 - Субсидия из бюджета г. Москвы; 716,35 - Софинансирование из бюджета п. Сосенское	31 316,83
4	Содержание дворовых территорий по адресу: п. Коммунарка, ул. Потаповская Роща, д.1-7 и объектов дорожного хозяйства, прилегающих к административно-деловому центру и станциям метро, расположенным на территории п. Сосенское	1-4 кв-л 2021 г.	22 373,21 - Субсидия из бюджета г. Москвы; 546,39 - Софинансирование из бюджета п. Сосенское	22 919,60
5	Содержание дворовых территорий по адресу: п. Коммунарка, ул. Потаповская Роща, д.8-18	1-4 кв-л 2021 г.	14 302,58 - Субсидия из бюджета г. Москвы; 518,27 - Софинансирование из бюджета п. Сосенское	14 820,85
	Итого:		92 643,90 - Субсидия из бюджета г. Москвы; 2 336,98 - Софинансирование из бюджета п. Сосенское	94 980,88

Приложение 3.1.5
к муниципальной программе
«Благоустройство территории
поселения Сосенское»

Непрограммные мероприятия в сфере жилищно-коммунального хозяйства, благоустройства и дорожной деятельности в части благоустройства территории жилой застройки, улиц и общественных пространств, организации обустройства мест массового отдыха населения» в 2021 году (Патент г. Москвы)

№ п/п	Мероприятия по реализации программы	Срок исполнения	Объём финансирования в 2021 году (тыс. руб.)	Общая потребность в 2021 году (тыс. руб.)
1	Благоустройство дворовой территории по адресам: п. Сосенское, п. Коммунарка, ул. Липовый парк, д.7 к.1,2, д.8 к.1,2; д.6, д.6 к.1. д.5 к.1,2	2-3 кв-л 2021 г.	42 042,00 – Патент из бюджета г. Москвы; 858,00 - Софинансирование из бюджета п. Сосенское;	42 900,00
2	Благоустройство дворовой территории по адресам: п. Сосенское, п. Коммунарка, ул. Липовый парк, д.11, д.9, д.10 к.1,2,3, д.2, д.4 к.1,2,3	2-3 кв-л 2021 г.	46 201,77 – Патент из бюджета г. Москвы; 2 277,90 - Софинансирование из бюджета п. Сосенское;	48 479,67
3	Благоустройство дворовой территории по адресу: п. Сосенское, п. Коммунарка, ул. А. Монаховой д.5 к.1,2,3	2-3 кв-л 2021 г.	11 949,85 – Патент из бюджета г. Москвы; 251,13 - Софинансирование из бюджета п. Сосенское;	12 200,98

4	Благоустройство территории по адресам: п. Сосенское, п. Коммунарка мкр. Эдальго; п. Коммунарка д.20-20а; ул. Лазурная д.1,3,7,11; п. Коммунарка д.5-10	2-3 кв-л 2021 г.	10 911,27 – Патент из бюджета г. Москвы; 222,68 - Софинансирование из бюджета п. Сосенское;	11 133,95
5	Ремонт спортивной площадки, расположенной между д.4 корп.4 и д.8 корп.1 по ул. Бачуринская п.Коммунарка, п. Сосенское	2-3 кв-л 2021 г.	3 746,14 - Патент из бюджета г. Москвы; 141,86 - Софинансирование из бюджета п. Сосенское;	3 888,00
6	Ремонт детской площадки, расположенной по адресу: п. Сосенское, п. Коммунарка, ул. Сосенский Стан, д.11	3 кв-л 2021 г.	7 353,98 - Патент из бюджета г. Москвы; 9 140,61 - Софинансирование из бюджета п. Сосенское;	16 494,59
7	Ремонт спортивной площадки, расположенной по адресу: п. Сосенское, п. Коммунарка, ул. А. Монаховой, д.95, к.1 (ЖК «Бунинский»)	3 кв-л 2021 г.	684,66 - Патент из бюджета г. Москвы; 745,70 - Софинансирование из бюджета п. Сосенское;	1 430,36
8	Установка урн и стоек-держателей для подвесов «Гнездо» на территории п. Сосенское	4 кв-л 2021 г.	238,90 - Патент из бюджета г. Москвы; 69,88 - Софинансирование из бюджета п. Сосенское;	308,78
9	Поставка малых архитектурных форм для нужд п. Сосенское	4 кв-л 2021 г.	3 511,03 - Патент из бюджета г. Москвы; 72,55 - Софинансирование из бюджета п. Сосенское;	3 583,58
10	Нераспределенный остаток	1-4 кв-л 2021 г.	354,89 - Софинансирование из бюджета п. Сосенское	354,89
	Итого:		126 639,60 - Патент из бюджета г. Москвы; 14 135,20 - Софинансирование из бюджета п. Сосенское;	140 774,80

Приложение 3.1.6
к муниципальной программе
«Благоустройство территории
поселения Сосенское»

«Непрограммные мероприятия в сфере жилищно-коммунального хозяйства, благоустройства и дорожной деятельности в части содержания дворовых территорий» в 2022 году (Субсидия г. Москвы)

№ п/п	Мероприятия по реализации программы	Срок исполнения	Объём финансирования в 2022 году (тыс. руб.)	Общая потребность в 2022 году (тыс. руб.)
1	Содержание дворовых территорий по адресам: п. Коммунарка, ул. Лазурная, д.6,8,10; п. Коммунарка, ул. Лазурная, д.14,16; п. Коммунарка, ул. Сосенский Стан, д.10; п. Коммунарка, ул. Сосенский Стан, д.11,13; п. Коммунарка, д.7а; п. Коммунарка, д.20,20а; п. Коммунарка, ул. А. Монаховой, д.23; п. Коммунарка, ул. Сосенский Стан, д.1-3-5, ул. А. Монаховой, д.6; п. Коммунарка, ул. Бачуринская, д.22 к.1,2,3; п. Коммунарка, ЖК «Гарден парк», ул. Фитаревская, д.15,15к.1,17, 17к.1,19, 19 к.1,21; п. Коммунарка, мкр. Эдальго, д.1,2,3,4,5,6,7	1-4 кв-л 2022 г.	33 122,66 – Субсидия из бюджета г. Москвы; 675,97 – Софинансирование из бюджета п. Сосенское	33 798,63

2	Содержание дворовых территорий по адресу: п. Сосенское, п. Коммунарка, ул. Потаповская Роща, д.д.1-7	1-4 кв-л 2022 г.	13 926,15 - Субсидия из бюджета г. Москвы; 284,21 - Софинансирование из бюджета п. Сосенское	14 210,36
3	Содержание объектов озеленения и дворовых территорий по адресам: д.1-5; д. 9-11; д.6, д.32, д.33; д.7, д.8; д.13, д.14, д.15, д.16; д.17,18,19; д.22; д.30; д.101-110 п. Коммунарка; д.2,8 Липовый парк, п. Коммунарка; д.7 к.1,2 ул. Липовый парк п. Коммунарка (часть двора); часть проездов д.11, д.5 к.1,2, д.4 к.3, д.6 к.2 ул. Липовый парк п. Коммунарка, п. Сосенское	1-4 кв-л 2022 г.	23 509,07 - Субсидия из бюджета г. Москвы; 479,77 - Софинансирование из бюджета п. Сосенское	23 988,84
4	Содержание дворовых территорий по адресам: п. Коммунарка, ул. Потаповская Роща, д.8-18, ул. Александры Монаховой, дома №№ 95 к.1,2; 95 к. 3,4; 101, 103; 105 к.1,2; 107 к.1, 109 к.1; 109 к.2,3; 109 к.4; 109 к.5 (ЖК «Бунинский) и п. Газопровод	1-4 кв-л 2022 г.	39 109,22 - Субсидия из бюджета г. Москвы; 798,25 - Софинансирование из бюджета п. Сосенское	39 907,47
	Итого:		109 667,20 - Субсидия из бюджета г. Москвы; 2 238,20 - Софинансирование из бюджета п. Сосенское	111 905,40

Приложение 3.1.7
к муниципальной программе
«Благоустройство территории
поселения Сосенское»

Непрограммные мероприятия в сфере жилищно-коммунального хозяйства, благоустройства и дорожной деятельности в части благоустройства территории жилой застройки, улиц и общественных пространств, организации обустройства мест массового отдыха населения» в 2022 году (Патент г. Москвы)

№ п/п	Мероприятия по реализации программы	Срок исполнения	Объём финансирования в 2022 году (тыс. руб.)	Общая потребность в 2022 году (тыс. руб.)
1	Благоустройство дворовых территорий по адресам: п. Сосенское, п. Коммунарка, ул. Александры Монаховой, д.107 к.1, 109 к.1, 109 к.2, 109 к.3, 109 к.4, 109 к.5 (ЖК «Бунинский»)	2-4 кв-л 2022 г.	55 020,64 – Патент из бюджета г. Москвы; 1 122,99 - Софинансирование из бюджета п. Сосенское;	56 143,63
2	Благоустройство дворовых территорий по адресам: п. Сосенское, п. Коммунарка, ул. Александры Монаховой, д.95 к.1,2; д.95 к.3,4; д.97, д.99 (ЖК «Бунинский»)	2-4 кв-л 2022 г.	65 974,09 – Патент из бюджета г. Москвы; 1 346,41 - Софинансирование из бюджета п. Сосенское;	67 320,50
3	Благоустройство дворовых территорий по адресам: п. Сосенское, п. Коммунарка, ул. Александры Монаховой, д.105. к.1,2; 103,101 (ЖК «Бунинский»)	2-4 кв-л 2022 г.	56 253,17 – Патент из бюджета г. Москвы; 1 148,02 - Софинансирование из бюджета п. Сосенское;	57 401,19
4	Поставка малых архитектурных форм для нужд п. Сосенское (патент 2021г.)	2 кв-л 2022 г.	3 511,03 - Патент из бюджета г. Москвы; 72,55 - Софинансирование из бюджета п. Сосенское;	3 583,58

	Итого:		180 758,93 – Патент из бюджета г. Москвы; 3 689,97 - Софинансирование из бюджета п. Сосенское;	184 448,90

Приложение 3.1.8
к муниципальной программе
«Благоустройство территории
поселения Сосенское»

Непрограммные мероприятия в сфере жилищно-коммунального хозяйства, благоустройства и дорожной деятельности в части благоустройства территории жилой застройки, улиц и общественных пространств, организации обустройства мест массового отдыха населения» в 2022 году (Субсидия г. Москвы)

№ п/п	Мероприятия по реализации программы	Срок исполнения	Объём финансирования в 2022 году (тыс. руб.)	Общая потребность в 2022 году (тыс. руб.)
1	Благоустройство дворовой территории по адресу: п. Сосенское, п. Коммунарка, ул. Ал. Монаховой, д. 23; п. Комммунарка, д.22; п. Коммунарка, д. 7а	2-4 кв-л 2022 г.	45 862,41 – Субсидия из бюджета г. Москвы; 935,97 - Софинансирование из бюджета п. Сосенское;	46 798,38
2	Благоустройство дворовых территорий по адресам: п. Сосенское, п. Коммунарка, ул. Александры Монаховой, д.95 к.1,2; д.95 к.3,4; д.97, д.99 (ЖК «Бунинский»)	2-4 кв-л 2022 г.	9 937,59 – Субсидия из бюджета г. Москвы; 202,81 - Софинансирование из бюджета п. Сосенское;	10 140,40
	Итого:		55 800,00 - Субсидия из бюджета г. Москвы; 1 138,78 - Софинансирование из бюджета п. Сосенское;	56 938,78

ПОСТАНОВЛЕНИЕ

04.07.2022 № 01-09-47/22

**О внесении изменений в Постановление
администрации поселения Сосенское
от 16.09.2016 № 01-09-57/6**

В соответствии с Федеральным законом от 06.10.2003 № 131-ФЗ «Об общих принципах организации местного самоуправления в Российской Федерации», Постановлением администрации поселения Сосенское от 30.03.2020 № 01-09-21/20 «Об утверждении Порядка разработки, реализации и оценки эффективности муниципальных программ поселения Сосенское», в целях комплексного решения проблем благоустройства, содержание объектов благоустройства на территории поселения Сосенское, улучшение внешнего вида территории

ПОСТАНОВЛЯЮ:

1. Внести изменения в Постановление администрации поселения Сосенское от 16.09.2016 № 01-09-57/6 «Об утверждении муниципальной программы «Благоустройство территории поселения Сосенское»:

1.1. Приложение к Постановлению изложить в редакции согласно приложению, к данному Постановлению.

2. Опубликовать данное Постановление в бюллетене «Московский муниципальный вестник» и разместить на официальном сайте органов местного самоуправления в информационно-телекоммуникационной сети «Интернет».

3. Данное Постановление вступает в силу со дня его официального опубликования.

4. Контроль за выполнением данного Постановления возложить на заместителя главы администрации поселения Сосенское Стародубцеву С.Н.

Глава администрации поселения Сосенское **Т.Ю. Тараканова**

Приложение
к Постановлению администрации
поселения Сосенское
от 04.07.2022 № 01-09-47/22

Приложение
к Постановлению администрации
поселения Сосенское
16.09.2016 № 01-09-57/6

МУНИЦИПАЛЬНАЯ ПРОГРАММА «БЛАГОУСТРОЙСТВО ТЕРРИТОРИИ ПОСЕЛЕНИЯ СОСЕНСКОЕ»

Москва
2016

Паспорт муниципальной программы «Благоустройство территории поселения Сосенское»

Наименование муниципальной программы	«Благоустройство территории поселения Сосенское»
Цель муниципальной программы	Комплексное решение проблем благоустройства, содержание объектов благоустройства на территории поселения, улучшение внешнего вида территории, повышение комфортности проживания.
Конечные результаты муниципальной программы	1. Общее освоение выделенных средств по разделам программы, выполнение всех запланированных на отчетный год мероприятий. 2. Развитие положительных тенденций в создании благоприятной среды жизнедеятельности. 3. Повышение степени удовлетворенности населения уровнем благоустройства. 4. Развитие культурного отдыха населения. 5. Улучшение санитарного и экологического состояния территории поселения. 6. Повышение уровня эстетики поселения. 7. Возможность организации занятости детей и подростков. 8. Повышение доступности, безопасности и качественное улучшение условий эстетического воспитания подрастающего поколения, сохранении и укрепления их здоровья.
Задачи муниципальной программы	1. Приведение в качественное состояние элементов благоустройства территории поселения. 2. Создание комфортных и безопасных условий проживания населения. 3. Придание территории современного облика. 4. Создание благоприятных условий для отдыха, саморазвития и воспитания детей. 3. Улучшение санитарного и экологического состояния города.
Координатор муниципальной программы	Заместитель главы администрации по вопросам ЖКХ
Разработчик муниципальной программы и ответственный исполнитель муниципальной программы	Отдел по благоустройству и содержанию территории
Сроки реализации муниципальной программы	2020-2024 гг.
Объем и источники финансирования муниципальной программы	Средства бюджета поселения Сосенское в городе Москве 2 729 429,32 тыс. рублей, в том числе: 2020 год – 731 686,92 тыс. руб.; 2021 год – 462 868,31 тыс. руб.; 2022 год – 458 520,09 тыс. руб.; 2023 год - 538 177,00 тыс. руб.; 2024 год - 538 177,00 тыс. руб. Патент г. Москвы 348 083,83 тыс. рублей, в том числе: 2020 год – 40 685,30 тыс. руб.; 2021 год – 126 639,60 тыс. руб.; 2022 год – 180 758,93 тыс. руб.; 2023 год – 0,00 тыс. руб.; 2024 год – 0,00 тыс. руб. Субсидия г. Москвы 567 850,50 тыс. рублей, в том числе: 2020 год – 82 683,00 тыс. руб.; 2021 год – 92 643,90 тыс. руб.; 2022 год – 165 467,20 тыс. руб.; 2023 год – 113 528,20 тыс. руб.; 2024 год – 113 528,20 тыс. руб.

1. Технико-экономическое обоснование муниципальной программы

В настоящее время в поселении сложилась структура благоустройства, соответствующая муниципальному образованию поселкового типа.

Одним из важнейших приоритетов развития поселения, является вопрос улучшения уровня и качества жизни населения.

Важнейшим аспектом в реализации данного вопроса является создание органом муниципального образования поселения условий комфортного и безопасного проживания граждан, формирование современной городской инфраструктуры, организации новых мест отдыха, поддержание санитарного состояния территории в соответствии с правилами и нормами.

Для улучшения и поддержания состояния зеленых насаждений, устранения аварийной ситуации, придания зеленым насаждениям надлежащего декоративного облика требуется своевременное проведение работ по содержанию зеленых насаждений на территории поселения.

Большие нарекания вызывают благоустройство и санитарное содержание дворовых территорий.

Для решения данной проблемы требуется участие и взаимодействие органов местного самоуправления поселения с привлечением населения, предприятий и организаций.

Недостаточно занимаются благоустройством и содержанием закрепленных территорий организации, расположенные на территориях населенных пунктов поселения.

Содержание территории в чистоте и проведение прочих мероприятий по благоустройству способствует созданию благоприятных условий саморазвития, эстетического воспитания подрастающего поколения.

Учитывая большую социальную значимость проведения данных мероприятий, а также необходимость поддержания достигнутых результатов, разработана данная муниципальная программа.

2. Цели и задачи муниципальной программы

Основными целями настоящей муниципальной программы являются: комплексное решение проблем благоустройства, улучшение внешнего вида территории поселения; повышение комфортности проживания, обеспечение качественного содержания, эксплуатации и ремонта сооружений, находящихся в собственности муниципального образования, планирование работ на длительный период по их содержанию и ремонту.

Для достижения целей необходимо решение следующих задач:

- поддержание баланса зеленых насаждений, повышение качественного состава зеленых насаждений (деревьев, кустарников), оформление цветников и клумб;
- придание территории современного облика;
- создание благоприятных условий для отдыха, саморазвития и воспитания детей;
- организация прочих мероприятий по благоустройству в поселении;
- повышение архитектурно-художественной выразительности сельской среды, обновление элементов комплексного благоустройства улиц поселения, тротуаров;
- обеспечение безопасности жизни и здоровья жителей поселения (валка аварийных деревьев);
- привлечение к активному участию в решении вопросов благоустройства и поддержания санитарного порядка на территориях общего пользования, прилегающих территорий и закрепленных участков трудовые коллективы учреждений, организаций и предприятий всех форм собственности, индивидуальных предпринимателей.

3. Финансирование муниципальной программы

Финансирование муниципальной программы осуществляется за счет средств бюджета поселения Сосенское в городе Москве в объемах, установленных решением совета депутатов поселения Сосенское о бюджете поселения Сосенское в городе Москве на текущий финансовый год и плановый период, бюд-

жета города Москвы и за счет средств иных, привлекаемых для реализации муниципальной программы источников (Приложение 1 к муниципальной программе).

4. Мероприятия, направленные на реализацию муниципальной программы

Достижения запланированных конечных результатов муниципальной программы осуществляется в соответствии с ежегодно утверждаемом перечнем мероприятий муниципальной программы на соответствующий календарный год (Приложения 2.1, 2.1.1, 2.2, 2.2.1, 2.3, 2.3.1, 3.1, 3.1.2, 3.1.3, 3.1.4, 3.1.5, 3.1.6, 3.1.7, 3.1.8 к муниципальной программе).

5. Ожидаемые результаты от реализации программы

В результате выполнения Программы ожидается достижение следующих показателей результативности:

- развитие положительных тенденций в создании благоприятной среды жизнедеятельности;
- повышение степени удовлетворенности населения уровнем благоустройства;
- развитие культурного отдыха населения;
- улучшение санитарного и экологического состояния территории поселения;
- повышение уровня эстетики поселения;
- возможность организации занятости детей и подростков;
- повышение доступности, безопасности и качественное улучшение условий эстетического воспитания подрастающего поколения, сохранении и укрепления их здоровья

Ожидаемые конечные результаты Программы связаны с поддержанием достигнутого результата, увеличением экологической безопасности, эстетическими и другими свойствами в целом, улучшающими вид территории поселения.

6. Отчетность и контроль за исполнением муниципальной программы

Контроль за реализацией муниципальной программы осуществляет координатор.

С целью контроля за реализацией муниципальной программы ответственный исполнитель по запросу координатора направляет последнему оперативный отчет, по форме согласно приложению № 4 к Порядку разработки, реализации и оценки эффективности муниципальных программ поселения Сосенское, который содержит:

1) перечень выполненных мероприятий муниципальной программы с указанием объемов финансирования и результатов выполнения мероприятий;

2) анализ причин несвоевременного выполнения программных мероприятий.

Ответственный исполнитель ежегодно готовит годовой отчет о реализации муниципальной программы, по форме согласно приложению № 5 к Порядку разработки, реализации и оценки эффективности муниципальных программ поселения Сосенское, и до 1 февраля года, следующего за отчетным, представляет его координатору для оценки эффективности реализации муниципальной программы. Порядок оценки эффективности реализации муниципальных программ поселения Сосенское представлен в приложении № 6 к Порядку разработки, реализации и оценки эффективности муниципальных программ поселения Сосенское.

По результатам оценки эффективности муниципальной программы принимается решение о сокращении на очередной финансовый год и плановый период объема бюджетных ассигнований на ее реализацию или о досрочном прекращении реализации отдельных мероприятий, начиная с 1 января очередного финансового года, или дальнейшей реализации муниципальной программы в плановом объеме.

После окончания срока реализации муниципальной программы ответственный исполнитель готовит не позднее 1 мая года, следующего за последним годом реализации муниципальной программы, ито-

говый отчет о ее реализации по форме согласно приложению № 5 к Порядку разработки, реализации и оценки эффективности муниципальных программ поселения Сосенское.

Годовой (итоговый) отчеты о реализации муниципальной программы должны содержать:

1) степень достижения запланированных результатов и намеченных целей муниципальной программы;

2) общий объем фактически произведенных расходов, всего и в том числе по источникам финансирования;

3) данные об использовании средств бюджета поселения Сосенское и иных средств, привлекаемых для реализации муниципальной программы, по каждому программному мероприятию и в целом по муниципальной программе;

4) по мероприятиям, не завершенным в утвержденные сроки, – причины их невыполнения и предложения по дальнейшей реализации.

По показателям, не достигшим запланированного уровня, приводятся причины невыполнения и предложения по их дальнейшему достижению.

Годовой и итоговый отчеты подлежат размещению на официальном сайте органов местного самоуправления поселения Сосенское в сети Интернет.

Приложение 1
к муниципальной программе
«Благоустройство территории
поселения Сосенское»

Объем финансовых ресурсов, необходимых для реализации муниципальной программы «Благоустройство территории поселения Сосенское»

№ п/п	Наименование мероприятий	Объем финансирования (тыс. руб.)						Источник финансирования
		2020 год Факт	2021 год Факт	2022 год Факт	2023 год Прогноз	2024 год Прогноз	Всего	
Раздел 1. Содержание объектов благоустройства в п. Сосенское								
1	Содержание объектов благоустройства	222 120,69	331 198,70	312 954,60	424 860,00	424 860,00	1 715 993,99	Местный бюджет
2	Мероприятия по регулированию численности безнадзорных и бесхозяйных животных	5 465,77	7 093,30	11 000,00	11 000,00	11 000,00	45 559,07	Местный бюджет
	Итого по разделу:	227 586,46	338 292,00	323 954,60	435 860,00	435 860,00	1 761 553,06	
Раздел 2. Комплексное благоустройство территории в п. Сосенское								
1	Комплексное благоустройство территории поселения	461 742,91	108 104,13	127 498,54	100 000,00	100 000,00	897 345,58	Местный бюджет
	Итого по разделу:	461 742,91	108 104,13	127 498,54	100 000,00	100 000,00	897 345,58	
Раздел 3. Непрограммные мероприятия в сфере жилищно-коммунального хозяйства, благоустройства и дорожной деятельности в части благоустройства территории жилой застройки, улиц и общественных пространств, организации обустройства мест массового отдыха населения в п. Сосенское								

1	Непрограммные мероприятия в области жилищно-коммунального хозяйства и благоустройства в части благоустройства территории жилой застройки	40 685,30	126 639,60	180 758,93	0,00	0,00	348 083,83	Патент г. Москвы
2	Непрограммные мероприятия в области жилищно-коммунального хозяйства и благоустройства в части благоустройства территории жилой застройки	2 800,00	14 135,20	3 689,97	0,00	0,00	20 625,17	Софинансирование из местного бюджета
	Итого по разделу:	43 485,30	140 774,80	184 448,90	0,00	0,00	368 709,00	
Раздел 4. Непрограммные мероприятия в сфере жилищно-коммунального хозяйства и благоустройства, благоустройства и дорожной деятельности в части содержания дворовых территорий в п. Сосенское								
1	Непрограммные мероприятия в области жилищно-коммунального хозяйства и благоустройства в части содержания дворовых территорий	28 783,40	92 643,90	109 667,20	113 528,20	113 528,20	458 150,90	Субсидия г. Москвы
2	Непрограммные мероприятия в области жилищно-коммунального хозяйства и благоустройства в части содержания дворовых территорий	38 172,73	2 336,98	2 238,20	2 317,00	2 317,00	47 381,91	Софинансирование из местного бюджета
	Итого по разделу:	66 956,13	94 980,88	111 905,40	115 845,20	115 845,20	505 532,81	
Раздел 5. Непрограммные мероприятия в сфере жилищно-коммунального хозяйства, благоустройства и дорожной деятельности в части благоустройства территории жилой застройки, улиц и общественных пространств, организации обустройства мест массового отдыха населения в п. Сосенское								
1	Непрограммные мероприятия в области жилищно-коммунального хозяйства и благоустройства в части благоустройства территории жилой застройки	53 899,60	0,00	55 800,00	0,00	0,00	109 699,60	Субсидия г. Москвы
2	Непрограммные мероприятия в области жилищно-коммунального хозяйства и благоустройства в части благоустройства территории жилой застройки	1 384,82	0,00	1 138,78	0,00	0,00	2 523,60	Софинансирование из местного бюджета
	Итого по разделу:	55 284,42	0,00	56 938,78	0,00	0,00	112 223,20	

Приложение 2.1
к муниципальной программе
«Благоустройство территории
поселения Сосенское»

Перечень мероприятий, направленных на реализацию муниципальной программы «Благоустройство территории поселения Сосенское» Содержание объектов благоустройства в 2020 году

№ п/п	Мероприятия по реализации программы	Срок исполнения	Объём финансирования в 2020 году (тыс. руб.)	Ответственный за выполнение Программы
Раздел 1. Содержание объектов благоустройства				
1.1	Содержание объектов озеленения и цветочное оформление п. Сосенское	1-4 кв-л 2020 г.	164 085,54	Администрация поселения Сосенское
1.2	Содержание дворовых территорий п. Сосенское, п. Газопровод	1-4 кв-л 2020 г.	33 026,84	Администрация поселения Сосенское
1.3	Содержание обелисков в п. Сосенское	1-4 кв-л 2020 г.	294,19	Администрация поселения Сосенское
1.4	Оказание услуг по дезинфектологии (дератизации, противомалярийной и акарицидной обработке) территории поселения Сосенское	1-4 кв-л 2020 г.	83,23	Администрация поселения Сосенское
1.5	Закупка хозяйственных материалов и инвентаря на субботник	2 кв-л 2020 г.	599,50	Администрация поселения Сосенское
1.6	Очистка опор освещения и конструкций от несанкционированных листовок в п. Коммунарка и п. Газопровод	1-4 кв-л 2020 г.	399,63	Администрация поселения Сосенское
1.7	Ремонт и содержание информационных щитов в п. Сосенское	1-4 кв-л 2020 г.	471,14	Администрация поселения Сосенское
1.8	Вырубка аварийных и сухостойных деревьев, удаление кустарников, очистка от борщевика, валежника, мусора на территории п. Сосенское	1-4 кв-л 2020 г.	4 371,57	Администрация поселения Сосенское
1.9	Посадка деревьев на территории п. Сосенское (аллея Славы)	3 кв-л 2020 г.	299,70	
2.0	Закупка цветочной рассады, кустарников, саженцев на субботник	1-2 кв-л 2020 г.	599,36	Администрация поселения Сосенское
2.1	Содержание остановочных павильонов на территории п. Сосенское	1-4 кв-л 2020 г.	43,64	Администрация поселения Сосенское
2.2	Изготовление и доставка наклеек и информационных табличек для цветографического обозначения баков для накопления ТКО расположенных по адресу: п. Сосенское	1-2 кв-л 2020 г.	299,00	Администрация поселения Сосенское
2.3	Исполнительные листы (судебные решения)	1 кв-л 2020 г.	7 857,25	Администрация поселения Сосенское
2.4	Изготовление и актуализация паспортов озеленения	1-3 кв-л 2020 г.	503,12	Администрация поселения Сосенское
2.5	Содержание дворовых территорий по адресу: п.Коммунарка, ул. Потаповская роща, д.1-7 (поставка реагентов)	2-4 кв-л 2020 г.	1 105,97	Администрация поселения Сосенское

2.6	Содержание дворовых территорий по адресам: п. Коммунарка, ул. Лазурная д.6,8,10; п. Коммунарка, ул. Лазурная д.14,16; п. Коммунарка Ул. Сосенский Стан д.10; п. Коммунарка ул. Сосенский Стан д.11,13; п. Коммунарка д.7а; п. Коммунарка д.20,20а; п. Коммунарка ул. А. Монаховой д.23; п. Коммунарка Ул. Сосенский Стан д.1-3-5, ул. А. Монаховой д.6 (поставка реагента)	2-4 кв-л 2020 г.	1 598,08	Администрация поселения Сосенское
2.7	Содержание дворовых территорий по адресу: п. Коммунарка, ул. Потаповская роща, д.8-18 (поставка реагента)	2-4 кв-л 2020 г.	524,07	Администрация поселения Сосенское
2.8	Вывоз снега с дворовых территорий ул.Сосенский Стан д.1-3-5,10,11,13; ул.Лазурная д.6,8,10,14,16; ул.А.Монаховой д.6,23; п.Коммунарка д.20,20а,7а	4 кв-л 2020 г.	2 589,40	Администрация поселения Сосенское
2.9	Вывоз снега с дворовых территорий ул.Потаповская роща, д.1-7	4 кв-л 2020 г.	2 835,46	Администрация поселения Сосенское
3.0	Закупка и поставка противогололедных материалов для ЖК «Бунинский» п. Коммунарка	4 кв-л 2020 г.	534,00	Администрация поселения Сосенское
	Итого по разделу 1:		222 120,69	
Раздел 2. Мероприятия по регулированию численности безнадзорных и бесхозяйных животных				
2.1	Отлов и содержание бездомных животных	1-4 кв-л 2020 г.	5 465,77	Администрация поселения Сосенское
	Итого по разделу 2:		5 465,77	
	Всего:		227 586,46	

Приложение 2.1.1
к муниципальной программе
«Благоустройство территории
поселения Сосенское»

Перечень мероприятий, направленных на реализацию муниципальной программы «Благоустройство территории поселения Сосенское» Комплексное благоустройство территории в 2020 году

№ п/п	Мероприятия по реализации программы	Срок исполнения	Объём финансирования по годам и источникам в 2020 году (тыс. руб.)	Ответственный за выполнение муниципальной программы
1	Благоустройство территории, прилегающей к Храму в п. Коммунарка	2-4 кв-л 2020 г.	85 336,77	Администрация поселения Сосенское
2	Комплексное благоустройство и озеленение территории парковой зоны вблизи д. Николо-Хованское	2 - 4 кв-л 2020 г.	100 601,54	Администрация поселения Сосенское
3	Организация прогулочной зоны вблизи СНТ «Дубрава» в д. Николо-Хованское	2 - 4 кв-л 2020 г.	27 668,40	Администрация поселения Сосенское
4	Установка ледяных фигур на территории поселения Сосенское	1 кв-л 2020 г.	4 724,00	Администрация поселения Сосенское
5	Проведение работ по подключению наружного освещения территории по адресу: п. Сосенское, п. Газопровод, д.1-4,6-12,14-18	2 -3 кв-л 2020 г.	6 323,64	Администрация поселения Сосенское
6	Очистка территорий, прилегающих к водоемам в д. Столбово и д. Прокшино	2 - 4 кв-л 2020 г.	795,86	Администрация поселения Сосенское

7	Комплексное благоустройство озеленительной территории парковой зоны Зеленая линия (2 этап) и въездных групп от Калужского шоссе до ул. Бачуринская	2 -3 кв-л 2020 г.	69 277,83	Администрация поселения Сосенское
8	Устройство детской площадки вблизи СНТ «Полянка»	2 -3 кв-л 2020 г.	3 648,74	Администрация поселения Сосенское
9	Установка металлического ограждения вдоль проезда вблизи д.108 п. Коммунарка	2 кв-л 2020 г.	300,00	Администрация поселения Сосенское
10	Установка бортового камня вдоль проезда вблизи д.108 п. Коммунарка	2 кв-л 2020 г.	116,50	Администрация поселения Сосенское
11	Установка газонного металлического ограждения на парковке напротив д.101,105 п. Коммунарка	2 кв-л 2020 г.	173,04	Администрация поселения Сосенское
12	Благоустройство территории за школой № 2070 по адресу: п. Коммунарка, ул. Фитаревская, д.9А	2 -3 кв-л 2020 г.	1 170,57	Администрация поселения Сосенское
13	Ремонт детской площадки по адресу: п. Сосенское, д. Столбово	2 -3 кв-л 2020 г.	4 892,70	Администрация поселения Сосенское
14	Ремонт обелиска и прилегающей к нему территории в д. Николо-Хованское	2 -3 кв-л 2020 г.	3 924,49	Администрация поселения Сосенское
15	Ремонт обелиска и прилегающей к нему территории в д. Летово	2 -3 кв-л 2020 г.	3 506,54	Администрация поселения Сосенское
16	Устройство подъезной дороги к школе на 1100 мест по адресу: п. Сосенское, п. Коммунарка, ул. Сосенский Стан	2 -3 кв-л 2020 г.	3 525,41	Администрация поселения Сосенское
17	Ремонт тротуара по адресу: п. Сосенское, ул. Николо-Хованская от въезда в КП «Лесные поляны» до ЖК «Николино»	2 -3 кв-л 2020 г.	5 306,87	Администрация поселения Сосенское
18	Благоустройство территории, прилегающей к д.20,20а п. Коммунарка	2 -3 кв-л 2020 г.	35 029,23	Администрация поселения Сосенское
19	Обустройство парковочного места для инвалидов по адресу: п. Коммунарка, ул. Лазурная, д.7, к.1 и устройство покрытия искусственной травы возле МФЦ по адресу: п. Коммунарка, ул. А. Монаховой	1 кв-л 2020 г.	30,30	Администрация поселения Сосенское
20	Поставка и установка топиарной фигуры «Медведь на задних лапах» по адресу: п. Коммунарка, ул. Липовый парк	3 кв-л 2020 г.	225,00	Администрация поселения Сосенское
21	Поставка и установка топиарной фигуры «Крылатый единорог на подставке» вдоль дороги между д.6 и д.10 по ул. Александры Монаховой, п. Коммунарка	3 кв-л 2020 г.	285,00	Администрация поселения Сосенское
22	Устройство временных настилов по адресу: п. Коммунарка, ул. Сосенский Стан, д.5	2-3 кв-л 2020 г.	63,10	Администрация поселения Сосенское
23	Устройство тротуара вдоль дороги напротив д.101 п. Коммунарка	2 кв-л 2020 г.	299,12	Администрация поселения Сосенское
24	Ремонт пирса у «Конторского пруда» (со стороны шумозащитного экрана) п. Коммунарка	3 кв-л 2020 г.	457,99	Администрация поселения Сосенское
25	Устройство покрытия из тротуарной плитки при входе в МФЦ по адресу: п. Коммунарка, ул. А. Монаховой, д.23	3 кв-л 2020 г.	34,61	Администрация поселения Сосенское
26	Устройство навигации (с указанием значимых объектов) на территории п. Сосенское	3 кв-л 2020 г.	3 825,41	Администрация поселения Сосенское
27	Ремонт лестницы между д. №1 и д. № 3 п. Коммунарка, ул. Лазурная и ремонт пирса (за поликлиникой)	3 кв-л 2020 г.	599,50	Администрация поселения Сосенское

28	Поставка каретки U505-0 для детского игрового оборудования - Канатная дорога (Тарзанка) J512	1 кв-л 2020 г.	95,00	Администрация поселения Сосенское
29	Благоустройство территории, прилегающей к домам 11-13 по ул. Сосенский Стан, п. Коммунарка	2-4 кв-л 2020 г.	2 263,07	Администрация поселения Сосенское
30	Устройство тропинки на кладбище в д. Сосенки	2 кв-л 2020 г.	140,17	Администрация поселения Сосенское
31	Устройство тротуаров от д.5 Сосенский Стан до здания Префектуры ТиАНО	2 кв-л 2020 г.	635,33	Администрация поселения Сосенское
32	Демонтаж мусорной площадки вблизи д.14 п. Газопровод с восстановлением благоустройства и устройству мусорной площадки вблизи д.1а п. Газопровод	2-3 кв-л 2020 г.	315,32	Администрация поселения Сосенское
33	Установка ограждений из профнастила за школой №2070 по ул. Фитаревская п. Коммунарка	2-3 кв-л 2020 г.	235,64	Администрация поселения Сосенское
34	Устройство тротуара по адресу: п. Сосенское, от калужского шоссе до СНТ «Коммунарка-1»	3 кв-л 2020 г.	595,08	Администрация поселения Сосенское
35	Работы по ремонту тротуара по адресу: п. Сосенское, п. Коммунарка, ул. Липовый Парк д.4; по устройству тротуара по адресу: п. Коммунарка, ул. Липовый парк д.2; по устройству подъезда к АППНО по адресу: п. Газопровод д.14; по ремонту газона вблизи ОНТ «Дубровка»	3 кв-л 2020 г.	598,58	Администрация поселения Сосенское
36	Ремонт обелиска в п. Сосенское, п. Коммунарка	3-4 кв-л 2020 г.	8 345,72	Администрация поселения Сосенское
37	Закупка и поставка антипарковочных столбиков и бетонных полусфер в п. Сосенское	2 кв-л 2020 г.	298,05	Администрация поселения Сосенское
38	Поставка цветочной рассады петунии (суфинии) для металлических вертикальных конструкций, расположенных в п. Коммунарка	2 кв-л 2020 г.	290,26	Администрация поселения Сосенское
39	Поставка цветочной рассады петунии (суфинии) для конструкций, расположенных на опорах освещения в п. Коммунарка и п. Газопровод	2 кв-л 2020 г.	290,26	Администрация поселения Сосенское
40	Установка ограждений из профнастила за памятником в д. Николо-Хованское и вблизи СНТ «Березка-Коммунарка 1»	3 кв-л 2020 г.	303,16	Администрация поселения Сосенское
41	Установка информационных табличек для жителей п. Сосенское	3 кв-л 2020 г.	587,93	Администрация поселения Сосенское
42	Устройство заездного кармана с устройством тротуара по адресу: п. Коммунарка, ул. Сосенский Стан, д.4	3 кв-л 2020 г.	471,83	Администрация поселения Сосенское
43	Устройство тротуара по адресу: п. Сосенское, от ЖК «Москвичка» до ул. Проектируемый проезд №7032	3 кв-л 2020 г.	6 376,15	Администрация поселения Сосенское
44	Устройство цветников по адресу: п. Коммунарка, вблизи домов 101-111	3 кв-л 2020 г.	280,64	Администрация поселения Сосенское
45	Выполнение работ по водоотведению с территории озеленительной зоны, прилегающей к д.7 мкр.Эдальго	3 кв-л 2020 г.	477,75	Администрация поселения Сосенское
46	Нанесение дополнительной гравировки знаков на гранитную плиту обелиска д. Летово п. Сосенское	3 кв-л 2020 г.	347,18	Администрация поселения Сосенское

47	Поставка и устройство пешеходного ограждения на объекте дорожного хозяйства «Проектируемый проезд №7099»	3 кв-л 2020 г.	313,59	Администрация поселения Сосенское
48	Благоустройство прогулочной зоны в д. Николо-Хованское п. Сосенское	3-4 кв-л 2020 г.	49 379,23	Администрация поселения Сосенское
49	Подеревной съемки объекта «Комплексное благоустройство озеленительной территории, прилегающей к СНТ «Лукоморье», СНТ «Полянка» и СНТ «Дубки» п. Сосенское	4 кв-л 2020 г.	2 849,00	Администрация поселения Сосенское
50	Устройство тротуара и парковочного пространства по адресу: П. Коммунарка. ул. Бачуринская	4 кв-л 2020 г.	585,90	Администрация поселения Сосенское
51	Установка информационного стенда с устройством площадки из тротуарной плитки на территории п. Сосенское	4 кв-л 2020 г.	317,00	Администрация поселения Сосенское
52	Поставка и установка элементов игрового оборудования по адресу: п. Коммунарка, ул. Липовый парк	4 кв-л 2020 г.	189,24	Администрация поселения Сосенское
53	Разработка ПСД на выполнение работ по устройству тротуара по адресу: п. Сосенское, п. Коммунарка, вдоль ЖК «Бунин парк»	2-3 кв-л 2020 г.	600,00	Администрация поселения Сосенское
54	Разработка ПСД на комплексное благоустройство территории прилегающей к СНТ «Лукоморье», СНТ «Полянка», СНТ «Дубки»	2-3 кв-л 2020 г.	19 645,49	Администрация поселения Сосенское
55	Инженерно-геодезические изыскания М 1:500, изготовление инженерно-топографических планов, нанесение линий градостроительного регулирования, дублирование красных отметок, выдача информации по дежурному плану для проектирования благоустройства по объектам на территории п. Сосенское	1-4 кв-л 2020 г.	1 337,19	Администрация поселения Сосенское
56	Технологическое присоединение к электрическим сетям, выдача технических условий	1-4 кв-л 2020 г.	111,60	Администрация поселения Сосенское
57	Подключение к наружному освещению в п. Сосенское	1-4 кв-л 2020 г.	278,42	Администрация поселения Сосенское
58	Технический надзор за выполнением работ по комплексному благоустройству территории парковой зоны Зелёная линия (2 этап) и въездных групп от Калужского шоссе до ул. Бачуринская	2-4 кв-л 2020 г.	299,19	Администрация поселения Сосенское
59	Технический надзор за выполнением работ по комплексному благоустройству и озеленению территории парковой зоны вблизи деревни Николо-Хованское	2-4 кв-л 2020 г.	299,19	Администрация поселения Сосенское
60	Технический надзор за выполнением работ по подключению наружного освещения территории по адресу: п. Сосенское, п. Газопровод, д.1-4,6-12,14-18	2-4 кв-л 2020 г.	181,65	Администрация поселения Сосенское
61	Разработка проектов клористического решения фасадов памятников п. Коммунарка и памятника воинам-интернационалистам	2-3 кв-л 2020 г.	84,86	Администрация поселения Сосенское
62	Корректировка проектного решения комплексного благоустройства и озеленения территории парковой зоны по адресу: п. Сосенское, вблизи д. Николо-Хованское	3 кв-л 2020 г.	152,08	Администрация поселения Сосенское

63	Оказание услуг по экспертизе уличного спортивного оборудования, установленного на спортивной площадке по адресу: п. Коммунарка, ул. Сосенский Стан, д.11-13	4 кв-л 2020 г.	30,00	Администрация поселения Сосенское
	Итого:		461 742,91	

Приложение 2.2
к муниципальной программе
«Благоустройство территории
поселения Сосенское»

Перечень мероприятий, направленных на реализацию муниципальной программы «Благоустройство территории поселения Сосенское» Содержание объектов благоустройства в 2021 году

№ п/п	Мероприятия по реализации программы	Срок исполнения	Объём финансирования в 2021 году (тыс. руб.)	Ответственный за выполнение Программы
Раздел 1. Содержание объектов благоустройства				
1	Содержание объектов озеленения и цветочное оформление п. Сосенское	1-4 кв-л 2021 г.	186 339,42	Администрация поселения Сосенское
2	Содержание и благоустройство дворовых территорий п. Сосенское, п. Газопровод	1-4 кв-л 2021 г.	17 311,19	Администрация поселения Сосенское
3	Содержание дворовых территорий по адресам: п. Коммунарка, ул. Лазурная, д.6,8,10; п. Коммунарка, ул. Лазурная д.14,16; п. Коммунарка, ул. Сосенский Стан д.10; п. Коммунарка, ул. Сосенский стан д.11,13; п. Коммунарка д.7а; п. Коммунарка д.20,20а; п. Коммунарка ул. Ал. Монаховой д.23; п. Коммунарка ул. Сосенский Стан д.1-3-5, ул. А. Монаховой д.6; п. Коммунарка ул. Бачуринская д.22, к.1,2,3; п. Коммунарка, ЖК «Гарден Парк», ул. Фитаревская д.15,15к.1, 17,17к.1,19,19к.1,21; п. Коммунарка, мкр. Эдальго, д.1,2,3,4,5,6,7	1-4 кв-л 2021 г.	52 656,99	Администрация поселения Сосенское
4	Содержание дворовых территорий по адресу: п. Коммунарка, ул. Потаповская Роща, д.1-7 и объектов дорожного хозяйства, прилегающих к административно-деловому центру и станциям метро, расположенным на территории п. Сосенское	1-4 кв-л 2021 г.	20 634,31	Администрация поселения Сосенское
5	Содержание дворовых территорий по адресу: п. Коммунарка, ул. Потаповская Роща, д.8-18	1-4 кв-л 2021 г.	10 066,70	Администрация поселения Сосенское
6	Содержание перехода от Сосенский Стан д.5 до АДЦ и территории вдоль ул. А.Монаховой (вблизи ЖК «Бунинский»)	1-4 кв-л 2021 г.	599,54	Администрация поселения Сосенское
7	Очистка от валежника и мусора территории между проектируемым проездом №7038 и Николо-Хованским кладбищем	1-2 кв-л 2021 г.	597,40	Администрация поселения Сосенское
8	Содержание обелисков в п. Сосенское	1-4 кв-л 2021 г.	62,26	Администрация поселения Сосенское

9	Оказание услуг по дезинфектологии (дератизации, противомалярийной и акарицидной обработке) территории поселения Сосенское	1-4 кв-л 2021 г.	195,00	Администрация поселения Сосенское
10	Закупка хозяйственных материалов и инвентаря на субботник	2 кв-л 2021 г.	599,95	Администрация поселения Сосенское
11	Очистка опор освещения и конструкций от несанкционированных листовок в п. Коммунарка и п. Газопровод п. Сосенское	1-4 кв-л 2021 г.	524,44	Администрация поселения Сосенское
12	Ремонт и содержание информационных стендов на территории п. Сосенское	1-4 кв-л 2021 г.	1 199,43	Администрация поселения Сосенское
13	Заливка и содержание катков в зимний период на спортивных площадках на территории п. Сосенское	1-4 кв-л 2021 г.	599,97	Администрация поселения Сосенское
14	Закупка и поставка противогололедных реагентов для содержания объектов дворовых территорий, расположенных на территории п. Сосенское	1-4 кв-л 2021 г.	2 799,53	Администрация поселения Сосенское
15	Ремонт объектов благоустройства, расположенных на территории п. Сосенское	1-4 кв-л 2021 г.	1 199,02	Администрация поселения Сосенское
16	Кронирование сухостойных деревьев на территории п. Сосенское	1-4 кв-л 2021 г.	1 060,30	Администрация поселения Сосенское
17	Замена металлического ограждения на объекте озеленения «Территория, прилегающая к Калужскому шоссе по ул. А. Монаховой» п. Сосенское	2 кв-л 2021 г.	587,40	Администрация поселения Сосенское
18	Содержание объектов зеленых насаждений по адресу: п. Сосенское, квартал 167, р. Шишовка	2-3 кв-л 2021 г.	504,76	Администрация поселения Сосенское
19	Содержание объектов зеленых насаждений по адресу: п. Сосенское, квартал 168, ул. Эдварда Грига	2-3 кв-л 2021 г.	573,49	Администрация поселения Сосенское
20	Содержание объектов зеленых насаждений по адресу: п. Сосенское, квартал 168 (напротив участка вблизи д. Бачурино, ч. № 28)	2-3 кв-л 2021 г.	1 088,88	Администрация поселения Сосенское
21	Очистка от валежника и мусора озелененной территории, прилегающей к полигону по адресу: п. Сосенское, квартал №20	2-3 кв-л 2021 г.	594,44	Администрация поселения Сосенское
22	Ремонт арки, расположенной при входе в Липовый парк в п. Сосенское, п. Коммунарка	2-3 кв-л 2021 г.	515,00	Администрация поселения Сосенское
23	Содержание дворовых территорий по адресу: п. Сосенское, п. Коммунарка, ЖК «Бунинский»	3-4 кв-л 2021 г.	23 495,45	Администрация поселения Сосенское
24	Изготовление наклеек и информационных табличек для цветографического обозначения баков для накопления ТКО в п. Сосенское	2 кв-л 2021 г.	595,00	Администрация поселения Сосенское
25	Удаление борщевика Сосновского, произрастающего на территории поселения Сосенское	3 кв-л 2021 г.	1 213,21	Администрация поселения Сосенское
26	Уборка валежника и обрезка ветвей деревьев на территории п. Сосенское	3 кв-л 2021 г.	1 852,75	Администрация поселения Сосенское
27	Изготовление и актуализация паспортов объектов озеленения	3 кв-л 2021 г.	496,71	Администрация поселения Сосенское
28	Закупка и поставка светло-серой краски для нужд администрации п. Сосенское	3 кв-л 2021 г.	597,16	Администрация поселения Сосенское
29	Демонтаж информационных стендов, установка новых информационных стендов, ремонт стендов с заменой комплектующих на территории п. Сосенкское	3 кв-л 2021 г.	599,04	Администрация поселения Сосенское
30	Установка новых информационных стендов на территории п. Сосенское	3 кв-л 2021 г.	1 107,00	Администрация поселения Сосенское

31	Ремонт АБП и замене бортовых камней на дворовых территориях по ул. Потаповская Роща, д.1-18	3 кв-л 2021 г.	333,65	Администрация поселения Сосенское
32	Ремонт объектов благоустройства, расположенных на дворовых территориях по адресу: п. Коммунарка, ул. Потаповская роща, д. 1-18	3 кв-л 2021 г.	599,31	Администрация поселения Сосенское
	Итого по разделу 1:		331 198,70	
Раздел 2. Мероприятия по регулированию численности безнадзорных и бесхозяйных животных				
2.1	Отлов и содержание бездомных животных в п. Сосенское	1-4 кв-л 2021 г.	7 093,30	Администрация поселения Сосенское
	Итого по разделу 2:		7 093,30	
	Всего:		338 292,00	

Приложение 2.2.1
к муниципальной программе
«Благоустройство территории
поселения Сосенское»

Перечень мероприятий, направленных на реализацию муниципальной программы «Благоустройство территории поселения Сосенское» Комплексное благоустройство территории в 2021 году

№ п/п	Мероприятия по реализации программы	Срок исполнения	Объём финансирования по годам и источникам в 2021 году (тыс. руб.)	Ответственный за выполнение муниципальной программы
1	Устройство тротуара по адресу: п. Сосенское, п. Коммунарка, вдоль ЖК «Бунин парк»	2-4 кв-л 2021 г.	3 959,93	Администрация поселения Сосенское
2	Ремонт детской площадки в д. Бачурино, п. Сосенское	2-4 кв-л 2021 г.	1 494,39	Администрация поселения Сосенское
3	Установка ледяных фигур на территории п. Сосенское	1 кв-л 2021 г.	4 950,00	Администрация поселения Сосенское
4	Комплексное благоустройство территории, прилегающей к СНТ «Березка-Коммунаока-1» п. Сосенское	2-4 кв-л 2021 г.	49 069,94	Администрация поселения Сосенское
5	Благоустройство детской и спортивной площадок по адресу: п. Сосенское, п. Коммунарка, ул. Сосенский Стан, д.11,13	2-3 кв-л 2021 г.	4 272,95	Администрация поселения Сосенское
6	Установка МАФ, ремонт покрытий по адресам: п. Сосенское, п. Коммунарка, д.7,8; д. Прокшино; п. Коммунарка д.30; территория вблизи СНТ «Дубрава» в д. Николо-Хованское	2-3 кв-л 2021 г.	7 684,64	Администрация поселения Сосенское
7	Корректировка ПСД по комплексному благоустройству «Культурного леса»	1-2 кв-л 2021 г.	599,72	Администрация поселения Сосенское
8	Ответственное хранение тротуарной плитки для нужд п. Сосенское	1-3 кв-л 2021 г.	600,00	Администрация поселения Сосенское
9	Ответственное хранение малых архитектурных форм для нужд п. Сосенское	1-3 кв-л 2021 г.	412,50	Администрация поселения Сосенское
10	Доставка и установка ранее закупленного оборудования на территории п. Сосенское	2 кв-л 2021 г.	599,50	Администрация поселения Сосенское
11	Установка урн на территории п. Сосенское	2 кв-л 2021 г.	598,59	Администрация поселения Сосенское

12	Ремонт подпорных стен по адресу: п. Газопровод, д.15-16, п. Сосенское	2 кв-л 2021 г.	418,53	Администрация поселения Сосенское
13	Восстановление утраченного благоустройства в ходе производства по устройству линий электропередач наружного освещения в п. Сосенское, п. Газопровод	2 кв-л 2021 г.	596,11	Администрация поселения Сосенское
14	Облицовка монумента из натурального гранита в п. Коммунарка, п. Сосенское	2-3 кв-л 2021 г.	3 200,00	Администрация поселения Сосенское
15	Устройство водоотводных дорожных лотков в д. Сосенки п. Сосенское	2-3 кв-л 2021 г.	1 196,22	Администрация поселения Сосенское
16	Ремонт детской площадки, расположенной по адресу: п. Сосенское, п. Коммунарка, ул. Ясная, д.5	2-3 кв-л 2021 г.	3 901,80	Администрация поселения Сосенское
17	Устройство и подключение наружного освещения дворовых территорий по адресам: п. Сосенское, п. Газопровод, д.1-4, 5-12, 14-18 к шкафу ВРЩ у д. № 14 п. Газопровод	2-3 кв-л 2021 г.	599,98	Администрация поселения Сосенское
18	Устройство переливных труб (водоотводных лотков) на территории п. Сосенское	2-3 кв-л 2021 г.	368,00	Администрация поселения Сосенское
19	Ремонт подпорных стены, расположенной вдоль пруда на набережной вблизи д.23 по ул. Ал. Монаховой п. Коммунарка	2-3 кв-л 2021 г.	599,74	Администрация поселения Сосенское
20	Поставка и установку усиленного полотна батута по адресу: п. Сосенское, п. Коммунарка, Липовый парк	3 кв-л 2021 г.	175,00	Администрация поселения Сосенское
21	Замена резинового покрытия на детские площадки по адресу: п. Сосенское, п. Коммунарка, ул. Лазурная 3,7,11	3 кв-л 2021 г.	1 470,84	Администрация поселения Сосенское
22	Ремонт детской площадки, расположенной по адресу: п. Сосенское, п. Газопровод, 5-я ул. Лесные поляны	3 кв-л 2021 г.	2 356,25	Администрация поселения Сосенское
23	Закупка стеклопластиковых панелей для хоккейного корта по адресу: п. Сосенское, мкр. Эдальго	3 кв-л 2021 г.	565,20	Администрация поселения Сосенское
24	Устройство водоотведения и парковок при входе в прогулочную зону вблизи СНТ «Дубрава» в д. Николо-Хованское п. Сосенское	3 кв-л 2021 г.	529,90	Администрация поселения Сосенское
25	Установка газонного ограждения вдоль Кулужского шоссе вблизи 1-ой ул. Лесные Поляны п. Сосенское	3 кв-л 2021 г.	599,51	Администрация поселения Сосенское
26	Отсыпка асфальтобетонной крошкой возле деревни Николо-Хованское (прилегающая территория к СНТ «Коммунарка-1)	3 кв-л 2021 г.	598,55	Администрация поселения Сосенское
27	Нанесение граффити-рисунка на территории поселения Сосенское в 2021 году	3 кв-л 2021 г.	230,00	Администрация поселения Сосенское
28	Устройство тротуаров по адресам: п. Сосенское от ул. Бачуринская до д. Бачурино; п. Срсенское от ул. Бачуринская до д.11 п. Газопровод; п. Сосенское в районе д.6 по ул. А. Монаховой; и текущий ремонт проездов в д. 401 стр.1 д. Сосенки	3 кв-л 2021 г.	2 607,19	Администрация поселения Сосенское
29	Установка системы контроля управления и доступа к калитке для прохода к школе ЖК «Испанские кварталы»	4 кв-л 2021 г.	107,72	Администрация поселения Сосенское
30	Покраска забора, прилегающего к СНТ «Гавриково» (под покраску граффити)	4 кв-л 2021 г.	216,80	Администрация поселения Сосенское

31	Установка батута п. Коммунарка, Липовый парк	4 кв-л 2021 г.	363,00	Администрация поселения Сосенское
32	Установка антипарковочных столбиков у д.7, к.1,2 по ул. Липовый парк и дорожного ограждения в д. Николо-Хованское	4 кв-л 2021 г.	552,28	Администрация поселения Сосенское
33	Устройство тротуара вблизи д.9а по ул. Липовый парк п. Коммунарка, устройству прохода через калитку вблизи д.34 по ул. Николо-Хованское (ЖК «Испанские кварталы») и установку ограждений вблизи КП «Форест» д. Бачурино	4 кв-л 2021 г.	455,57	Администрация поселения Сосенское
34	Устройство тротуара от ул. А. Монаховой до СНТ «Березка Коммунарка 1»	3 кв-л 2021 г.	599,87	Администрация поселения Сосенское
35	Доставка и установка ранее закупленного спортивного оборудования в д. Летово (вблизи 36стадиона) и вазонов вблизи ул. Потаповская роща п. Коммунарка поселения Сосенское	4 кв-л 2021 г.	596,44	Администрация поселения Сосенское
37	Доставка и установка ранее закупленного детского игрового оборудования на дворовые территории д. 1-18, ул. Потаповская роща, п. Коммунарка и территорию, прилегающую к стадиону в д. Летово, поселение Сосенское	4 кв-л 2021 г.	599,04	Администрация поселения Сосенское
38	Устройство газона по адресу: п. Сосенское, п. Коммунарка ул. А. Монаховой вл.10	4 кв-л 2021 г.	599,91	Администрация поселения Сосенское
39	Устройство водоотведения и парковок при входе в прогулочную зону вблизи СНТ «Дубрава» в д. Николо-Хованское	3 кв-л 2021 г.	68,71	Администрация поселения Сосенское
40	Изготовление и установка информационных стендов из дерева на входах прогулочной зоны «Дубрава» в деревне Николо-Хованское поселения Сосенское	3 кв-л 2021 г.	598,00	Администрация поселения Сосенское
41	Разработка ПСД на переустройство водопропускных труб через р. Сосенка (пересечение р. Сосенка с въездом на территорию коттеджного поселка Антоновка)	3 кв-л 2021 г.	595,00	Администрация поселения Сосенское
42	Разработка ПСД на переустройство водопропускных труб через р. Сосенка (пересечение р. Сосенка с въездом на территорию СНТ «Газовик»)	3 кв-л 2021 г.	594,99	Администрация поселения Сосенское
43	Разработка ПСД комплексного благоустройства дворовых территорий по адресу: п. Коммунарка, ул. А. Монаховой д.№№95 к.1,2; 95 к.3,4; 101,103; 105 к.1,2; 107 к.1, 109 к.1; 109 к.2,3; 109 к.4; 109 к.5 (ЖК «Бунинский»)	4 кв-л 2021 г.	6 037,82	Администрация поселения Сосенское
44	Оказание услуг по экспертизе детского игрового оборудования, установленного в рамках муниципального контракта от 21.06.2021г. № 0148300008321000021000 1 «На проведение работ по ремонту детской площадки, расположенной по адресу: п. Коммунарка, ул. Сосенский Стан, д.11	4 кв-л 2021 г.	220,00	Администрация поселения Сосенское
45	Инженерно-геодезические, инженерно-топографические изыскания М 1:500, нанесение линий градостроительного регулирования, дублирование красных отметок, подеревная съемка, выдача информации по дежурному плану для проектирования благоустройства территории по объектам в п. Сосенское	2-4 кв-л 2021 г.	642,53	Администрация поселения Сосенское

46	Технологическое присоединение к электрическим сетям, выдача технических условий, поставка электроэнергии для объектов благоустройства на территории п. Сосенское	1-4 кв-л 2021 г.	1 001,47	Администрация поселения Сосенское
	Итого:		108 104,13	

Приложение 2.3
к муниципальной программе
«Благоустройство территории
поселения Сосенское»

Перечень мероприятий, направленных на реализацию муниципальной программы «Благоустройство территории поселения Сосенское» Содержание объектов благоустройства в 2022 году

№ п/п	Мероприятия по реализации программы	Срок исполнения	Объём финансирования в 2022 году (тыс. руб.)	Ответственный за выполнение Программы
Раздел 1. Содержание объектов благоустройства				
1	Содержание дворовых территорий по адресам: п. Коммунарка, ул. Лазурная, д.6,8,10; п. Коммунарка, ул. Лазурная, д.14,16; п. Коммунарка, ул. Сосенский Стан, д.10; п. Коммунарка, ул. Сосенский Стан, д.11,13; п. Коммунарка, д.7а; п. Коммунарка, д.20,20а; п. Коммунарка, ул. А. Монаховой, д.23; п. Коммунарка, ул. Сосенский Стан, д.1-3-5, ул. А. Монаховой, д.6; п. Коммунарка, ул. Бачуринская, д.22 к.1,2,3; п. Коммунарка, ЖК «Гарден парк», ул. Фитаревская, д.15,15к.1,17, 17к.1,19, 19 к.1,21; п. Коммунарка, мкр. Эдальго, д.1,2,3,4,5,6,7	1-4 кв-л 2022 г.	51 898,00	Администрация поселения Сосенское
2	Содержание дворовых территорий по адресу: п. Сосенское, п. Коммунарка, ул. Потаповская Роща, д.д.1-7	1-4 кв-л 2022 г.	25 033,00	Администрация поселения Сосенское
3	Содержание объектов озеленения и дворовых территорий по адресам: д.1-5; д. 9-11; д.6, д.32, д.33; д.7, д.8; д.13, д.14, д.15, д.16; д.17,18,19; д.22; д.30; д.101-110 п. Коммунарка; д.2,8 Липовый парк, п. Коммунарка; д.7 к.1,2 ул. Липовый парк п. Коммунарка (часть двора); часть проездов д.11, д.5 к.1,2, д.4 к.3, д.6 к.2 ул. Липовый парк п. Коммунарка, п. Сосенское	1-4 кв-л 2022 г.	161 000,00	Администрация поселения Сосенское
4	Содержание дворовых территорий по адресам: п. Коммунарка, ул. Потаповская Роща, д.8-18, ул. Александры Монаховой, дома №№ 95 к.1,2; 95 к. 3,4; 101, 103; 105 к.1,2; 107 к.1, 109 к.1; 109 к.2,3; 109 к.4; 109 к.5 (ЖК «Бунинский) и п. Газопровод	1-4 кв-л 2022 г.	66 603,00	Администрация поселения Сосенское
5	Оказание услуг по дезинфектологии (дератизации, противомалярийной и акарицидной обработке) территории п. Сосенское	1-4 кв-л 2022 г.	300,00	Администрация поселения Сосенское
6	Закупка хозяйственных материалов и инвентаря на субботник на территории п. Сосенское	1-4 кв-л 2022 г.	600,00	Администрация поселения Сосенское

7	Очистка опор освещения и конструкций от несанкционированных листовок в п. Коммунарка и п. Газопровод п. Сосенское	1-4 кв-л 2022 г.	600,00	Администрация поселения Сосенское
8	Содержание и ремонт информационных стендов на территории п. Сосенское	1-4 кв-л 2022 г.	1 200,00	Администрация поселения Сосенское
9	Содержание площадок для сбора мусора в деревнях в п. Сосенское	1-4 кв-л 2022 г.	426,00	Администрация поселения Сосенское
10	Работы по благоустройству и художественно-реставрационных работ на памятниках и обелисках на территории п. Сосенское	2-3 кв-л 2022 г.	234,00	Администрация поселения Сосенское
11	Поставка контейнеров для ПГМ на территории п. Сосенское	2-3 кв-л 2022 г.	252,00	Администрация поселения Сосенское
12	Удаление борщевика Сосновского, произрастающего на территории п. Сосенское	2-3 кв-л 2022 г.	413,00	Администрация поселения Сосенское
13	Удаление сухостойных аварийных и поваленных деревьев на территории п. Сосенское	2-3 кв-л 2022 г.	442,00	Администрация поселения Сосенское
14	Удаление борщевика, произростающего на территории п.Сосенское	2-3 кв-л 2022 г.	579,00	Администрация поселения Сосенское
15	Нераспределенный остаток	1-4 кв-л 2022 г.	3 374,60	Администрация поселения Сосенское
	Итого по разделу 1:		312 954,60	
Раздел 2. Мероприятия по регулированию численности безнадзорных и бесхозяйных животных				
2.1	Отлов и содержание бездомных животных на территории п. Сосенское	1-4 кв-л 2022 г.	11 000,00	Администрация поселения Сосенское
	Итого по разделу 2:		11 000,00	
	Всего:		323 954,60	

Приложение 2.3.1
к муниципальной программе
«Благоустройство территории
поселения Сосенское»

Перечень мероприятий, направленных на реализацию муниципальной программы «Благоустройство территории поселения Сосенское» Комплексное благоустройство территории в 2022 году

№ п/п	Мероприятия по реализации программы	Срок исполнения	Объём финансирования по годам и источникам в 2022 году (тыс. руб.)	Ответственный за выполнение муниципальной программы
1	Ремонт объектов благоустройства, расположенных на территории п. Сосенское	1-2 кв-л 2022 г.	600,00	Администрация поселения Сосенское
2	Устройство дополнительных парковочных мест из асфальтобетонной крошки на территории, прилегающей к д.22 ул. Бачуринская п. Коммунарка	1 кв-л 2022 г.	221,00	Администрация поселения Сосенское
3	Устройство водоотведения и дополнительного прохода вдоль подъездной дороги в д. Бачурино	1 кв-л 2022 г.	600,00	Администрация поселения Сосенское
4	Замена покрытия «искусственная трава» на спортивные площадки в Липовом парке п. Сосенское, п. Коммунарка	2-3 кв-л 2022 г.	2 182,00	Администрация поселения Сосенское

5	Устройство пандуса с лестницей вблизи ЖК «Белые ночи» (вблизи д. 26, к. 3, ул. Потаповская Роща)	1 кв-л 2022 г.	239,00	Администрация поселения Сосенское
6	Замена саженцев у д.109 п. Коммунарка и ремонту качелей на территории ЖК «Бунинский»	1 кв-л 2022 г.	247,00	Администрация поселения Сосенское
7	Благоустройство дворовых территорий по адресам: п. Сосенское, п. Коммунарка, ул. Александры Монаховой, д.105. к.1,2; 103,101 (ЖК «Бунинский»)	2-4 кв-л 2022 г.	38 673,00	Администрация поселения Сосенское
8	Благоустройство дворовых территорий по адресам: п. Сосенское, п. Коммунарка, ул. Александры Монаховой, д.107 к.1, 109 к.1, 109 к.2, 109 к.3, 109 к.4, 109 к.5 (ЖК «Бунинский»)	2-4 кв-л 2022 г.	46 400,00	Администрация поселения Сосенское
9	Благоустройство дворовых территорий по адресам: п. Сосенское, п. Коммунарка, ул. Александры Монаховой, д.95 к.1,2; д.95 к.3,4; д.97, д.99 (ЖК «Бунинский»)	2-4 кв-л 2022 г.	13 806,50	Администрация поселения Сосенское
10	Устройство контейнерных площадок для сбора ТКО в деревнях п. Сосенское	1-2 кв-л 2022 г.	2 908,00	Администрация поселения Сосенское
11	Ремонт площадки для выгула собак, расположенной по адресу: п. Сосенское, п. Коммунарка, ул. Ясная, д. 13	2-3 кв-л 2022 г.	1 692,00	Администрация поселения Сосенское
12	Устройство тротуара, прилегающего к объекту дорожного хозяйства «Дорога от ул. Александры Монаховой по промзоне п. Коммунарка (до СНТ Юннат 2)»	2-3 кв-л 2022 г.	2 397,00	Администрация поселения Сосенское
13	Ремонт объектов благоустройства, расположенных на территории п. Сосенское	3-4 кв-л 2022 г.	600,00	Администрация поселения Сосенское
14	Изготовление, монтаж, обслуживание и демонтаж ледовых горок и ледяной скульптуры на территории п. Сосенское в зимний период 2021-2022гг.	2-3 кв-л 2022 г.	5 000,00	Администрация поселения Сосенское
15	Разработка ПСД на выполнение работ по замене пирса, расположенного на прибрежной территории «конторского пруда» (за шумозащитным экраном), п. Сосенское, п. Коммунарка	2-3 кв-л 2022 г.	330,00	Администрация поселения Сосенское
16	Установка дополнительного ограждения в Липовом парке п. Коммунарка	2-3 кв-л 2022 г.	1 500,00	Администрация поселения Сосенское
17	Заливка и содержанию катков в зимний период 2022 г. по адресам: п. Коммунарка, ул. Сосенский Стан, д. 1-3-5, мкрн. Эдальго и п. Газопровод д. 17	1-4 кв-л 2022 г.	598,00	Администрация поселения Сосенское
18	Выполнение аварийно-восстановительных линий наружного освещения, по адресу: п. Коммунарка, ул. Сосенский Стан, дж.3,5,11 от ул. Фитаревская до ул. Липовый парк д.6, ул. Потаповскаям роща, д.6 к.2 спортивная площадка, ул. Бачуринская д.22, корп.1,2,3	2 кв-л 2022 г.	423,00	Администрация поселения Сосенское
19	Оказание услуг по восстановлению и передаче на баланс ГУП «Моссвет» уличного освещения по адресу: п. Сосенское, территория, прилегающая к д.д. № 15-17 п. Газопровод	2-4 кв-л 2022 г.	2 174,00	Администрация поселения Сосенское
20	Оказание услуг по восстановлению и передаче на баланс ГУП «Моссвет» уличного освещения по адресу: п. Сосенское, территория, прилегающая к д.д. №33,32,6,30 п. Коммунарка и территория, прилегающая к пруду	2-4 кв-л 2022 г.	2 896,00	Администрация поселения Сосенское

21	Установка ограждения вблизи «Конторского пруда» п. Коммунарка	2 кв-л 2022 г.	438,00	Администрация поселения Сосенское
22	Технологическое присоединение к электрическим сетям и выполнение работ по выдаче, продлению технических условий, поставка электроэнергии	1-4 кв-л 2022 г.	3 000,00	Администрация поселения Сосенское
23	Изготовление инженерно-топографических планов М 1:500 с нанесением подземных коммуникаций, красных линий и дублированием красных планировочных отметок	1-4 кв-л 2022 г.	574,04	Администрация поселения Сосенское
	Итого:		127 498,54	

Приложение 3.1
к муниципальной программе
«Благоустройство территории
поселения Сосенское»

Непрограммные мероприятия в сфере жилищно-коммунального хозяйства, благоустройства и дорожной деятельности в части благоустройства территории жилой застройки, улиц и общественных пространств, организации обустройства мест массового отдыха населения» в 2020 году (Патент г. Москвы)

№ п/п	Мероприятия по реализации программы	Срок исполнения	Объём финансирования в 2020 году (тыс. руб.)	Общая потребность в 2020 году (тыс. руб.)
1	Выполнение работ по благоустройству детской площадки по адресу: п. Сосенскон, п. Коммунарка, ул. Лазурная, д.16	2-3 кв-л 2020 г.	10 960,54 – Патент из бюджета г. Москвы; 778,65 - Софинансирование из бюджета п. Сосенское;	11 739,19
2	Выполнение работ по благоустройству детской площадки по адресу: п. Сосенскон, п. Коммунарка, д.22	2-3 кв-л 2020 г.	7 738,94 - Патент из бюджета г. Москвы; 859,88 - Софинансирование из бюджета п. Сосенское;	8 598,82
3	Выполнение работ по благоустройству детской площадки и территории за ГБОУ школы до корпуса 3 п. Коммунарка, ул. Лазурная, д.4	2-3 кв-л 2020 г.	21 508,67 - Патент из бюджета г. Москвы; 1 132,04 - Софинансирование из бюджета п. Сосенское;	22 640,71
4	Закупка и поставка скамеек по адресу: п. Сосенское, п. Коммунарка, д.11	3-4 кв-л 2020 г.	477,15 - Патент из бюджета г. Москвы; 26,50 - Софинансирование из бюджета п. Сосенское;	503,65
5	Нераспределенный остаток	4 кв-л 2020 г.	2,93 - Софинансирование из бюджета п. Сосенское.	2,93
	Итого:		40 685,30 - Патент из бюджета г. Москвы; 2 800,00 - Софинансирование из бюджета п. Сосенское	43 485,30

Приложение 3.1.2
к муниципальной программе
«Благоустройство территории
поселения Сосенское»

«Непрограммные мероприятия в сфере жилищно-коммунального хозяйства, благоустройства и дорожной деятельности в части содержания дворовых территорий» в 2020 году (Субсидия г. Москвы)

№ п/п	Мероприятия по реализации программы	Срок исполнения	Объём финансирования в 2020 году (тыс. руб.)	Общая потребность в 2020 году (тыс. руб.)
1	Содержание дворовых территорий по адресу: п. Сосенское, п. Коммунарка, ул. Потаповская Роща д. 1-7	2-4 кв-л 2020 г.	10 982,92 – Субсидия из бюджета г. Москвы; 14 196,03 – Софинансирование из бюджета п. Сосенское	25 178,95
2	Содержание дворовых территорий по адресу: п. Сосенское, п. коммунарка, ул. Потаповская Роща д. 8-18	2-4 кв-л 2020 г.	4 852,85 - Субсидия из бюджета г. Москвы; 10 297,80 - Софинансирование из бюджета п. Сосенское	15 150,65
3	Содержание дворовых территорий по адресу: п. Сосенское, п. Коммунарка ул. Сосенский Стан, д. 1-3-5, ул. А. Монаховой, д. 6; ул. Сосенский Стан д. 10,11,13; ул. Лазурная д. 6,8,10,14,16; п. Коммунарка, д. 20,20а,7а	2-4 кв-л 2020 г.	12 947,55 - Субсидия из бюджета г. Москвы; 13 678,91 - Софинансирование из бюджета п. Сосенское	26 626,46
4	Нераспределенный остаток	4 кв-л 2020 г.	0,07 - Софинансирование из бюджета п. Сосенское	0,07
	Итого:		28 783,40 - Субсидия из бюджета г. Москвы; 38 172,73 - Софинансирование из бюджета п. Сосенское	66 956,13

Приложение 3.1.3
к муниципальной программе
«Благоустройство территории
поселения Сосенское»

Непрограммные мероприятия в сфере жилищно-коммунального хозяйства, благоустройства и дорожной деятельности в части благоустройства территории жилой застройки, улиц и общественных пространств, организации обустройства мест массового отдыха населения» в 2020 году (Субсидия г. Москвы)

№ п/п	Мероприятия по реализации программы	Срок исполнения	Объём финансирования в 2020 году (тыс. руб.)	Общая потребность в 2020 году (тыс. руб.)
1	Поставка малых архитектурных форм и тротуарной плитка для нужд п. Сосенское по адресам: - ул. Сосенский Стан д.11,13; - ЖК «Гарден парк»; - п. Коммунарка д.7,8; - д. Прокшино; - вблизи ул. Потаповская Роща; - вблизи СНТ Дубрава; - п. Коммунарка, д.30; - территория парка «Культурный лес»	4 кв-л 2020 г.	53 899,60 – Субсидия из бюджета г. Москвы; 1 384,82 - Софинансирование из бюджета п. Сосенское;	55 284,42
	Итого:		53 899,60 - Субсидия из бюджета г. Москвы; 1 384,82 - Софинансирование из бюджета п. Сосенское;	55 284,42

Приложение 3.1.4
к муниципальной программе
«Благоустройство территории
поселения Сосенское»

«Непрограммные мероприятия в сфере жилищно-коммунального хозяйства, благоустройства и дорожной деятельности в части содержания дворовых территорий» в 2021 году (Субсидия г. Москвы)

№ п/п	Мероприятия по реализации программы	Срок исполнения	Объём финансирования в 2021 году (тыс. руб.)	Общая потребность в 2021 году (тыс. руб.)
1	Комплексное содержание и благоустройство территории п. Сосенское	1-4 кв-л 2021 г.	13 080,33 – Субсидия из бюджета г. Москвы; 272,47 – Софинансирование из бюджета п. Сосенское	13 352,80
2	Содержание и благоустройство дворовых территорий п. Сосенское, п. Газопровод	1-4 кв-л 2021 г.	12 287,30 - Субсидия из бюджета г. Москвы; 283,50 - Софинансирование из бюджета п. Сосенское	12 570,80

3	Содержание дворовых территорий по адресам: п. Коммунарка, ул. Лазурная, д.6,8,10; п. Коммунарка, ул. Лазурная д.14,16; п. Коммунарка, ул. Сосенский Стан д.10; п. Коммунарка, ул. Сосенский стан д.11,13; п. Коммунарка д.7а; п. Коммунарка д.20,20а; п. Коммунарка ул. Ал. Монаховой д.23; п. Коммунарка ул. Сосенский Стан д.1-3-5, ул. А. Монаховой д.6; п. Коммунарка ул. Бачуринская д.22, к.1,2,3; п. Коммунарка, ЖК «Гарден Парк», ул. Фитаревская д.15,15к.1, 17,17к.1,19,19к.1,21; п. Коммунарка, мкр. Эдальго, д.1,2,3,4,5,6,7	1-4 кв-л 2021 г.	30 600,48 - Субсидия из бюджета г. Москвы; 716,35 - Софинансирование из бюджета п. Сосенское	31 316,83
4	Содержание дворовых территорий по адресу: п. Коммунарка, ул. Потаповская Роща, д.1-7 и объектов дорожного хозяйства, прилегающих к административно-деловому центру и станциям метро, расположенным на территории п. Сосенское	1-4 кв-л 2021 г.	22 373,21 - Субсидия из бюджета г. Москвы; 546,39 - Софинансирование из бюджета п. Сосенское	22 919,60
5	Содержание дворовых территорий по адресу: п. Коммунарка, ул. Потаповская Роща, д.8-18	1-4 кв-л 2021 г.	14 302,58 - Субсидия из бюджета г. Москвы; 518,27 - Софинансирование из бюджета п. Сосенское	14 820,85
	Итого:		92 643,90 - Субсидия из бюджета г. Москвы; 2 336,98 - Софинансирование из бюджета п. Сосенское	94 980,88

Приложение 3.1.5
к муниципальной программе
«Благоустройство территории
поселения Сосенское»

Непрограммные мероприятия в сфере жилищно-коммунального хозяйства, благоустройства и дорожной деятельности в части благоустройства территории жилой застройки, улиц и общественных пространств, организации обустройства мест массового отдыха населения» в 2021 году (Патент г. Москвы)

№ п/п	Мероприятия по реализации программы	Срок исполнения	Объём финансирования в 2021 году (тыс. руб.)	Общая потребность в 2021 году (тыс. руб.)
1	Благоустройство дворовой территории по адресам: п. Сосенское, п. Коммунарка, ул. Липовый парк, д.7 к.1,2, д.8 к.1,2; д.6, д.6 к.1. д.5 к.1,2	2-3 кв-л 2021 г.	42 042,00 – Патент из бюджета г. Москвы; 858,00 - Софинансирование из бюджета п. Сосенское;	42 900,00
2	Благоустройство дворовой территории по адресам: п. Сосенское, п. Коммунарка, ул. Липовый парк, д.11, д.9, д.10 к.1,2,3, д.2, д.4 к.1,2,3	2-3 кв-л 2021 г.	46 201,77 – Патент из бюджета г. Москвы; 2 277,90 - Софинансирование из бюджета п. Сосенское;	48 479,67
3	Благоустройство дворовой территории по адресу: п. Сосенское, п. Коммунарка, ул. А. Монаховой д.5 к.1,2,3	2-3 кв-л 2021 г.	11 949,85 – Патент из бюджета г. Москвы; 251,13 - Софинансирование из бюджета п. Сосенское;	12 200,98

4	Благоустройство территории по адресам: п. Сосенское, п. Коммунарка мкр. Эдальго; п. Коммунарка д.20-20а; ул. Лазурная д.1,3,7,11; п. Коммунарка д.5-10	2-3 кв-л 2021 г.	10 911,27 – Патент из бюджета г. Москвы; 222,68 - Софинансирование из бюджета п. Сосенское;	11 133,95
5	Ремонт спортивной площадки, расположенной между д.4 корп.4 и д.8 корп.1 по ул. Бачуринская п.Коммунарка, п. Сосенское	2-3 кв-л 2021 г.	3 746,14 - Патент из бюджета г. Москвы; 141,86 - Софинансирование из бюджета п. Сосенское;	3 888,00
6	Ремонт детской площадки, расположенной по адресу: п. Сосенское, п. Коммунарка, ул. Сосенский Стан, д.11	3 кв-л 2021 г.	7 353,98 - Патент из бюджета г. Москвы; 9 140,61 - Софинансирование из бюджета п. Сосенское;	16 494,59
7	Ремонт спортивной площадки, расположенной по адресу: п. Сосенское, п. Коммунарка, ул. А. Монаховой, д.95, к.1 (ЖК «Бунинский»)	3 кв-л 2021 г.	684,66 - Патент из бюджета г. Москвы; 745,70 - Софинансирование из бюджета п. Сосенское;	1 430,36
8	Установка урн и стоек-держателей для подвесов «Гнездо» на территории п. Сосенское	4 кв-л 2021 г.	238,90 - Патент из бюджета г. Москвы; 69,88 - Софинансирование из бюджета п. Сосенское;	308,78
9	Поставка малых архитектурных форм для нужд п. Сосенское	4 кв-л 2021 г.	3 511,03 - Патент из бюджета г. Москвы; 72,55 - Софинансирование из бюджета п. Сосенское;	3 583,58
10	Нераспределенный остаток	1-4 кв-л 2021 г.	354,89 - Софинансирование из бюджета п. Сосенское	354,89
	Итого:		126 639,60 - Патент из бюджета г. Москвы; 14 135,20 - Софинансирование из бюджета п. Сосенское;	140 774,80

Приложение 3.1.6
к муниципальной программе
«Благоустройство территории
поселения Сосенское»

«Непрограммные мероприятия в сфере жилищно-коммунального хозяйства, благоустройства и дорожной деятельности в части содержания дворовых территорий» в 2022 году (Субсидия г. Москвы)

№ п/п	Мероприятия по реализации программы	Срок исполнения	Объём финансирования в 2022 году (тыс. руб.)	Общая потребность в 2022 году (тыс. руб.)
1	Содержание дворовых территорий по адресам: п. Коммунарка, ул. Лазурная, д.6,8,10; п. Коммунарка, ул. Лазурная, д.14,16; п. Коммунарка, ул. Сосенский Стан, д.10; п. Коммунарка, ул. Сосенский Стан, д.11,13; п. Коммунарка, д.7а; п. Коммунарка, д.20,20а; п. Коммунарка, ул. А. Монаховой, д.23; п. Коммунарка, ул. Сосенский Стан, д.1-3-5, ул. А. Монаховой, д.6; п. Коммунарка, ул. Бачуринская, д.22 к.1,2,3; п. Коммунарка, ЖК «Гарден парк», ул. Фитаревская, д.15,15к.1,17, 17к.1,19, 19 к.1,21; п. Коммунарка, мкр. Эдальго, д.1,2,3,4,5,6,7	1-4 кв-л 2022 г.	33 122,66 – Субсидия из бюджета г. Москвы; 675,97 – Софинансирование из бюджета п. Сосенское	33 798,63
2	Содержание дворовых территорий по адресу: п. Сосенское, п. Коммунарка, ул. Потаповская Роща, д.д.1-7	1-4 кв-л 2022 г.	13 926,15 - Субсидия из бюджета г. Москвы; 284,21 - Софинансирование из бюджета п. Сосенское	14 210,36
3	Содержание объектов озеленения и дворовых территорий по адресам: д.1-5; д. 9-11; д.6, д.32, д.33; д.7, д.8; д.13, д.14, д.15, д.16; д.17,18,19; д.22; д.30; д.101-110 п. Коммунарка; д.2,8 Липовый парк, п. Коммунарка; д.7 к.1,2 ул. Липовый парк п. Коммунарка (часть двора); часть проездов д.11, д.5 к.1,2, д.4 к.3, д.6 к.2 ул. Липовый парк п. Коммунарка, п. Сосенское	1-4 кв-л 2022 г.	23 509,07 - Субсидия из бюджета г. Москвы; 479,77 - Софинансирование из бюджета п. Сосенское	23 988,84
4	Содержание дворовых территорий по адресам: п. Коммунарка, ул. Потаповская Роща, д.8-18, ул. Александры Монаховой, дома №№ 95 к.1,2; 95 к. 3,4; 101, 103; 105 к.1,2; 107 к.1, 109 к.1; 109 к.2,3; 109 к.4; 109 к.5 (ЖК «Бунинский) и п. Газопровод	1-4 кв-л 2022 г.	39 109,22 - Субсидия из бюджета г. Москвы; 798,25 - Софинансирование из бюджета п. Сосенское	39 907,47
	Итого:		109 667,20 - Субсидия из бюджета г. Москвы; 2 238,20 - Софинансирование из бюджета п. Сосенское	111 905,40

Приложение 3.1.7
к муниципальной программе
«Благоустройство территории
поселения Сосенское»

Непрограммные мероприятия в сфере жилищно-коммунального хозяйства, благоустройства и дорожной деятельности в части благоустройства территории жилой застройки, улиц и общественных пространств, организации обустройства мест массового отдыха населения» в 2022 году (Патент г. Москвы)

№ п/п	Мероприятия по реализации программы	Срок исполнения	Объём финансирования в 2022 году (тыс. руб.)	Общая потребность в 2022 году (тыс. руб.)
1	Благоустройство дворовых территорий по адресам: п. Сосенское, п. Коммунарка, ул. Александры Монаховой, д.107 к.1, 109 к.1, 109 к.2, 109 к.3, 109 к.4, 109 к.5 (ЖК «Бунинский»)	2-4 кв-л 2022 г.	55 020,64 – Патент из бюджета г. Москвы; 1 122,99 - Софинансирование из бюджета п. Сосенское;	56 143,63
2	Благоустройство дворовых территорий по адресам: п. Сосенское, п. Коммунарка, ул. Александры Монаховой, д.95 к.1,2; д.95 к.3,4; д.97, д.99 (ЖК «Бунинский»)	2-4 кв-л 2022 г.	65 974,09 – Патент из бюджета г. Москвы; 1 346,41 - Софинансирование из бюджета п. Сосенское;	67 320,50
3	Благоустройство дворовых территорий по адресам: п. Сосенское, п. Коммунарка, ул. Александры Монаховой, д.105. к.1,2; 103,101 (ЖК «Бунинский»)	2-4 кв-л 2022 г.	56 253,17 – Патент из бюджета г. Москвы; 1 148,02 - Софинансирование из бюджета п. Сосенское;	57 401,19
4	Поставка малых архитектурных форм для нужд п. Сосенское (патент 2021г.)	2 кв-л 2022 г.	3 511,03 - Патент из бюджета г. Москвы; 72,55 - Софинансирование из бюджета п. Сосенское;	3 583,58
	Итого:		180 758,93 – Патент из бюджета г. Москвы; 3 689,97- Софинансирование из бюджета п. Сосенское;	184 448,90

Приложение 3.1.8
к муниципальной программе
«Благоустройство территории
поселения Сосенское»

Непрограммные мероприятия в сфере жилищно-коммунального хозяйства, благоустройства и дорожной деятельности в части благоустройства территории жилой застройки, улиц и общественных пространств, организации обустройства мест массового отдыха населения» в 2022 году (Субсидия г. Москвы)

№ п/п	Мероприятия по реализации программы	Срок исполнения	Объём финансирования в 2022 году (тыс. руб.)	Общая потребность в 2022 году (тыс. руб.)
1	Благоустройство дворовой территории по адресу: п. Сосенское, п. Коммунарка, ул. Ал. Монаховой, д. 23; п. Коммунарка, д.22; п. Коммунарка, д. 7а	2-4 кв-л 2022 г.	45 862,41 – Субсидия из бюджета г. Москвы; 935,97 - Софинансирование из бюджета п. Сосенское;	46 798,38
2	Благоустройство дворовых территорий по адресам: п. Сосенское, п. Коммунарка, ул. Александры Монаховой, д.95 к.1,2; д.95 к.3,4; д.97, д.99 (ЖК «Бунинский»)	2-4 кв-л 2022 г.	9 937,59 – Субсидия из бюджета г. Москвы; 202,81 - Софинансирование из бюджета п. Сосенское;	10 140,40
	Итого:		55 800,00 - Субсидия из бюджета г. Москвы; 1 138,78 - Софинансирование из бюджета п. Сосенское;	56 938,78

ПОСТАНОВЛЕНИЕ

04.07.2022 № 01-09-48/22

О внесении изменений в Постановление
администрации поселения Сосенское
от 16.09.2016 № 01-09-58/6

В соответствии с Федеральным законом от 06.10.2003 г. № 131-ФЗ «Об общих принципах организации местного самоуправления в Российской Федерации», Постановлением администрации поселения Сосенское от 30.03.2020 № 01-09-21/20 «Об утверждении Порядка разработки, реализации и оценки эффективности муниципальных программ поселения Сосенское», в целях создания благоприятных и комфортных условий для проживания на территории поселения, содержания дорожно-уличной сети поселения

ПОСТАНОВЛЯЮ:

1. Внести изменения в Постановление администрации поселения Сосенское от 16.09.2016 № 01-09-58/6 «Об утверждении муниципальной программы «Содержание объектов дорожного хозяйства на территории поселения Сосенское»:

1.1. Приложение к Постановлению изложить в редакции согласно приложению, к данному Постановлению.

2. Опубликовать данное Постановление в бюллетене «Московский муниципальный вестник» и раз-

местить на официальном сайте органов местного самоуправления в информационно-телекоммуникационной сети «Интернет».

3. Данное Постановление вступает в силу со дня его официального опубликования.

4. Контроль за выполнением данного Постановления возложить на заместителя главы администрации поселения Сосенское Стародубцеву С.Н.

Глава администрации поселения Сосенское **Т.Ю. Тараканова**

Приложение
к Постановлению администрации
поселения Сосенское
от 04.07.2022 № 01-09-48/22

Приложение
к Постановлению администрации
поселения Сосенское
от 16.09.2016 № 01-09-58/6

МУНИЦИПАЛЬНАЯ ПРОГРАММА «СОДЕРЖАНИЕ ОБЪЕКТОВ ДОРОЖНОГО ХОЗЯЙСТВА НА ТЕРРИТОРИИ ПОСЕЛЕНИЯ СОСЕНСКОЕ»

Москва
2016

Паспорт муниципальной программы «Содержание объектов дорожного хозяйства на территории поселения Сосенское»

Наименование муниципальной программы	«Содержание объектов дорожного хозяйства на территории поселения Сосенское»
Цель муниципальной программы	- Комплексное решение проблемы обеспечения населения поселения Сосенское дорожной сетью и объектами транспортной инфраструктуры, достижение соответствия среды проживания современным требованиям; - Повышение сбалансированности, эффективности и безопасности функционирования транспортной системы поселения путем последовательного развития транспортной инфраструктуры, и инфраструктуры придорожного сервиса, предусмотренного Генеральным Планом поселения; - Улучшение экологического состояния населенных пунктов поселения Сосенское; - Устойчивого и эффективного функционирования существующих, а также вновь создаваемых объектов транспортной инфраструктуры, расположенных на территории поселения
Конечные результаты муниципальной программы	Реализация мероприятий Программы приведет к достижению следующих результатов: - процент автомобильных дорог общего пользования местного значения, находящихся на содержании, от общей протяженности сети автомобильных дорог общего пользования местного значения - 100 процентов; - количество автомобильных дорог общего пользования местного значения, на которых выполнен текущий ремонт с целью доведения их до нормативных требований; - содержание существующих автомобильных дорог
Задачи муниципальной программы	- Обеспечение надлежащего содержания дорожно-уличной сети. - Текущий ремонт дорог. - Улучшение транспортно-эксплуатационных показателей сети автомобильных дорог поселения. - Совершенствование системы организации дорожного движения и внедрение современных средств регулирования дорожного движения. - Повышение пропускной способности дорог и экологической ситуации. - Снижение дорожно-транспортных происшествий из-за сопутствующих дорожных условий. - Создание оптимальной системы финансирования дорожного хозяйства. - Создание условий для обеспечения беспрепятственного доступа населения к местам проживания, социальным и коммерческим объектам, местам досуга и отдыха путем увеличения пропускной способности существующих дорог и улиц, ремонт тротуаров и пешеходных дорожек; - Повышение эффективности использования бюджетного финансирования, направляемого на комплекс мероприятий по транспортному обеспечению территории поселения. - Выявление бесхозяйных и необслуживаемых дорог, их паспортизация и принятие на баланс с последующим содержанием.
Координатор муниципальной программы	Заместитель главы администрации по вопросам ЖКХ
Разработчик муниципальной программы и ответственный исполнитель муниципальной программы	Отдел по благоустройству и содержанию территории
Сроки реализации муниципальной программы	2020 – 2024 гг.

Объемы и источники финансирования муниципальной программы	Средства бюджета поселения Сосенское в городе Москве **1 440 682,80** тыс. руб., в том числе: 2020 г. – 216 477,15 тыс. руб.; 2021 г. - 318 633,74 тыс. руб.; 2022 г. – 316 972,71 тыс. руб.; 2023 г. – 294 299,60 тыс. руб.; 2024 г. – 294 299,60 тыс. руб. Субсидия г. Москвы **123 410,00** тыс. рублей, в том числе: 2020 г. – 0,00 тыс. руб.; 2021 г. - 0,00 тыс. руб.; 2022 г. – 0,00 тыс. руб.; 2023 г. – 61 705,00 тыс. руб.; 2024 г. – 61 705,00 тыс. руб. Софинансирование субсидии г. Москвы из местного бюджета **10 732,00** тыс. рублей, в том числе: 2020 г. – 0,00 тыс. руб.; 2021 г. - 0,00 тыс. руб.; 2022 г. – 0,00 тыс. руб.; 2023 г. – 5 366,00 тыс. руб.; 2024 г. – 5 366,00 тыс. руб.

1. Технико-экономическое обоснование муниципальной программы

Дорожное хозяйство является одной из отраслей экономики, развитие которой напрямую зависит от общего состояния экономики страны, и в то же время дорожное хозяйство как один из элементов инфраструктуры экономики оказывает влияние на ее развитие.

Автомобильный транспорт как один из самых распространенных, мобильных видов транспорта требует наличия развитой сети автомобильных дорог с комплексом различных инженерных сооружений. Автомобильные дороги, являясь сложными инженерно-техническими сооружениями, имеют ряд особенностей, а именно:

- автомобильные дороги представляют собой материалоемкие, трудоемкие линейные сооружения, содержание которых требует больших финансовых затрат;
- в отличие от других видов транспорта, автомобильный - наиболее доступный, а его неотъемлемый элемент - автомобильная дорога - доступна абсолютно всем гражданам страны, водителям и пассажирам транспортных средств, и пешеходам;
- помимо высокой первоначальной стоимости строительства, текущий ремонт и содержание автомобильных дорог требуют больших затрат.

Показателями улучшения состояния дорожной сети являются:

- снижение текущих издержек, в первую очередь для пользователей автомобильных дорог;
- стимулирование общего экономического развития прилегающих территорий;
- экономия времени как для перевозки пассажиров, так и для прохождения грузов, находящихся в пути;
- снижение числа дорожно-транспортных происшествий и нанесенного материального ущерба;
- повышение комфорта и удобства поездок.

Содержание автомобильной дороги - комплекс работ по поддержанию надлежащего технического состояния автомобильной дороги, оценке ее технического состояния, а также по организации и обеспечению безопасности дорожного движения;

Ремонт автомобильной дороги - комплекс работ по восстановлению транспортно-эксплуатационных характеристик автомобильной дороги, при выполнении которых не затрагиваются конструктивные и иные характеристики надежности и безопасности автомобильной дороги;

Состояние сети дорог определяется своевременностью, полнотой и качеством выполнения работ по содержанию, ремонту, капитальному ремонту и реконструкции дорог и зависит напрямую от объемов финансирования и стратегии распределения финансовых ресурсов в условиях их ограниченных объемов.

Недофинансирование дорожной отрасли в условиях постоянного роста интенсивности движения, изменения состава движения в сторону увеличения грузоподъемности транспортных средств приводит к несоблюдению межремонтных сроков, накоплению количества не отремонтированных участков, увеличению количества участков с уровнем загрузки выше нормативного и участков с неудовлетворительным транспортно-эксплуатационным состоянием, на которых необходимо проведение реконструкции.

Реализация программы призвано обеспечить беспрепятственный доступ населения к местам проживания, социальным и коммерческим объектам, местам досуга и отдыха. Повышение уровня транспортной доступности территории поселения Сосенское создаст предпосылки для расширения внутренних и внешних хозяйственных и культурных связей поселения.

2. Цели и задачи муниципальной программы

Текущий ремонт и содержание объектов дорожного хозяйства на территории поселения Сосенское относится к приоритетным задачам органов местного самоуправления и должно обеспечить благоприятные условия для развития экономики и социальной сферы поселения, а также снижение транспортных издержек.

Основные цели программы - автомобильные дороги местного значения являются одним из важнейших элементов транспортной системы, оказывающей огромное влияние на её социальное и экономическое развитие.

Основными причинами возникновения дорог с отклонениями от нормативных требований являются:

- истечение сроков службы дорожных покрытий;
- высокая грузонапряженность, интенсивность движения и разнообразие транспортных средств, в том числе большегрузного транспорта;
- наличие бесхозяйных дорог.

Цель Программы – содействие экономическому и социальному развитию муниципального образования поселение Сосенское, повышению уровня жизни граждан за счёт совершенствования и развития улично-дорожной сети, обеспечение сохранности автомобильных дорог местного значения.

Основные задачи муниципальной программы:

- осуществление инвентаризации и диагностики улично-дорожной сети, выявление бесхозяйных дорог, постановка их на учет, а также формирование единого реестра дорог поселения.
- обеспечение надлежащего содержания дорожной сети.
- улучшение транспортно-эксплуатационных показателей сети автомобильных дорог поселения.
- совершенствование системы организации дорожного движения и внедрение современных средств регулирования дорожного движения.
- повышение пропускной способности дорог и экологической ситуации.
- снижение дорожно-транспортных происшествий из-за сопутствующих дорожных условий.
- создание оптимальной системы финансирования дорожного хозяйства.
- создание условий для обеспечения беспрепятственного доступа населения к местам проживания, социальным и коммерческим объектам, местам досуга и отдыха путем увеличения пропускной способности существующих дорог и улиц, организации тротуаров и пешеходных дорожек;
- повышение эффективности использования бюджетного финансирования, направляемого на комплекс мероприятий по транспортному обеспечению территории поселения.

3. Финансирование муниципальной программы

Финансирование муниципальной программы осуществляется за счет средств бюджета поселения Сосенское в городе Москве в объемах, установленных решением совета депутатов поселения Сосенское о бюджете поселения Сосенское в городе Москве на текущий финансовый год и плановый период, бюджета города Москвы и за счет средств иных, привлекаемых для реализации муниципальной программы источников (Приложение 1 к муниципальной программе).

4. Мероприятия, направленные на реализацию муниципальной программы

Достижения запланированных конечных результатов муниципальной программы осуществляется в соответствии с ежегодно утверждаемом перечнем мероприятий муниципальной программы на соответствующий календарный год (Приложения 2.1, 2.2, 2.3 к муниципальной программе).

5. Ожидаемые результаты от реализации программы

Достижение указанных целей муниципальной программы позволит достичь сбалансированности, эффективности развития социально-экономической сферы, обеспечивающей жизненно важные интересы населенных пунктов поселения Сосенское.

6. Отчетность и контроль за исполнением муниципальной программы

Контроль за реализацией муниципальной программы осуществляет координатор.

С целью контроля за реализацией муниципальной программы ответственный исполнитель по запросу координатора направляет последнему оперативный отчет, по форме согласно приложению № 4 к Порядку разработки, реализации и оценки эффективности муниципальных программ поселения Сосенское**,** который содержит:

1) перечень выполненных мероприятий муниципальной программы с указанием объемов финансирования и результатов выполнения мероприятий;

2) анализ причин несвоевременного выполнения программных мероприятий.

Ответственный исполнитель ежегодно готовит годовой отчет о реализации муниципальной программы, по форме согласно приложению № 5 к Порядку разработки, реализации и оценки эффективности муниципальных программ поселения Сосенское, и до 1 февраля года, следующего за отчетным, представляет его координатору для оценки эффективности реализации муниципальной программы. Порядок оценки эффективности реализации муниципальных программ поселения Сосенское представлен в приложении № 6 к Порядку разработки, реализации и оценки эффективности муниципальных программ поселения Сосенское.

По результатам оценки эффективности муниципальной программы принимается решение о сокращении на очередной финансовый год и плановый период объема бюджетных ассигнований на ее реализацию или о досрочном прекращении реализации отдельных мероприятий, начиная с 1 января очередного финансового года, или дальнейшей реализации муниципальной программы в плановом объеме.

После окончания срока реализации муниципальной программы ответственный исполнитель готовит не позднее 1 мая года, следующего за последним годом реализации муниципальной программы, итоговый отчет о ее реализации по форме согласно приложению № 5 к Порядку разработки, реализации и оценки эффективности муниципальных программ поселения Сосенское.

Годовой (итоговый) отчеты о реализации муниципальной программы должны содержать:

1) степень достижения запланированных результатов и намеченных целей муниципальной программы;

2) общий объем фактически произведенных расходов, всего и в том числе по источникам финансирования;

3) данные об использовании средств бюджета поселения Сосенское и иных средств, привлекаемых для реализации муниципальной программы, по каждому программному мероприятию и в целом по муниципальной программе;

4) по мероприятиям, не завершенным в утвержденные сроки, – причины их невыполнения и предложения по дальнейшей реализации.

По показателям, не достигшим запланированного уровня, приводятся причины невыполнения и предложения по их дальнейшему достижению.

Годовой и итоговый отчеты подлежат размещению на официальном сайте органов местного самоуправления поселения Сосенское в сети Интернет.

Приложение 1
к муниципальной программе
«Содержание объектов
дорожного хозяйства на
территории поселения
Сосенское»

Объем финансовых ресурсов, необходимых для реализации муниципальной программы «Содержание объектов дорожного хозяйства на территории поселения Сосенское»

№ п/п	Наименование мероприятий	Объем финансирования (тыс. руб.)						Источник финансирования
		2020 год Факт	2021 год Факт	2022 год Прогноз	2023 год Прогноз	2024 год Прогноз	Всего	
Раздел 1. Содержание объектов дорожного хозяйства на территории поселения Сосенское								
1	Содержание объектов дорожного хозяйства на территории поселения Сосенское	216 477,15	318 633,74	316 972,71	294 299,60	294 299,60	1 440 682,80	**Местный бюджет**
	Итого по разделу:	**216 477,15**	**318 633,74**	**316 972,71**	**294 299,60**	**294 299,60**	**1 440 682,80**	
Раздел 2. Непрограммные мероприятия в сфере жилищно-коммунального хозяйства, благоустройства и дорожной деятельности в части содержания объектов дорожного хозяйства и автомобильных дорог местного значения								
1	Непрограммные мероприятия в сфере жилищно-коммунального хозяйства, благоустройства и дорожной деятельности в части содержания объектов дорожного хозяйства и автомобильных дорог местного значения	0,00	0,00	0,00	61 705,00	61 705,00	123 410,00	**Субсидия г. Москвы**
	Непрограммные мероприятия в сфере жилищно-коммунального хозяйства, благоустройства и дорожной деятельности в части содержания объектов дорожного хозяйства и автомобильных дорог местного значения	0,00	0,00	0,00	5 366,00	5 366,00	10 732,00	**Софинансирование из местного бюджета**
	Итого по разделу:	**0,00**	**0,00**	**0,00**	**67 071,00**	**67 071,00**	**134 142,00**	

Приложение 2.1
к муниципальной программе
«Содержание объектов
дорожного хозяйства на
территории поселения
Сосенское»

Перечень мероприятий, направленных на реализацию муниципальной программы «Содержание объектов дорожного хозяйства на территории поселения Сосенское» в 2020 году

№ п/п	Мероприятия по реализации программы	Срок исполнения	Объем финансирования в 2020 году (тыс. руб.)	Ответственный за выполнение программы
1.	Содержание автомобильных дорог на территории п. Сосенское	1-4 кв-л 2020 г.	123 529,75	Администрация поселения Сосенское
2	Содержание объектов дорожного хозяйства, прилегающих к административно-деловым центрам и станциям метро, расположенным на территории поселения Сосенское	1-4 кв-л 2020 г.	53 121,17	Администрация поселения Сосенское
3.	Текущий ремонт объектов дорожного хозяйства и автомобильных дорог на территории п. Сосенское	2-3 кв-л 2020 г.	12 453,99	Администрация поселения Сосенское
4.	Разметка объектов дорожного хозяйства на территории п. Сосенское	2-3 кв-л 2020 г.	4 556,06	Администрация поселения Сосенское
5.	Установка дорожных знаков, ИДН на территории п. Сосенское	2-4 кв-л 2020 г.	6 369,45	Администрация поселения Сосенское
6.	Устройство понижений тротуаров для маломобильных групп населения на территории п. Сосенское	2-3 кв-л 2020 г.	539,08	Администрация поселения Сосенское
7.	Исполнительные листы по Решению Суда	1 кв-л 2020 г.	12 718,80	Администрация поселения Сосенское
8.	Актуализация паспортов объектов дорожного хозяйства	2 кв-л 2020 г.	1 496,89	Администрация поселения Сосенское
9.	Проектные работы по организации дорожного движения на территории п. Сосенское	2-4 кв-л 2020 г.	1 691,96	Администрация поселения Сосенское
	ИТОГО:		**216 477,15**	

**Приложение 2.2
к муниципальной программе
«Содержание объектов
дорожного хозяйства на
территории поселения
Сосенское»**

Перечень мероприятий, направленных на реализацию муниципальной программы «Содержание объектов дорожного хозяйства на территории поселения Сосенское» в 2021 году

№ п/п	Мероприятия по реализации программы	Срок исполнения	Объем финансирования в 2021 году (тыс. руб.)	Ответственный за выполнение Программы
1.	Содержание автомобильных дорог на территории п. Сосенское	1-4 кв-л 2021 г.	127 703,43	Администрация поселения Сосенское
2.	Содержание автомобильных дорог, прилегающих к административно-деловому центру и станциям метро на территории п. Сосенское	1-4 кв-л 2021 г.	100 272,08	Администрация поселения Сосенское
3.	Закупка и поставка противогололедных реагентов для содержания объектов ОДХ, расположенных на территории п. Сосенское	1-4 кв-л 2021 г.	23 091,73	Администрация поселения Сосенское
4.	Текущий ремонт объектов дорожного хозяйства и автомобильных дорог на территории п. Сосенское	2-3 кв-л 2021 г.	19 031,77	Администрация поселения Сосенское
5.	Текущий ремонт объекта дорожного хозяйства п. Сосенское, п. Коммунарка, ул. Липовый парк	2-3 кв-л 2021 г.	8 341,70	Администрация поселения Сосенское
6.	Текущий ремонт дорог картами свыше 100 м2 по адресам: п. Сосенское, центральная дорога п. Газопровод, участок от Калужского шоссе до проектируемого проезда №7051; ул. Николо-Хованская участок от Новомихайловского шоссе до д. Николо-Хованская; ул. Николо-Хованская участок от Новомихайловского шоссе до ул. Сервантеса; проезд вдоль дома №15 п. Коммунарка	3 кв-л 2021 г.	12 323,21	Администрация поселения Сосенское
7.	Текущий ремонт проезда по адресу: п. Сосенское, п. Коммунарка, д.29	3 кв-л 2021 г.	599,45	Администрация поселения Сосенское
8.	Разметка объектов дорожного хозяйства на территории п. Сосенское	2-3 кв-л 2021 г.	16 293,24	Администрация поселения Сосенское
9.	Реализация проекта дорожного движения по адресу: п. Сосенское, п. Коммунарка, ул. Липовый парк	3 кв-л 2021 г.	5 569,57	Администрация поселения Сосенское
10.	Установка дорожных знаков и ИДН, мероприятия по обеспечению безопасности дорожного движения, содержанию, ремонту и обслуживанию технических средств на территории п. Сосенское	2-3 кв-л 2021 г.	3 594,38	Администрация поселения Сосенское
11.	Отбор кернов	2-3 кв-л 2021 г.	308,97	Администрация поселения Сосенское
12.	Выполнение работ по устройству тротуаров по адресам: п. Сосенское от ул. Бачуринская до д. Бачурино; п. Сосенское от ул. Бачуринская до д. 11 п. Газопровод; п. Сосенское в районе д. 6 по ул. Александры Монаховой; и текущий ремонт проезда в районе д. 401	3 кв-л 2021 г.	729,13	Администрация поселения Сосенское

13.	Корректировка паспортов объектов дорожного хозяйства и внесению данных в АСУ ОДС ДЖКХ г. Москвы	3 кв-л 2021 г.	176,19	Администрация поселения Сосенское
14.	Внесение изменение в проект организации одностороннего движения на улицах Ясная, Лазурная в п. Коммунарка и повторному утверждению	4 кв-л 2021 г.	598,89	Администрация поселения Сосенское
	ИТОГО:		**318 633,74**	

Приложение 2.3
к муниципальной программе
«Содержание объектов
дорожного хозяйства на
территории поселения
Сосенское»

еречень мероприятий, направленных на реализацию муниципальной программы «Содержание объектов дорожного хозяйства на территории поселения Сосенское» в 2022 году

№ п/п	Мероприятия по реализации программы	Срок исполнения	Объем финансирования в 2022 году (тыс. руб.)	Ответственный за выполнение Программы
1.	Содержание автомобильных дорог на территории п. Сосенское	1-4 кв-л 2022 г.	149 992,00	Администрация поселения Сосенское
2.	Содержание автомобильных дорог, прилегающих к административно-деловому центру и станциям метро на территории п. Сосенское	1-4 кв-л 2022 г.	108 208,00	Администрация поселения Сосенское
3.	Текущий ремонт объектов дорожного хозяйства и автомобильных дорог на территории п. Сосенское (картами свыше 100 м2)	1-4 кв-л 2022 г.	12 000,00	Администрация поселения Сосенское
4.	Разметка объектов дорожного хозяйства на территории п. Сосенское	1-4 кв-л 2022 г.	15 000,00	Администрация поселения Сосенское
5.	Установка дорожных знаков и ИДН, мероприятия по обеспечению безопасности дорожного движения, размещению, содержанию, ремонту и обслуживанию технических средств на территории п. Сосенское	1-4 кв-л 2022 г.	7 313,00	Администрация поселения Сосенское
6.	Проектные работы по организации дорожного движения по адресам: п. Сосенское, п. Коммунарка, мкр. Эдальго; п. Сосенское, д. Николо-Хованское	3 кв-л 2022 г.	600,00	Администрация поселения Сосенское
7.	Установка бетонного ограждения по адресу: п. Сосенское, ул. Подмосковная	3 кв-л 2022 г.	587,00	Администрация поселения Сосенское
8.	Отбор кернов	1-4 кв-л 2022 г.	600,00	Администрация поселения Сосенское
9.	Исполнительный лист по решению Арбитражного Суда	2 кв-л 2022 г.	15 604,22	Администрация поселения Сосенское
10.	Исполнительный лист по решению Арбитражного Суда	3 кв-л 2022 г.	7 068,49	Администрация поселения Сосенское
	ИТОГО:		**316 972,71**	

ПОСТАНОВЛЕНИЕ

03.08.2022 № 01-09-55/22

О Комиссии по предупреждению и ликвидации чрезвычайных ситуаций и обеспечению пожарной безопасности поселения Сосенское в городе Москве

В соответствии с постановлением Правительства Российской Федерации от 30.12.2003 № 794 «О единой государственной системе предупреждения и ликвидации чрезвычайных ситуаций», постановлением Правительства Москвы от 30.03.2044 № 180-ПП «О Комиссии по предупреждению и ликвидации чрезвычайных ситуаций и обеспечению пожарной безопасности города Москвы»:

1. Образовать Комиссию по предупреждению и ликвидации чрезвычайных ситуаций и обеспечению пожарной безопасности поселения Сосенское в городе Москве.

2. Утвердить Положение о Комиссии по предупреждению и ликвидации чрезвычайных ситуаций и обеспечению пожарной безопасности поселения Сосенское в городе Москве (приложение).

3. Контроль за выполнением настоящего постановления возложить на первого заместителя главы администрации поселения Сосенское Начиненного Т.В.

Глава администрации поселения Сосенское **Т.Ю. Тараканова**

Приложение
к Постановлению администрации
поселения Сосенское
от 03.08.2022 № 01-09-55/22

ПОЛОЖЕНИЕ
О Комиссии по предупреждению и ликвидации чрезвычайных ситуаций и обеспечению пожарной безопасности поселения Сосенское в городе Москве

1. Общие положения

1.1. Комиссия по предупреждению и ликвидации чрезвычайных ситуаций и обеспечению пожарной безопасности поселения Сосенское в городе Москве (далее - Комиссия) является координационным органом, образованным для обеспечения согласованности действий органов исполнительной власти, местного самоуправления и организаций в целях реализации единой государственной политики в области предупреждения и ликвидации чрезвычайных ситуаций природного и техногенного характера и обеспечения пожарной безопасности.

1.2. Комиссия осуществляет свою деятельность в соответствии с Конституцией Российской Федерации, федеральными конституционными и федеральными законами, указами и распоряжениями Президента Российской Федерации, постановлениями и распоряжениями Правительства Российской Федерации, Уставом города Москвы, законами города Москвы, иными правовыми актами г. Москвы, уставом поселения Сосенское в городе Москве и настоящим положением.

2. Основные задачи Комиссии

Основными задачами Комиссии являются:

2.1. Участие в реализации единой государственной политики в области предупреждения и ликвидации чрезвычайных ситуаций и обеспечения пожарной безопасности на территории поселения Сосенское в городе Москве.

2.2. Координация деятельности органов управления, сил и средств муниципального звена поселения Сосенское Московской городской системы предупреждения и ликвидации чрезвычайных ситуаций.

2.3. разработка мероприятий, направленных на укрепление взаимодействия органов исполнительной власти и организаций поселения Сосенское города Москвы по вопросам предупреждения чрезвычайных ситуаций, пожаров и уменьшения социально-экономического ущерба от их последствий.

2.4. Обеспечение согласованности действий муниципального образования организаций поселения Сосенское в городе Москве при решении задач в области предупреждения и ликвидации чрезвычайных ситуаций, обеспечения пожарной безопасности, а также восстановления жилых домов, объектов жилищно-коммунального хозяйства, социальной сферы, производственной и инженерной инфраструктуры, поврежденных в результате чрезвычайных ситуаций.

2.5. Участие в разработке проектов и реализации городских программ по проблемам предупреждения и ликвидации чрезвычайных ситуаций и пожарной безопасности в интересах защиты населения и территорий поселения Сосенское в городе Москве.

2.6. Разработка предложений по созданию и использованию резервов финансовых и материальных ресурсов для ликвидации чрезвычайных ситуаций за счет средств местного бюджета.

2.7. Координация действий подведомственных организаций в условиях угрозы и возникновения чрезвычайных ситуаций на территории поселения Сосенское в городе Москве.

2.8. Повышение уровня профессиональной подготовки и квалификации должностных лиц муниципального звена поселения Сосенское Московской городской системы предупреждения и ликвидации чрезвычайных ситуаций по вопросам профилактики чрезвычайных ситуаций, пожаров и безопасности на водных объектах, организация подготовки населения поселения Сосенское в городе Москве к действиям в чрезвычайных ситуациях.

3. Основные функции Комиссии

Комиссия в соответствии с возложенными на нее задачами:

3.1. Рассматривает в пределах своей компетенции вопросы в сферах предупреждения и ликвидации чрезвычайных ситуаций, обеспечения пожарной безопасности, а также восстановления, объектов жилищно-коммунального хозяйства, социальной сферы, производственной и инженерной инфраструктуры, поврежденных или разрушенных в результате чрезвычайных ситуаций.

3.2. Разрабатывает предложения по совершенствованию нормативных правовых актов и нормативных документов в сферах предупреждения и ликвидации чрезвычайных ситуаций и обеспечения пожарной безопасности на территории поселения Сосенское в городе Москве.

3.3. Рассматривает прогнозы чрезвычайных ситуаций на территории поселения Сосенское в городе Москве, организует разработку и реализацию мер, направленных на предупреждение и ликвидацию чрезвычайных ситуаций и обеспечение пожарной безопасности.

3.4. Участвует в разработке муниципальных программ поселения Сосенское в городе Москве в сфере предупреждения и ликвидации чрезвычайных ситуаций, готовит предложения по реализации мероприятий, предусмотренных муниципальными программами.

3.5. Разрабатывает предложения по развитию и обеспечению эффективного функционирования муниципального звена поселения Сосенское Московской городской системы предупреждения и ликвидации чрезвычайных ситуаций

3.6. Организует планирование мероприятий по предупреждению, ликвидации последствий чрезвычайных ситуаций на территории поселения Сосенское в городе Москве, а также осуществляет контроль за их выполнением.

3.7. Организует взаимодействие с комиссиями по предупреждению и ликвидации чрезвычайных ситуаций и обеспечению пожарной безопасности Троицкого и Новомосковского административных округов города Москвы.

3.8. Организует взаимодействие с органов местного самоуправления и организациями по вопросам предупреждения и ликвидации чрезвычайных ситуаций и их последствий, а также обеспечения пожар-

ной безопасности.

3.9. Осуществляет иные функции в соответствии с возложенными на неё задачами, установленными законодательством Российской Федерации, законодательством города Москвы.

4. Права Комиссии

Для решения поставленных задач и выполнения возложенных на нее функций Комиссия имеет право:

4.1. Создавать рабочие группы из числа членов Комиссии и привлекать в установленном порядке к их работе специалистов и представителей заинтересованных организаций по направлениям деятельности Комиссии, определять задачи, полномочия и порядок работы указанных рабочих групп.

4.2. Вносить в установленном порядке предложения по вопросам, отнесённым к компетенции Комиссии. Главе администрации поселения Сосенское в городе Москве, руководителям структурных подразделений администрации поселения Сосенское в городе Москве.

5. Состав Комиссии

5.1. Состав Комиссии определяется и утверждается постановлением Главы администрации поселения Сосенское в городе Москвы.

5.2. В состав Комиссии входят:

- председатель Комиссии;
- заместитель председателя Комиссии;
- секретарь Комиссии;
- члены Комиссии.

5.3. Председателем Комиссии является глава администрации поселения Сосенское в городе Москве, который руководит деятельностью Комиссии.

5.4. В отсутствии председателя Комиссии или по поручению председателя Комиссии его обязанности возлагаются на заместителя председателя Комиссии.

5.5. Для ведения документации, протоколов заседаний, организации переписки, планирования работы Комиссии, подготовки проектов документов Комиссии, подготовки выписок из протоколов заседаний Комиссий, а также контроля за выполнением принятых решений назначается секретарь Комиссии.

6. Организация работы Комиссии

6.1. Работа Комиссии организуется в соответствии с планами, утверждаемыми председателем Комиссии.

6.2. Заседания Комиссии проводятся по мере необходимости, но не реже одного раза в квартал. Заседания Комиссии оформляются протоколами. При необходимости оформляются выписки из протоколов заседаний Комиссии с заверением печатью Комиссии.

6.3. Заседание Комиссии является правомочным, если на нём присутствуют более половины ее членов.

6.4. Члены Комиссии принимают участие в ее заседаниях лично, без права замены. В случае отсутствия члена Комиссии на заседании он имеет право представить свое мнение по рассматриваемым вопросам в письменной форме.

6.5. Решения Комиссии принимаются большинством голосов присутствующих на заседании членов Комиссии. В случае равенства голосов присутствующих на заседании членов Комиссии, решающим является голос председательствующего на заседании Комиссии.

6.6. Решения Комиссии оформляются протоколами, которые подписываются председательствующим на заседании Комиссии и секретарем Комиссии.

ПОСТАНОВЛЕНИЕ

16.08.2022 № 01-09-60/22

**О внесении изменений в Постановление
администрации поселения Сосенское
от 16.09.2016 года № 01-09-58/6**

В соответствии с Федеральным законом от 06.10.2003 № 131-ФЗ «Об общих принципах организации местного самоуправления в Российской Федерации», Постановлением администрации поселения Сосенское от 30.03.2020 № 01-09-21/20 «Об утверждении Порядка разработки, реализации и оценки эффективности муниципальных программ поселения Сосенское», в целях создания благоприятных и комфортных условий для проживания на территории поселения, содержания дорожно-уличной сети поселения

ПОСТАНОВЛЯЮ:

1. Внести изменения в Постановление администрации поселения Сосенское от 16.09.2016 № 01-09-58/6 «Об утверждении муниципальной программы «Содержание объектов дорожного хозяйства на территории поселения Сосенское»:

1.1. Изложить приложение 2.3 к муниципальной программе «Содержание объектов дорожного хозяйства на территории поселения Сосенское» в новой редакции согласно приложению, к данному Постановлению.

2. Опубликовать данное Постановление в бюллетене «Московский муниципальный вестник» и разместить на официальном сайте органов местного самоуправления в информационно-телекоммуникационной сети «Интернет».

3. Данное Постановление вступает в силу со дня его официального опубликования.

4. Контроль за выполнением данного постановления возложить на заместителя главы администрации поселения Сосенское Стародубцеву С.Н.

Глава администрации поселения Сосенское **Т.Ю. Тараканова**

Приложение
к Постановлению администрации
поселения Сосенское
от 16.08.2022 № 01-09-60/22

Приложение 2.3
к муниципальной программе
«Содержание объектов дорожного хозяйства на территории поселения Сосенское»

Перечень мероприятий, направленных на реализацию муниципальной программы «Содержание объектов дорожного хозяйства на территории поселения Сосенское» в 2022 году

№ п/п	Мероприятия по реализации программы	Срок исполнения	Объем финансирования в 2022 году (тыс. руб.)	Ответственный за выполнение Программы
1.	Содержание автомобильных дорог на территории п. Сосенское	1-4 кв-л 2022г.	149 992,00	Администрация поселения Сосенское
2.	Содержание автомобильных дорог, прилегающих к административно-деловому центру и станциям метро на территории п. Сосенское	1-4 кв-л 2022г.	108 208,00	Администрация поселения Сосенское
3.	Текущий ремонт объектов дорожного хозяйства и автомобильных дорог на территории п. Сосенское (картами свыше 100 м2)	1-4 кв-л 2022г.	12 000,00	Администрация поселения Сосенское
4.	Разметка объектов дорожного хозяйства на территории п. Сосенское	1-4 кв-л 2022г.	15 000,00	Администрация поселения Сосенское
5.	Установка дорожных знаков и ИДН, нанесение дорожной разметки, мероприятия по обеспечению и повышению безопасности дорожного движения, размещению, содержанию, ремонту и обслуживанию технических средств на территории п. Сосенское	1-4 кв-л 2022г.	3 534,00	Администрация поселения Сосенское
6.	Проектные работы по организации дорожного движения по адресам: п. Сосенское, п. Коммунарка, мкр. Эдальго; п. Сосенское, д. Николо-Хованское	3 кв-л 2022г.	600,00	Администрация поселения Сосенское
7.	Реализация проектов организации дорожного движения в п. Сосенское	3-4 кв-л 2022г.	3 179,00	Администрация поселения Сосенское
8.	Изготовление паспортов ОДХ и внесению данных в АСУ ОДС 2.0 ДЖКХ г. Москвы	3-4 кв-л 2022г.	600,00	Администрация поселения Сосенское
9.	Установка бетонного ограждения по адресу: п. Сосенское, ул. Подмосковная	3 кв-л 2022г.	587,00	Администрация поселения Сосенское
10.	Отбор кернов	1-4 кв-л 2022г.	600,00	Администрация поселения Сосенское
11.	Исполнительный лист по решению Арбитражного Суда	2 кв-л 2022г.	15 604,22	Администрация поселения Сосенское
12.	Исполнительный лист по решению Арбитражного Суда	3 кв-л 2022г.	7 068,49	Администрация поселения Сосенское
	ИТОГО:		**316 972,71**	

РАСПОРЯЖЕНИЕ

12.08.2022 № 01-10-303/22

О внесении изменений в распоряжение администрации поселения Сосенское от 28.03.2022 № 01-10-127/22 «О создании Рабочей группы по вопросу обеспечения антитеррористической защищенности многоквартирных жилых домов на территории поселения Сосенское города Москвы»

В целях организации исполнения пункта 13 протокола заседания Антитеррористической комиссии города Москвы от 30.12.2021, обеспечения взаимодействия с подразделениями федеральных органов исполнительной власти по вопросу обеспечения антитеррористической защищенности многоквартирных жилых домов на территории поселения Сосенское:

1. Внести изменения в приложение 1 распоряжения администрации поселения Сосенское от 28.03.2022 № 01-10-127/22 «О создании Рабочей группы по вопросу обеспечения антитеррористической защищенности многоквартирных жилых домов на территории поселения Сосенское города Москвы», изложив приложение 1 к распоряжению в новой редакции согласно приложению к данному распоряжению.

2. Данное распоряжение вступает в силу со дня его принятия.

3. Контроль за выполнением данного распоряжения возложить на первого заместителя главы администрации поселения Сосенское Начиненного Т.В.

Глава администрации поселения Сосенское **Т.Ю. Тараканова**

Приложение
к Распоряжению администрации поселения Сосенское
от 12.08.2022 № 01-10-303/22

СОСТАВ
Рабочей группы по вопросу обеспечения антитеррористической защищенности многоквартирных жилых домов на территории поселения Сосенское города Москвы

Председатель комиссии:
Стародубцева С.Н. – заместитель главы администрации поселения Сосенское.

Секретарь комиссии:
Прокопович Н.В. – заместитель начальника отдела по эксплуатации жилищного фонда и взаимодействию с управляющими организациями администрации поселения Сосенское.

Члены комиссии:
Скугарев А.С. – начальник отдела по эксплуатации жилищного фонда и взаимодействию с управляющими организациями администрации поселения Сосенское.

Конторщиков М.А. – заместитель начальника отдела территориальной безопасности, ГО и ЧС администрации поселения Сосенское.

Вдовиченко М.С. – ведущий специалист отдела территориальной безопасности, ГО и ЧС администрации поселения Сосенское.

Представители эксплуатирующих организаций многоквартирных жилых домов (по согласованию).

РАСПОРЯЖЕНИЕ

12.08.2022 № 01-10-305/22

О внесении изменений в распоряжение администрации поселения Сосенское от 15.05.2019 № 01-10-222/9 «О создании межведомственной комиссии по обследованию и категорированию мест с массовым пребыванием людей на территории поселения Сосенское города Москвы»

В соответствии с требованиями постановления Правительства Российской Федерации от 25.03.2015 № 272 «Об утверждении требований к антитеррористической защищенности мест массового пребывания людей и объектов (территорий), подлежащих обязательной охране войсками национальной гвардии Российской Федерации, и форм паспортов безопасности таких мест и объектов (территорий)», во исполнение мероприятий муниципальной программы «Обеспечение безопасности жизнедеятельности населения на территории поселения Сосенское» и в целях обеспечения взаимодействия с подразделениями федеральных органов исполнительной власти в поселении Сосенское:

1. Внести изменения в приложение 1 распоряжения администрации поселения Сосенское от 15.05.2019 № 01-10-222/9 «О создании межведомственной комиссии по обследованию и категорированию мест с массовым пребыванием людей на территории поселения Сосенское города Москвы», изложив приложение 1 к распоряжению в новой редакции согласно приложению к данному распоряжению.

2. Признать утратившим силу распоряжение администрации поселения Сосенское от 30.03.2022 № 01-10-133/22 «О внесении изменений в распоряжение администрации поселения Сосенское от 15.05.2019 № 01-10-222/9 «О создании межведомственной комиссии по обследованию и категорированию мест с массовым пребыванием людей на территории поселения Сосенское города Москвы».

3. Данное распоряжение вступает в силу со дня его принятия.

4. Контроль за выполнением данного распоряжения возложить на первого заместителя главы администрации поселения Сосенское Начиненного Т.В.

Глава администрации поселения Сосенское **Т.Ю. Тараканова**

Приложение
к Распоряжению администрации
поселения Сосенское
от 12.08.2022 № 01-10-305/22

СОСТАВ
межведомственной комиссии по обследованию и категорированию мест с массовым пребыванием людей на территории поселения Сосенское города Москвы

Председатель комиссии:	
Тараканова Татьяна Юрьевна	- глава администрации поселения Сосенское
Заместитель председателя:	
Начиненный Тимур Владимирович	- первый заместитель главы администрации поселения Сосенское
Секретарь комиссии:	
Вдовиченко Мария Сергеевна	- ведущий специалист отдела территориальной безопасности, ГО и ЧС администрации поселения Сосенское
Члены комиссии:	
Конторщиков Максим Алексеевич	- заместитель начальника отдела территориальной безопасности, ГО и ЧС администрации поселения Сосенское
По согласованию	- Представитель ФСБ ТиНАО
По согласованию	- Представитель 1 РОНД ГУ МЧС по г. Москве
По согласованию	- Представитель УВД по ТиНАО ГУ МВД России по г. Москве
По согласованию	- Представитель МОВО по ТиНАО ФГКУ «УВО ВНГ России по городу Москве»
По согласованию	- Правообладатель места массового пребывания людей

РАСПОРЯЖЕНИЕ

12.08.2022 № 01-10-306/22

О внесении изменений в распоряжение администрации поселения Сосенское от 21.01.2020 № 01-10-24/20 «О создании Постоянно действующей рабочей группы по вопросам профилактики терроризма, минимизации и (или) ликвидации последствий его проявлений поселения Сосенское ТиНАО города Москвы»

В соответствии с Федеральным законом Российской Федерации от 06.03.2006 № 35-ФЗ «О противодействии терроризму», Указом Мэра Москвы от 21.05.2007 № 25-УМ «О системе антитеррористической деятельности в городе Москве», руководствуясь Уставом поселения Сосенское, в целях совершенствования деятельности по профилактике терроризма на территории поселении Сосенское города Москвы, а также в связи с кадровыми изменениями:

1. Внести изменения в приложение 1 распоряжения администрации поселения Сосенское от 21.01.2020 № 01-10-24/20 «О создании Постоянно действующей рабочей группы по вопросам профилактики терроризма, минимизации и (или) ликвидации последствий его проявлений поселения Сосенское ТиНАО города Москвы», изложив приложение 1 к распоряжению в новой редакции согласно приложению к данному распоряжению.

2. Признать утратившим силу распоряжение администрации поселения Сосенское от 18.10.2021 № 01-10-414/21 «О внесении изменений в распоряжение администрации поселения Сосенское от 21.01.2020 № 01-10-24/20 «О создании Постоянно действующей рабочей группы по вопросам профилактики терроризма, минимизации и (или) ликвидации последствий его проявлений поселения Сосенское ТиНАО города Москвы»

3. Данное распоряжение вступает в силу со дня его принятия.

4. Контроль за выполнением данного распоряжения возложить на первого заместителя главы администрации поселения Сосенское Начиненного Т.В.

Глава администрации поселения Сосенское **Т.Ю. Тараканова**

Приложение
к Распоряжению администрации
поселения Сосенское
от 12.08.2022 № 01-10-306/22

СОСТАВ
Постоянно действующей рабочей группы по вопросам профилактики терроризма, минимизации и (или) ликвидации последствий его проявлений поселения Сосенское ТиНАО города Москвы

Руководитель группы:	
Тараканова Татьяна Юрьевна	- глава администрации поселения Сосенское
Заместитель руководителя:	
Начиненный Тимур Владимирович	- первый заместитель главы администрации поселения Сосенское
Секретарь:	
Вдовиченко Мария Сергеевна	- ведущий специалист отдела территориальной безопасности, ГО и ЧС администрации поселения Сосенское
Члены группы:	
По согласованию	- представитель МО МВД России «Коммунарский» г. Москвы
По согласованию	- представитель 1 РОНД управления по ТиНАО ГУ МЧС России по г. Москве
Калиманова Яна Александровна	- заместитель главы администрации поселения Сосенское
Стародубцева Светлана Николаевна	- заместитель главы администрации поселения Сосенское
Рахманкулова Александра Юрьевна	- начальник отдела территориальной безопасности, ГО и ЧС администрации поселения Сосенское
Конторщиков Максим Алексеевич	- заместитель начальника отдела территориальной безопасности, ГО и ЧС администрации поселения Сосенское

ПОСЕЛЕНИЕ ФИЛИМОНКОВСКОЕ В ГОРОДЕ МОСКВЕ

АДМИНИСТРАЦИЯ

ПОСТАНОВЛЕНИЕ

27.04.2022 № 42

Об утверждении Положения об организации и ведении гражданской обороны на территории поселения Филимонковское в городе Москве

В целях реализации единой государственной политики в области гражданской обороны, в соответствии с Федеральными законами от 12.02.1998 года №28-ФЗ «О гражданской обороне», от 06.10.2003 года №131-ФЗ «Об общих принципах организации местного самоуправления в Российской Федерации», постановлением Правительства Российской Федерации от 26.11.2007 года № 804 «Об утверждении Положения о гражданской обороне в Российской Федерации», приказом МЧС России от 14.11.2008 года № 687 «Об утверждении Положения об организации и ведении гражданской обороны в муниципальных образованиях и организациях», постановлением Правительства Москвы от 18.03.2008 года №182-ПП «Об утверждении Положения об организации и ведении гражданской обороны в городе Москве» и распоряжением префектуры Троицкого и Новомосковского административных округов города Москвы от 20.05.2022 года № 111-РП «Об утверждения Положения об организации и ведении гражданской обороны в Троицком и Новомосковском административных округах города Москвы»:

1.Утвердить Положение об организации и ведении гражданской обороны на территории поселения Филимонковское в городе Москве (приложение).

2.Заместителю главы администрации поселения Филимонковское Баканову С.С. привести в соответствие с Положением об организации и ведении гражданской обороны на территории поселения Филимонковское организационно-планирующие документы администрации поселения Филимонковское в городе Москве в срок до 20.06.2022 года.

3.Настоящее постановление вступает в силу со дня его принятия.

4.Опубликовать настоящее постановление на официальном сайте администрации поселения Филимонковское в городе Москве.

5.Признать утратившим силу постановление администрации поселения Филимонковское от 26.11.2021 года №98 «Об утверждении Положения об организации ведении гражданской обороны в администрации поселения Филимонковское».

6.Контроль за исполнением настоящего постановления оставляю за собой.

Глава администрации
поселения Филимонковское **Д.А. Благов**

Приложение
к постановлению администрации
поселения Филимонковское
в городе Москве
от 27.04.2022 года № 42

Положение
об организации и ведении гражданской обороны
на территории поселения Филимонковское в городе Москве

1. Общие положения

1.1. Настоящее Положение разработано в соответствии с Федеральным законом от 12 февраля 1998 г. № 28-ФЗ «О гражданской обороне», постановлением Правительства Российской Федерации от 26 ноября 2007 г. № 804 «Об утверждении Положения о гражданской обороне в Российской Федерации», постановлением Правительства Москвы от 18 марта 2008 г. № 182-ПП «Об утверждении Положения об организации и ведении гражданской обороны в городе Москве» и определяет организационные основы гражданской обороны, содержание основных мероприятий гражданской обороны, состав сил и средств гражданской обороны, порядок организации и ведения гражданской обороны в Троицком и Новомосковском административных округах города Москвы (далее – поселение Филимонковское в городе Москве).

1.2. Гражданская оборона поселения Филимонковское в городе Москвы организуется и ведется на всей территории поселения Филимонковское города Москвы в соответствии с законами и нормативными правовыми актами Российской Федерации и города Москвы, нормативными правовыми актами федерального органа исполнительной власти, уполномоченного на решение задач в области гражданской обороны, приказами руководителя гражданской обороны города Москвы, руководителя гражданской обороны поселения Филимонковское города Москвы, а также настоящим Положением.

1.3. Подготовка к ведению гражданской обороны заключается в заблаговременном выполнении мероприятий по подготовке к защите населения, материальных и культурных ценностей на территории поселения Филимонковское города Москвы от опасностей, возникающих при военных конфликтах или вследствие этих конфликтов, а также при возникновении чрезвычайных ситуаций природного и техногенного характера.

1.4. Ведение гражданской обороны заключается в выполнении мероприятий по защите населения, материальных и культурных ценностей на территории поселения Филимонковское города Москвы от опасностей, возникающих при военных конфликтах или вследствие этих конфликтов, а также при возникновении чрезвычайных ситуаций природного и техногенного характера.

1.5. Порядок проведения, объемы и сроки проведения мероприятий по подготовке к ведению и ведению гражданской обороны определяются федеральным органом исполнительной власти, уполномоченным на решение задач в области гражданской обороны, Правительством Москвы и руководителем гражданской обороны в рамках разграничения сфер деятельности и полномочий.

2. Задачи в области гражданской обороны

Основными задачами в области гражданской обороны являются:

- подготовка населения в области гражданской обороны;
- оповещение населения об опасностях, возникающих при военных конфликтах или вследствие этих конфликтов, а также при чрезвычайных ситуациях природного и техногенного характера;
- эвакуация населения, материальных и культурных ценностей в безопасные районы;
- предоставление населению средств индивидуальной и коллективной защиты;

- проведение мероприятий по световой маскировке и другим видам маскировки;
- проведение аварийно-спасательных и других неотложных работ в случае возникновения опасностей для населения при военных конфликтах или вследствие этих конфликтов, а также при чрезвычайных ситуациях природного и техногенного характера;
- первоочередное жизнеобеспечение населения, пострадавшего при военных конфликтах или вследствие этих конфликтов, а также при чрезвычайных ситуациях природного и техногенного характера;
- борьба с пожарами, возникшими при военных конфликтах или вследствие этих конфликтов;
- обнаружение и обозначение районов, подвергшихся радиоактивному, химическому, биологическому или иному заражению;
- санитарная обработка населения, обеззараживание зданий и сооружений, специальная обработка техники и территорий;
- восстановление и поддержание порядка в районах, пострадавших при военных конфликтах или вследствие этих конфликтов, а также при чрезвычайных ситуациях природного и техногенного характера;
- срочное восстановление функционирования необходимых коммунальных служб в военное время;
- срочное захоронение трупов в военное время;
-обеспечение устойчивости функционирования организаций, необходимых для выживания населения при военных конфликтах или вследствие этих конфликтов, а также при чрезвычайных ситуациях природного и техногенного характера;
- обеспечение постоянной готовности сил и средств гражданской обороны.

3. Мероприятия по гражданской обороне

Администрация поселения Филимонковское в городе Москве, в целях решения задач в области гражданской обороны в соответствии с установленными законодательством полномочиями планируют и осуществляют мероприятия:

3.1. По подготовке населения в области гражданской обороны:

- обеспечение функционирования единой системы подготовки населения поселения Филимонковское в городе Москве в области гражданской обороны и защиты населения от чрезвычайных ситуаций природного и техногенного характера;
- планирование и осуществление подготовки населения, проживающего на территории поселения Филимонковское в городе Москве в области гражданской обороны;
- создание, оснащение, усовершенствование организации деятельности и всестороннего обеспечения функционирования учебно-консультационных пунктов по гражданской обороне, а также улучшение их материально-технической базы;
- организация и проведение занятий с неработающим населением, проживающим на территории поселения Филимонковское в городе Москве в учебно-консультационных пунктах по гражданской обороне поселения Филимонковское в городе Москве, в том числе с использованием электронного обучения и дистанционных образовательных технологий, показов учебных фильмов по тематике гражданской обороны;
- своевременное обучение должностных лиц и работников поселения Филимонковское в городе Москве и организаций, а также личного состава нештатных аварийно-спасательных формирований и нештатных формирований по обеспечению выполнения мероприятий по гражданской обороне в области гражданской обороны в специализированных образовательных учреждениях – учебно-методических центрах по гражданской обороне, а также проведение вводного инструктажа по гражданской обороне с вновь принятыми работниками, в течении первого месяца их работы;
- создание, поддержание в рабочем состоянии учебной материально-технической базы для подготовки работников организаций в области гражданской обороны;
- проведение учений, тренировок и практических занятий по гражданской обороне с привлечением населения, в том числе по изучению основных способов защиты населения: применения средств ин-

дивидуальной защиты, представления средств коллективной защиты, а также действиям по сигналам гражданской обороны;

- организация и осуществление информирования населения о мерах, приемах и действиях по обеспечению безопасности при ведении гражданской обороны, в рамках проведения открытых уроков в образовательных учреждениях поселения Филимонковское в городе Москве, размещения в средствах массовой информации и на официальных интернет-сайтах поселения Филимонковское в городе Москве памяток и методических материалов по тематике гражданской обороны, нормативно-правовых актов, содержащих обязательные требования в области гражданской обороны.

3.2. По оповещению населения об опасностях, возникающих при военных конфликтах или вследствие этих конфликтов, а также при чрезвычайных ситуациях природного и техногенного характера:

- создание и поддержание в постоянной готовности элементов региональной системы оповещения населения города Москвы о чрезвычайных ситуациях, местных систем оповещения населения поселения Филимонковское в городе Москве о чрезвычайных ситуациях, локальных систем оповещения населения поселения Филимонковское в городе Москве о чрезвычайных ситуациях и объектовых систем оповещения о чрезвычайных ситуациях организаций, осуществление их модернизации на базе технических средств нового поколения;

- обеспечение готовности дежурно-диспетчерских служб поселения Филимонковское в городе Москве и организаций, к приему сигналов гражданской обороны и оповещения должностных лиц и населения, в соответствии с распоряжением администрации от 26.01.2021 г. № 14 «Об утверждении Положения о единой дежурно-диспетчерской службе поселения Филимонковское»;

- установка специализированных технических средств оповещения и информирования населения в местах массового пребывания людей;

- сбор информации и обмен ею.

3.3. По световой и другим видам маскировки:

- определение перечня объектов, подлежащих маскировке;

- разработка планов осуществления комплексной маскировки территорий, отнесенных в установленном порядке к группам по гражданской обороне, а также организаций, являющихся вероятными целями при использовании современных средств поражения;

- создание и поддержание организациями, отнесенными в установленном порядке к категориям по гражданской обороне, в состоянии постоянной готовности к использованию по предназначению запасов материально-технических средств, необходимых для проведения мероприятий по световой маскировке и другим видам маскировки;

- проведение инженерно-технических мероприятий по уменьшению демаскирующих признаков организаций, отнесенных в установленном порядке к категориям по гражданской обороне.

3.4. По проведению аварийно-спасательных и других неотложных работ в случае возникновения опасностей для населения при военных конфликтах или вследствие этих конфликтов, а также вследствие чрезвычайных ситуаций природного и техногенного характера:

- создание, оснащение и подготовка необходимых сил и средств гражданской обороны поселения Филимонковское в городе Москве и поселенческого звена Московской городской территориальной подсистемы единой государственной системы предупреждения и ликвидации чрезвычайных ситуаций поселения Филимонковское в городе Москве, а также планирование их действий;

- создание и поддержание в состоянии постоянной готовности к использованию по предназначению запасов материально-технических, продовольственных, медицинских и иных средств для всестороннего обеспечения аварийно-спасательных работ;

- разработка и внедрение современных технологий и технических средств проведения аварийно-спасательных работ;

- учет и ведение реестров нештатных аварийно-спасательных формирований, привлекаемых для решения задач в области гражданской обороны, и нештатных формирований по обеспечению выполнения мероприятий по гражданской обороне.

3.5. По первоочередному жизнеобеспечению населения, пострадавшего при военных конфликтах или вследствие этих конфликтов, а также при чрезвычайных ситуациях природного и техногенного характера:

- планирование и организация основных видов жизнеобеспечения населения;
- поддержание в готовности пунктов временного размещения населения, в соответствии с распоряжением администрации от 10 января 2017 г. № 6 «О пунктах временного размещения при угрозе и возникновении чрезвычайных ситуаций»;
- создание и поддержание в состоянии постоянной готовности к использованию по предназначению запасов материально-технических, продовольственных, медицинских и иных средств;
- предоставление населению коммунально-бытовых и иных услуг;
- проведение санитарно-гигиенических (противоэпидемических) мероприятий;
- осуществление медицинской эвакуации пострадавших в медицинские организации;
- определение численности населения, оставшегося без жилья;
- инвентаризация сохранившегося и оценка состояния поврежденного жилого фонда, определение возможности его использования для размещения пострадавшего населения, размещение людей, оставшихся без жилья, в домах отдыха, пансионатах и других оздоровительных учреждениях, временных жилищах (сборных домах, палатках, землянках и т.п.), а также осуществление подселения населения на площадь сохранившегося жилого фонда;
- предоставление населению информационно-психологической поддержки;
- нормированное снабжение населения продовольственными и непродовольственными товарами.

3.6. По борьбе с пожарами, возникшими при военных конфликтах или вследствие этих конфликтов:

- создание и поддержание в готовности необходимых сил гражданской обороны для тушения пожаров, их оснащение материально-техническими средствами и подготовка в области гражданской обороны;
- тушение пожаров в районах проведения аварийно-спасательных и других неотложных работ в военное время;
- тушение пожаров на объектах, отнесенных в установленном порядке к категориям по гражданской обороне, в военное время.

3.7. По восстановлению и поддержанию порядка в районах, пострадавших при военных конфликтах или вследствие этих конфликтов, а также вследствие чрезвычайных ситуаций природного и техногенного характера:

- создание и оснащение сил охраны общественного порядка материально-техническими средствами, подготовка их в области гражданской обороны;
- организация взаимодействия с МО МВД России «Московский» в городе Москве;
- восстановление и охрана общественного порядка, обеспечение безопасности дорожного движения на маршрутах выдвижения сил гражданской обороны и эвакуации населения;
- обеспечение беспрепятственного передвижения сил гражданской обороны для проведения аварийно-спасательных и других неотложных работ.

3.8. По вопросам срочного восстановления функционирования необходимых коммунальных служб в военное время:

- обеспечение готовности коммунальных служб к работе в условиях военного времени, планирование их действий;
- создание запасов оборудования и запасных частей для ремонта поврежденных систем газо-, энерго- и водоснабжения;
- создание и подготовка резерва мобильных средств для очистки, опреснения и транспортировки воды;
- создание на водопроводных станциях необходимых запасов реагентов, реактивов, консервантов и дезинфицирующих средств;
- создание запасов резервуаров и емкостей, сборно-разборных трубопроводов, мобильных резервных и автономных источников энергии, другого необходимого оборудования и технических средств.

3.9. По срочному захоронению трупов в военное время:

- заблаговременное, в мирное время, определение мест возможных захоронений;

- создание, подготовка и обеспечение готовности сил и средств гражданской обороны для обеспечения мероприятий по захоронению трупов, в том числе на базе специализированных ритуальных организаций;

- организация и проведение мероприятий по осуществлению опознания, учета и захоронения с соблюдением установленных законодательством правил;

- организация санитарно-эпидемиологического надзора за погребением погибших.

3.10. По обеспечению устойчивости функционирования организаций, необходимых для выживания населения при военных конфликтах или вследствие этих конфликтов, а также при чрезвычайных ситуациях природного и техногенного характера:

- создание и организация работы в мирное и военное время комиссий по вопросам повышения устойчивости функционирования поселения Филимонковское города Москвы в соответствии с распоряжением администрации от 12 августа 2021 г. № 50 «О создании Комиссии по повышению устойчивости функционирования администрации поселения Филимонковское в военное время и в чрезвычайных ситуациях»;

- рациональное размещение объектов экономики и инфраструктуры, а также средств производства в соответствии с требованиями строительных норм и правил осуществления инженерно-технических мероприятий гражданской обороны;

- планирование и проведение в угрожаемый период мероприятий по комплексной маскировке;

- разработка и проведение мероприятий, направленных на повышение надежности функционирования систем и источников газо-, энерго- и водоснабжения;

- разработка и реализация в мирное и военное время инженерно-технических мероприятий гражданской обороны, в том числе в проектах строительства;

- планирование, подготовка и проведение аварийно-спасательных и других неотложных работ на объектах экономики, продолжающих работу в военное время;

- заблаговременное создание запасов материально-технических, продовольственных, медицинских и иных средств, необходимых для сохранения и (или) восстановления производственного процесса;

- создание страхового фонда документации;

- повышение эффективности защиты производственных фондов при воздействии на них современных средств поражения.

3.11. По вопросам обеспечения постоянной готовности сил и средств гражданской обороны:

- организация проведения мероприятий по гражданской обороне, в рамках разработки и реализации Планов гражданской обороны и защиты населения поселения Филимонковское в городе Москве, планов гражданской обороны организаций, отнесенных в установленном порядке к категориям по гражданской обороне;

- планирование действий сил гражданской обороны;

- подготовка сил гражданской обороны, проведение учений и тренировок по гражданской обороне;

- поддержание в постоянной готовности технических средств управления гражданской обороны;

- создание и содержание в целях гражданской обороны запасов материально-технических, продовольственных, медицинских и иных средств;

- определение порядка взаимодействия и привлечения сил и средств гражданской обороны, а также всестороннее обеспечение их действий.

4. Руководство гражданской обороной в поселении Филимонковское в городе Москве и ее организационная структура

4.1. Гражданская оборона в поселении Филимонковское городе Москве организуется по территориально-производственному принципу.

4.2. Руководство гражданской обороной поселения Филимонковское в городе Москвы осуществляет глава администрации поселения Филимонковское в городе Москве.

4.3. Руководство гражданской обороной в организациях осуществляют руководители этих органи-

заций.

4.4. В целях организации и ведения гражданской обороны руководители гражданской обороны издают приказы.

Приказы руководителей гражданской обороны в пределах их компетенции обязательны для исполнения всеми должностными лицами и гражданами.

4.5. Руководители гражданской обороны осуществляют руководство гражданской обороной через соответствующие координационные органы гражданской обороны, органы, осуществляющие управление гражданской обороной, спасательные службы и комиссии по повышению устойчивости функционирования экономики и организаций города Москвы в военное время.

4.6. Органами, осуществляющими управление гражданской обороной на территории поселения Филимонковское в городе Москве, являются:

- Управление по ТиНАО ГУ МЧС России по городу Москве;

- структурные подразделения (государственные гражданские служащие города Москвы, работники) территориальных, функциональных и отраслевых органов исполнительной власти города Москвы, находящиеся на территории поселения Филимонковское города Москвы, уполномоченные на решение задач в области гражданской обороны;

- структурные подразделения (работники) организаций, уполномоченные на решение задач в области гражданской обороны, создаваемые (назначаемые) в порядке, установленном Правительством Российской Федерации.

4.7. Полномочия администрации поселения Филимонковское в городе Москве и организаций на территории поселения Филимонковское в городе Москвы в области гражданской обороны определяются в соответствии с законодательством и нормативными правовыми актами Российской Федерации и города Москвы.

4.8. Для решения задач гражданской обороны, реализуемых на территории поселения Филимонковское в городе Москве, создаются силы гражданской обороны. В состав сил гражданской обороны поселения Филимонковское в городе Москве входят нештатные формирования по обеспечению выполнения мероприятий по гражданской обороне, а также создаваемые на военное время в целях решения задач в области гражданской обороны специальные формирования.

4.9. Для выполнения мероприятий гражданской обороны, проведения аварийно-спасательных и других неотложных работ на территории поселения Филимонковское в городе Москве в соответствии с Планом гражданской обороны и защиты населения поселения Филимонковское в городе Москве создается группировка сил гражданской обороны.

Для выполнения задач гражданской обороны на территории поселения Филимонковское в городе Москве решением главы администрации могут привлекаться расположенные на территории поселения Филимонковское в городе Москве медицинские организации, строительно-монтажные организации независимо от их организационно-правовых форм.

Участие добровольных организаций аттестованных спасателей в проведении аварийно-спасательных и других неотложных работ осуществляется под руководством органов управления гражданской обороны.

4.10. Силы гражданской обороны в мирное время могут привлекаться для участия в мероприятиях по предупреждению и ликвидации чрезвычайных ситуаций природного и техногенного характера, а также ликвидации последствий, вызванных террористическими акциями.

Решение о привлечении в мирное время сил и средств гражданской обороны для ликвидации последствий чрезвычайных ситуаций на территории поселения Филимонковское в городе Москве принимает глава администрации и руководители организаций в отношении созданных ими сил гражданской обороны, в соответствии со складывающейся обстановкой, с учетом Постановления Правительства Российской Федерации от 21 мая 2007 г. № 304 «О классификации чрезвычайных ситуаций природного и техногенного характера».

4.11. Порядок отнесения территорий к группам по гражданской обороне, порядок отнесения органи-

заций к категориям по гражданской обороне, порядок эвакуации населения, материальных и культурных ценностей в безопасные районы, порядок обучения населения способам защиты от опасностей, возникающих при военных конфликтах или вследствие этих конфликтов, порядок создания убежищ и иных объектов гражданской обороны, а также порядок накопления и использования в целях гражданской обороны запасов материально-технических, продовольственных, медицинских и иных средств определяется Правительством Российской Федерации и Правительством Москвы в части, касающейся реализации, установленных федеральным законодательством полномочий в области гражданской обороны.

4.12. Приведение в готовность гражданской обороны поселения Филимонковское в городе Москве осуществляется в соответствии с планом приведения в готовность гражданской обороны поселения Филимонковское в городе Москве.

4.13. В целях обеспечения организованного и планомерного осуществления мероприятий по гражданской обороне и своевременного оповещения населения о прогнозируемых и возникших опасностях в военное время на территории поселения Филимонковское в городе Москве организуются сбор и обмен информацией в области гражданской обороны (далее также - информация).

Сбор и обмен информацией осуществляется в соответствии с Порядком сбора и обмена информацией в области гражданской обороны на территории поселения Филимонковское в городе Москве.

4.14. Для осуществления управления гражданской обороной администрация поселения Филимонковское в городе Москве и организации в соответствии с полномочиями в области гражданской обороны создают и поддерживают в постоянной готовности системы оповещения, связи, автоматизированные системы управления гражданской обороны и подвижные пункты управления.

5. Планирование в области гражданской обороны

5.1. Ведение гражданской обороны на территории поселения Филимонковское в городе Москве осуществляется в соответствии с Планом гражданской обороны и защиты населения поселения Филимонковское в городе Москве и планами гражданской обороны организаций.

5.2. План гражданской обороны и защиты населения (план гражданской обороны) определяет объем, организацию, порядок обеспечения, способы и сроки выполнения мероприятий по гражданской обороне и ликвидации чрезвычайных ситуаций природного и техногенного характера в военное время.

5.3. Порядок разработки, согласования и утверждения плана гражданской обороны и защиты населения (плана гражданской обороны) определяется федеральным органом исполнительной власти, уполномоченным на решение задач в области гражданской обороны.

5.4. Выполнение мероприятий по гражданской обороне и ликвидации чрезвычайных ситуаций природного и техногенного характера в мирное время осуществляется в соответствии с планом действий по предупреждению и ликвидации чрезвычайных ситуаций.

5.5. Администрация поселения Филимонковское в городе Москве определяет перечень организаций, обеспечивающих выполнение мероприятий местного уровня по гражданской обороне.

5.6. Обеспечение выполнения мероприятий по гражданской обороне в поселение Филимонковское в городе Москве осуществляется органами управления, силами и средствами гражданской обороны и территориальным звеном Московской городской территориальной подсистемы единой государственной системы предупреждения и ликвидации чрезвычайных ситуаций поселения Филимонковское в городе Москве.

6. Заключительные положения

6.1. Нормативное регулирование, а также специальные, разрешительные, надзорные и контрольные функции в области гражданской обороны осуществляются федеральным органом исполнительной власти, уполномоченным на решение задач в области гражданской обороны и его территориальными подразделениями.

6.2. Обеспечение мероприятий по гражданской обороне, защите населения и территорий поселения Филимонковское в городе Москве является расходным обязательством администрации поселения.

Обеспечение мероприятий по гражданской обороне, проводимых организациями независимо от организационно-правовых форм, осуществляется за счет средств организаций.

РАСПОРЯЖЕНИЕ

30.12.2021 № 257

Об утверждении положения о службе муниципального заказа в администрации поселения Филимонковское в городе Москве

В соответствии с Трудовым кодексом Российской Федерации, Федеральным законом от 06.10.2003 № 131-ФЗ «Об общих принципах организации местного самоуправления в Российской Федерации», Законом города Москвы от 06.11.2002 № 56 «Об организации местного самоуправления в городе Москве», Уставом поселения Филимонковское, решением Совета депутатов поселения Филимонковское от 16.12.2021 № 45/6 «Об утверждении структуры администрации внутригородского муниципального образования поселения Филимонковское в городе Москве», распоряжением администрации поселения Филимонковское от 20.12.2021 № 242 «Об утверждении штатного расписания», учитывая организационно-штатные мероприятия по созданию службы муниципального заказа администрации поселения Филимонковское:

1. Утвердить Положение о службе муниципального заказа в администрации поселения Филимонковское в городе Москве (приложение).
2. Опубликовать настоящее распоряжение в бюллетене «Московский муниципальный вестник».
3. Контроль за исполнением настоящего распоряжения возложить на главу администрации поселения Филимонковское Благова Д.А.

Глава администрации
поселения Филимонковское **Д.А. Благов**

Приложение
к распоряжению администрации
поселения Филимонковское
от 30.12.2021 № 257

Положение о службе муниципального заказа в администрации поселения Филимонковское в городе Москве

I. Общие положения

1. Настоящее положение устанавливает правила организации деятельности Службы муниципального заказа администрации поселения Филимонковское в городе Москве, которая входит в структуру отдела учета и отчетности администрации поселения Филимонковское.

2. Общее руководство Службой муниципального заказа осуществляет начальник структурного подразделения администрации поселения Филимонковское – отдела учета и отчетности, в том числе: распределяет обязанности между сотрудниками, входящими в Службу муниципального заказа; представляет на рассмотрение главе администрации (заместителю главы по экономике) предложения о назначении на должность и об освобождении от должности сотрудников.

3. Основная задача в деятельности Службы муниципального заказа направлена на обеспечение муниципальных нужд в соответствии с Законом № 44-ФЗ.

4. Работники службы муниципального заказа руководствуются Федеральным законом от 05.04.2013 № 44-ФЗ «О контрактной системе в сфере закупок товаров, работ, услуг для обеспечения государственных и муниципальных нужд» (далее - Закон № 44-ФЗ), гражданским и бюджетным законодательством, иными нормативными правовыми актами Российской Федерации и настоящим Положением о Службе муниципального заказа (далее - Положение).

5. Муниципальные служащие Службы муниципального заказа должны иметь высшее образование или дополнительное профессиональное образование в сфере закупок.

6. Муниципальные служащие Службы муниципального заказа могут быть членами комиссии по осуществлению закупок Заказчика.

II. Функции и полномочия Службы муниципального заказа

7. Служба муниципального заказа выполняет функции при планировании, организации, осуществлении закупок, заключении, исполнении, изменении и расторжении контрактов.

8. При планировании закупок:

8.1. Разрабатывает план-график, осуществляет подготовку изменений в план-график;

8.2. Размещает в единой информационной системе в сфере закупок (далее - ЕИС) план-график и внесенные в него изменения;

8.3. Организует общественное обсуждение закупок в случаях, предусмотренных статьей 20 Закона № 44-ФЗ;

8.4. Разрабатывает план закупок, осуществляет подготовку изменений для внесения в план закупок, размещает в ЕИС план закупок и внесенные в него изменения;

8.5. Осуществляет техническое обеспечение деятельности единой комиссии по определению поставщика (подрядчика, исполнителя) для муниципальных нужд;

9. При проведении закупок:

9.1. Осуществляет подготовку и размещение в ЕИС извещений об осуществлении закупок, документации о закупках (в случае, если Федеральным законом предусмотрена документация о закупках), проектов контрактов, подготовку и направление приглашений принять участие в определении поставщиков (подрядчиков, исполнителей):

9.1.1. Определяет и обосновывает начальную (максимальную) цену контракта, цену контракта, заключаемого с единственным поставщиком (подрядчиком, исполнителем), начальную цену единицы товара, работы, услуги, начальную сумму цен единиц товаров, работ, услуг, максимальное значение це-

ны контракта;

9.1.2. Осуществляет описание объекта закупки;

9.1.3. Указывает в извещении об осуществлении закупки информацию, предусмотренную статьей 42 Закона № 44-ФЗ.

9.2. Осуществляет подготовку и размещение в ЕИС разъяснений положений извещения об осуществлении закупки, документации о закупке (в случае, если Законом № 44-ФЗ предусмотрена документация о закупке);

9.3. Осуществляет подготовку и размещение в ЕИС извещения об отмене определения поставщика (подрядчика, исполнителя), изменений в извещение об осуществлении закупки и (или) документацию о закупке (в случае, если Законом № 44-ФЗ предусмотрена документация о закупке);

9.4. Осуществляет оформление и размещение в ЕИС протоколов определения поставщика (подрядчика, исполнителя);

9.5. Осуществляет организационно-техническое обеспечение деятельности комиссии по осуществлению закупок;

10. При заключении контрактов:

10.1. осуществляет размещение проекта контракта (контракта) в ЕИС и на электронной площадке с использованием ЕИС;

10.2. осуществляет рассмотрение протокола разногласий при наличии разногласий по проекту контракта;

10.3. осуществляет рассмотрение независимой гарантии, представленной в качестве обеспечения исполнения контракта;

10.4. организует проверку поступления денежных средств от участника закупки, с которым заключается контракт, на счет Заказчика, внесенных в качестве обеспечения исполнения контракта;

10.5. осуществляет подготовку и направление в контрольный орган в сфере закупок предусмотренного частью 6 статьи 93 Закона № 44-ФЗ обращения Заказчика о согласовании заключения контракта с единственным поставщиком (подрядчиком, исполнителем);

10.6. осуществляет подготовку и направление в контрольный орган в сфере закупок уведомления о заключении контракта с единственным поставщиком (подрядчиком, исполнителем) в случаях, установленных частью 2 статьи 93 Закона № 44-ФЗ;

10.7. обеспечивает хранение информации и документов в соответствии с частью 15 статьи 4 Закона № 44-ФЗ;

10.8. обеспечивает заключение контракта с участником закупки, в том числе с которым заключается контракт в случае уклонения победителя определения (поставщика (подрядчика, исполнителя) от заключения контракта;

10.9. направляет информацию о заключенных контрактах в федеральный орган исполнительной власти, осуществляющий правоприменительные функции по кассовому обслуживанию исполнения бюджетов бюджетной системы Российской Федерации, в целях ведения реестра контрактов, заключенных заказчиками.

11. При исполнении, изменении, расторжении контракта:

11.1. осуществляет рассмотрение независимой гарантии, представленной в качестве обеспечения гарантийного обязательства;

11.2. обеспечивает исполнение условий контракта в части выплаты аванса (если контрактом предусмотрена выплата аванса);

11.3. направляет информацию об исполнении контрактов, о внесении изменений в заключенные контракты в федеральный орган исполнительной власти, осуществляющий правоприменительные функции по кассовому обслуживанию исполнения бюджетов бюджетной системы Российской Федерации, в целях ведения реестра контрактов, заключенных заказчиками;

11.4. взаимодействует с поставщиком (подрядчиком, исполнителем) при изменении, расторжении контракта в соответствии со статьей 95 Закона № 44-ФЗ, применении мер ответственности в случае нарушения условий контракта, в том числе направляет поставщику (подрядчику, исполнителю) требова-

ние об уплате неустоек (штрафов, пеней) в случае просрочки исполнения поставщиком (подрядчиком, исполнителем) обязательств (в том числе гарантийного обязательства), предусмотренных контрактом, а также в иных случаях неисполнения или ненадлежащего исполнения поставщиком (подрядчиком, исполнителем) обязательств, предусмотренных контрактом, совершении иных действий в случае нарушения поставщиком (подрядчиком, исполнителем) или заказчиком условий контракта;

11.5. направляет в порядке, предусмотренном статьей 104 Закона № 44-ФЗ, в контрольный орган в сфере закупок информацию о поставщиках (подрядчиках, исполнителях), с которыми контракты расторгнуты по решению суда или в случае одностороннего отказа Заказчика от исполнения контракта в связи с существенным нарушением условий контрактов в целях включения указанной информации в реестр недобросовестных поставщиков (подрядчиков, исполнителей);

11.6. обеспечивает исполнение условий контракта в части возврата поставщику (подрядчику, исполнителю) денежных средств, внесенных в качестве обеспечения исполнения контракта (если такая форма обеспечения исполнения контракта применяется поставщиком (подрядчиком, исполнителем), в том числе части этих денежных средств в случае уменьшения размера обеспечения исполнения контракта, в сроки, установленные частью 27 статьи 34 Закона № 44-ФЗ;

11.7. обеспечивает одностороннее расторжение контракта в порядке, предусмотренном статьей 95 Закона № 44-ФЗ.

11.8. осуществляет иные функции и полномочия, предусмотренные Федеральным законом, в том числе:

11.8.1. осуществляет подготовку и направление в контрольный орган в сфере закупок информации и документов, свидетельствующих об уклонении победителя определения поставщика (подрядчика, исполнителя) от заключения контракта, в целях включения такой информации в реестр недобросовестных поставщиков (подрядчиков, исполнителей);

11.8.2. составляет и размещает в ЕИС отчет об объеме закупок у субъектов малого предпринимательства, социально ориентированных некоммерческих организаций;

11.8.3. принимает участие в рассмотрении дел об обжаловании действий (бездействия) Заказчика, осуществляет подготовку материалов в рамках претензионно-исковой работы;

11.8.4. при централизации закупок в соответствии со статьей 26 Закона № 44-ФЗ осуществляет предусмотренные Федеральным законом и Положением полномочия, не переданные соответствующему уполномоченному органу (учреждению) на осуществление определения поставщиков (подрядчиков, исполнителей) для Заказчика.

12. Осуществляет контроль за совокупным годовым объемом закупок на основании представленных отделом учета и отчетности сводных данных о контрактах и дополнительных соглашениях.

13. Осуществляет полное информационное обеспечение комиссий по осуществлению закупок, своевременно представляет председателям комиссий необходимые документы (извещения, документации, проекты контрактов, приглашения принять участие в закупках, журналы регистрации заявок, заявки на участие), получает у председателей комиссий протоколы, подлежащие направлению и (или) размещению в ЕИС.

IV. Ответственность Службы муниципального заказа

14. Служба муниципального заказа несет ответственность за качественное и своевременное выполнение возложенных на нее функций.

15. На Службу муниципального заказа возлагается ответственность за соблюдение действующего законодательства, выполнение постановлений и распоряжений администрации, предоставление достоверной информации о проделанной работе.

16. Ответственность за ненадлежащее и несвоевременное выполнение возложенных на Службу муниципального заказа задач и функций несут работники Службы в соответствии с должностной инструкцией.

17. Работники Службы муниципального заказа могут быть привлечены к дисциплинарной, административной, уголовной ответственности в случае и в порядке, предусмотренном действующим законодательством.

Бюллетень
«Московский муниципальный
вестник»

№ 22 (323)

Издается с декабря 2012 года

Зарегистрирован Управлением
Федеральной службы
по надзору в сфере связи,
информационных технологий
и массовых коммуникаций
по Москве и Московской области
Свидетельство о регистрации
ПИ № ТУ50-01495 от 19.09.2012

Учредитель, редакция,
издатель и распространитель –
Ассоциация «Совет муниципальных
образований города Москвы»

Главный редактор М.В. Львов

Дата выхода в свет – 30.08.2022

Тираж 700 экз. Заказ № 03547-22

Выпуск осуществлен
при финансовой поддержке
Департамента территориальных
органов исполнительной власти
города Москвы

Электронная версия – amom.ru

Распространяется бесплатно

Адрес учредителя, редакции,
издателя и распространителя:
127006, Москва,
Успенский пер., д 14, стр. 2

Тел.: 8 (499) 652-60-60

Отдел распространения
тел.: 8 (499) 652-60-61

Типография:
ОАО «Подольская фабрика офсетной печати»,
142100, Московская область, Подольск,
Революционный проспект, д. 80/42