МОСКОВСКИЙ Муниципальный вестник

№24

том 3, ноябрь 2020

МОСКОВСКИЙ МУНИЦИПАЛЬНЫЙ ВЕСТНИК

№ 24 (263) НОЯБРЬ 2020 Том 3

СОДЕРЖАНИЕ

Юго-Западный административный округ

Муниципальный округ Академический 3
Муниципальный округ Коньково 23
Муниципальный округ Котловка 31
Муниципальный округ Ломоносовский 62
Муниципальный округ Обручевский 81
Муниципальный округ Северное Бутово 92
Муниципальный округ Теплый Стан 93
Муниципальный округ Черемушки 111

Западный административный округ

Муниципальный округ Дорогомилово 112
Муниципальный округ Можайский 116
Муниципальный округ Ново-Переделкино 126
Муниципальный округ Очаково-Матвеевское 156
Муниципальный округ Проспект Вернадского 166
Муниципальный округ Солнцево 185

Северо-Западный административный округ

Муниципальный округ Куркино 196
Муниципальный округ Митино 261
Муниципальный округ Покровское-Стрешнево 287
Муниципальный округ Северное Тушино 313
Муниципальный округ Строгино 327
Муниципальный округ Хорошево-Мневники 390
Муниципальный округ Южное Тушино 418

МУНИЦИПАЛЬНЫЙ ОКРУГ АКАДЕМИЧЕСКИЙ В ГОРОДЕ МОСКВЕ

СОВЕТ ДЕПУТАТОВ

РЕШЕНИЕ

20 октября 2020 года № 01-07-2020

О согласовании ежеквартального сводного районного календарного плана по досуговой, социально-воспитательной, физкультурно-оздоровительной и спортивной работе с населением по месту жительства на IV квартал 2020 года

В соответствии с пунктом 3 части 7 статьи 1 Закона города Москвы от 11 июля 2012 года № 39 «О наделении органов местного самоуправления муниципальных округов в городе Москве отдельными полномочиями города Москвы», рассмотрев обращение главы управы Академического района от 08 сентября 2020 года № АК-08-723/0 (Вх. № 496-СД-4 от 09.09.2020 г.),

Совет депутатов муниципального округа Академический решил:

1. Согласовать за основу ежеквартальный сводный районный календарный план по досуговой, социально-воспитательной, физкультурно-оздоровительной и спортивной работе с населением по месту жительства на IV квартал 2020 года (приложение).
2. Направить настоящее решение в Департамент территориальных органов исполнительной власти города Москвы, управу Академического района.
3. Опубликовать настоящее решение в бюллетене «Московский муниципальный вестник» и разместить на официальном сайте муниципального округа Академический www.moacadem.ru.
4. Настоящее решение вступает в силу со дня его принятия.
5. Контроль за исполнением настоящего решения возложить на депутата Совета депутатов, Председателя Комиссии Совета депутатов муниципального округа Академический по досугу, спорту и массовым мероприятиям Смирнова Левона Леонидовича.

Результаты голосования: «За» - 9 «Против» - 0 «Воздержались» - 0

Врио главы МО
Академический **М.В. Шефер**

Приложение
к решению Совета депутатов
муниципального округа
Академический
от 20.10.2020 №01-07-2020

«Согласовано»:
Врио главы МО Академический
_____ М.В. Шефер
«___» _____ 2020 г.

«Утверждаю»:
Глава управы Академического района
_____ Э.А. Шигабетдинова
«___» _____ 2020 г.

План по досуговой, социально-воспитательной, физкультурно-оздоровительной и спортивной работе с населением на территории Академического района на IV квартале 2020 г.

№ п/п	Наименование мероприятия	Дата, время проведения	Место проведения, адрес	Количество участников (чел.)	Ответственные (Ф.И.О., должность, телефон)
			ОКТЯБРЬ		
1.	Праздничное спортивное мероприятие для жителей Академического района, посвященное Дню старшего поколения	01.10.2020 10:00	ПСС, ул. Профсоюзная, д. 11/11	100	Директор ГБУ ЦСД «Орион» Сидоренко А.Н. 8(499)124-42-16
2.	«Весь Есенин» Конкурс выразительного чтения, посвященный 125-летию со дня рождения поэта С.А. Есенина	01.10. - 03.10. 2020 16:00	Библиотека № 186 имени С.А. Есенина, ул. Кржижановского, д.15, корп.5	50	Заведующая библиотекой № 186 имени С.А. Есенина Булгакова И.В. 8(499)129-38-77
3.	Выставка фотографий «Я уже умею!» Театра моды «Костюмированная игра», посвященная Дню учителя, для жителей Академического района	01.10. - 20.10. 2020 14:00-19:00	ГБУ ЦСД «Орион» ул. Вавилова, д.17	100	Директор ГБУ ЦСД «Орион» Сидоренко А.Н. 8(499)124-42-16
4.	Фотовыставка «Бабушка рядышком с дедушкой» студии раннего развития «Умники и умницы» и театральной студии «Жар-птица», посвящённая Дню старшего поколения, для жителей Академического района	01.10. - 15.10. 2020 15:00-18:00	ГБУ ЦСД «Орион» ул. Профсоюзная, д. 11/11	50	Директор ГБУ ЦСД «Орион» Сидоренко А.Н. 8(499)124-42-16
5.	Выставка «Русская Арктика». Фото национального парка. В рамках проведения фестиваля «Знакомьтесь – заповедники!»	01.10- 08.11 2020	Государственный Дарвиновский музей ул. Вавилова д. 57, стр. 1	15 000	Директор ГБУК Государственный Дарвиновский музей Клюкина А.И.
6.	Районные отборочные соревнования по настольному теннису в рамках Спартакиады «Московский двор – спортивный двор»	02.10.2020 17:00	ПСС, ул. Винокурова, д. 12.корп. 5	50	Директор ГБУ ЦСД «Орион» Сидоренко А.Н. 8(499)124-42-16
7.	Интерактивное мероприятие «День бабушек и дедушек», посвященное Дню старшего поколения, для жителей Академического района	02.10.2020 18:00	ГБУ ЦСД «Орион» ул. Профсоюзная, д.11/11	50	Директор ГБУ ЦСД «Орион» Сидоренко А.Н. 8(499)124-42-16

8.	Турнир по мини-футболу: «Лига ветеранов Академического района» среди дворовых команд и жителей Академического района, посвящённый Дню старшего поколения	03.10.2020 10:00	ПСС, Парк «Академический», ул. Дмитрия Ульянова, д. 9А	100	Директор ГБУ ЦСД «Орион» Сидоренко А.Н. 8(499)124-42-16
9.	Выставка «Рисуем музыку - Слушаем живопись!»	03.10. - 11.10. 2020	Центр культуры и досуга «Академический», ул. Большая Черемушкинская, д. 6, корп. 2	80	Директор ГБУК ЦКиД «Академический» Жорова А.В. 8(499)126-95-64
10.	Мастер-класс по ритмопластике для жителей Академического района	05.10.2020 10:00	ГБУ ЦСД «Орион» ул. Новочеремушкинская, д. 8	50	Директор ГБУ ЦСД «Орион» Сидоренко А.Н. 8(499)124-42-16
11.	Районные отборочные соревнования по дартс в рамках Спартакиады «Спорт для всех»	05.10.2020 17:00	ПСС, ул. Винокурова, д. 12.корп. 5	50	Директор ГБУ ЦСД «Орион» Сидоренко А.Н. 8(499)124-42-16
12.	«Все живое хочет жить» концерт вокальной студии ЦКиД «Академический»	05.10.2020 18:00	Центр культуры и досуга «Академический», ул. Большая Черемушкинская, д. 6, корп. 2	60	Директор ГБУК ЦКиД «Академический» Жорова А.В. 8(499)126-95-64
13.	Районные отборочные соревнования по волейболу в рамках Спартакиады «Спорт для всех»	07.10.2020 17:00	ПСС, Ул. Профсоюзная, д. 11/11	50	Директор ГБУ ЦСД «Орион» Сидоренко А.Н. 8(499)124-42-16
14.	Интерактивное мероприятие «Быть здоровым - значит здраво мыслить», посвящённое Всемирному Дню трезвости, с участием несовершеннолетних, состоящих на учете в КДНиЗП Академического района	07.10.2020 18:00	ГБУ ЦСД «Орион» ул. Кедрова, д.5,корп.1	50	Директор ГБУ ЦСД «Орион» Сидоренко А.Н. 8(499)124-42-16
15.	Турнир по бальным танцам - «Академический вальс»	10.10.2020 11:00	Центр культуры и досуга «Академический», ул. Шверника, д.13, корп.2	50	Директор ГБУК ЦКиД «Академический» Жорова А.В. 8(499)126-95-64
16.	Выставка «Травмы прошлого» - совместный проект с ИА РАН. Какими были люди в прошлом, чем занимались, чем болели и как лечились? - обо всём можно узнать по оставшимся костям	10.10 – 2020 12.01.2021 10:00 – 18:00	Государственный Дарвиновский музей ул. Вавилова д. 57, стр. 1	10 000	Директор ГБУК Государственный Дарвиновский музей Клюкина А.И.
17.	Интерактивный лекторий - «Родительская гостиная»	14.10.2020 17:00	ГБУ ЦСД «Орион» ул. Кедрова, д.5,корп.1	50	Директор ГБУ ЦСД «Орион» Сидоренко А.Н. 8(499)124-42-16
18.	Фольклорная интерактивная концертная программа - «На Покров»	15.10.2020 г. 18:00	Центр культуры и досуга «Академический», ул. Шверника, д.13, корп.2	50	Директор ГБУК ЦКиД «Академический» Жорова А.В. 8(499)126-95-64
19.	«Фортепианные мосты» Концерт лауреатов Международного конкурса пианистов-любителей.	18.10.2020 16:00	Библиотека № 186 имени С.А. Есенина, ул. Кржижановского, д.15, корп.5	50	Заведующая библиотекой № 186 имени С.А. Есенина Булгакова И.В. 8(499)129-38-77

20.	Интерактивное спортивное мероприятие для жителей Академического района: «Наш район - наш дом!»	19.10.2020 10:00	ПСС, Ул. Профсоюзная, д. 11/11	100	Директор ГБУ ЦСД «Орион» Сидоренко А.Н. 8(499)124-42-16
21.	Мастер - класс спортивной секции «Хоккей/Флорбол» по флорболу для жителей Академического района	19.10.2020 17:00	ПСС, ул. Винокурова, д. 12.корп. 5	50	Директор ГБУ ЦСД «Орион» Сидоренко А.Н. 8(499)124-42-16
22.	Показ и обсуждение фильма Алексея Учителя - «Дневник его жены»	22.10.2020 16:00	Библиотека № 186 имени С.А. Есенина, ул. Кржижановского, д.15, корп.5	50	Заведующая библиотекой № 186 имени С.А. Есенина Булгакова И.В. 8(499)129-38-77
23.	Выставка «Женитесь на курсистках», посвящённая 120-летию отделения естественных наук Московских высших женских курсов.	25.08 - 18.10 2020 10:00 – 18:00	Государственный Дарвиновский музей ул. Вавилова д. 57, стр. 1	10 000	Директор ГБУК Государственный Дарвиновский музей Клюкина А.И.
24.	«В здоровом теле - здоровый дух!», районная фитнесс - зарядка для жителей Академического района	28.10.2020 10:00	ПСС, Парк отдыха «Новые Черёмушки», ул. Шверника, мкр. 10 С	50	Директор ГБУ ЦСД «Орион» Сидоренко А.Н. 8(499)124-42-16
25.	Мульт-концерт - «Мультипульти» для детей младшего возраста.	29.10.2020 18:00	Центр культуры и досуга «Академический», ул. Шверника, д.13, корп.2	50	Директор ГБУК ЦКиД «Академический» Жорова А.В. 8(499)126-95-64
26.	«Отголоски» - поэтический моноспектакль поэта, музыканта Светланы Сергиевской, посвящённый памяти жертв политических репрессий.	29.10.2020 18:00	Библиотека № 186 имени С.А. Есенина, ул. Кржижановского, д.15, корп.5	50	Заведующая библиотекой № 186 имени С.А. Есенина Булгакова И.В. 8(499)129-38-77
27.	Выставка «Бесконечная конечность» - все инженерные решения эволюции для ног, рук, ласт и крыльев за последние 350 миллионов лет	31.10 – 2020 10:00 – 18:00	Государственный Дарвиновский музей ул. Вавилова д. 57, стр. 1	10 000	Директор ГБУК Государственный Дарвиновский музей Клюкина А.И.
НОЯБРЬ					
28.	Выставка детских рисунков изостудии «Палитра» «В единстве сила!» для жителей Академического района, посвящённая Дню народного единства	02.11.10.11. 2020 15:00-18:00	ГБУ ЦСД «Орион» ул. Новочеремушкинская, д. 8	200	Директор ГБУ ЦСД «Орион» Сидоренко А.Н. 8(499)124-42-16
29.	Районные отборочные соревнования по настольному теннису в рамках Спартакиады «Спорт для всех»	02.11.2020 17:00	ПСС, ул. Винокурова, д. 12.корп. 5	50	Директор ГБУ ЦСД «Орион» Сидоренко А.Н. 8(499)124-42-16
30.	Интерактивное мероприятие «Хоровод единства», посвящённое Дню народного единства, для жителей Академического района	03.11.2020 17:00	ГБУ ЦСД «Орион» ул. Профсоюзная, д. 11/11	50	Директор ГБУ ЦСД «Орион» Сидоренко А.Н. 8(499)124-42-16
31.	Шахматный турнир: «Охота за Королем» среди воспитанников ГБУ ЦСД «Орион» и жителей Академического района, приуроченный к Дню Народного Единства	04.11.2020 13:00	ГБУ ЦСД «Орион», ул. Профсоюзная, д. 11/11	50	Директор ГБУ ЦСД «Орион» Сидоренко А.Н. 8(499)124-42-16

32.	Праздничное спортивное мероприятие: «Я, ты, он, она - вместе дружная семья!» для жителей Академического района, посвящённое Дню Народного Единства	04.11.2020 17:00	ПСС ул. Профсоюзная, д. 11/11	50	Директор ГБУ ЦСД «Орион» Сидоренко А.Н. 8(499)124-42-16
33.	Турнир по футболу: «Прорыв» среди дворовых команд жителей Академического района, приуроченный к Дню Народного Единства	07.11.2020 10:00	ПСС, Парк «Академический», ул. Дмитрия Ульянова, д. 9 А	100	Директор ГБУ ЦСД «Орион» Сидоренко А.Н. 8(499)124-42-16
34.	Интерактивное мероприятие студии английского языка, «Мы разные, но мы едины», посвященное Дню народного единства, для жителей Академического района	07.11.2020 11:00	ГБУ ЦСД «Орион» ул. Профсоюзная, д. 11/11	50	Директор ГБУ ЦСД «Орион» Сидоренко А.Н. 8(499)124-42-16
35.	Выставка «Лапландия – не сказка» К 90-летию Лапландского государственного природного биосферного заповедника и 35-летию присвоения статуса биосферного. В рамках фестиваля «Знакомьтесь – заповедники!»	10.11.2020 - 10.01. 2021 10:00 -18:00	Государственный Дарвиновский музей ул. Вавилова д. 57, стр. 1	10 000	Директор ГБУК Государственный Дарвиновский музей Клюкина А.И.
36.	Интерактивное мероприятие «Мы вместе!» в рамках проведения Международного Дня толерантности и Дня народного единства с участием несовершеннолетних, состоящих на учете в КДНиЗП Академического района	11.11.2020 18:00	ГБУ ЦСД «Орион» ул. Кедрова, д.5, корп.1	50	Директор ГБУ ЦСД «Орион» Сидоренко А.Н. 8(499)124-42-16
37.	Выставка «Первозданная Россия. Избранное» - лучшие фотографии VIII Общероссийского фестиваля природы	15.09 - 22.11 2020	Государственный Дарвиновский музей ул. Вавилова д. 57, стр. 1	10 000	Директор ГБУК Государственный Дарвиновский музей Клюкина А.И.
38.	Выставка детских рисунков изостудии «Палитра» на тему «Милая, любимая, самая красивая» для жителей Академического района, посвящённая Дню матери	16.11. - 29.11. 2020 15:00 -18:00	ГБУ ЦСД «Орион» ул. Новочерёмушкинская, д. 8	200	Директор ГБУ ЦСД «Орион» Сидоренко А.Н. 8(499)124-42-16
39.	Соревнования по скандинавской ходьбе: «Паркоход Новые Черемушки - 4 этап», для жителей Академического района	17.11.2020 10:00	ПСС, Парк отдыха «Новые Черёмушки», ул. Шверника, мкр. 10 С	100	Директор ГБУ ЦСД «Орион» Сидоренко А.Н. 8(499)124-42-16
40.	Праздничный концерт с участием воспитанников ГБУ ЦСД «Орион» «Любовью материнской мы согреты», посвящённый Дню матери, для жителей Академического района	20.11.2020 15:00	ГБУ ЦСД «Орион» ул. Новочерёмушкинская, д. 8	100	Директор ГБУ ЦСД «Орион» Сидоренко А.Н. 8(499)124-42-16

41.	Кулинарный конкурс «Готовим вместе с мамой» с участием воспитанников ГБУ ЦСД «Орион» для жителей Академического района, посвящённый Дню матери	20.11.2020 17:00	ГБУ ЦСД «Орион» ул. Новочерёмушкинская, д. 8	50	Директор ГБУ ЦСД «Орион» Сидоренко А.Н. 8(499)124-42-16
42.	«Осенний турнир» - смотр-конкурс творческих коллективов ЦКиД «Академический»	21.11.2020 11:30	Центр культуры и досуга «Академический», ул. Шверника, д.13, корп.2	50	Директор ГБУК ЦКиД «Академический» Жорова А.В. 8(499)126-95-64
43.	Выставка художественной студии ЦКиД «Академический» - «Образ матери сквозь века», посвящённая Дню матери	21.11.- 29.11. 2020	Центр культуры и досуга «Академический», ул. Большая Черемушкинская, д. 6, корп. 2	60	Директор ГБУК ЦКиД «Академический» Жорова А.В. 8(499)126-95-64
44.	«Фортепианные мосты» Концерт лауреатов Международного конкурса пианистов-любителей.	22.11.2020 16:00	Библиотека № 186 имени С.А. Есенина, ул. Кржижановского, д.15, корп.5	50	Заведующая библиотекой № 186 имени С.А. Есенина Булгакова И.В. 8(499)129-38-77
45.	Выставка детских работ «Я помню о маме всегда и везде» студии раннего развития «Умники и умники» и театральной студии «Жар-птица», посвященная Дню матери, для жителей Академического района	23.11. - 30.11. 2020 15:00 -18:00	ГБУ ЦСД «Орион» ул. Профсоюзная, д. 11/11	100	Директор ГБУ ЦСД «Орион» Сидоренко А.Н. 8(499)124-42-16
46.	Фольклорный творческий вечер -»Посиделки»	24.11.2020 18:00	Центр культуры и досуга «Академический», ул. Шверника, д.13, корп.2	50	Директор ГБУК ЦКиД «Академический» Жорова А.В. 8(499)126-95-64
47.	Выставка «Мамина улыбка» Детская изостудия музея предлагает проследить весь процесс создания художественного портрета и сравнить его с фотопортретом	24.11 – 20.12 2020 10:00-18:00	Государственный Дарвиновский музей ул. Вавилова д. 57, стр. 1	10 000	Директор ГБУК Государственный Дарвиновский музей Клюкина А.И.
48.	Праздник для посетителей музея Эколого-этнографический праздник День лешего	24.11. 2020 10:00 -18:00	Государственный Дарвиновский музей ул. Вавилова д. 57, стр. 1	1000	Директор ГБУК Государственный Дарвиновский музей Клюкина А.И.
49.	Мастер-класс «Открытка любимой маме», в технике Эбру для жителей Академического района младшего и среднего возраста, посвящённый Дню матери	26.11.2020 16:00	ГБУ ЦСД «Орион» ул. Новочерёмушкинская, д. 8	50	Директор ГБУ ЦСД «Орион» Сидоренко А.Н. 8(499)124-42-16
50.	Мастер - класс по карате - до: «Уроки Мастера» для жителей Академического района, посвящённый Дню матери	26.11.2020 17:00	ГБУ ЦСД «Орион» ул. Вавилова, д.17	50	Директор ГБУ ЦСД «Орион» Сидоренко А.Н. 8(499)124-42-16
51.	Мастер-класс по изготовлению праздничной открытки «Единственной маме на свете» студии раннего развития «Умники и умницы», посвящённый Дню матери, для жителей Академического района	26.11.2020 17:00	ГБУ ЦСД «Орион» ул. Профсоюзная, д. 11/11	50	Директор ГБУ ЦСД «Орион» Сидоренко А.Н. 8(499)124-42-16

52.	Театральная творческая встреча -»Ёжик в тумане»	26.11.2020 18:00	Центр культуры и досуга «Академический», ул. Большая Черемушкинская, д. 6, корп. 2	60	Директор ГБУК ЦКиД «Академический» Жорова А.В. 8(499)126-95-64
53.	Праздничный концерт «Поклонись до земли своей матери», посвящённый Дню матери, для жителей Академического района	27.11.2020 18:00	ГБУ ЦСД «Орион» ул. Профсоюзная, д. 11/11	100	Директор ГБУ ЦСД «Орион» Сидоренко А.Н. 8(499)124-42-16
54.	«Мамина кукла» - лекция, мастер-класс по народной кукле	27.11.2020 17:00 -20:00	Центр культуры и досуга «Академический», ул. Шверника, д.13, корп.2	50	Директор ГБУК ЦКиД «Академический» Жорова А.В. 8(499)126-95-64
55.	Открытая репетиция театральной студии ЦКиД «Академический» -»Обыкновенное чудо»	27.11.2020 19:00	Центр культуры и досуга «Академический», ул. Шверника, д.13, корп.2	60	Директор ГБУК ЦКиД «Академический» Жорова А.В. 8(499)126-95-64
56.	Праздник для посетителей музея, посвящённый Всероссийскому дню матери	28.11.2020 10:00 -18:00	Государственный Дарвиновский музей ул. Вавилова д. 57, стр. 1	12 000	Директор ГБУК Государственный Дарвиновский музей Клюкина А.И.
57.	Праздничный концерт «Потанцуем с мамой» Театра моды «Костюмированная игра», посвящённый Дню матери, для жителей Академического района	28.11.2020 12:00	ГБУ ЦСД «Орион» ул. Вавилова, д. 17	50	Директор ГБУ ЦСД «Орион» Сидоренко А.Н. 8(499)124-42-16
ДЕКАБРЬ					
58.	Конкурс рисунков изостудии «На берегу» «Броня и защитники Москвы», посвящённый Дню начала контрнаступления советских войск против немецко-фашистских войск под Москвой, для жителей Академического района	01.12. - 12.12. 2020 15:00 -18:00	ГБУ ЦСД «Орион» ул. Вавилова, д.17	200	Директор ГБУ ЦСД «Орион» Сидоренко А.Н. 8(499)124-42-16
59.	«Зимняя мелодия» выставка художественной студии ЦКиД «Академический»	2.12.-27.12. 2020	Центр культуры и досуга «Академический», ул. Большая Черемушкинская, д. 6, корп. 2	60	Директор ГБУК ЦКиД «Академический» Жорова А.В. 8(499)126-95-64
60.	Открытый турнир КИР «Эпоха»: «Спортивный меч», среди жителей Академического района, посвященный Дню Героев Отечества	08.12.2020 18:00	ПСС, ул. Профсоюзная 11/11	100	Директор ГБУ ЦСД «Орион» Сидоренко А.Н. 8(499)124-42-16
61.	Квест «Конституция России» с участием несовершеннолетних, состоящих на учете в КДНиЗП Академического района, посвящённый Дню Конституции РФ	09.12.2020 18:00	ГБУ ЦСД «Орион» ул. Кедрова, д.5, корп.1	50	Директор ГБУ ЦСД «Орион» Сидоренко А.Н. 8(499)124-42-16
62.	Интерактивное спортивное мероприятие: «Здоровая нация – здоровая страна», посвящённое Дню Конституции РФ	10.12.2020 10:00	ПСС, ул. Профсоюзная, д. 11/11	100	Директор ГБУ ЦСД «Орион» Сидоренко А.Н. 8(499)124-42-16

63.	«Фортепианные мосты» Концерт лауреатов Международного конкурса пианистов-любителей.	13.12.2020 16:00	Библиотека № 186 имени С.А. Есенина, ул. Кржижановского, д.15, корп.5	50	Заведующая библиотекой № 186 имени С.А. Есенина Булгакова И.В. 8(499)129-38-77
64.	Соревнования по скандинавской ходьбе: «Паркоход Новые Черемушки - 5 этап (финал)», для жителей Академического района	14.12.2020 10:00	ПСС, Парк отдыха «Новые Черёмушки», ул. Шверника, мкр. 10 С	50	Директор ГБУ ЦСД «Орион» Сидоренко А.Н. 8(499)124-42-16
65.	Районные отборочные соревнования по хоккею в рамках Спартакиады «Московский двор – спортивный двор»	16.12.2020 17:00	ПСС, ул. Винокурова, д. 12.корп. 5	50	Директор ГБУ ЦСД «Орион» Сидоренко А.Н. 8(499)124-42-16
66.	Интерактивный лекторий «Родительская гостиная»	16.12.2020 17:00	ГБУ ЦСД «Орион» ул. Кедрова, д.5, корп.1	40	Директор ГБУ ЦСД «Орион» Сидоренко А.Н. 8(499)124-42-16
67.	«Новогодний звездопад» -танцевальный спектакль студии ЦКиД «Академический»	16.12.2020 18:00	Центр культуры и досуга «Академический», ул. Шверника, д.13, корп.2	60	Директор ГБУК ЦКиД «Академический» Жорова А.В. 8(499)126-95-64
68.	«Приходила Коляда накануне Рождества» - фольклорный концерт творческих коллективов ЦКиД «Академический»	19.12.2020 18:00	Центр культуры и досуга «Академический», ул. Шверника, д.13, корп.2	80	Директор ГБУК ЦКиД «Академический» Жорова А.В. 8(499)126-95-64
69.	Новогодняя выставка поделок «Новогодняя фантазия» (ёлка своими руками) студии раннего развития «Кузя» для жителей Академического района	21.12.- 27.12. 2020 15:00-18:00	ГБУ ЦСД «Орион» ул. Новочеремушкинская, д.8	200	Директор ГБУ ЦСД «Орион» Сидоренко А.Н. 8(499)124-42-16
70.	Выставка поделок «Новогодний калейдоскоп» студии раннего развития «Умники и умницы» для жителей Академического района	21.12. - 31.12. 2020 15:00-18:00	ГБУ ЦСД «Орион» ул. Профсоюзная, д. 11/11	50	Директор ГБУ ЦСД «Орион» Сидоренко А.Н. 8(499)124-42-16
71.	«Музыкальная новогодняя кругосветка» - праздничный концерт творческих коллективов ЦКиД «Академический»	21.12.2020 18:00	Центр культуры и досуга «Академический», ул. Большая Черемушкинская, д. 6, корп. 2	60	Директор ГБУК ЦКиД «Академический» Жорова А.В. 8(499)126-95-64
72.	Ежегодная выставка воспитанников изостудии музея	22.12.2020 - 10.01. 2021 10:00-18:00	Государственный Дарвиновский музей ул. Вавилова д. 57, стр. 1	3000	Директор ГБУК Государственный Дарвиновский музей Клюкина А.И.
73.	«Сеем, веем, посеваем»- фольклорный концерт творческих коллективов ЦКиД «Академический»	22.12.2020 18:00	Центр культуры и досуга «Академический», ул. Шверника, д.13, корп.2	80	Директор ГБУК ЦКиД «Академический» Жорова А.В. 8(499)126-95-64
74.	Выставка детских рисунков изостудии «Палитра» на тему «Как блестит огнями ёлка...» для жителей Академического района	23.12.-31.12. 2020 15:00-18:00	ГБУ ЦСД «Орион» ул. Новочеремушкинская, д.8	200	Директор ГБУ ЦСД «Орион» Сидоренко А.Н. 8(499)124-42-16

75.	Новогодний праздник «Сияет ёлочка огнями!» для воспитанников ГБУ ЦСД «Орион» и жителей Академического района	23.12.2020 17:00	ГБУ ЦСД «Орион» ул. Вавилова, д.17	100	Директор ГБУ ЦСД «Орион» Сидоренко А.Н. 8(499)124-42-16
76.	Показ и обсуждение фильма «Приходи на меня посмотреть» В главных ролях: И. Купченко, В. Васильева, О. Янковский	24.12.2020 16:00	Библиотека № 186 имени С.А. Есенина, ул. Кржижановского, д.15, корп.5	50	Заведующая библиотекой № 186 имени С.А. Есенина Булгакова И.В. 8(499)129-38-77
77.	Тематический вечер «Новогодние традиции в Англии» для жителей Академического района	24.12.2020 11:00	ГБУ ЦСД «Орион» ул. Профсоюзная, д. 11/11	50	Директор ГБУ ЦСД «Орион» Сидоренко А.Н. 8(499)124-42-16
78.	«Сказки Сергея Козлова» – спектакль театральной студии ЦКиД «Академический» для детей младшего возраста	24.12.2020 18:00	Центр культуры и досуга «Академический», ул. Большая Черемушкинская, д. 6, корп. 2	60	Директор ГБУК ЦКиД «Академический» Жорова А.В. 8(499)126-95-64
79.	Новогодний праздник «Новый год молодой в сказку нас зовет с собой» для детей младшего возраста и жителей Академического района	25.12.2020 17:00	ГБУ ЦСД «Орион» ул. Новочерёмушкинская, д.8	100	Директор ГБУ ЦСД «Орион» Сидоренко А.Н. 8(499)124-42-16
80.	Новогодний праздник «Скоро, скоро Новый год – свечи, елка, хоровод!» для воспитанников ГБУ ЦСД «Орион» и жителей Академического района	25.12.2020 18:00	ПСС, ул. Профсоюзная, д. 11/11	100	Директор ГБУ ЦСД «Орион» Сидоренко А.Н. 8(499)124-42-16
81.	«Волшебные часы» - Новогоднее представление творческих коллективов ЦКиД «Академический» для детей школьного возраста	26.12.2020 11:00, 14:00, 17:00	Центр культуры и досуга «Академический», ул. Шверника, д.13, корп.2	120	Директор ГБУК ЦКиД «Академический» Жорова А.В. 8(499)126-95-64
82.	Шахматный турнир: «Озорная ладья» среди жителей Академического района, посвящённый празднованию Нового 2021 года	26.12.2020 13:00	ГБУ ЦСД «Орион», ул. Профсоюзная, д. 11/11	100	Директор ГБУ ЦСД «Орион» Сидоренко А.Н. 8(499)124-42-16
83.	Новогодний турнир по мини-футболу на снегу: «»Снежный мяч»» среди дворовых команд юных жителей Академического района	27.12.2020 10:00	ПСС, Парк «Академический», ул. Дмитрия Ульянова, д.9 А	100	Директор ГБУ ЦСД «Орион» Сидоренко А.Н. 8(499)124-42-16
84.	Новогодний турнир по мини-футболу на снегу: «»Снежный мяч»» среди дворовых команд юных жителей Академического района	27.12.2020 10:0	ПСС, Парк «Академический», ул. Дмитрия Ульянова	100	Директор ГБУ ЦСД «Орион» Сидоренко А.Н. 8(499)124-42-16
85.	Показ и обсуждение фильма «Карнавальная ночь» В главной роли: Л. Гурченко	29.12.2020 16:00	Библиотека № 186 имени С.А. Есенина, ул. Кржижановского, д.15, корп.5	50	Заведующая библиотекой № 186 имени С.А. Есенина Булгакова И.В. 8(499)129-38-77

86.	«Новогодняя шайба» турнир по хоккею с шайбой среди юных жителей Академического района	29.12.2020 17:00	ПСС, ул. Винокурова, д. 12, корп. 5	100	Директор ГБУ ЦСД «Орион» Сидоренко А.Н. 8(499)124-42-16
87.	«Новогодняя вечеринка» - творческая встреча (исторические танцы)	30.12.2020 19:00	Центр культуры и досуга «Академический», ул. Шверника, д.13, корп.2	80	Директор ГБУК ЦКиД «Академический» Жорова А.В. 8(499)126-95-64

РЕШЕНИЕ

20 октября 2020 года № 03-07-2020

О назначении дат заседания Совета депутатов муниципального округа Академический, на которых будет проводиться заслушивание информации руководителей государственных общеобразовательных организации города Москвы, обслуживающих население муниципального округа Академический, об осуществлении образовательной деятельности

В соответствии с пунктами 8 части 1 статьи 1 Закона города Москвы от 11 июля 2012 года № 39 «О наделении органов местного самоуправления муниципальных округов отдельными полномочиями города Москвы», частью 2 статьи 8 Закона города Москвы от 14 июля 2004 года № 50 «О порядке наделения органов местного самоуправления внутригородских муниципальных образований в городе Москве отдельными полномочиями города Москвы (государственными полномочиями)», Регламентом реализации отдельных полномочий города Москвы по заслушиванию отчета главы управы района Академический города Москвы и информации руководителей городских организаций,

Совет депутатов муниципального округа Академический решил:

1. Назначить даты заседания Совета депутатов муниципального округа Академический, на которых будет проводиться заслушивание информации руководителей государственных общеобразовательных организации города Москвы, обслуживающих население муниципального округа Академический, об осуществлении образовательной деятельности в 2019 г., в том числе:

1.1. **17 ноября 2020 года (18ч.30м.)** – очередное заседание Совета депутатов муниципального округа Академический, на котором будет заслушана информация директора Государственного бюджетного образовательного учреждения города Москвы «Школа с углубленным изучением английского языка № 1280».

1.2. **15 декабря 2020 года (18ч.30м.)** – очередное заседание Совета депутатов муниципального округа Академический, на котором будет заслушана информация директора Государственного бюджетного образовательного учреждения города Москвы «Школа № 199».

2. Направить настоящее решение в Департамент территориальных органов исполнительной власти города Москвы, а также по адресам организаций, указанных в пунктах 1 и 2 настоящего решения.

3. Опубликовать настоящее решение в бюллетене «Московский муниципальный вестник» и разместить на официальном сайте муниципального округа Академический www.moacadem.ru.

4. Настоящее решение вступает в силу со дня его принятия.

5. Контроль за выполнением настоящего решения возложить на временно исполняющего обязанности главы муниципального округа Академический Шефер Маргариту Викторовну.

Результаты голосования: «За» - 9 «Против» - 0 «Воздержались» - 0

Врио главы МО
Академический **М.В. Шефер**

РЕШЕНИЕ

20 октября 2020 года № 04-07-2020

**О плане работы Совета депутатов
муниципального округа Академический
на IV квартал 2020 года**

В соответствии с Уставом муниципального округа Академический, Регламентом Совета депутатов муниципального округа Академический,

Совет депутатов муниципального округа Академический решил:

1. Утвердить план работы Совета депутатов муниципального округа Академический на IV квартал 2020 года (приложение).
2. Опубликовать настоящее решение в бюллетене «Московский муниципальный вестник» и разместить на официальном сайте муниципального округа Академический www.moacadem.ru.
3. Настоящее решение вступает в силу со дня его принятия.
4. Контроль за выполнением настоящего решения возложить на временно исполняющего обязанности главы муниципального округа Академический Шефер Маргариту Викторовну.

Результаты голосования: «За» -8 «Против» - 0 «Воздержались» - 1

**Врио главы МО
Академический** **М.В. Шефер**

Приложение
к решению Совета депутатов
муниципального округа
Академический
от 20.10.2020г. №04-07-2020

ПЛАН РАБОТЫ
Совета депутатов муниципального округа Академический на IV квартал 2020 года

1. Перечень вопросов к рассмотрению на заседаниях Совета депутатов муниципального округа Академический:

1) Об избрании главы муниципального округа Академический в городе Москве.

2) О проекте решения Совета депутатов муниципального округа Академический «О бюджете муниципального округа Академический на 2021 год и плановый период 2022-2023гг.».

3) Об утверждении Плана дополнительных мероприятий по социально-экономическому развитию Академического района Юго-Западного административного округа города Москвы в 2021 году

4) О согласовании направления средств стимулирования управы Академического района города Москвы на проведение мероприятий по благоустройству дворовых территорий Академического района города Москвы в 2021 году.

5) О назначении даты заседаний Совета депутатов муниципального округа Академический, на которых будет проводиться заслушивание отчета главы управы Академического района города Москвы и информации руководителей городских организаций в первом квартале 2021 года.

6) О согласовании ежеквартального сводного районного календарного плана по досуговой, социально-воспитательной, физкультурно-оздоровительной и спортивной работе с населением по месту жительства на I квартал 2020 года.

7) О бюджете муниципального округа Академический на очередной 2021 год и плановый период 2022-2023гг.

8) Об утверждении предложений о поощрении депутатов Совета депутатов муниципального округа Академический за IV квартал 2017 года.

9) О плане работы Совета депутатов муниципального округа Академический на I квартал 2021 года.

10) Другие вопросы.

РЕШЕНИЕ

20 октября 2020 года № 05-07-2020

О направлении в Правительство Москвы обращения о проведении ежегодного бизнес-аудита ГБУ «Жилищник района Академический» для подтверждения полноты и достоверности отчетности

Рассмотрев обращение депутата Московской городской Думы Яндиева М.И. № 08-68-6902/20 от 28 июля (Вх. № 436-СД-4 от 06 августа 2020 г.), содержащее «Доклад о деятельности столичных ГБУ «Жилищник», разработанный Яндиевым М.И. (депутат МГД, доцент МГУ им. М.В. Ломоносова), Климовым Е.Б. (руководитель аппарата фракции Партии СР в МГД), Цечоевым М.И. (советник депутата МГД), Магомедовым Ю.Д. (советник депутата МГД),

Совет депутатов муниципального округа Академический решил:

1. Поддержать выводы и рекомендации, изложенные в «Докладе о деятельности столичных ГБУ «Жилищник». Направить в Правительство Москвы обращение о поддержке Советом депутатов муниципального округа Академический выводов и рекомендаций названного Доклада о необходимости:

1.1. проведения ежегодного бизнес-аудита ГБУ «Жилищник района Академический» для подтверждения полноты и достоверности отчетности.

1.2. разработки независимыми аудиторами рекомендаций по совершенствованию управленческих, кадровых, коммуникационных, финансовых, правовых и прочих процессов ГБУ «Жилищник района Академический».

2. Опубликовать сведения из «Доклада о деятельности столичных ГБУ «Жилищник» на официальном сайте муниципального округа Академический www.moacadem.ru.

3. Направить принятое решение в аппарат фракции партии «Справедливая Россия» в Московской городской Думе.

4. Опубликовать настоящее решение в бюллетене «Московский муниципальный вестник» и разместить на официальном сайте муниципального округа Академический www.moacadem.ru.

5. Настоящее решение вступает в силу со дня его принятия.

6. Контроль за исполнением настоящего решения возложить на временно исполняющего обязанности главы муниципального округа Академический Шефер Маргариту Викторовну.

Результаты голосования: «За» - 8 «Против» - 0 «Воздержались» - 1

Врио главы МО
Академический **М.В. Шефер**

РЕШЕНИЕ

20 октября 2020 года № 06-07-2020

Об обращении в Московскую городскую думу по вопросу повторного рассмотрения проекта Федерального закона о внесении поправок в Федеральный Закон «О ветеранах»

В соответствии с частью 1 статьи 36 Устава города Москвы, пунктом «а» части 1 статьи 4, статьями 8, 9 Закона города Москвы от 14 декабря 2001 года № 70 «О законах города Москвы и постановлениях Московской городской Думы»,

Совет депутатов муниципального округа Академический решил:

1. Внести в Московскую городскую Думу проект закона города Москвы **проекта Федерального закона «О внесении изменений в статью 23.1 Федерального закона „О ветеранах“»** (далее – проект закона) согласно приложению 1 к настоящему решению.

2. Приложить к проекту закона требуемые частью 3 статьей 8 Закона города Москвы от 14 декабря 2001 года № 70 «О законах города Москвы и постановлениях Московской городской Думы» согласно приложению 2 к настоящему решению:

1) пояснительную записку;

2) перечень нормативных правовых актов, необходимых к принятию, изменению или признанию утратившими силу;

3) финансово-экономическое обоснование проекта закона.

3. Представить проект закона в Аппарат Московской городской Думы не позднее 30 октября 2020 года для получения ознакомительной визы начальника Государственно-правового управления Аппарата Московской городской Думы.

4. Представить проект закона в Аппарат Мэра и Правительства Москвы не позднее 30 октября 2020 года для получения ознакомительной визы полномочного представителя Мэра Москвы в Московской городской Думе.

5. Внести проект закона в Московскую городскую Думу в течение 1 (одного) рабочего дня со дня получения ознакомительной визы полномочного представителя Мэра Москвы в Московской городской Думе или истечения сроков, установленных частью 3 статьи 44 Регламента Московской городской Думы, утвержденного постановлением Московской городской Думы от 16 ноября 2005 года № 320.

6. Опубликовать настоящее решение в бюллетене «Московский муниципальный вестник» и разместить на официальном сайте муниципального округа Академический www.moacadem.ru.

7. Настоящее решение вступает в силу со дня его принятия.

8. Контроль за исполнением настоящего решения возложить на врио главы муниципального округа Академический Шефер Маргариту Викторовну.

Результаты голосования: «За» - 7 «Против» - 0 «Воздержались» - 2

Врио главы МО
Академический **М.В. Шефер**

Приложение 1
к решению Совета депутатов
муниципального округа
Академический
от 20.10.2020 № 06-07-2020

Вносится
Советом депутатов
муниципального округа
Академический в г. Москве

Проект

ФЕДЕРАЛЬНЫЙ ЗАКОН
«О внесении изменений в статью 23.1 Федерального закона
„О ветеранах“»

Статья 1

Внести в пункт 4 статьи 23.1 Федерального закона от 12 января 1995 года № 5-ФЗ «О ветеранах» (в редакции Федерального закона от 22.08.2004 № 122-ФЗ) (Собрание законодательства Российской Федерации, 1995, №3, ст. 168; 2004, № 35, ст. 3607; 2005, № 1, с. 25; № 19, ст. 1748, 2010, № 50, ст. 6609; 2013, № 27, ст. 3477; № 48, ст. 6165; 2015 № 27, ст. 3967; 2016, № 22, ст. 3097; № 27, ст. 4189) изменения:

подпункт 2 изложить в следующей редакции:
участникам Великой Отечественной войны — 200 000 рублей;

Президент
Российской Федерации

Приложение 2
к решению Совета депутатов
муниципального округа
Академический
от 20.10.2020 № 06-07-2020

ПОЯСНИТЕЛЬНАЯ ЗАПИСКА
к проекту федерального закона
«О внесении изменений в статью 23.1 Федерального закона „О ветеранах“»

Конституция провозглашает Россию социальным государством, политика которого направлена на создание условий, обеспечивающих достойную жизнь и свободное развитие человека; государство призвано обеспечивать поддержку семьи, материнства, отцовства и детства. Настоящий законопроект разработан в целях усиления социальной защиты участников и инвалидов Великой Отечественной войны к 75-летию Победы в Великой Отечественной войне.

До сих пор ветераны в Российской Федерации живут несравнимо беднее, чем ветераны в странах-союзниках и даже в побежденных странах. В России участники войны получают от 35 до 43 тысяч рублей пенсии. В США в пересчете на рубли они получают от 188 тысяч до 431 тысячи в месяц. Во Франции — 99 тысяч рублей. В Великобритании — от 139 тысяч до 626 тысяч рублей в месяц в зависимости от заслуг. Из побежденных стран в Финляндии ветераны получают 158 тысяч рублей в месяц. В Японии — от 80 до 470 тысяч рублей в месяц. Германия выплачивает ветеранам вермахта от 111 тысяч до 626 тысяч рублей в месяц. При этом Россия списывает долги иностранным государствам: с 1996 года она списала более 100 млрд долларов государственных долгов 23 стран мира.

Автор законопроекта предлагает увеличить размер ежемесячных выплат инвалидам и участникам войны до 200 тысяч рублей. По мнению автора законопроекта, принятие такого решения позволило бы защитить социальные права участников Великой Отечественной войны из Российской Федерации, на долю которых выпали огромные потрясения и большая часть невзгод войны. Данный законопроект поможет не на словах, а на деле отдать дань уважения и благодарности участникам Великой Отечественной войны.

ПЕРЕЧЕНЬ НОРМАТИВНЫХ ПРАВОВЫХ АКТОВ, НЕОБХОДИМЫХ К ПРИНЯТИЮ, ИЗМЕНЕНИЮ ИЛИ ПРИЗНАНИЮ УТРАТИВШИМИ СИЛУ.

1. Настоящим проектом предполагается внесение изменений в Федеральный закон «О ветеранах» от 12.01.1995 N 5-ФЗ.

ФИНАНСОВО-ЭКОНОМИЧЕСКОЕ ОБОСНОВАНИЕ
к проекту федерального закона
«О внесении изменений в статью 23.1 Федерального закона „О ветеранах“»

По открытым данным, число живущих в Российской Федерации участников Великой Отечественной войны составляет 75 000 человек. Расчет средств, необходимых для реализации проекта закона, произведен по следующей формуле:

C = R*N*12

где:

R — величина предлагаемой ежемесячной денежной выплаты;

N — количество живущих участников Великой Отечественной войны.

C = 200000*75000*12

Итого: 180 000 000 000 (сто восемьдесят миллиардов) рублей 00 копеек ежегодно.

Указанная формула, как и исходные данные, нуждаются в уточнении уполномоченными органами исполнительной власти для определения реальной потребности в бюджетных ассигнованиях на реализацию проекта закона.

РЕШЕНИЕ

20 октября 2020 года № 07-07-2020

О повторном обращении к Мэру Москвы Собянину С.С. – о необходимости отмены постановления Правительства Москвы от 14.01.2020г. №5-ПП «Об утверждении проекта планировки территории линейного объекта – участок проектируемой линии метрополитена от проектируемой станции «Улица новаторов» до проектируемой станции «Севастопольский проспект»

Рассмотрев многочисленные устные и письменные обращения в Совет депутатов муниципального округа Академический жителей Академического района о значительных и постоянных нарушениях прав граждан, допускаемых при подготовке к строительству линии Московского метрополитена на участке от станции «Улица Новаторов» до станции «Севастопольский проспект», в связи со значительными и уже очевидными рисками и угрозами разрушения домов, расположенных по предполагаемой трассе пролегания данного участка линии метро, а также планами вырубки огромного количества зелёных насаждений – без должного и адекватного компенсационного озеленения в пределах района, а также в связи с отсутствием ответа Мэра Москвы Собянина С.С. на обращение от 10 сентября 2020 года № 126-04-СД/МШ, направленному в соответствии с решением Совет депутатов муниципального округа Академический от 8 сентября 2020 №01-06-2020,

Совет депутатов муниципального округа Академический решил:

1. Повторно обратиться к Мэру Москвы Собянину С.С. с предложением:

1.1. Об отмене Постановления Правительства Москвы от 14.01.2020г. №5-ПП «Об утверждении проекта планировки территории линейного объекта – участок проектируемой линии метрополитена от проектируемой станции «Улица новаторов» до проектируемой станции «Севастопольский проспект» и остановке строительства данного варианта ветки линии метро на участке станции «Улица Новаторов» до станции «Севастопольский проспект», с последующим комплексным исследованием и публичным освещением всех аспектов возможного строительства, включая представление нескольких вариантов возможной трассировки, расчётов транспортных и пассажиропотоков, а также всех подготовительных работ, таких как вырубка и пересадка зелёных насаждений.

1.2. Об организации процедуры медиации для урегулирования данного конфликта в соответствии с поручением Президента РФ, данным по итогам встречи с членами Общественной палаты, прошедшей 25 июня 2020 года.

1.3. О проведении новых публичных слушаний – по окончании всех необходимых исследовательских работ, в ходе которых жители могли бы выбрать один из нескольких представленных вариантов решений.

1.4. Об обеспечении максимально возможной прозрачности в деятельности организаций, осуществляющих работы по планировке, строительству, благоустройству, и сохранению уровня озеленения района Академический.

2. Опубликовать настоящее решение в бюллетене «Московский муниципальный вестник» и разместить на официальном сайте муниципального округа Академический www.moacadem.ru.

3. Настоящее решение вступает в силу со дня его принятия.

4. Контроль за исполнением настоящего решения возложить на временно исполняющего обязанности главы муниципального округа Академический Шефер Маргариту Викторовну.

Результаты голосования: «За» - 8 «Против» - 0 «Воздержались» - 1

Врио главы МО
Академический **М.В. Шефер**

РЕШЕНИЕ

20 октября 2020 года № 08-07-2020

Об обращении к Мэру Москвы Собянину С.С. «О загрязнении воздуха из-за промзоны в Очаково»

На протяжении последних лет район Очаково-Матвеевское, а также соседние с ним районы ЗАО и ЮЗАО испытывают серьезную экологическую нагрузку. По данным Мосэкомониторинга, за август 2020 года данный район стал одним из самых загрязненных по количеству выбросов в атмосферу. Благодаря общественному давлению в 2019 году часть проблем удалось решить.

В частности, на совещании у Префекта Западного административного округа г. Москвы Александрова А.О. звучали слова о необходимости комплексного аудита территории, оценки эффективности работы предприятий и соответствия их экологическим нормам. Управе района Очаково- Матвеевское было поручено составить комплексный план территорий с выявлением всех проблемных участков и проведением соответствующей разъяснительной работы с представителями размещенных на этих территориях предприятий. Те предприятия, которые не соответствуют экологическим нормам, должны быть вытеснены с промзоны Очаково.

Однако с апреля 2020 года данная территория опять дала о себе знать в виде действующих промышленных предприятий.

Жители Академического района выражают обеспокоенность неудовлетворительными результатами мониторинга за чистотой воздуха, одним из источников его загрязнения является промзона в Очаково. Почти 700 га территории в одном из крупнейших городов Европы заняты свалками, промышленными предприятиями и пустырями.

Мы считаем, что в условиях недостатка социальной инфраструктуры это непозволительная роскошь, город не имеет права так распоряжаться ресурсами.

Граждане Москвы едины в том, что данную зону надо полностью реконструировать, рекультивируя почву, так как на территории в том числе, вероятно, есть захоронения химических отходов.

Совет депутатов муниципального округа Академический решил:

1. Обратиться к Мэру Москвы Собянину С.С. с предложением:

На месте промзоны Очаково создать Технопарк с офисными корпусами (наукоемкие и технологические компании), медицинский и образовательный кластер, зеленые зоны отдыха, концертные площадки.

2. Опубликовать настоящее решение в бюллетене «Московский муниципальный вестник» и разместить на официальном сайте муниципального округа Академический www.moacadem.ru.

3. Настоящее решение вступает в силу со дня его принятия.

4. Контроль за исполнением настоящего решения возложить на временно исполняющего обязанности главы муниципального округа Академический Шефер Маргариту Викторовну.

Результаты голосования: «За» -9 «Против» - 0 «Воздержались» - 0

Врио главы МО
Академический **М.В. Шефер**

МУНИЦИПАЛЬНЫЙ ОКРУГ КОНЬКОВО В ГОРОДЕ МОСКВЕ

СОВЕТ ДЕПУТАТОВ

РЕШЕНИЕ

24.09.2020 № 5/3

О согласовании установки ограждающего устройства на придомовой территории многоквартирного дома по адресу: г. Москва, ул. Профсоюзная, дом 79

В соответствии с пунктом 5 части 2 статьи 1 Закона города Москвы от 11 июля 2012 года № 39 «О наделении органов местного самоуправления муниципальных округов в городе Москве отдельными полномочиями города Москвы», постановлением Правительства Москвы от 2 июля 2013 года № 428-ПП «О порядке установки ограждений на придомовых территориях в городе Москве», рассмотрев обращение уполномоченных лиц (вх. от 11.09.2020 № 02-14-27/20)

Советом депутатов принято решение:

1. Согласовать установку ограждающего устройства (автоматического электромеханического откатного шлагбаума) на придомовой территории многоквартирного дома по адресу: г. Москва, ул. Профсоюзная, дом 79 согласно проекту. (Приложение)

2. Направить настоящее решение в Департамент территориальных органов исполнительной власти города Москвы, в управу района Коньково города Москвы и лицу, уполномоченному на представление интересов собственников помещений в многоквартирном доме по вопросам, связанным с установкой ограждающего устройства и его демонтажем.

3. Опубликовать настоящее решение в бюллетене «Московский муниципальный вестник», разместить на сайте органов местного самоуправления муниципального округа Коньково www.konkovo-moscow.ru.

4. Контроль за исполнением настоящего решения возложить на исполняющего полномочия главы муниципального округа Коньково Малахова С.В.

Исполняющий полномочия главы
муниципального округа Коньково **С.В. Малахов**

Приложение
к решению Совета Депутатов
муниципального округа
Коньково
от 24.09.2020 № 5/3

Проект размещения
ограждающего устройства (автоматический электромеханический откатной шлагбаум) на придомовой территории многоквартирного дома по адресу: ул. Профсоюзная, дом 79

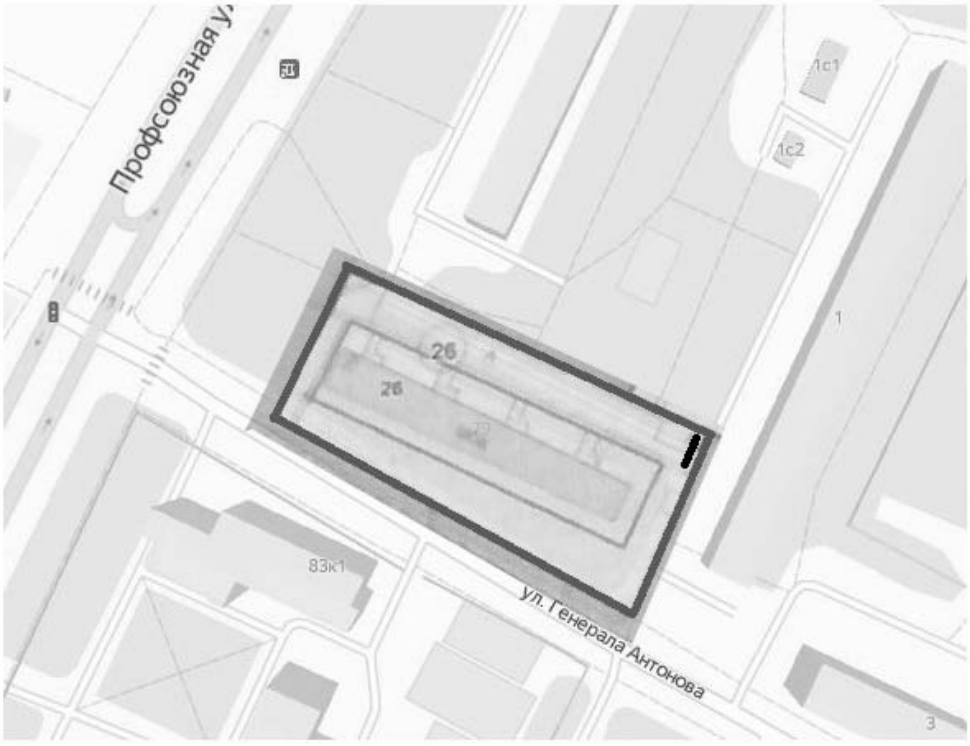

Шлагбаум

Границы придомовой территории, согласно утвержденному проекту межевания (расп. ДГИ г. Москвы №7616 от 09.06.2015)

Внешний вид шлагбаума:

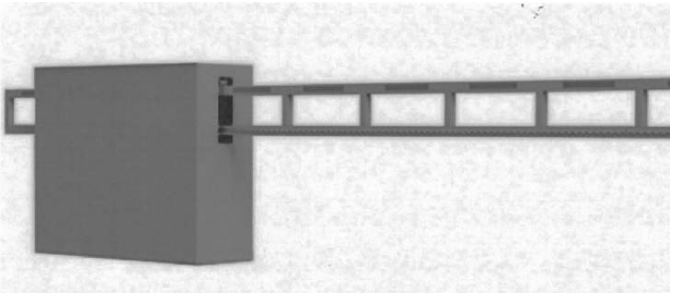

Размеры шлагбаума:

- Длина стрелы шлагбаума – 3,0 -: 5,5 метра;
- Высота стрелы шлагбаума – 0,30 м;
- Высота стойки шлагбаума – 1350 мм;
- Длина стойки шлагбаума – 1400 мм;
- Ширина стойки шлагбаума – 423 мм;
- Высота установки стрелы шлагбаума – 1000 мм.

РЕШЕНИЕ

24.09.2020 № 5/4

Об участии депутатов Совета депутатов муниципального округа Коньково в работе комиссий, осуществляющих открытие работ и приемку оказанных услуг и (или) выполненных работ по капитальному ремонту общего имущества в многоквартирных домах, проведение которого обеспечивает Фонд капитального ремонта многоквартирных домов города Москвы

В соответствии с пунктом 2 статьи 1 Закона города Москвы от 16 декабря 2015 года № 72 «О наделении органов местного самоуправления внутригородских муниципальных образований в городе Москве отдельными полномочиями города Москвы в сфере организации и проведения капитального ремонта общего имущества в многоквартирных домах в рамках реализации региональной программы капитального ремонта общего имущества в многоквартирных домах на территории города Москвы», постановлением Правительства Москвы от 25 февраля 2016 года № 57-ПП «Об утверждении Порядка реализации органами местного самоуправления внутригородских муниципальных образований в городе Москве отдельного полномочия города Москвы по участию в работе комиссий, осуществляющих открытие работ и приемку оказанных услуг и (или) выполненных работ по капитальному ремонту общего имущества в многоквартирных домах» и на основании уведомления Фонда капитального ремонта многоквартирных домов города Москвы от 07.08.2020 № ФКР-10-22735/20, поступившего в Совет депутатов муниципального округа Коньково 12.08.2020, зарегистрировано от 12.08.2020 № 02-13-142/20

Советом депутатов принято решение:

1. Определить закрепление депутатов Совета депутатов муниципального округа Коньково для участия в работе комиссий, осуществляющих открытие работ и приемку оказанных услуг и (или) выполненных работ по капитальному ремонту общего имущества в многоквартирных домах, проведение которого обеспечивает Фонд капитального ремонта многоквартирных домов города Москвы (Приложение).

2. Направить настоящее решение в Департамент капитального ремонта города Москвы и Фонд капитального ремонта многоквартирных домов города Москвы в течение 3 рабочих дней со дня принятия настоящего решения.

3. Опубликовать настоящее решение в бюллетене «Московский муниципальный вестник», разместить на сайте органов местного самоуправления муниципального округа Коньково www.konkovo-moscow.ru.

4. Контроль за исполнением настоящего решения возложить на исполняющего полномочия главы муниципального округа Коньково Малахова С.В.

Исполняющий полномочия главы
муниципального округа **С.В. Малахов**

Приложение
к решению Совета депутатов
муниципального округа
Коньково
от 24.09.2020 №5/4

Депутаты Совета депутатов муниципального округа Коньково, уполномоченные для участия в работе комиссий, осуществляющих открытие работ и приемку оказанных услуг и (или) выполненных работ по капитальному ремонту общего имущества в многоквартирных домах, проведение которого обеспечивает Фонд капитального ремонта многоквартирных домов города Москвы.
Перечень многоквартирных домов, включенных в краткосрочный план реализации в 2021, 2022 и 2023 годах региональной программы капитального ремонта общего имущества в многоквартирных домах на территории города Москвы на 2015-2044 годы.
Многоквартирные дома, формирующие фонд капитального ремонта на счете регионального оператора, в которых в 2021, 2022 и 2023 годах запланированы работы по капитальному ремонту общего имущества (в том числе разработка проектно-сметной документации).

№ п/п	Адрес многоквартирного дома	Год	Избирательный округ	ФИО депутата	
				Основной	Резервный
1.	Антонова Генерала ул. 1	2021	1	Брундукова М.В.	Зиновьева М.А.
2.	Антонова Генерала ул. 7к1	2021	1	Прудлик О.И.	Брундукова М.В
3.	Антонова Генерала ул. 7к2	2021	1	Прудлик О.И.	Брундукова М.В
4.	Антонова Генерала ул. 8	2021	1	Прудлик О.И.	Болдырев Д.Н.
5.	Арцимовича Академика ул. 13	2021	3	Понкратова К.А.	Панов А.В.
6.	Арцимовича Академика ул. 20	2021	3	Понкратова К.А.	Панов А.В.
7.	Бутлерова ул. 40 к.1	2021	2	Киселев В.Е.	Ермолаева Т.И.
8.	Введенского ул. 12 к.2	2021	1	Прудлик О.И.	Болдырев Д.Н.
9.	Введенского ул. 20 к.2	2021	1	Прудлик О.И.	Болдырев Д.Н.
10.	Введенского ул. 27 к.2	2021	2	Ермолаева Т.И.	Биткова С.Н.
11.	Волгина Академика ул. 15 к.1	2021	1	Прудлик О.И.	Брундукова М.В
12.	Волгина Академика ул. 25 к.1	2021	3	Понкратова К.А.	Панов А.В.
13.	Волгина Академика ул. 9 к.2	2021	1	Прудлик О.И.	Брундукова М.В
14.	Миклухо-Маклая ул. 55	2023	1	Прудлик О.И.	Брундукова М.В
15.	Островитянова ул. 21	2022	3	Панов А.В.	Попов М.А.
16.	Островитянова ул. 23 к.1	2022	3	Панов А.В.	Попов М.А.
17.	Островитянова ул. 23 к.3	2022	3	Панов А.В.	Попов М.А.
18.	Островитянова ул. 27 к.3	2023	3	Панов А.В.	Понкратова К.А.
19.	Островитянова ул. 29/120	2022	3	Панов А.В.	Громов М.Н.
20.	Островитянова ул. 31	2022	3	Биткова С.Н.	Ермолаева Т.И.
21.	Островитянова ул. 33	2022	3	Панов А.В.	Громов М.Н.
22.	Островитянова ул. 35	2022	3	Панов А.В.	Понкратова К.А.
23.	Островитянова ул. 37	2022	3	Панов А.В.	Понкратова К.А.
24.	Островитянова ул. 37А	2022	3	Панов А.В.	Понкратова К.А.
25.	Островитянова ул. 41 к.1	2023	2	Киселев В.Е.	Ермолаева Т.И
26.	Профсоюзная ул. 102/47	2023	1	Прудлик О.И.	Брундукова М.В
27.	Профсоюзная ул. 105	2023	3	Прудлик О.И.	Панов А.В.
28.	Профсоюзная ул. 116 к.3	2023	3	Панов А.В.	Громов М.Н.
29.	Профсоюзная ул. 118 к.1	2023	3	Панов А.В.	Громов М.Н.
30.	Профсоюзная ул. 77	2023	1	Брундукова М.В	Прудлик О.И.
31.	Профсоюзная ул. 85 к.2	2023	1	Прудлик О.И.	Брундукова М.В

32.	Профсоюзная ул. 87/49	2023	1	Брундукова М.В	Прудлик О.И.
33.	Профсоюзная ул. 97	2023	3	Панов А.В.	Громов М.Н.
34.	Профсоюзная ул. 98 к.10	2023	1	Прудлик О.И.	Брундукова М.В
35.	Профсоюзная ул. 98 к.11	2023	1	Прудлик О.И.	Брундукова М.В

Многоквартирные дома, формирующие фонд капитального ремонта на счете регионального оператора, в которых в 2021, 2022 и 2023 годах запланированы работы по замене отработавшего назначенный срок службы лифта (в том числе разработка проектно-сметной документации) и (или) истекает назначенный срок службы лифтов (25 лет) и требуется проведение оценки соответствия лифтов требованиям технического регламента Таможенного союза «Безопасность лифтов» (ТР ТС 011/2011), утвержденного решением Комиссии Таможенного союза от 18 октября 2011 года № 824 «О принятии технического регламента Таможенного союза «Безопасность лифтов»

№ п/п	Адрес многоквартирного дома	Год	Избирательный округ	ФИО депутата	
				Основной	Резервный
1.	Антонова Генерала ул. 4 к.1	2022, 2023	1	Прудлик О.И.	Брундукова М.В
2.	Антонова Генерала ул. 5 к.2	2023	1	Прудлик О.И.	Брундукова М.В
3.	Антонова Генерала ул. 8	2021	1	Прудлик О.И.	Брундукова М.В
4.	Арцимовича Академика ул. 13	2022, 2023	3	Мельников К.В.	Понкратова К.А.
5.	Арцимовича Академика ул. 14 к.1	2022	3	Мельников К.В.	Понкратова К.А.
6.	Арцимовича Академика ул. 14 к.2	2022	3	Мельников К.В.	Понкратова К.А.
7.	Бутлерова ул. 14 к.2	2021	1	Прудлик О.И.	Брундукова М.В
8.	Бутлерова ул. 4 к.3	2022	1	Прудлик О.И.	Брундукова М.В
9.	Введенского ул. 20 к.2	2022	1	Прудлик О.И.	Брундукова М.В
10.	Введенского ул. 27 к.2	2023	2	Биткова С.Н.	Ермолаева Т.И.
11.	Волгина Академика ул. 15 к.1	2022	1	Прудлик О.И.	Брундукова М.В
12.	Волгина Академика ул. 25 к.1	2022, 2023	3	Мельников К.В.	Громов М.Н.
13.	Волгина Академика ул. 9 к.2	2023	1	Прудлик О.И.	Брундукова М.В
14.	Миклухо-Маклая ул. 40	2021	2	Киселев В.Е.	Ермолаева Т.И
15.	Миклухо-Маклая ул. 55	2023	1	Прудлик О.И.	Брундукова М.В
16.	Миклухо-Маклая ул. 57 к.2	2022	1	Прудлик О.И.	Брундукова М.В
17.	Островитянова ул. 23 к.1	2021	3	Мельников К.В.	Громов М.Н.
18.	Островитянова ул. 27 к.1	2021, 2022	3	Мельников К.В.	Панов А.В.
19.	Островитянова ул. 27 к.2	2022, 2023	3	Мельников К.В.	Панов А.В.
20.	Островитянова ул. 33	2023	3	Прудлик О.И.	Панов А.В.
21.	Островитянова ул. 35	2023	3	Прудлик О.И.	Панов А.В.
22.	Островитянова ул. 37	2023	3	Прудлик О.И.	Панов А.В.
23.	Островитянова ул. 41 к.1	2023	2	Киселев В.Е.	Ермолаева Т.И
24.	Островитянова ул. 45 к.1	2021, 2022	2	Ермолаева Т.И.	Биткова С.Н.
25.	Профсоюзная ул. 114 к.2	2023	3	Панов А.В.	Понкратова К.А.
26.	Профсоюзная ул. 116 к.1	2023	3	Панов А.В.	Понкратова К.А.
27.	Профсоюзная ул. 118 к.1	2023	3	Панов А.В.	Понкратова К.А.
28.	Профсоюзная ул. 75 к.2	2023	1	Прудлик О.И.	Брундукова М.В
29.	Профсоюзная ул. 98 к.10	2022	1	Прудлик О.И.	Брундукова М.В
30.	Профсоюзная ул. 98 к.11	2022	1	Прудлик О.И.	Брундукова М.В

РЕШЕНИЕ

24.09.2020 № 5/6

О согласовании проекта изменения Схемы размещения нестационарных торговых объектов на территории района Коньково со специализацией «Кондитерские изделия»

В соответствии с пунктом 1 части 5 статьи 1 Закона города Москвы от 11.07.2012 № 39 «О наделении органов местного самоуправления муниципальных округов в городе Москве отдельными полномочиями города Москвы», постановлением Правительства Москвы от 03.02.2011 № 26-ПП «О размещении нестационарных торговых объектов, расположенных в городе Москве на земельных участках, в зданиях, строениях и сооружениях, находящихся в государственной собственности» и на основании обращения Департамента торговли и услуг города Москвы от 10.08.2020 № И-02-742/20 (вх. от 17.08.2019 № 02-13-148/20)

Советом депутатов принято решение:

1. Отказать в согласовании проекта изменения Схемы размещения нестационарных торговых объектов на территории района Коньково со специализацией «Кондитерские изделия» (Приложение).

2. Направить настоящее решение в управу района Коньково города Москвы, префектуру Юго-Западного административного округа города Москвы, Департамент торговли и услуг города Москвы и Департамент территориальных органов исполнительной власти города Москвы.

3. Опубликовать настоящее решение в бюллетене «Московский муниципальный вестник», разместить на сайте органов местного самоуправления муниципального округа Коньково www.konkovo-moscow.ru.

4. Контроль за исполнением настоящего решения возложить на исполняющего полномочия главы муниципального округа Коньково **Малахова С.В.**

Исполняющий полномочия главы
муниципального округа Коньково **С.В. Малахов**

Приложение
к решению Совета Депутатов
муниципального округа
Коньково
от 24.09.2020 № 5/6

Внесение изменений в схему размещения нестационарных торговых объектов на территории района Коньково со специализацией «Кондитерские изделия»

№ п/п	Округ	Район	Вид объекта	Адрес размещения	Площадь НТО	Специализация	Период размещения	Корректировка площади
1	ЮЗАО	Коньково	Киоск	Миклухо-Маклая ул., вл.55	6	Кондитерские изделия	С 1 января по 31 декабря	Включение в схему адреса размещения

ФОТОМОНТАЖ ОБЪЕКТА
согласно выбранному типу архитектурно-художественного решения на участке размещения по адресу: район Коньково, м. Беляево, улица Миклухо-Маклая, вл. 55, ЮЗАО

МУНИЦИПАЛЬНЫЙ ОКРУГ КОТЛОВКА В ГОРОДЕ МОСКВЕ

АППАРАТ СОВЕТА ДЕПУТАТОВ

ПОСТАНОВЛЕНИЕ

29.10.2020 № 18

Об утверждении Отчета об исполнении бюджета муниципального округа Котловка за первое полугодие 2020 года

В соответствии с частью 5 статьи 264.2 Бюджетного кодекса Российской Федерации, с частью 6 статьи 52 Федерального закона от 6 октября 2003 года № 131-ФЗ «Об общих принципах организации местного самоуправления в Российской Федерации», Уставом муниципального округа Котловка, действующим в редакции решения Совета депутатов муниципального округа Котловка от 18 декабря 2019 года № 10/6, с пунктами 26.5 и 26.7 Положения о бюджетном процессе в муниципальном округе Котловка, утверждённого решением Совета депутатов муниципального округа Котловка от 08 октября 2013 года № 13/7,

аппарат Совета депутатов муниципального округа Котловка постановляет:

1. **Утвердить** Отчет об исполнении бюджета муниципального округа Котловка за первое полугодие 2020 года согласно приложению к настоящему постановлению.
2. **Опубликовать** настоящее постановление в бюллетене «Московский муниципальный вестник» и разместить на официальном сайте муниципального округа Котловка в сети интернет: www.mun-kotlovka.ru.
3. Настоящее постановление вступает в силу со дня его издания.
4. **Контроль** за исполнением настоящего постановления возложить на главу муниципального округа Пчельникова Г. И.

Глава муниципального округа Котловка **Г.И. Пчельников**

Приложение
к постановлению аппарата
Совета депутатов
муниципального округа
Котловка
от «29» октября 2020 г. № 18

ОТЧЕТ ОБ ИСПОЛНЕНИИ БЮДЖЕТА
муниципального округа Котловка
за первое полугодие 2020 года

1. Доходы муниципального округа Котловка

(руб.)

Наименование показателей	Код бюджетной классификации	Исполнено	Процент исполнения
ДОХОДЫ, всего:	10000000000000000 000	**10 295 734,69**	**41,98**
Налог на доходы физических лиц, в том числе:		**9 215 734,69**	**41,20**
Налог на доходы физических лиц с доходов, источником которых является налоговый агент, за исключением доходов, в отношении которых исчисление и уплата налога осуществляются в соответствии со статьями 227, 227.1 и 228 Налогового кодекса Российской Федерации	18210102010010000 110	9 132 728,60	41,76
Налог на доходы физических лиц полученных от осуществления деятельности физическими лицами, зарегистрированными в качестве индивидуальных предпринимателей, нотариусов, занимающихся частной практикой, адвокатов, учредивших адвокатские кабинеты и других лиц, занимающихся частной практикой в соответствии со статьей 227 Налогового кодекса Российской Федерации	18210102020010000 110	7 311,53	19,24
Налог на доходы физических лиц с доходов, полученных физическими лицами в соответствии со статьей 228 Налогового кодекса Российской Федерации	18210102030010000 110	75 694,56	16,38
Безвозмездные поступления, в том числе:	90020200000000000 150	**1 080 000,00**	**50,00**
Межбюджетные трансферты бюджетам муниципальных округов в целях повышения эффективности осуществления советами депутатов муниципальных округов переданных полномочий города Москвы	90020249999030000 150	1 080 000,00	50,00

2. Расходы бюджета по разделам и подразделам классификации расходов бюджетов

(руб.)

Наименование	Рз/ПР	ЦС	ВР	Утвержденные бюджетные ассигнования	Исполнено	Процент исполнения
1	2	3	4			5
РАСХОДЫ, всего				**25 888 000,00**	**14 079 316,34**	**54,39**
ОБЩЕГОСУДАРСТВЕННЫЕ ВОПРОСЫ	**01 00**			**22 323 500,00**	**12 291 216,34**	**55,06**
Расходы на содержание высшего должностного лица муниципального округа	01 02	31А0100100		3 549 200,00	1 601 478,48	45,12
- фонд оплаты труда государственных (муниципальных) органов			121	2 316 400,00	1 231 760,00	53,18

- иные выплаты (другие выплаты и компенсации, не включенные в фонд оплаты труда согласно Закона города Москвы от 25.11.2009 № 9 «О гарантиях осуществления полномочий лиц, замещающих муниципальные должности в городе Москве»			122	70 400,00	0,00	0,00
- взносы по обязательному социальному страхованию на выплаты денежного содержания и иные выплаты работникам государственных (муниципальных) органов			129	523 100,00	362 718,48	69,34
- прочая закупка товаров, работ, услуг для обеспечения государственных (муниципальных) нужд (расходы на товары, работы, услуги в сфере ИКТ, услуги почты, монтаж, обеспечение и поддержка работоспособности пожарной и охранной сигнализации, приобретение основных средств, канцтоваров, расходных материалов, оплата за коммунальные услуги, за содержание общедомового имущества и т.п.)			244	639 300,00	7 000,00	1,09
- иные выплаты (другие выплаты и компенсации, не включенные в фонд оплаты труда согласно Закона города Москвы от 25.11.2009 № 9 «О гарантиях осуществления полномочий лиц, замещающих муниципальные должности в городе Москве»		35Г0101100	122	52000,00	52000,00	100,00
Расходы представительных органов муниципальных образований	01 03			2 204 500,00	1 124 430,00	51,01
- прочая закупка товаров, работ, услуг для обеспечения государственных (муниципальных) нужд (расходы на проездных билетов согласно Закона города Москвы от 25.11.2009 № 9 «О гарантиях осуществления полномочий лиц, замещающих муниципальные должности в городе Москве»)		31А0100200	244	44 500,00	44 430,00	99,84
- прочие расходы (расходы согласно Закона города Москвы от 11.07.2012 № 39 «О наделении органов местного самоуправлении муниципальных округов в городе Москве отдельными полномочиями города Москвы»		33А0400100	880	2 160 000,00	1 080 000,00	50,00
Расходы на обеспечение деятельности в части содержания муниципальных служащих для решения вопросов местного значения	01 04	31Б0100500		16 014 700,00	9 020 283,71	56,33
- фонд оплаты труда государственных (муниципальных) органов			121	10 078 800,00	5 817 375,97	57,72
- иные выплаты (другие выплаты и компенсации, не включенные в фонд оплаты труда согласно Закона города Москвы от 22.10.2008 №50 «О муниципальной службе в городе Москве»)			122	281 600,00	13 625,81	4,84
- взносы по обязательному социальному страхованию на выплаты денежного содержания и иные выплаты работникам государственных (муниципальных) органов			129	2 177 000,00	1 535 522,47	70,53

- прочая закупка товаров, работ, услуг для обеспечения государственных (муниципальных) нужд(расходы на товары, работы, услуги в сфере ИКТ, услуги почты, монтаж, обеспечение и поддержка работоспособности пожарной и охранной сигнализации, приобретение основных средств, канцтоваров, расходных материалов, оплата за коммунальные услуги, за содержание общедомового имущества и т.п.)			244	3 477 200,00	1 653 759,46	47,56
- уплата иных платежей (пени)			853	100,00	0,00	0,00
- иные выплаты (другие выплаты и компенсации, не включенные в фонд оплаты труда согласно Закона города Москвы от 22.10.2008 №50 «О муниципальной службе в городе Москве»)		35Г0101100	122	407 000,00	406 924,15	99,98
Резервные фонды	0111	32А010000	870	10 000,00	0,00	0,00
Другие общегосударственные вопросы	0113			86 100,00	86 100,00	100,00
- уплата членских взносов на осуществление деятельности Совета муниципальных образований города Москвы		31Б0100400	853	86 100,00	86 100,00	100,00
Защита населения и территории от чрезвычайных ситуаций природного и техногенного характера, гражданская оборона	0309	35Е0101400		75 000,00	75 000,00	100,00
- прочая закупка товаров, работ, услуг для обеспечения государственных (муниципальных) нужд (расходы на печатную продукцию о защите населения от ЧС природного и техногенного характера и т.п.)			244	75 000,00	75 000,00	100,00
Обеспечение пожарной безопасности	0310	35Е0101400		25 000,00	25 000,00	100,00
- прочая закупка товаров, работ, услуг для обеспечения государственных (муниципальных) нужд (расходы на печатную продукцию о защите населения от пожара и т.п.)			244	25 000,00	25 000,00	100,00
Другие вопросы в области культуры, кинематографии	0804	35Е0100500		1 865 900,00	490 000,00	26,26
- прочая закупка товаров, работ, услуг для обеспечения государственных (муниципальных) нужд (расходы на услуги по проведению праздничных мероприятий на территории муниципального округа и т.п.)			244	1 865 900,00	490 000,00	26,26
Социальная политика	1000			1 126 500,00	796 000,00	70,66
Пенсионное обеспечение	1001			759 300,00	640 000,00	84,29
Доплаты к пенсиям муниципальным служащим города Москвы		35П0101500	540	759 300,00	640 000,00	84,29
Другие вопросы в области социальной политики	1006			367 200,00	156 000,00	42,48
Социальные гарантии муниципальным служащим, вышедшим на пенсию		35П0101800	321	211 200,00	0,00	0,00
		35Г0101100	321	156 000,00	156 000,00	100,00
Расходы на средства массовой информации	1200			472 100,00	402 100,00	85,17
Периодическая печать и издательства	1202	35Е0100300		40 000,00	40 000,00	100,00

- уплата членских и иных взносов			853	40 000,00	40 000,00	100,00
Другие вопросы в области средств массовой информации	1204	35Е0100300		432 100,00	362 100,00	83,80
- прочая закупка товаров, работ, услуг для обеспечения государственных (муниципальных) нужд (расходы на услуги по информированию жителей муниципального округа с помощью интернета и т.п.)			244	432 100,00	362 100,00	83,80

3. Результат исполнения бюджета муниципального округа Котловка

Дефицит	–3 783 581,65 руб.
Профицит	-

4. Сведения о численности муниципальных служащих и их денежном содержании

Среднесписочная численность муниципальных служащих	4 чел.
Расходы на оплату труда муниципальных служащих	4 956 467,97 руб.

ПОСТАНОВЛЕНИЕ

29.10.2020 № 19

Об утверждении Отчета об исполнении бюджета муниципального округа Котловка за 9 месяцев 2020 года

В соответствии с частью 5 статьи 264.2 Бюджетного кодекса Российской Федерации, с частью 6 статьи 52 Федерального закона от 6 октября 2003 года № 131-ФЗ «Об общих принципах организации местного самоуправления в Российской Федерации», Уставом муниципального округа Котловка, действующим в редакции решения Совета депутатов муниципального округа Котловка от 18 декабря 2019 года № 10/6, с пунктами 26.5 и 26.7 Положения о бюджетном процессе в муниципальном округе Котловка, утверждённого решением Совета депутатов муниципального округа Котловка от 08 октября 2013 года № 13/7,

аппарат Совета депутатов муниципального округа Котловка постановляет:

1. **Утвердить** Отчет об исполнении бюджета муниципального округа Котловка за 9 месяцев 2020 года согласно приложению к настоящему постановлению.
2. **Опубликовать** настоящее постановление в бюллетене «Московский муниципальный вестник» и разместить на официальном сайте муниципального округа Котловка в сети интернет: www.mun-kotlovka.ru.
3. Настоящее постановление вступает в силу со дня его издания.
4. **Контроль** за исполнением настоящего постановления возложить на главу муниципального округа Пчельникова Г. И.

Глава муниципального округа Котловка **Г.И. Пчельников**

Приложение
к постановлению аппарата
Совета депутатов
муниципального округа
Котловка
от «29» октября 2020 г. № 19

ОТЧЕТ ОБ ИСПОЛНЕНИИ БЮДЖЕТА
муниципального округа Котловка
за 9 месяцев 2020 года

1. Доходы муниципального округа Котловка

(руб.)

Наименование показателей	Код бюджетной классификации	Исполнено	Процент исполнения
ДОХОДЫ, всего:	10000000000000000 000	**16 459 377,58**	**67,10**
Налог на доходы физических лиц, в том числе:		**14 839 377,58**	**66,34**
Налог на доходы физических лиц с доходов, источником которых является налоговый агент, за исключением доходов, в отношении которых исчисление и уплата налога осуществляются в соответствии со статьями 227, 227.1 и 228 Налогового кодекса Российской Федерации	18210102010010000 110	14 540 641,23	66,49
Налог на доходы физических лиц полученных от осуществления деятельности физическими лицами, зарегистрированными в качестве индивидуальных предпринимателей, нотариусов, занимающихся частной практикой, адвокатов, учредивших адвокатские кабинеты и других лиц, занимающихся частной практикой в соответствии со статьей 227 Налогового кодекса Российской Федерации	18210102020010000 110	21 384,66	56,28
Налог на доходы физических лиц с доходов, полученных физическими лицами в соответствии со статьей 228 Налогового кодекса Российской Федерации	18210102030010000 110	277 351,69	60,03
Безвозмездные поступления, в том числе:	90020200000000000 150	**1 620 000,00**	**75,00**
Межбюджетные трансферты бюджетам муниципальных округов в целях повышения эффективности осуществления советами депутатов муниципальных округов переданных полномочий города Москвы	90020249999030000 150	1 620 000,00	75,00

2. Расходы бюджета по разделам и подразделам классификации расходов бюджетов

(руб.)

Наименование	Рз/ПР	ЦС	ВР	Утвержденные бюджетные ассигнования	Исполнено	Процент исполнения
1	2	3	4			5
РАСХОДЫ, всего				**25 888 000,00**	**19 683 096,53**	**76,03**
ОБЩЕГОСУДАРСТВЕННЫЕ ВОПРОСЫ	**01 00**			**22 323 500,00**	**17 094 996,53**	**76,58**
Расходы на содержание высшего должностного лица муниципального округа	01 02	31А0100100		3 549 200,00	2 638 842,65	74,35
- фонд оплаты труда государственных (муниципальных) органов			121	2 316 400,00	1 843 462,33	79,58
- иные выплаты (другие выплаты и компенсации, не включенные в фонд оплаты труда согласно Закона города Москвы от 25.11.2009 № 9 «О гарантиях осуществления полномочий лиц, замещающих муниципальные должности в городе Москве»			122	70 400,00	0,00	0,00

- взносы по обязательному социальному страхованию на выплаты денежного содержания и иные выплаты работникам государственных (муниципальных) органов			129	523 100,00	439 980,32	84,11
- прочая закупка товаров, работ, услуг для обеспечения государственных (муниципальных) нужд (расходы на товары, работы, услуги в сфере ИКТ, услуги почты, монтаж, обеспечение и поддержка работоспособности пожарной и охранной сигнализации, приобретение основных средств, канцтоваров, расходных материалов, оплата за коммунальные услуги, за содержание общедомового имущества и т.п.)			244	639 300,00	355 400,00	55,59
- иные выплаты (другие выплаты и компенсации, не включенные в фонд оплаты труда согласно Закона города Москвы от 25.11.2009 № 9 «О гарантиях осуществления полномочий лиц, замещающих муниципальные должности в городе Москве»		35Г0101100	122	52000,00	52000,00	100,00
Расходы представительных органов муниципальных образований	01 03			2 204 500,00	1 664 430,00	75,50
- прочая закупка товаров, работ, услуг для обеспечения государственных (муниципальных) нужд (расходы на проездных билетов согласно Закона города Москвы от 25.11.2009 № 9 «О гарантиях осуществления полномочий лиц, замещающих муниципальные должности в городе Москве»)		31А0100200	244	44 500,00	44 430,00	99,84
- прочие расходы (расходы согласно Закона города Москвы от 11.07.2012 № 39 «О наделении органов местного самоуправлении муниципальных округов в городе Москве отдельными полномочиями города Москвы»		33А0400100	880	2 160 000,00	1 620 000,00	75,00
Расходы на обеспечение деятельности в части содержания муниципальных служащих для решения вопросов местного значения	01 04	31Б0100500		16 014 700,00	12 246 699,73	76,47
- фонд оплаты труда государственных (муниципальных) органов			121	10 078 800,00	7 956 814,57	78,95
- иные выплаты (другие выплаты и компенсации, не включенные в фонд оплаты труда согласно Закона города Москвы от 22.10.2008 №50 «О муниципальной службе в городе Москве»)			122	281 600,00	210 914,98	74,90
- взносы по обязательному социальному страхованию на выплаты денежного содержания и иные выплаты работникам государственных (муниципальных) органов			129	2 177 000,00	1 926 169,57	88,48
- прочая закупка товаров, работ, услуг для обеспечения государственных (муниципальных) нужд(расходы на товары, работы, услуги в сфере ИКТ, услуги почты, монтаж, обеспечение и поддержка работоспособности пожарной и охранной сигнализации, приобретение основных средств, канцтоваров, расходных материалов, оплата за коммунальные услуги, за содержание общедомового имущества и т.п.)			244	3 477 200,00	2 152 800,61	61,91
- уплата иных платежей (пени)			853	100,00	0,00	0,00
- иные выплаты (другие выплаты и компенсации, не включенные в фонд оплаты труда согласно Закона города Москвы от 22.10.2008 №50 «О муниципальной службе в городе Москве»)		35Г0101100	122	407 000,00	406 924,15	99,98
Резервные фонды	0111	32А010000	870	10 000,00	0,00	0,00

Другие общегосударственные вопросы	0113			86 100,00	86 100,00	100,00
- уплата членских взносов на осуществление деятельности Совета муниципальных образований города Москвы		31Б0100400	853	86 100,00	86 100,00	100,00
Защита населения и территории от чрезвычайных ситуаций природного и техногенного характера, гражданская оборона	0309	35Е0101400		225 000,00	225 000,00	100,00
- прочая закупка товаров, работ, услуг для обеспечения государственных (муниципальных) нужд (расходы на печатную продукцию о защите населения от ЧС природного и техногенного характера и т.п.)			244	225 000,00	225 000,00	100,00
Обеспечение пожарной безопасности	0310	35Е0101400		75 000,00	75 000,00	100,00
- прочая закупка товаров, работ, услуг для обеспечения государственных (муниципальных) нужд (расходы на печатную продукцию о защите населения от пожара и т.п.)			244	75 000,00	75 000,00	100,00
Другие вопросы в области культуры, кинематографии	0804	35Е0100500		1 665 900,00	1 060 000,00	63,63
- прочая закупка товаров, работ, услуг для обеспечения государственных (муниципальных) нужд (расходы на услуги по проведению праздничных мероприятий на территории муниципального округа и т.п.)			244	1 665 900,00	1 060 000,00	63,63
Социальная политика	1000			1 126 500,00	796 000,00	70,66
Пенсионное обеспечение	1001			759 300,00	640 000,00	84,29
Доплаты к пенсиям муниципальным служащим города Москвы		35П0101500	540	759 300,00	640 000,00	84,29
Другие вопросы в области социальной политики	1006			367 200,00	156 000,00	42,48
Социальные гарантии муниципальным служащим, вышедшим на пенсию		35П0101800	321	211 200,00	0,00	0,00
		35Г0101100	321	156 000,00	156 000,00	100,00
Расходы на средства массовой информации	1200			472 100,00	432 100,00	91,53
Периодическая печать и издательства	1202	35Е0100300		40 000,00	40 000,00	100,00
- уплата членских и иных взносов			853	40 000,00	40 000,00	100,00
Другие вопросы в области средств массовой информации	1204	35Е0100300		432 100,00	392 100,00	90,74
- прочая закупка товаров, работ, услуг для обеспечения государственных (муниципальных) нужд (расходы на услуги по информированию жителей муниципального округа с помощью интернета и т.п.)			244	432 100,00	392 100,00	90,74

3. Результат исполнения бюджета муниципального округа Котловка

Дефицит	–3 223 718,95 руб.
Профицит	-

4. Сведения о численности муниципальных служащих и их денежном содержании

Среднесписочная численность муниципальных служащих	4 чел.
Расходы на оплату труда муниципальных служащих	7 095 906,57 руб.

СОВЕТ ДЕПУТАТОВ

РЕШЕНИЕ

29.10.2020 № 8/2

О внесении изменений в решение Совета депутатов муниципального округа Котловка от 27 июня 2013 года № 10/9 «Об утверждении Положения о порядке предоставления гарантий муниципальным служащим муниципального округа Котловка»

На основании статьи 23 Федерального закона от 02 марта 2007 года № 25-ФЗ «О муниципальной службе в Российской Федерации» и статей 30 и 31 Закона города Москвы от 22 октября 2008 года № 50 «О муниципальной службе в городе Москве», в соответствии с Уставом муниципального округа Котловка, действующего в редакции решения Совета депутатов муниципального округа Котловка от 18 декабря 2019 года № 10/6,

Совет депутатов решил:

1. Внести изменения в решение Совета депутатов муниципального округа Котловка от 27 июня 2013 года № 10/9 «Об утверждении Положения о порядке предоставления гарантий муниципальным служащим муниципального округа Котловка следующие изменения:

1) абзац 1 пункта 2.4. статьи 2 дополнить словами «или соответствующая компенсация»;

2) абзац 13 пункта 3.2. изложить в новой редакции:

«Гарантия, предусмотренная настоящим пунктом, предоставляется также муниципальным служащим, вышедшим на пенсию с муниципальной службы и имеющим право на доплату к пенсии по старости или по инвалидности при наличии ограничения способности к трудовой деятельности I или II степени. Муниципальные служащие, указанные в настоящем абзаце, один раз в декабре текущего календарного года на основании личных заявлений получают компенсацию в размере 100 процентов от суммы соответствующей компенсации, установленной для муниципальных служащих, проходящих муниципальную службу. При этом лица, вышедшие на пенсию в течение текущего календарного года и не получившие компенсацию в полном объеме за неиспользованную санаторно-курортную путёвку по месту работы (службы), получают её пропорционально времени нахождения на пенсии.»;

3) абзац 2 пункта 3.4. изложить в новой редакции:

«Доплата устанавливается при наличии стажа муниципальной службы (государственной службы), минимальная продолжительность которого в соответствующем году определяется согласно приложению 2 к Федеральному закону от 15 декабря 2001 года № 166-ФЗ «О государственном пенсионном обеспечении в Российской Федерации», в таком размере, чтобы сумма пенсии и доплаты составляла 55 процентов месячного денежного содержания муниципального служащего по последней должности муниципальной службы перед достижением пенсионного возраста или увольнением с муниципальной службы.».

2. Опубликовать настоящее решение в бюллетене «Московский муниципальный вестник» и на сайте муниципального округа Котловка.

3. Настоящее решение вступает в силу после его официального опубликования.

4. Контроль за исполнением настоящего решения возложить на главу муниципального округа Котловка **Пчельникова Г. И.**

Глава муниципального округа Котловка **Г.И. Пчельников**

РЕШЕНИЕ

29.10.2020 № 8/3

О внесении изменений в решение Совета депутатов муниципального округа Котловка от 27 января 2016 года № 1/7 «Об утверждении Порядка реализации депутатом Совета депутатов, главы муниципального округа Котловка права бесплатного проезда»

В соответствии со статьей 10 Закона города Москвы от 25 ноября 2009 года № 9 «О гарантиях осуществления полномочий лиц, замещающих муниципальные должности в городе Москве»

Совет депутатов муниципального округа Котловка решил:

1. Внести в решение Совета депутатов муниципального округа Котловка от 27 января 2016 года № 1/7 «Об утверждении Порядка реализации депутатом Совета депутатов, главы муниципального округа Котловка права бесплатного проезда» изменения, изложив приложение к решению в новой редакции.
2. Опубликовать настоящее решение в бюллетене «Московский муниципальный вестник».
3. Настоящее решение вступает в силу после его официального опубликования.
4. Контроль за исполнением настоящего решения возложить на главу муниципального округа Котловка **Пчельникова Г. И.**

Глава муниципального округа Котловка **Г.И. Пчельников**

Приложение
к решению Совета депутатов
муниципального округа
Котловка
от 29.10.2020 № 8/3

Порядок
реализации депутатом Совета депутатов, главы муниципального округа Котловка бесплатного проезда

1. Депутату Совета депутатов, главе муниципального округа Котловка (далее – лицо, замещающее муниципальную должность) предоставляется право бесплатного проезда на всех видах городского пассажирского транспорта (в том числе автобусом от города Москвы до города Зеленограда и от города Зеленограда до города Москвы), за исключением такси и маршрутного такси (далее – право бесплатного проезда).

2. Предоставление права бесплатного проезда осуществляется аппаратом Совета депутатов муниципального округа Котловка (далее – аппарат Совета депутатов) в объеме бюджетных ассигнований, предусмотренных в бюджете муниципального округа Котловка, на эти цели.

3. Реализация права бесплатного проезда осуществляется путем перечисления денежных средств лицу, указанному в пункте 1 настоящего Порядка (далее – компенсация) по банковским реквизитам, перечисленным в заявлении. Компенсации подлежат расходы на пополнение баланса смарт-карты «Тройка», оплаченные в кассах ГУП «Московский метрополитен», киосках ГУП «Мосгортранс», в размере стоимости билета «Единый» на 30, 90, 365 дней, но не более 365 дней в течение одного финансового года. Смарт-карта «Тройка» приобретается лицами, указанными в пункте 1 настоящего Порядка, в кассах ГУП «Московский метрополитен», киосках ГУП «Мосгортранс» самостоятельно. Залоговая стоимость смарт-карты «Тройка» не подлежит компенсации. Начисляемая сумма компенсации считается доходом депутата и облагается налогом на доходы с физических лиц.

4. Выплата компенсации за реализацию права бесплатного проезда осуществляется при подаче заявления, составленного по форме согласно приложению к настоящему Порядку, и документов, подтверждающие оплату расходов, указанных в пункте 3 настоящего Порядка, в течение 10 рабочих дней.

5. В случае утраты, порчи, новая смарт-карта не предоставляется.

6. При наличии у лица, указанного в пункте 1 настоящего Порядка, права бесплатного проезда по иному основанию, установленному федеральными законами и законами города Москвы, оно пользуется правом бесплатного проезда по одному из оснований по своему выбору.

7. В случае предоставления права бесплатного проезда по иному основанию лицо, указанное в пункте 1 настоящего Порядка, письменно уведомляет об этом аппарат Совета депутатов и о выборе права бесплатного проезда в десятидневный срок со дня его наступления. При утрате иного права бесплатного проезда на основании письменного уведомления лицу, указанному в пункте 1 настоящего Порядка, предоставляется право бесплатного проезда в соответствии с настоящим Порядком.

8. Лицо, указанное в пункте 1 настоящего Порядка, не пользующееся правом бесплатного проезда, должно письменно уведомить аппарат Совета депутатов о своем отказе от права бесплатного проезда. По письменному уведомлению право бесплатного проезда возобновляется.

РЕШЕНИЕ

29.10.2020 № 8/4

О проекте решения Совета депутатов муниципального округа Котловка «О бюджете муниципального округа Котловка на 2021 год и плановый период 2022 и 2023 годов»

В соответствии с Бюджетным кодексом Российской Федерации, Федеральным законом от 06 октября 2003 года № 131-ФЗ «Об общих принципах организации местного самоуправления в Российской Федерации», законами города Москвы от 06 ноября 2002 года № 56 «Об организации местного самоуправления в городе Москве», от 10 сентября 2008 года № 39 «О бюджетном устройстве и бюджетном процессе в городе Москве», Уставом муниципального округа Котловка, действующим в редакции решения Совета депутатов муниципального округа Котловка от 18 декабря 2019 года № 10/6, и Положением о бюджетном процессе в муниципальном округе Котловка, утверждённым решением Совета депутатов муниципального округа Котловка от 08 октября 2013 года № 13/7,

Совет депутатов решил:

1. Принять за основу проект решения Совета депутатов муниципального округа Котловка «О бюджете муниципального округа Котловка на 2021 год и плановый период 2022 и 2023 годов» (приложение 1).
2. Опубликовать в бюллетене «Московский муниципальный вестник» и разместить на официальном сайте муниципального округа Котловка www.mun-kotlovka.ru настоящее решение.
3. Настоящее решение вступает в силу со дня его принятия.
4. Контроль за исполнением настоящего решения возложить на главу муниципального округа Котловка **Пчельникова Г. И.**

Глава муниципального округа Котловка **Г.И. Пчельников**

Приложение 1
к решению Совета депутатов
муниципального
округа Котловка
от 29.10.2020 № 8/4

Совет депутатов
муниципального округа Котловка

РЕШЕНИЕ

ПРОЕКТ

_____№ _____

О бюджете муниципального округа Котловка на 2021 год и плановый период 2022 и 2023 годов

В соответствии с Бюджетным кодексом Российской Федерации, Федеральным законом от 06 октября 2003 года № 131-ФЗ «Об общих принципах организации местного самоуправления в Российской Федерации», законами города Москвы от 06 ноября 2002 года № 56 «Об организации местного самоуправления в городе Москве», от 10 сентября 2008 года № 39 «О бюджетном устройстве и бюджетном процессе в городе Москве», Уставом муниципального округа Котловка, действующим в редакции решения Совета депутатов муниципального округа Котловка от 18 декабря 2019 года № 10/6, и Положением о бюджетном процессе в муниципальном округе Котловка, утверждённым решением Совета депутатов муниципального округа Котловка от 08 октября 2013 года № 13/7,

Совет депутатов решил:

1. Утвердить бюджет муниципального округа Котловка на 2021 год и плановый период 2022 и 2023 годов со следующими характеристиками и показателями:

1.1. Основные характеристики бюджета муниципального округа Котловка на 2021 год:

1.1.1. Общий объем доходов бюджета муниципального округа Котловка на 2021 год в сумме 22915,6 тысяч рублей;

1.1.2. Общий объем расходов бюджета муниципального округа Котловка на 2021 год в сумме 22915,6 тысяч рублей;

1.1.3. Дефицит бюджета муниципального округа Котловка на 2021 год в сумме 0,0 тысяч рублей;

1.2. Основные характеристики бюджета муниципального округа Котловка на 2022 год и на 2023 год:

1.2.1. Общий объем доходов бюджета муниципального округа Котловка на 2022 год в сумме 26766,7 тысяч рублей, на 2023 год в сумме 23485,5 тысяч рублей;

1.2.2. Общий объем расходов бюджета муниципального округа Котловка на 2022 год в сумме 26766,7 тысяч рублей, в том числе условно утвержденные расходы – в сумме 669,2 тысяч рублей, и на 2023 год в сумме 23485,5 тысяч рублей, в том числе условно утвержденные расходы – в сумме 1174,3 тысяч рублей;

1.2.3. Дефицит бюджета муниципального округа Котловка на 2022 год в сумме 0,0 тысяч рублей, на 2023 год в сумме 0,0 тысяч рублей.

1.3. Резервный фонд аппарата Совета депутатов муниципального округа Котловка на 2021 год в сумме 10,0 тысяч рублей, на 2022 год в сумме 10,0 тысяч рублей, на 2023 год в сумме 10,0 тысяч рублей.

1.4. Доходы бюджета муниципального округа Котловка на 2021 год и плановый период 2022 и 2023 годов согласно приложение 1 к настоящему решению.

1.5. Перечень главных администраторов доходов бюджета муниципального округа Котловка со-

гласно приложение 2 к настоящему решению.

1.6. Перечень главных администраторов источников внутреннего финансирования дефицита бюджета муниципального округа Котловка согласно приложение 3 к настоящему решению.

1.7. Распределение расходов бюджета муниципального округа Котловка на 2021 год и плановый период 2022 и 2023 годов по разделам и подразделам бюджетной классификации согласно приложениям 4 и 5 к настоящему решению.

1.8. Ведомственную структуру расходов бюджета муниципального округа Котловка на 2021 год и плановый период 2022 и 2023 годов согласно приложениям 6 и 7 к настоящему решению.

1.9. Общий объем бюджетных ассигнований, направляемых на исполнение публичных нормативных обязательств на 2021 год в сумме 0,0 тысяч рублей, на 2022 год в сумме 0,0 тысяч рублей, на 2023 год в сумме 0,0 тысяч рублей.

1.10. Объем межбюджетного трансферта, предоставляемый бюджету города Москвы, на 2021 год в сумме 759,3 тысяч рублей, на 2022 год в сумме 759,3 тысяч рублей, на 2023 год в сумме 759,3 тысяч рублей.

1.11. Источники внутреннего финансирования дефицита бюджета муниципального округа Котловка на 2021 год и плановый период 2022 и 2023 годов согласно приложение 8 к настоящему решению.

1.12. Программу муниципальных гарантий муниципального округа Котловка в валюте Российской Федерации на 2021 год и плановый период 2022 и 2023 годов согласно приложение 9 к настоящему решению.

1.13. Программу муниципальных внутренних заимствований муниципального округа Котловка на 2021 год и плановый период 2022 и 2023 годов согласно приложение 10 к настоящему решению.

1.14. Верхний предел муниципального внутреннего долга муниципального округа Котловка на 1 января 2022 года в сумме 0,0 тысяч рублей, в том числе верхний предел долга по муниципальным гарантиям муниципального округа Котловка в сумме 0,0 тысяч рублей, верхний предел муниципального внутреннего долга муниципального округа Котловка на 1 января 2023 года в сумме 0,0 тысяч рублей, в том числе верхний предел долга по муниципальным гарантиям муниципального округа Котловка в сумме 0,0 тысяч рублей, верхний предел муниципального внутреннего долга муниципального округа Котловка на 1 января 2024 года в сумме 0,0 тысяч рублей, в том числе верхний предел долга по муниципальным гарантиям муниципального округа Котловка в сумме 0,0 тысяч рублей.

1.15. Предельный объем муниципального долга муниципального округа Котловка на 2021 год в сумме 0,0 тысяч рублей, на 2022 год в сумме 0,0 тысяч рублей, на 2023 год в сумме 0,0 тысяч рублей.

2. Исполнение за счет средств бюджета муниципального округа Котловка муниципальных контрактов (договоров) на выполнение муниципального заказа производится в пределах лимитов бюджетных обязательств в соответствии с ведомственной структурой и экономической классификацией расходов. Принятые обязательства, вытекающие из условий заключенных муниципальных контрактов (договоров), исполнение которых осуществляется за счет средств бюджета муниципального округа Котловка сверх утвержденных лимитов бюджетных обязательств, не подлежат оплате за счет средств бюджета муниципального округа Котловка и могут быть признаны судом недействительными по иску главного распорядителя бюджетных средств или финансового органа города Москвы.

3. Предоставить исполнительно-распорядительному органу местного самоуправления муниципального округа Котловка – аппарату Совета депутатов муниципального округа Котловка право вносить изменения в бюджетные показатели, вызванные следующими обстоятельствами:

1) поступлением средств из бюджета города Москвы;

2) направлением средств резервного фонда;

3) изменением бюджетной классификации Российской Федерации;

4) расходованием дополнительных доходов в порядке, определенном настоящим решением.

4. Предоставить исполнительно-распорядительному органу местного самоуправления муниципального округа Котловка – аппарату Совета депутатов муниципального округа Котловка право вносить изменения в ведомственную структуру расходов бюджета муниципального округа, вызванные следую-

щими обстоятельствами:

1) перемещением ассигнований между разделами, подразделами и статьями функциональной классификации расходов в пределах 10 процентов утвержденных расходов;

2) в иных случаях, предусмотренных бюджетным законодательством Российской Федерации, города Москвы и муниципальными правовыми актами муниципального округа Котловка.

5. Предоставить главе муниципального округа Котловка право утвердить бюджетную роспись бюджета муниципального округа Котловка на 2021 год в соответствии с классификацией бюджетов Российской Федерацией, действующей с 1 января 2021 года.

6. В соответствии со статьей 96 Бюджетного кодекса Российской Федерации разрешить аппарату Совета депутатов муниципального округа Котловка направлять остатки средств местного бюджета с начала 2021 года на покрытие временного кассового разрыва.

7. Изменения в настоящее решение вносятся решением Совета депутатов муниципального округа Котловка, принимаемым по представлению главы муниципального округа Котловка.

8. Опубликовать настоящее решение в бюллетене «Московский муниципальный вестник» и на сайте муниципального округа Котловка www.mun-kotlovka.ru. не позднее десяти дней после его подписания.

9. Настоящее решение вступает в силу с 01 января 2021 года.

10. Контроль за исполнением настоящего решения возложить на главу муниципального округа Котловка **Пчельникова Г.И.**

Глава муниципального
округа Котловка **Г.И. Пчельников**

Приложение 1
к решению Совета депутатов
муниципального округа
Котловка
от «__» _____ № _____

Доходы бюджета муниципального округа Котловка на 2021 год и плановый период 2022 и 2023 годов

Коды бюджетной классификации						Наименование показателей	Сумма (тыс. руб.)		
						ДОХОДЫ	**2021 год**	**2022 год**	**2023 год**
1	**00**	**00000**	**00**	**0000**	**000**	**Налоговые доходы**	**22915,6**	**26766,7**	**23485,5**
1	01	02000	01	0000	110	Налог на доходы физических лиц	**22915,6**	**26766,7**	**23485,5**
						В том числе:			
1	01	02010	01	0000	110	Налог на доходы физических лиц с доходов, источником которых является налоговый агент, за исключением доходов, в отношении которых исчисление и уплата налога осуществляется в соответствии со статьями 227,227.1 и 228 Налогового Кодекса РФ	22415,6	26266,7	22985,5
1	01	02020	01	0000	110	Налог на доходы физических лиц с доходов, полученных от осуществления деятельности физическими лицами, зарегистрированными в качестве индивидуальных предпринимателей, нотариусов, занимающихся частной практикой, адвокатов, учредивших адвокатские кабинеты, и других лиц, занимающихся частной практикой в соответствии со статьей 227 Налогового Кодекса РФ	38,0	38,0	38,0
1	01	02030	01	0000	110	Налог на доходы физических лиц с доходов, полученных физическими лицами в соответствии со статьей 228 Налогового Кодекса РФ	462,0	462,0	462,0
1	13	02993	03	0000	130	Прочие доходы от компенсации затрат бюджетов внутригородских муниципальных образований городов федерального значения			
1	16	23031	03	0000	140	Доходы от возмещения ущерба при возникновении страховых случаев по обязательному страхованию гражданской ответственности, когда выгодоприобретателями выступают получатели средств бюджетов внутригородских муниципальных образований городов федерального значения			
1	16	23032	03	0000	140	Доходы от возмещения ущерба при возникновении иных страховых случаев, когда выгодоприобретателями выступают получатели средств бюджетов внутригородских муниципальных образований городов федерального значения			
1	16	33030	03	0000	140	Денежные взыскания (штрафы) за нарушение законодательства Российской Федерации о контрактной системе в сфере закупок товаров, работ, услуг для обеспечения государственных и муниципальных нужд для нужд внутригородских муниципальных образований городов федерального значения			
1	16	90030	03	0000	140	Прочие поступления от денежных взысканий (штрафов) и иных сумм в возмещение ущерба, зачисляемые в бюджеты внутригородских муниципальных образований городов федерального значения			

1	17	01030	03	0000	180	Невыясненные поступления, зачисляемые в бюджеты внутригородских муниципальных образований городов федерального значения			
2	**00**	**00000**	**00**	**0000**	**000**	**Безвозмездные поступления**			
2	02	49999	03	0000	150	Прочие межбюджетные трансферты, передаваемые бюджетам внутригородских муниципальных образований городов федерального значения			
2	07	03020	03	0000	150	Прочие безвозмездные поступления в бюджеты внутригородских муниципальных образований городов федерального значения			
2	08	03000	03	0000	150	Перечисления из бюджетов внутригородских муниципальных образований городов федерального значения (в бюджеты внутригородских муниципальных образований городов федерального значения) для осуществления возврата (зачета) излишне уплаченных или излишне взысканных сумм налогов, сборов и иных платежей, а также сумм процентов за несвоевременное осуществление такого возврата и процентов, начисленных на излишне взысканные суммы			
2	18	60010	03	0000	150	Доходы бюджетов внутригородских муниципальных образований городов федерального значения от возврата остатков субсидий, субвенций и иных межбюджетных трансфертов, имеющих целевое значение, прошлых лет из бюджетов бюджетной системы Российской Федерации			
2	19	60010	03	0000	150	Возврат прочих остатков субсидий, субвенций и иных межбюджетных трансфертов, имеющих целевое назначение, прошлых лет из бюджетов внутригородских муниципальных образований городов федерального значения			

Приложение 2
к решению Совета депутатов
муниципального округа
Котловка
от «__» _____ № _____

Перечень
главных администраторов доходов
бюджета муниципального округа Котловка

Коды бюджетной классификации						Наименование главного администратора доходов бюджета внутригородского муниципального образования и виды (подвиды) доходов
главного администратора	доходов бюджета внутригородского муниципального образования					
Главные администраторы доходов бюджета муниципального округа Котловка – органы местного самоуправления муниципального округа Котловка						
900						**аппарат Совета депутатов муниципального округа Котловка**
	113	02993	03	0000	130	Прочие доходы от компенсации затрат бюджетов внутригородских муниципальных образований городов федерального значения
	116	23031	03	0000	140	Доходы от возмещения ущерба при возникновении страховых случаев по обязательному страхованию гражданской ответственности, когда выгодоприобретателями выступают получатели средств бюджетов внутригородских муниципальных образований городов федерального значения
	116	23032	03	0000	140	Доходы от возмещения ущерба при возникновении иных страховых случаев, когда выгодоприобретателями выступают получатели средств бюджетов внутригородских муниципальных образований городов федерального значения
	116	33030	03	0000	140	Денежные взыскания (штрафы) за нарушение законодательства Российской Федерации о контрактной системе в сфере закупок товаров, работ, услуг для обеспечения государственных и муниципальных нужд для нужд внутригородских муниципальных образований городов федерального значения
	116	90030	03	0000	140	Прочие поступления от денежных взысканий (штрафов) и иных сумм в возмещение ущерба, зачисляемые в бюджеты внутригородских муниципальных образований городов федерального значения
	117	01030	03	0000	180	Невыясненные поступления, зачисляемые в бюджеты внутригородских муниципальных образований городов федерального значения
	202	49999	03	0000	150	Прочие межбюджетные трансферты, передаваемые бюджетам внутригородских муниципальных образований городов федерального значения
	207	03020	03	0000	150	Прочие безвозмездные поступления в бюджеты внутригородских муниципальных образований городов федерального значения
	208	03000	03	0000	180	Перечисления из бюджетов внутригородских муниципальных образований городов федерального значения (в бюджеты внутригородских муниципальных образований городов федерального значения) для осуществления возврата (зачета) излишне уплаченных или излишне взысканных сумм налогов, сборов и иных платежей, а также сумм процентов за несвоевременное осуществление такого возврата и процентов, начисленных на излишне взысканные суммы
	218	60010	03	0000	150	Доходы бюджетов внутригородских муниципальных образований городов федерального значения от возврата остатков субсидий, субвенций и иных межбюджетных трансфертов, имеющих целевое значение, прошлых лет из бюджетов бюджетной системы Российской Федерации
	219	60010	03	0000	150	Возврат прочих остатков субсидий, субвенций и иных межбюджетных трансфертов, имеющих целевое назначение, прошлых лет из бюджетов внутригородских муниципальных образований городов федерального значения

Главные администраторы доходов бюджета муниципального округа Котловка – органы государственной власти Российской Федерации						
182						**Управление Федеральной налоговой службы по г. Москве**
	101	02010	01	0000	110	Налог на доходы физических лиц с доходов, источником которых является налоговый агент, за исключением доходов, в отношении которых исчисление и уплата налога осуществляется в соответствии со статьями 227,227.1 и 228 Налогового Кодекса РФ
	101	02020	01	0000	110	Налог на доходы физических лиц с доходов, полученных от осуществления деятельности физическими лицами, зарегистрированными в качестве индивидуальных предпринимателей, нотариусов, занимающихся частной практикой, адвокатов, учредивших адвокатские кабинеты, и других лиц, занимающихся частной практикой в соответствии со статьей 227 Налогового Кодекса РФ
	101	02030	01	0000	110	Налог на доходы физических лиц с доходов, полученных физическими лицами в соответствии со статьей 228 Налогового Кодекса РФ

Приложение 3
к решению Совета депутатов
муниципального округа
Котловка
от «__» _____ № _____

Перечень главных администраторов источников внутреннего финансирования дефицита бюджета муниципального округа Котловка

Код главного администратора источника	Код группы, подгруппы, статьи и вида источников				Наименование показателя
900					**аппарат Совета депутатов муниципального округа Котловка**
	0105	020103	0000	510	Увеличение прочих остатков денежных средств бюджетов внутригородских муниципальных образований городов федерального значения
	0105	020103	0000	610	Уменьшение прочих остатков денежных средств бюджетов внутригородских муниципальных образований городов федерального значения

Приложение 4
к решению Совета депутатов
муниципального округа
Котловка
от «__» _____ № _____

Распределение расходов бюджета муниципального округа Котловка на 2021 год по разделам и подразделам бюджетной классификации

Наименование	Рз/ПР	ЦС	ВР	Сумма (тыс. руб.)
1	2	3	4	5
Общегосударственные вопросы, в том числе:	**01 00**			**19351,1**
Функционирование высшего должностного лица субъекта Российской Федерации и муниципального образования	**01 02**			**3444,7**
Глава муниципального образования		31А 0100100		3392,7
			121	2160,2
			122	70,4
			129	522,8
			244	639,3
Прочие расходы в сфере здравоохранения		35Г 0101100	122	52,0

Функционирование законодательных (представительных) органов государственной власти и представительных органов муниципальных образований	**01 03**			**195,0**
Депутаты Совета депутатов внутригородского муниципального образования		31А 0100200	244	**195,0**
Функционирование Правительства Российской Федерации, высших исполнительных органов государственной власти субъектов Российской Федерации, местных администраций:	**01 04**			**15615,3**
Обеспечение деятельности аппарата Совета депутатов муниципального образования в части содержания муниципальных служащих для решения вопросов местного значения		31Б 0100500		15242,5
			121	9208,3
			122	281,6
			129	2175,5
			244	3577,0
			853	0,1
Прочие расходы в сфере здравоохранения		35Г 0101100	122	372,8
Резервные фонды	**0111**			**10,0**
Резервный фонд, предусмотренный органами местного самоуправления		32А 0100000	870	10,0
Другие общегосударственные вопросы	**0113**			**86,1**
Уплата членских взносов на осуществление деятельности Совета муниципальных образований города Москвы		31Б 0100400	853	86,1
Национальная безопасность и правоохранительная деятельность	**0300**			**100,0**
Защита населения и территории от чрезвычайных ситуаций природного и техногенного характера, гражданская оборона	0309	35Е 0101400	244	75,0
Обеспечение пожарной безопасности	0310	35Е 0101400	244	25,0
Культура, кинематография	**0800**			**2098,0**
Другие вопросы в области культуры, кинематографии	0804	35Е 0100500	244	2098,0
Социальная политика	**1000**			**1126,5**
Пенсионное обеспечение	1001			759,3
Доплаты к пенсиям муниципальным служащим города Москвы		35П 0101500	540	759,3
Другие вопросы в области социальной политики	1006			367,2
Социальные гарантии муниципальным служащим, вышедшим на пенсию		35П 0101800	321	211,2
Прочие расходы в сфере здравоохранения		35Г 0101100	321	156,0
Средства массовой информации:	**1200**			**240,0**
Периодическая печать и издательства	1202			40,0
Информирование жителей района		35Е 0100300	853	40,0
Другие вопросы в области средств массовой информации	1204			200,0
Информирование жителей района		35Е 0100300	244	200,0
ИТОГО РАСХОДОВ:				**22915,6**

Приложение 5
к решению Совета депутатов
муниципального округа
Котловка
от «__» _____ № _____

Распределение расходов бюджета муниципального округа Котловка на плановый период 2022 и 2023 годов по разделам и подразделам бюджетной классификации

Наименование	Рз/ПР	ЦС	ВР	Сумма (в тыс. руб.)	
				2022 год	2023 год
1	2	3	4	6	7
Общегосударственные вопросы, в том числе:	**0100**			**23202,2**	**19921,0**
Функционирование высшего должностного лица субъекта Российской Федерации и муниципального образования	**0102**			**3444,7**	**3444,7**
Глава муниципального образования		31А 0100100		3392,7	3392,7
			121	2160,2	2160,2
			122	70,4	70,4
			129	522,8	522,8
			244	639,3	639,3
Прочие расходы в сфере здравоохранения		35Г 0101100	122	52,0	52,0
Функционирование законодательных (представительных) органов государственной власти и представительных органов муниципальных образований	**0103**			**195,0**	**195,0**
Депутаты Совета депутатов внутригородского муниципального образования		31А 0100200	244	**195,0**	**195,0**
Функционирование Правительства Российской Федерации, высших исполнительных органов государственной власти субъектов Российской Федерации, местных администраций:	**0104**			**16185,2**	**16185,2**
Обеспечение деятельности аппарата Совета депутатов муниципального образования в части содержания муниципальных служащих для решения вопросов местного значения		31Б 0100500		15812,4	15812,4
			121	9208,3	9208,3
			122	281,6	281,6
			129	2175,5	2175,5
			244	4146,9	4146,9
			853	0,1	0,1
Прочие расходы в сфере здравоохранения		35Г 0101100	122	372,8	372,8
Обеспечение проведения выборов и референдумов	**0107**			**3281,2**	**0**
Проведение выборов депутатов Совета депутатов муниципальных округов города Москвы		35А 0100100	244	3281,2	0
Резервные фонды	**0111**			**10,0**	**10,0**
Резервный фонд, предусмотренный органами местного самоуправления		32А 0100000	870	10,0	10,0
Другие общегосударственные вопросы	**0113**			**86,1**	**86,1**
Уплата членских взносов на осуществление деятельности Совета муниципальных образований города Москвы		31Б 0100400	853	86,1	86,1
Национальная безопасность и правоохранительная деятельность	**0300**			**100,0**	**100,0**
Защита населения и территории от чрезвычайных ситуаций природного и техногенного характера, гражданская оборона	0309	35Е 0101400	244	75,0	75,0
Обеспечение пожарной безопасности	0310	35Е 0101400	244	25,0	25,0
Культура, кинематография	**0800**			**2098,0**	**2098,0**
Другие вопросы в области культуры, кинематографии	0804	35Е 0100500	244	2098,0	2098,0
Социальная политика	**1000**			**1126,5**	**1126,5**

Пенсионное обеспечение	1001			759,3	759,3
Доплаты к пенсиям муниципальным служащим города Москвы		35П 0101500	540	759,3	759,3
Другие вопросы в области социальной политики	1006			367,2	367,2
Социальные гарантии муниципальным служащим, вышедшим на пенсию		35П 0101800	321	211,2	211,2
Прочие расходы в сфере здравоохранения		35Г 0101100	321	156,0	156,0
Средства массовой информации:	**1200**			**240,0**	**240,0**
Периодическая печать и издательства	1202			40,0	40,0
Информирование жителей района		35Е 0100300	853	40,0	40,0
Другие вопросы в области средств массовой информации	1204			200,0	200,0
Информирование жителей района		35Е 0100300	244	200,0	200,0
ИТОГО РАСХОДОВ:				**26766,7**	**23485,5**

Приложение 6
к решению Совета депутатов
муниципального округа
Котловка
от «__» _____ № _____

Ведомственная структура расходов бюджета муниципального округа Котловка на 2021 год

Наименование	Код ведомства	Рз/ПР	ЦС	ВР	Сумма (тыс. руб.)
1	2		3	4	7
АППАРАТ СОВЕТА ДЕПУТАТОВ ВСЕГО	**900**				**22915,6**
Общегосударственные вопросы, в том числе:		**01**			**19351,1**
Функционирование высшего должностного лица субъекта Российской Федерации и муниципального образования		**0102**			**3444,7**
Глава муниципального округа			31А 0100100		3392,7
- фонд оплаты труда и страховые взносы				121	2160,2
- иные выплаты персоналу, за исключением фонда оплаты труда				122	70,4
- взносы по обязательному социальному страхованию на выплаты денежного содержания и иные выплаты работникам государственных (муниципальных) органов				129	522,8
- прочая закупка товаров, работ и услуг для государственных (муниципальных) нужд				244	639,3
Прочие расходы в сфере здравоохранения			35Г 0101100		52,0
- иные выплаты персоналу, за исключением фонда оплаты труда				122	52,0
Функционирование законодательных (представительных) органов государственной власти и представительных органов муниципальных образований		**0103**			**195,0**
Депутаты Совета депутатов муниципального округа Котловка			31А 0100200		195,0
- прочая закупка товаров, работ и услуг для государственных (муниципальных) нужд				244	195,0
Функционирование Правительства Российской Федерации, высших исполнительных органов государственной власти субъектов Российской Федерации, местных администраций, в том числе:		**0104**			**15615,3**

Обеспечение деятельности аппарата в части содержания муниципальных служащих для решения вопросов местного значения			31Б 0100500		15242,5
- фонд оплаты труда и страховые взносы				121	9208,3
- иные выплаты персоналу, за исключением фонда оплаты труда				122	281,6
- взносы по обязательному социальному страхованию на выплаты денежного содержания и иные выплаты работникам государственных (муниципальных) органов				129	2175,5
- прочая закупка товаров, работ и услуг для государственных (муниципальных) нужд				244	3577,0
- уплата иных платежей				853	0,1
Прочие расходы в сфере здравоохранения			35Г 0101100		372,8
- иные выплаты персоналу, за исключением фонда оплаты труда				122	372,8
Резервные фонды		**0111**			**10,0**
Резервный фонд, предусмотренный органами местного самоуправления			32А 0100000		10,0
Резервные средства				870	10,0
Другие общегосударственные вопросы		**0113**			**86,1**
Уплата членских взносов на осуществление деятельности Совета муниципальных образований города Москвы			31Б 0100400		86,1
- уплата иных платежей				853	86,1
Национальная безопасность и правоохранительная деятельность		**0300**			**100,0**
Защита населения и территории от чрезвычайных ситуаций природного и техногенного характера, гражданская оборона		0309			75,0
Мероприятия по гражданской обороне, предупреждение чрезвычайных ситуаций, обеспечение пожарной безопасности			35Е 0101400		75,0
- прочая закупка товаров, работ и услуг для государственных (муниципальных) нужд				244	75,0
Обеспечение пожарной безопасности		0310			25,0
Мероприятия по гражданской обороне, предупреждение чрезвычайных ситуаций, обеспечение пожарной безопасности			35Е 0101400		25,0
- прочая закупка товаров, работ и услуг для государственных (муниципальных) нужд				244	25,0
Культура и кинематография		**0800**			**2098,0**
Другие вопросы в области культуры, кинематографии		0804			2098,0
Праздничные и социально-значимые мероприятия для населения			35Е 0100500		2098,0
- прочая закупка товаров, работ и услуг для государственных (муниципальных) нужд				244	2098,0
Социальная политика		**1000**			**1126,5**
Пенсионное обеспечение		1001			759,3
Доплаты к пенсиям муниципальным служащим города Москвы			35П 0101500		759,3
- иные межбюджетные трансферты				540	759,3
Другие вопросы в области социальной политики		1006			367,2
Социальные гарантии муниципальным служащим, вышедшим на пенсию					367,2
- пособия, компенсации и иные социальные выплаты гражданам, кроме публичных нормативных обязательств			35П 0101800	321	211,2
- пособия, компенсации и иные социальные выплаты гражданам, кроме публичных нормативных обязательств			35Г 0101100	321	156,0
Средства массовой информации		**1200**			**240,0**
Периодическая печать и издательства		1202			40,0
Информирование жителей района			35Е 0100300		40,0
- уплата иных платежей				853	40,0
Другие вопросы в области средств массовой информации		1204			200,0
Информирование жителей района			35Е 0100300		200,0
- прочая закупка товаров, работ и услуг для государственных (муниципальных) нужд				244	200,0

Приложение 7
к решению Совета депутатов
муниципального округа
Котловка

АППАРАТ СОВЕТА ДЕПУТАТОВ ВСЕГО	**900**				**26766,7**	**23485,5**
Общегосударственные вопросы, в том числе:		**01**			**23202,2**	**19921,0**
Функционирование высшего должностного лица субъекта Российской Федерации и муниципального образования		**0102**			**3444,7**	**3444,7**
Глава муниципального округа			31А 0100100		3392,7	3392,7
- фонд оплаты труда и страховые взносы				121	2160,2	2160,2
- иные выплаты персоналу, за исключением фонда оплаты труда				122	70,4	70,4
- взносы по обязательному социальному страхованию на выплаты денежного содержания и иные выплаты работникам государственных (муниципальных) органов				129	522,8	522,8
- прочая закупка товаров, работ и услуг для государственных (муниципальных) нужд				244	639,3	639,3
Прочие расходы в сфере здравоохранения			35Г 0101100		52,0	52,0
- иные выплаты персоналу, за исключением фонда оплаты труда				122	52,0	52,0
Функционирование законодательных (представительных) органов государственной власти и представительных органов муниципальных образований		**0103**			**195,0**	**195,0**
Депутаты Совета депутатов муниципального округа Котловка			31А 0100200		195,0	195,0
- прочая закупка товаров, работ и услуг для государственных (муниципальных) нужд				244	195,0	195,0
Функционирование Правительства Российской Федерации, высших исполнительных органов государственной власти субъектов Российской Федерации, местных администраций, в том числе:		**0104**			**16185,2**	**16185,2**
Обеспечение деятельности аппарата в части содержания муниципальных служащих для решения вопросов местного значения			31Б 0100500		15812,4	15812,4
- фонд оплаты труда и страховые взносы				121	9208,3	9208,3
- иные выплаты персоналу, за исключением фонда оплаты труда				122	281,6	281,6
- взносы по обязательному социальному страхованию на выплаты денежного содержания и иные выплаты работникам государственных (муниципальных) органов				129	2175,5	2175,5
- прочая закупка товаров, работ и услуг для государственных (муниципальных) нужд				244	4146,9	4146,9
- уплата иных платежей				853	0,1	0,1
Прочие расходы в сфере здравоохранения			35Г 0101100		372,8	372,8
- иные выплаты персоналу, за исключением фонда оплаты труда				122	372,8	372,8

Обеспечение проведения выборов и референдумов		**0107**			**3281,2**	**0**
- прочая закупка товаров, работ и услуг для государственных (муниципальных) нужд			35А 0100100	244	3281,2	0
Резервные фонды		**0111**			**10,0**	**10,0**
Резервный фонд, предусмотренный органами местного самоуправления			32А 0100000		10,0	10,0
Резервные средства				870	10,0	10,0
Другие общегосударственные вопросы		**0113**			**86,1**	**86,1**
Уплата членских взносов на осуществление деятельности Совета муниципальных образований города Москвы			31Б 0100400		86,1	86,1
- уплата иных платежей				853	86,1	86,1
Национальная безопасность и правоохранительная деятельность		**0300**			**100,0**	**100,0**
Защита населения и территории от чрезвычайных ситуаций природного и техногенного характера, гражданская оборона		0309			75,0	75,0
Мероприятия по гражданской обороне, предупреждение чрезвычайных ситуаций, обеспечение пожарной безопасности			35Е 0101400		75,0	75,0
- прочая закупка товаров, работ и услуг для государственных (муниципальных) нужд				244	75,0	75,0
Обеспечение пожарной безопасности		0310			25,0	25,0
Мероприятия по гражданской обороне, предупреждение чрезвычайных ситуаций, обеспечение пожарной безопасности			35Е 0101400		25,0	25,0
- прочая закупка товаров, работ и услуг для государственных (муниципальных) нужд				244	25,0	25,0
Культура и кинематография		**0800**			**2098,0**	**2098,0**
Другие вопросы в области культуры, кинематографии		0804			2098,0	2098,0
Праздничные и социально-значимые мероприятия для населения			35Е 0100500		2098,0	2098,0
- прочая закупка товаров, работ и услуг для государственных (муниципальных) нужд				244	2098,0	2098,0
Социальная политика		**1000**			**1126,5**	**1126,5**
Пенсионное обеспечение		1001			759,3	759,3
Доплаты к пенсиям муниципальным служащим города Москвы			35П 0101500		759,3	759,3
- иные межбюджетные трансферты				540	759,3	759,3
Другие вопросы в области социальной политики		1006			367,2	367,2
Социальные гарантии муниципальным служащим, вышедшим на пенсию					367,2	367,2
- пособия, компенсации и иные социальные выплаты гражданам, кроме публичных нормативных обязательств			35П 0101800	321	211,2	211,2
- пособия, компенсации и иные социальные выплаты гражданам, кроме публичных нормативных обязательств			35Г 0101100	321	156,0	156,0
Средства массовой информации		**1200**			**240,0**	**240,0**
Периодическая печать и издательства		1202			40,0	40,0
Информирование жителей района			35Е 0100300		40,0	40,0
- уплата иных платежей				853	40,0	40,0
Другие вопросы в области средств массовой информации		1204			200,0	200,0
Информирование жителей района			35Е 0100300		200,0	200,0
- прочая закупка товаров, работ и услуг для государственных (муниципальных) нужд				244	200,0	200,0

Приложение 8
к решению Совета депутатов
муниципального округа
Котловка
от «__» _____ № _____

Источники внутреннего финансирования дефицита бюджета муниципального округа Котловка на 2021 год и плановый период 2022 и 2023 годов

Коды бюджетной классификации						Наименование показателей	2021 год	2022 год	2023 год
01	00	0000	00	0000	000	Изменение остатков средств на счетах по учету средств бюджетов	0,0	0,0	0,0
01	05	0200	00	0000	600	Уменьшение остатков средств бюджетов	0,0	0,0	0,0
01	05	0201	03	000	610	Уменьшение прочих остатков денежных средств бюджетов внутригородских муниципальных образований городов федерального значения	0,0	0,0	0,0

Приложение 9
к решению Совета депутатов
муниципального округа
Котловка
от «__» _____ № _____

Программа муниципальных гарантий муниципального округа Котловка в валюте Российской Федерации на 2021 год и плановый период 2022 и 2023 годов

1.1. Перечень подлежащих предоставлению муниципальных гарантий в 2021 – 2023 годах

№ п/п	Наименование принципала	Цель гарантирования	Сумма гарантирования (тыс. руб.)			Наличие права регрессного требования	Иные условия предоставления муниципальных гарантий
			2021 год	2022 год	2023 год		
1	2	3	4	5	6	7	8
-	-	-	-	-	-	-	-

1.2. Объем бюджетных ассигнований, предусмотренных на исполнение муниципальных гарантий по возможным гарантийным случаям в 2021 – 2023 годах

№ п/п	Наименование принципала	Цель гарантирования	Сумма гарантирования (тыс. руб.)	Объем бюджетных ассигнований, предусмотренных на исполнение муниципальных гарантий по возможным гарантийным случаям (тыс. руб.)			Наличие права регрессного требования	Иные условия предоставления муниципальных гарантий
				2021 год	2022 год	2023 год		
1	2	3	4	5	6	7	8	9
-	-	-	-	-	-	-	-	-
ИТОГО		-	-	-	-	-	-	-

Приложение 10
к решению Совета депутатов
муниципального округа
Котловка
от «__» _____ № _____

Программа муниципальных внутренних заимствований
муниципального округа Котловка
на 2021 год и плановый период 2022 и 2023 годов

1. Привлечение заимствований в 2021 – 2023 годах

№ п/п	Виды заимствований	Объем привлечения средств (тыс. руб.)		
		2021 год	2022 год	2023 год
-	-	-	-	-
ИТОГО		-	-	-

2. Погашение заимствований в 2021 – 2023 годах

№ п/п	Виды заимствований	Объем погашения средств (тыс. руб.)		
		2021 год	2022 год	2023 год
-	-	-	-	-
ИТОГО		-	-	-

РЕШЕНИЕ

29.10.2020 № 8/5

О назначении публичных слушаний по проекту решения Совета депутатов муниципального округа Котловка «О бюджете муниципального округа Котловка на 2021 год и плановый период 2022 и 2023 годов».

В соответствии с пунктом 2 части 3 статьи 28 Федерального закона от 06 октября 2003 года № 131-ФЗ «Об общих принципах местного самоуправления в Российской Федерации», пунктом 3 части 4 статьи 12 Закона города Москвы от 06 ноября 2002 года № 56 «Об организации местного самоуправления в городе Москве» (с изменениями по состоянию на 12 июля 2017 года), пунктом 2 части 5 статьи 30 Устава муниципального округа Котловка, действующего в редакции решения Совета депутатов муниципального округа Котловка от 23 мая 2019 года № 5/6, Порядком организации и проведения публичных слушаний в муниципальном округе Котловка в городе Москве, утвержденным решением Совета депутатов муниципального округа Котловка от 28 февраля 2013 года № 3/9,

Совет депутатов решил:

1. Назначить публичные слушания по проекту решения Совета депутатов муниципального округа Котловка «О бюджете муниципального округа Котловка на 2021 год и плановый период 2022 и 2023 годов» на 1 декабря 2020 года в 16:00 по адресу: Севастопольский проспект, дом 51, корпус 5, зал заседаний.
2. Создать рабочую группу по организации и проведению публичных слушаний по проекту решения Совета депутатов муниципального округа Котловка «О бюджете муниципального округа Котловка на 2021 год и плановый период 2022 и 2023 годов» (приложение).
3. Опубликовать настоящее решение в бюллетене «Московский муниципальный вестник» и на сайте муниципального округа Котловка www.mun-kotlovka.ru.
4. Контроль за выполнением настоящего решения возложить на заместителя председателя Совета депутатов муниципального округа Котловка, депутата Совета депутатов муниципального округа Котловка – председателя бюджетно-финансовой комиссии Совета депутатов муниципального округа Котловка **Масленникова А. К.**

Глава муниципального округа Котловка **Г.И. Пчельников**

Приложение
к решению Совета депутатов
муниципального округа
Котловка
от 29.10.2020 № 8/5

Состав рабочей группы
по организации и проведению публичных слушаний по проекту решения Совета депутатов
муниципального округа Котловка
«О бюджете муниципального округа Котловка на 2021 год
и плановый период 2022 и 2023 годов»

Руководитель рабочей группы:

Масленников А. К. – депутат Совета депутатов

Заместитель руководителя рабочей группы:

Пчельников Г. И. – депутат Совета депутатов, глава муниципального округа Котловка

Члены рабочей группы:

Верещагин В. И. – депутат Совета депутатов
Кадухина В. М. – депутат Совета депутатов

Экспертная группа:

Сосновская Г.И.- советник по финансово-экономическим вопросам аппарата СД МО

Секретарь:

Старикова Л.Е. – советник по организационным вопросам аппарата СД МО

РЕШЕНИЕ

29.10.2020 № 8/9

О согласовании направления средств стимулирования управы района Котловка города Москвы на проведение мероприятий по благоустройству территории района Котловка города Москвы в 2020 году (дополнительное финансирование)

В соответствии с пунктом 2 постановления Правительства Москвы от 26 декабря 2012 года № 849-ПП «О стимулировании управ районов города Москвы» и обращением управы района Котловка города Москвы от 29.10.2020 № 02-05-422/20,

Совет депутатов решил:

1. Согласовать направление средств стимулирования управы района Котловка города Москвы на проведение мероприятий по благоустройству территории района Котловка в 2020 году (дополнительное финансирование) согласно приложению.

2. Опубликовать настоящее решение в бюллетене «Московский муниципальный вестник» и разместить на сайте муниципального округа Котловка в информационно-телекоммуникационной сети «Интернет»: www.mun-kotlovka.ru.

3. Направить настоящее решение в управу района Котловка, префектуру Юго-Западного административного округа города Москвы и Департамент территориальных органов исполнительной власти города Москвы.

4. Контроль за выполнением настоящего решения возложить на депутата Совета депутатов муниципального округа Котловка **Герасимова А. С.** - председателя комиссии Совета депутатов муниципального округа Котловка по реализации вопросов местного значения и отдельных государственных полномочий города Москвы.

Глава муниципального
округа Котловка **Г.И. Пчельников**

Приложение
к решению Совета депутатов
муниципального округа
Котловка
от 29.10.2020 № 8/9

Мероприятия по благоустройству территории района Котловка города Москвы в 2020 году за счет средств стимулирования управы района Котловка (дополнительное финансирование)

Адресный перечень дворовых территорий (комплексный)

№ п/п	Объект благоустройства	Виды работ	Стоимость работ с разбивкой по каждому виду (тыс. рублей)	Объем
1	Территория Района	Омолаживающая обрезка деревьев	2160,288	303 шт.
2	Нагорная ул. д.5, корп.3	Устройство тропиночной сети из отсева с садовым бортовым камнем	428,428	400 кв.м.
3	Нагорная ул. д.5, корп.3	Устройство тропиночной сети из АБП с садовым бортовым камнем	120,374	50 кв.м.
4	Нагорная ул. 23 к.1	Устройство синтетического покрытия с установкой бортового камня	624,7	180 Кв.м.
5	Нагорная ул. 7 к.4	Устройство покрытия из искусственной травы	352,5	164 Кв.м.

Адресный перечень дворовых территорий по кронированию деревьев

№ п/п	Адрес	Омолаживающая обрезка деревьев мягколиственных пород, диаметр ствола до 0,5 м	Омолаживающая обрезка деревьев мягколиственных пород, диаметр ствола более 0,5 м	Вырубка деревьев породы тополь бальзамический диаметр ствола до 0,5 м	Вырубка деревьев породы тополь бальзамический диаметр ствола более 0,5 м	итого
1	Б. Черемушкинская ул., д.15, к.1	5	2	1		8
2	Б. Черемушкинская ул., д.15, к.2	18	3	1		22
3	Б. Черемушкинская ул., д.15, к.3	6	3			9
4	Б. Черемушкинская ул., д.19, к.1	4	3			7
5	Б. Черемушкинская ул., д.19, к.2		3			3
6	Б. Черемушкинская ул., д.19, к.3	1	4			5
7	Б. Черемушкинская ул., д.19, к.4		1			1
8	Винокурова ул., д.18/15	2	4	1		7
9	Винокурова ул., д.17к1	35	5	1		41
10	Винокурова ул., д.17к2	16	1	9	1	27
11	Винокурова ул., д.17к3	6	10	2	1	19
12	Винокурова ул., д.20	6	1	1	2	10
13	Севастопольский пр-т, д.19, к.1	26	1	1		28
14	Севастопольский пр-т, д.19, к.2	9	7	1	1	18
15	Севастопольский пр-т, д.19, к.3	5	5		1	11
16	Ремизова ул., д.4	8	3	1		12
17	Нагорная ул., д.20, к.5	1	6		1	8
18	Нагорная ул., д.24, к.3	5	1			6
19	Нагорная ул., д.44, к.1	33	6	5		44
20	Нагорная ул., д.15, к.3	3	2		1	6
21	Нагорная ул., д.19, к.5		5	2	4	11
ИТОГО		**189**	**76**	**26**	**12**	**303**

МУНИЦИПАЛЬНЫЙ ОКРУГ ЛОМОНОСОВСКИЙ В ГОРОДЕ МОСКВЕ

СОВЕТ ДЕПУТАТОВ

РЕШЕНИЕ

27 октября 2020 года № 60/1

О внесении изменений в решение Совета депутатов муниципального округа Ломоносовский от 28 июля 2015 года № 56/4 «Об установлении квалификационных требований для замещения должностей муниципальной службы в администрации муниципального округа Ломоносовский» (в редакции решения от 09.06.2020 №55/17)

В соответствии с Законом города Москвы от 29 января 2020 года № 2 «О внесении изменений в статьи 8 и 29 Закона города Москвы от 26 января 2005 года № 3 «О государственной гражданской службе города Москвы» и статьи 10 и 11 Закона города Москвы от 22 октября 2008 года № 50 «О муниципальной службе в городе Москве», Уставом муниципального округа Ломоносовский,

Совет депутатов решил:

1. Внести следующие изменения в решение Совета депутатов муниципального округа Ломоносовский от 28 июля 2015 года № 56/4 «Об установлении квалификационных требований для замещения должностей муниципальной службы в администрации муниципального округа Ломоносовский (в редакции решения от 09.06.2020 №55/17)»:

1.1. Подпункт «а» пункта 1 приложения к решению изложить в следующей редакции: «к уровню образования – высшее образование»;

1.2. Подпункт «а» пункта 2 приложения к решению изложить в следующей редакции: «к уровню образования – высшее образование»;

1.3. Подпункт «а» пункта 3 приложения к решению изложить в следующей редакции: «к уровню образования – высшее образование»;

2. Опубликовать настоящее решение в бюллетене «Московский муниципальный вестник» и на официальном сайте муниципального округа Ломоносовский.

3. Настоящее решение вступает в силу со дня его официального опубликования в бюллетене «Московский муниципальный вестник».

4. Контроль за исполнением настоящего решения возложить на главу муниципального округа Ломоносовский Нефедова Г.Ю.

Глава муниципального округа Ломоносовский **Г.Ю. Нефедов**

РЕШЕНИЕ

27 октября 2020 года № 60/2

О внесении изменений в решение Совета депутатов муниципального округа Ломоносовский от 18 декабря 2019 года № 49/1 «О бюджете муниципального округа Ломоносовский на 2020 год и плановый период 2021 и 2022 годов»

В соответствии с Бюджетным кодексом Российской Федерации, Федеральным законом от 06 октября 2003 года № 131-ФЗ «Об общих принципах организации местного самоуправления в Российской Федерации», Законом города Москвы от 06 ноября 2002 года № 56 «Об организации местного самоуправления в городе Москве»,

Совет депутатов муниципального округа Ломоносовский решил:

1. Внести в решение Совета депутатов муниципального округа Ломоносовский от 18 декабря 2019 года № 49/1 «О бюджете муниципального округа Ломоносовский на 2020 год и плановый период 2021 и 2022 годов» в редакции решения от 09 июня 2020 года № 55/5 «О внесении изменений в решение Совета депутатов муниципального округа Ломоносовский от 18 декабря 2019 года № 49/1 «О бюджете муниципального округа Ломоносовский на 2020 год и плановый период 2021 и 2022 годов» следующие изменения:

1.1. Приложения 5, 6 решения изложить в новой редакции согласно приложениям 1, 2 к настоящему решению соответственно.

2. Внести изменения в Сводную бюджетную роспись на 2020 год.

3. Опубликовать настоящее решение в бюллетене «Московский муниципальный вестник».

4. Контроль за исполнением настоящего решения возложить на главу муниципального округа Ломоносовский Нефедова Г.Ю.

Глава муниципального округа Ломоносовский **Г.Ю. Нефедов**

Приложение 1
к решению Совета депутатов
муниципального округа
Ломоносовский
от 27 октября 2020 года № 60/2

Ведомственная структура расходов бюджета муниципального округа Ломоносовский на 2020 год и плановый период 2021 и 2022 годов

Наименование	Код ведомства	Рз /Пр	ЦСР	ВР	Сумма, тыс. рублей		
					2020 год	Плановый период	
						2021 год	2022 год
1	2	3	4	5	6	7	8
Администрация муниципального округа Ломоносовский	**900**				**27256,3**	**22994,6**	**27190,2**
ОБЩЕГОСУДАРСТВЕННЫЕ ВОПРОСЫ	**900**	**01 00**			**22751,0**	**18958,2**	**23995,2**
Функционирование высшего должностного лица субъекта Российской Федерации и муниципального образования	**900**	**01 02**			**2516,7**	**2449,9**	**2449,9**
Глава муниципального образования	900	01 02	31А 01 00100		2464,7	2397,9	2397,9
Расходы на выплаты персоналу в целях обеспечения выполнения функций государственными (муниципальными) органами, казенными учреждениями, органами управления государственными внебюджетными фондами	900	01 02	31А 01 00100	100	2464,7	2397,9	2397,9
Расходы на выплаты персоналу государственных (муниципальных) органов	900	01 02	31А 01 00100	120	2464,7	2397,9	2397,9
Прочие расходы в сфере здравоохранения	900	01 02	35Г 01 01100		52,0	52,0	52,0
Расходы на выплаты персоналу в целях обеспечения выполнения функций государственными (муниципальными) органами, казенными учреждениями, органами управления государственными внебюджетными фондами	900	01 02	35Г 01 01100	100	52,0	52,0	52,0
Расходы на выплаты персоналу государственных (муниципальных) органов	900	01 02	35Г 01 01100	120	52,0	52,0	52,0
Функционирование законодательных (представительных) органов государственной власти и представительных органов муниципальных округов	**900**	**01 03**			**2037,0**	**195,0**	**195,0**
Депутаты Совета депутатов муниципального округа	900	01 03	31А 01 00200		117,0	195,0	195,0
Закупка товаров, работ, услуг для обеспечения государственных (муниципальных) нужд	900	01 03	31А 01 00200	200	117,0	195,0	195,0
Иные закупки товаров, работ и услуг для обеспечения государственных (муниципальных) нужд	900	01 03	31А 01 00200	240	117,0	195,0	195,0
Межбюджетные трансферты бюджетам муниципальных округов в целях повышения эффективности осуществления Советами депутатов муниципальных округов переданных полномочий города Москвы	900	01 03	33А 0400100	880	1920,0	-	-
Функционирование Правительства Российской Федерации, высших исполнительных органов государственной власти субъектов Российской Федерации, местных администраций	**900**	**01 04**			**18061,2**	**16177,2**	**16745,6**
Глава администрации	900	01 04	31Б 01 00100		**1896,5**	**2397,9**	**2397,9**

Расходы на выплаты персоналу в целях обеспечения выполнения функций государственными (муниципальными) органами, казенными учреждениями, органами управления государственными внебюджетными фондами	900	01 04	31Б 01 00100	100	1896,5	2397,9	2397,9
Расходы на выплаты персоналу государственных (муниципальных) органов	900	01 04	31Б 01 00100	120	1896,5	2397,9	2397,9
Обеспечение деятельности администрации муниципального округа в части содержания муниципальных служащих для решения вопросов местного значения	**900**	**01 04**	**31Б 01 00500**		**15459,9**	**13354,5**	**13922,9**
Расходы на выплаты персоналу в целях обеспечения выполнения функций государственными (муниципальными) органами, казенными учреждениями, органами управления государственными внебюджетными фондами	900	01 04	31Б 01 00500	100	10661,2	9981,1	9981,1
Расходы на выплаты персоналу государственных (муниципальных) органов	900	01 04	31Б 01 00500	120	10661,2	9981,1	9981,1
Закупка товаров, работ и услуг для обеспечения государственных (муниципальных) нужд	900	01 04	31Б 01 00500	200	4797,7	3373,4	3941,8
Иные закупки товаров, работ и услуг для обеспечения государственных (муниципальных) нужд	900	01 04	31Б 01 00500	240	4797,7	3373,4	3941,8
Уплата иных платежей	900	01 04	31Б 01 00500	850	1,0	-	-
Прочие расходы в сфере здравоохранения	900	01 04	35Г 01 01100		704,8	424,8	424,8
Расходы на выплаты персоналу в целях обеспечения выполнения функций государственными (муниципальными) органами, казенными учреждениями, органами управления государственными внебюджетными фондами	900	01 04	35Г 01 01100	100	704,8	424,8	424,8
Расходы на выплаты персоналу государственных (муниципальных) органов	900	01 04	35Г 01 01100	120	704,8	424,8	424,8
Обеспечение проведения выборов и референдумов	**900**	**01 07**			**-**	**-**	**4468,6**
Проведение выборов депутатов Совета депутатов муниципальных округов города Москвы	900	01 07	35А 0100100		-	-	4468,6
Иные бюджетные ассигнования	900	01 07	35А 0100100	800	-	-	4468,6
Специальные расходы	900	01 07	35А 0100100	880	-	-	4468,6
Резервный фонд	**900**	**01 11**			**50,0**	**50,0**	**50,0**
Резервный фонд, предусмотренный органами местного самоуправления	900	01 11	32А 01 00000		50,0	50,0	50,0
Иные бюджетные ассигнования	900	01 11	32А 01 00000	800	50,0	50,0	50,0
Резервные средства	900	01 11	32А 01 00000	870	50,0	50,0	50,0
Другие общегосударственные вопросы	**900**	**01 13**			**86,1**	**86,1**	**86,1**
Уплата членских взносов на осуществление деятельности Совета муниципальных образований города Москвы	900	01 13	31Б 01 00400		86,1	86,1	86,1
Иные бюджетные ассигнования	900	01 13	31Б 0100400	800	86,1	86,1	86,1
Уплата налогов, сборов и иных платежей	900	01 13	31Б 0100400	850	86,1	86,1	86,1
КУЛЬТУРА, КИНЕМАТОГРАФИЯ	**900**	**08 00**			**1828,9**	**1360,0**	**518,6**
Другие вопросы в области культуры, кинематографии	**900**	**08 04**			**1828,9**	**1360,0**	**518,6**
Праздничные и социально-значимые мероприятия для населения	900	08 04	35Е 01 00500		1828,9	1360,0	518,6
Закупка товаров, работ и услуг для обеспечения государственных (муниципальных) нужд	900	08 04	35Е 01 00500	200	1828,9	1360,0	518,6
Иные закупки товаров, работ и услуг для обеспечения государственных (муниципальных) нужд	900	08 04	35Е 01 00500	240	1828,9	1360,0	518,6
СОЦИАЛЬНАЯ ПОЛИТИКА	**900**	**10 00**			**1494,4**	**1494,4**	**1494,4**
Пенсионное обеспечение	**900**	**10 01**			**800,0**	**800,0**	**800,0**
Доплаты к пенсиям муниципальным служащим города Москвы	900	10 01	35П 01 01500		800,0	800,0	800,0

Межбюджетные трансферты	900	10 01	35П 01 01500	500	800,0	800,0	800,0
Иные межбюджетные трансферты	900	10 01	35П 01 01500	540	800,0	800,0	800,0
Другие вопросы в области социальной политики	**900**	**10 06**			**694,4**	**694,4**	**694,4**
Социальные гарантии муниципальным служащим, вышедшим на пенсию	900	10 06	35П 01 01800		352,0	352,0	352,0
Социальное обеспечение и иные выплаты населению	900	10 06	35П 01 01800	300	352,0	352,0	352,0
Пособия, компенсации и иные социальные выплаты гражданам, кроме публичных нормативных обязательств	900	10 06	35П 01 01800	320	352,0	352,0	352,0
Прочие расходы в сфере здравоохранения	900	10 06	35Г 01 01100		342,4	342,4	342,4
Социальное обеспечение и иные выплаты населению	900	10 06	35Г 01 01100	300	342,4	342,4	342,4
Пособия, компенсации и иные социальные выплаты гражданам, кроме публичных нормативных обязательств	900	10 06	35Г 01 01100	320	342,4	342,4	342,4
СРЕДСТВА МАССОВОЙ ИНФОРМАЦИИ	**900**	**12 00**			**1182,0**	**1182,0**	**1182,0**
Периодическая печать и издательства	**900**	**12 02**			**974,0**	**1032,0**	**1032,0**
Информирование жителей муниципального округа Ломоносовский	900	12 02	35Е 01 00300		934,0	1032,0	1032,0
Закупка товаров, работ и услуг для обеспечения государственных (муниципальных) нужд	900	12 02	35Е 01 00300	200	934,0	992,0	992,0
Иные закупки товаров, работ и услуг для обеспечения государственных (муниципальных) нужд	900	12 02	35Е 01 00300	240	934,0	992,0	992,0
Иные бюджетные ассигнования	900	12 02	35Е 01 00300	800	40,0	40,0	40,0
Уплата налогов, сборов и иных платежей	900	12 02	35Е 01 00300	850	40,0	40,0	40,0
Другие вопросы в области средств массовой информации	**900**	**12 04**			**208,0**	**150,0**	**150,0**
Информирование жителей муниципального округа Ломоносовский	900	12 04	35Е 01 00300		208,0	150,0	150,0
Закупка товаров, работ и услуг для обеспечения государственных (муниципальных) нужд	900	12 04	35Е 01 00300	200	208,0	150,0	150,0
Иные закупки товаров, работ и услуг для обеспечения государственных (муниципальных) нужд	900	12 04	35Е 01 00300	240	208,0	150,0	150,0

Приложение 2
к решению Совета депутатов
муниципального округа
Ломоносовский
от 27 октября 2020 года № 60/2

Распределение бюджетных ассигнований по разделам, подразделам, целевым статьям, группам видов расходов классификации расходов бюджета муниципального округа Ломоносовский на 2020 год и плановый период 2021 и 2022 годов

Наименование	Рз	ПР	ЦСР	ВР	Сумма, тыс. рублей		
					2020 год	Плановый период	
						2021 год	2022 год
1		2	3	4	5	6	7
ОБЩЕГОСУДАРСТВЕННЫЕ ВОПРОСЫ	**01**	**00**			**22751,0**	**18958,2**	**23995,2**
Функционирование высшего должностного лица субъекта Российской Федерации и муниципального образования	**01**	**02**			**2516,7**	**2449,9**	**2449,9**
Глава муниципального образования	01	02	31А 01 00100		2464,7	2397,9	2397,9
Расходы на выплаты персоналу в целях обеспечения выполнения функций государственными (муниципальными) органами, казенными учреждениями, органами управления государственными внебюджетными фондами	01	02	31А 01 00100	100	2464,7	2397,9	2397,9
Расходы на выплаты персоналу государственных (муниципальных) органов	01	02	31А 01 00100	120	2464,7	2397,9	2397,9
Прочие расходы в сфере здравоохранения	01	02	35Г 01 01100		52,0	52,0	52,0
Расходы на выплаты персоналу в целях обеспечения выполнения функций государственными (муниципальными) органами, казенными учреждениями, органами управления государственными внебюджетными фондами	01	02	35Г 01 01100	100	52,0	52,0	52,0
Расходы на выплаты персоналу государственных (муниципальных) органов	01	02	35Г 01 01100	120	52,0	52,0	52,0
Функционирование законодательных (представительных) органов государственной власти и представительных органов муниципальных округов	**01**	**03**			**2037,0**	**195,0**	**195,0**
Депутаты Совета депутатов муниципального округа	01	03	31А 01 00200		117,0	195,0	195,0
Закупка товаров, работ и услуг для обеспечения государственных (муниципальных) нужд	01	03	31А 01 00200	200	117,0	195,0	195,0
Иные закупки товаров, работ и услуг для обеспечения государственных (муниципальных) нужд	01	03	31А 01 00200	240	117,0	195,0	195,0
Межбюджетные трансферты бюджетам муниципальных округов в целях повышения эффективности осуществления Советами депутатов муниципальных округов переданных полномочий города Москвы	01	03	33А 0400100	880	1920,0	-	-
Функционирование Правительства Российской Федерации, высших исполнительных органов государственной власти субъектов Российской Федерации, местных администраций	**01**	**04**			**18061,2**	**16177,2**	**16745,6**
Глава администрации	01	04	31Б 01 00100		1896,5	2397,9	2397,9
Расходы на выплаты персоналу в целях обеспечения выполнения функций государственными (муниципальными) органами, казенными учреждениями, органами управления государственными внебюджетными фондами	01	04	31Б 01 00100	100	1896,5	2397,9	2397,9
Расходы на выплаты персоналу государственных (муниципальных) органов	01	04	31Б 01 00100	120	1896,5	2397,9	2397,9

Обеспечение деятельности администрации муниципального округа в части содержания муниципальных служащих для решения вопросов местного значения	**01**	**04**	**31Б 01 00500**		**15459,9**	**13354,5**	**13922,9**
Расходы на выплаты персоналу в целях обеспечения выполнения функций государственными (муниципальными) органами, казенными учреждениями, органами управления государственными внебюджетными фондами	01	04	31Б 01 00500	100	10661,2	9981,1	9981,1
Расходы на выплаты персоналу государственных (муниципальных) органов	01	04	31Б 01 00500	120	10661,2	9981,1	9981,1
Закупка товаров, работ и услуг для обеспечения государственных (муниципальных) нужд	01	04	31Б 01 00500	200	4797,7	3373,4	3941,8
Иные закупки товаров, работ и услуг для обеспечения государственных (муниципальных) нужд	01	04	31Б 01 00500	240	4797,7	3373,4	3941,8
Уплата иных платежей	01	04	31Б 01 00500	850	1,0	-	-
Прочие расходы в сфере здравоохранения	01	04	35Г 01 01100		704,8	424,8	424,8
Расходы на выплаты персоналу в целях обеспечения выполнения функций государственными (муниципальными) органами, казенными учреждениями, органами управления государственными внебюджетными фондами	01	04	35Г 01 01100	100	704,8	424,8	424,8
Расходы на выплаты персоналу государственных (муниципальных) органов	01	04	35Г 01 01100	120	704,8	424,8	424,8
Обеспечение проведения выборов и референдумов	**01**	**07**			**-**	**-**	**4468,6**
Проведение выборов депутатов Совета депутатов муниципальных округов города Москвы	01	07	35А 0100100		-	-	4468,6
Иные бюджетные ассигнования	01	07	35А 0100100	800	-	-	4468,6
Специальные расходы	01	07	35А 0100100	880	-	-	4468,6
Резервный фонд	**01**	**11**			**50,0**	**50,0**	**50,0**
Резервный фонд, предусмотренный органами местного самоуправления	01	11	32А 01 00000		50,0	50,0	50,0
Иные бюджетные ассигнования	01	11	32А 01 00000	800	50,0	50,0	50,0
Резервные средства	01	11	32А 01 00000	870	50,0	50,0	50,0
Другие общегосударственные вопросы	**01**	**13**			**86,1**	**86,1**	**86,1**
Уплата членских взносов на осуществление деятельности Совета муниципальных образований города Москвы	01	13	31Б 01 00400		86,1	86,1	86,1
Иные бюджетные ассигнования	01	13	31Б 0100400	800	86,1	86,1	86,1
Уплата налогов, сборов и иных платежей	01	13	31Б 0100400	850	86,1	86,1	86,1
КУЛЬТУРА, КИНЕМАТОГРАФИЯ	**08**	**00**			**1828,9**	**1360,0**	**518,6**
Другие вопросы в области культуры, кинематографии	**08**	**04**			**1828,9**	**1360,0**	**518,6**
Праздничные и социально-значимые мероприятия для населения	08	04	35Е 01 00500		1828,9	1360,0	518,6
Закупка товаров, работ и услуг для обеспечения государственных (муниципальных) нужд	08	04	35Е 01 00500	200	1828,9	1360,0	518,6
Иные закупки товаров, работ и услуг для обеспечения государственных (муниципальных) нужд	08	04	35Е 01 00500	240	1828,9	1360,0	518,6
СОЦИАЛЬНАЯ ПОЛИТИКА	**10**	**00**			**1494,4**	**1494,4**	**1494,4**
Пенсионное обеспечение	**10**	**01**			**800,0**	**800,0**	**800,0**
Доплаты к пенсиям муниципальным служащим города Москвы	10	01	35П 01 01500		800,0	800,0	800,0
Межбюджетные трансферты	10	01	35П 01 01500	500	800,0	800,0	800,0
Иные межбюджетные трансферты	10	01	35П 01 01500	540	800,0	800,0	800,0
Другие вопросы в области социальной политики	**10**	**06**			**694,4**	**694,4**	**694,4**
Социальные гарантии муниципальным служащим, вышедшим на пенсию	10	06	35П 01 01800		352,0	352,0	352,0
Социальное обеспечение и иные выплаты населению	10	06	35П 01 01800	300	352,0	352,0	352,0

Пособия, компенсации и иные социальные выплаты гражданам, кроме публичных нормативных обязательств	10	06	35П 01 01800	320	352,0	352,0	352,0
Прочие расходы в сфере здравоохранения	10	06	35Г 01 01100		342,4	342,4	342,4
Социальное обеспечение и иные выплаты населению	10	06	35Г 01 01100	300	342,4	342,4	342,4
Пособия, компенсации и иные социальные выплаты гражданам, кроме публичных нормативных обязательств	10	06	35Г 01 01100	320	342,4	342,4	342,4
СРЕДСТВА МАССОВОЙ ИНФОРМАЦИИ	**12**	**00**			**1182,0**	**1182,0**	**1182,0**
Периодическая печать и издательства	**12**	**02**			**974,0**	**1032,0**	**1032,0**
Информирование жителей муниципального округа Ломоносовский	12	02	35Е 01 00300		974,0	1032,0	1032,0
Закупка товаров, работ, услуг для обеспечения государственных (муниципальных) нужд	12	02	35Е 01 00300	200	934,0	992,0	992,0
Иные закупки товаров, работ и услуг для обеспечения государственных (муниципальных) нужд	12	02	35Е 01 00300	240	934,0	992,0	992,0
Иные бюджетные ассигнования	12	02	35Е 01 00300	800	40,0	40,0	40,0
Уплата налогов, сборов и иных платежей	12	02	35Е 01 00300	850	40,0	40,0	40,0
Другие вопросы в области средств массовой информации	**12**	**04**			**208,0**	**150,0**	**150,0**
Информирование жителей муниципального округа Ломоносовский	12	04	35Е 01 00300		208,0	150,0	150,0
Закупка товаров, работ, услуг для обеспечения государственных (муниципальных) нужд	12	04	35Е 01 00300	200	208,0	150,0	150,0
Иные закупки товаров, работ и услуг для обеспечения государственных (муниципальных) нужд	12	04	35Е 01 00300	240	208,0	150,0	150,0
ИТОГО РАСХОДОВ					**27256,3**	**22994,6**	**27190,2**

РЕШЕНИЕ

27 октября 2020 года № 60/3

О проекте решения Совета депутатов муниципального округа Ломоносовский «О внесении предложения в Департамент природопользования и охраны окружающей среды города Москвы по установлению статуса особо охраняемой природной территории парку «Надежда» по адресу: город Москва, Ленинский проспект владение 82-86»

В соответствии с Законом города Москвы от 6 ноября 2002 года № 56 «Об организации местного самоуправления в городе Москве», подпунктом «б» пункта 21 части 2 статьи 3 Устава муниципального округа Ломоносовский,

Совет депутатов муниципального округа Ломоносовский решил:

1. Принять за основу проект решения Совета депутатов муниципального округа Ломоносовский «О внесении предложения в Департамент природопользования и охраны окружающей среды города Москвы по установлению статуса особо охраняемой природной территории парку «Надежда» по адресу: город Москва, Ленинский проспект владение 82-86» (далее – проект решения) (приложение 1).

2. Назначить собрание участников публичных слушаний по проекту решения на 24 ноября 2020 года с 19 ч. 00 мин до 21 ч. 00 мин в помещении администрации муниципального округа Ломоносовский, расположенном по адресу: город Москва, проспект Вернадского дом 33, корпус 1.

3. Определить, что экспозиция и прием предложений граждан по проекту решения осуществляется

в будние дни с 17:00 до 21:00 часов, в субботу, воскресенье и праздничные дни – с 12:00 до 16:00 часов по адресу: город Москва, проспект Вернадского дом 33, корпус 1 с 10 ноября 2020 года по 21 ноября 2020 года в помещении администрации муниципального округа Ломоносовский.

4. Для учета предложений граждан, организации и проведения публичных слушаний по проекту решения создать рабочую группу и утвердить ее персональный состав (приложение 2).

5. Опубликовать в бюллетене «Московский муниципальный вестник»:

1) настоящее решение;

2) Порядок организации и проведения публичных слушаний в муниципальном округе Ломоносовский, утвержденный решением Совета депутатов муниципального округа Ломоносовский от 13 октября 2020 года № 59/2.

6. Контроль за исполнением настоящего решения возложить на главу муниципального округа Ломоносовский Нефедова Г.Ю.

Глава муниципального
округа Ломоносовский **Г.Ю. Нефедов**

Приложение 1
к решению Совета депутатов
муниципального округа
Ломоносовский
от 27 октября 2020 года № 60/3

ПРОЕКТ

СОВЕТ ДЕПУТАТОВ
муниципального округа
Ломоносовский

РЕШЕНИЕ

2020 года №

«О внесении предложения в Департамент природопользования и охраны окружающей среды города Москвы по установлению статуса особо охраняемой природной территории парку «Надежда» по адресу: город Москва, Ленинский проспект владение 82-86»

В соответствии с Законом города Москвы от 6 ноября 2002 года № 56 «Об организации местного самоуправления в городе Москве», подпунктом «б» пункта 21 части 2 статьи 3 Устава муниципального округа Ломоносовский

Совет депутатов муниципального округа Ломоносовский решил:

1. Внести в Департамент природопользования и охраны окружающей среды города Москвы предложение по установлению статуса особо охраняемой природной территории парку «Надежда» по адресу: город Москва, Ленинский проспект владение 82-86».
2. Направить настоящее решение в Департамент природопользования и охраны окружающей среды города Москвы, Департамент территориальных органов исполнительной власти, префектуру Юго-Западного административного округа города Москвы, управу Ломоносовского района.
3. Опубликовать настоящее решение в бюллетене «Московский муниципальный вестник» и разместить на официальном сайте муниципального округа Ломоносовский.
4. Настоящее решение вступает в силу после его официального опубликования.
5. Контроль за исполнением настоящего решения возложить на главу муниципального округа Ломоносовский Нефедова Г.Ю.

Глава муниципального
округа Ломоносовский **Г.Ю. Нефедов**

Приложение 2
к решению Совета депутатов
муниципального округа
Ломоносовский
от 27 октября 2020 года № 60/3

Состав
рабочей группы по учету предложений граждан, организации и проведению публичных слушаний по проекту решения Совета депутатов муниципального округа Ломоносовский «О внесении предложения в Департамент природопользования и охраны окружающей среды города Москвы по установлению статуса особо охраняемой природной территории парку «Надежда» по адресу: город Москва, Ленинский проспект владение 82-86»

Руководитель рабочей группы:

Временно исполняющий обязанности главы администрации - О.С. Сидельникова

Заместитель руководителя рабочей группы:

Депутат Совета депутатов - В.А. Калинин

Члены рабочей группы:

Депутат Совета депутатов - О.Л. Штацкая

Депутат Совета депутатов - Т.А. Николаев

Депутат Совета депутатов - К.В. Чиркин

Секретарь рабочей группы:

Юрисконсульт-советник - А.А. Клыга

РЕШЕНИЕ

13 октября 2020 года № 59/2

О порядке организации и проведения публичных слушаний в муниципальном округе Ломоносовский

В соответствии со статьей 28 Федерального закона от 6 октября 2003 года № 131-ФЗ «Об общих принципах организации местного самоуправления в Российской Федерации», статьей 33 Устава муниципального округа Ломоносовский,

Совет депутатов решил:

1. Утвердить Порядок организации и проведения публичных слушаний в муниципальном округе Ломоносовский (приложение).

2. Признать утратившим силу решение Совета депутатов муниципального округа Ломоносовский от 12 марта 2013 года № 02-13-04/18 «О порядке организации и проведения публичных слушаний в муниципальном округе Ломоносовский».

3. Настоящее решение вступает в силу со дня его официального опубликования в бюллетене «Московский муниципальный вестник».

4. Контроль за исполнением настоящего решения возложить на главу муниципального округа Ломоносовский Нефедова Г.Ю.

Глава муниципального округа Ломоносовский **Г.Ю. Нефедов**

Приложение
к решению Совета депутатов
муниципального округа
Ломоносовский
от 13 октября 2020 года № 59/2

ПОРЯДОК
организации и проведения публичных слушаний в муниципальном округе Ломоносовский

Общие положения

1. Настоящий Порядок регулирует вопросы организации и проведения публичных слушаний в муниципальном округе Ломоносовский (далее – муниципальный округ) с участием жителей муниципального округа для обсуждения проектов муниципальных правовых актов по вопросам местного значения (далее – проекты правовых актов).

2. В публичных слушаниях имеют право принимать участие лица, зарегистрированные на территории муниципального округа Ломоносовский, достигшие на момент проведения публичных слушаний возраста 16 лет, собственники недвижимого имущества, расположенного (находящегося) в границах муниципального округа (частные лица - лично, юридические лица - в виде уполномоченного представителя).

Участие в публичных слушаниях является свободным и добровольным.

3. Публичные слушания проводятся в форме собрания.

По решению Совета депутатов (распоряжению главы муниципального округа) перед собранием участников публичных слушаний может проводится экспозиция проектов правовых актов, выносимых на публичные слушания.

Минимальная продолжительность экспозиции по проектам правовых актов – 10 календарных дней.

Экспозиция проводится в будние дни с 16:00 до 20:00 часов, в субботу, воскресенье и праздничные дни – с 12:00 до 16:00, если иной график проведения экспозиции не установлен решением Совета депутатов (распоряжением главы муниципального округа).

Экспозиция проводится в помещении администрации муниципального округа Ломоносовский, если решением Совета депутатов (распоряжением главы муниципального округа) не определено иное место проведения.

4. Результаты публичных слушаний учитываются в процессе последующей работы над проектами правовых актов

5. Расходы, связанные с организацией и проведением публичных слушаний, осуществляются за счет средств бюджета муниципального округа.

Инициатива проведения публичных слушаний

6. Публичные слушания проводятся по инициативе лиц, перечисленных в пункте 2 настоящего Порядка (далее – жители и собственники), Совета депутатов муниципального округа (далее – Совет депутатов), главы администрации муниципального округа и главы муниципального округа.

7. Инициатива Совета депутатов, главы администрации муниципального округа, главы муниципального округа о проведении публичных слушаний реализуется по тем вопросам местного значения, по решению которых Уставом муниципального округа они наделены соответствующими полномочиями.

Инициатива Совета депутатов о проведении публичных слушаний может выражаться внесением депутатом, группой депутатов, главой администрации муниципального округа, главой муниципального округа в Совет депутатов соответствующего проекта правового акта в порядке осуществления правотворческой инициативы.

8. Публичные слушания, проводимые по инициативе жителей и собственников или Совета депута-

тов, назначаются решением Совета депутатов, по инициативе главы администрации муниципального округа и главы муниципального округа – распоряжением главы муниципального округа.

9. Инициатива жителей и собственников о проведении публичных слушаний (далее – инициатива жителей и собственников) может исходить от инициативной группы жителей и/или собственников численностью не менее 10 человек, достигших 16-летнего возраста (далее – инициативная группа). Юридическое лицо вправе включить в инициативную группу не более одного уполномоченного представителя.

10. Инициативная группа направляет в Совет депутатов заявку на проведение публичных слушаний (в свободной форме), проект правового акта для обсуждения на публичных слушаниях, копию протокола заседания инициативной группы, на котором было принято решение о выдвижении инициативы проведения публичных слушаний (далее – заявка на проведение публичных слушаний).

В заявке на проведение публичных слушаний должна быть указана контактная информация (почтовый адрес, телефон) руководителя инициативной группы.

12. Заявка на проведение публичных слушаний от инициативной группы в обязательном порядке поступает на рассмотрение в комиссию по организации работы Совета депутатов и осуществлению контроля за работой органов и должностных лиц местного самоуправления, по организации выборных мероприятий, взаимодействию с общественными объединениями и информированию Совета депутатов муниципального округа Ломоносовский (далее – Регламентная комиссия). Заявки, поступившие от иных субъектов, рассматриваются сразу на заседании Совета депутатов муниципального округа без заключения Регламентной комиссии.

Регламентная комиссия на ближайшем заседании рассматривает заявку на проведение публичных слушаний и готовит заключение по итогам рассмотрения, которое направляет вместе с заявкой на рассмотрение Советом депутатов муниципального округа.

Регламентная комиссия по итогам рассмотрения не может отказать инициативной группе в принятии заявки.

13. Заявка на проведение публичных слушаний рассматривается на ближайшем заседании Совета после ее поступления в Совет депутатов из Регламентной комиссии с участием представителей инициативной группы (не более 3 человек). Представители инициативной группы имеют право в рамках Регламента Совета депутатов выступать и давать пояснения.

14. Информация о дате, времени и месте заседания Совета депутатов по вопросу рассмотрения заявки на проведение публичных слушаний должна быть доведена до руководителя инициативной группы заблаговременно, но не позднее чем за 7 дней до дня проведения указанного заседания.

15. По результатам рассмотрения заявки на проведении публичных слушаний Совет депутатов большинством голосов от установленной численности депутатов Совета депутатов принимает решение о назначении публичных слушаний либо об отказе в их назначении.

Отказ в назначении публичных слушаний должен быть мотивированным.

16. Копия решения Совета депутатов, принятого по результатам рассмотрения заявки на проведение публичных слушаний, направляется руководителю инициативной группы не позднее 5 дней со дня принятия решения.

17. Решение Совета депутатов, распоряжение главы муниципального округа о назначении публичных слушаний (далее – решение о назначении публичных слушаний) должны содержать:

· информацию об инициаторе проведения публичных слушаний;

· дату, время и место проведения собрания участников публичных слушаний;

· проект правового акта;

· в случае проведения экспозиции проекта правового акта, выносимого на публичные слушания, – график и место проведения экспозиции;

· сроки и место представления предложений, замечаний по вопросам, обсуждаемым на публичных слушаниях, заявок на участие в публичных слушаниях.

18. Решение о назначении публичных слушаний вступает в силу со дня его официального опубликования. Решение о назначении публичных слушаний подлежит опубликованию в порядке, установлен-

ном Уставом муниципального округа для официального опубликования муниципальных правовых актов, и размещению на официальном сайте органов местного самоуправления муниципального округа в информационно-телекоммуникационной сети «Интернет» (далее – официальный сайт) не менее чем за 20 дней до дня проведения публичных слушаний в форме собрания либо не менее чем за 10 дней до начала работы экспозиции к публичным слушаниям.

Информирование о проведении публичных слушаний также может осуществляться иными способами, обеспечивающими получение жителями информации о проведении публичных слушаний.

Организация публичных слушаний

19. Для организации и проведения публичных слушаний решением о назначении публичных слушаний создается рабочая группа и определяется ее персональный состав.

20. В состав рабочей группы включается не менее 5 человек: руководитель рабочей группы, заместитель руководителя рабочей группы, секретарь, члены рабочей группы (далее – члены рабочей группы). В состав рабочей группы входят депутаты Совета депутатов, представители органов местного самоуправления муниципального округа, также могут входить по приглашению главы муниципального округа представители органов исполнительной власти города Москвы, общественных организаций, органов территориального общественного самоуправления, инициативной группы.

21. Заседания рабочей группы ведет руководитель рабочей группы, в случае его отсутствия – заместитель руководителя рабочей группы.

22. Заседание рабочей группы считается правомочным, если на нем присутствует не менее половины от общего числа членов рабочей группы.

23. Решения рабочей группы принимаются простым большинством голосов присутствующих на заседании членов рабочей группы и оформляются протоколом, который подписывается членами рабочей группы, присутствующими на заседании рабочей группы.

24. Рабочая группа составляет план организации и проведения публичных слушаний в соответствии с настоящим Порядком.

25. Организационно-техническое обеспечение деятельности рабочей группы осуществляет администрация муниципального округа.

Проведение публичных слушаний

26. Экспозиция проектов правовых актов, выносимых на публичные слушания, проводится по графику проведения экспозиции к публичным слушаниям, указанному в решении о назначении публичных слушаний

27. Во время проведения экспозиции к публичным слушаниям члены рабочей группы:

27.1) проверяют документы лиц, выразивших желание на участие в публичных слушаниях, на предмет их соответствия пункту 2 настоящего Порядка;

27.2) регистрируют жителей, пришедших на экспозицию к публичным слушаниям (далее – участники публичных слушаний) с указанием их фамилии, имени, отчества и адреса места жительства (подтверждается паспортом участника публичных слушаний);

27.3) предоставляют консультации по проектам правовых актов, вынесенных на публичные слушания;

27.4) предоставляют зарегистрированным жителям книгу отзывов (Приложение № 1) для внесения ими комментариев.

28. Все поступившие в ходе проведения экспозиции предложения, замечания и комментарии отражаются в протоколе публичных слушаний.

29. Собрание участников публичных слушаний проводится в день, во время и в месте, указанные в решении о назначении публичных слушаний независимо от количества пришедших на слушания жителей.

30. Перед началом собрания участников публичных слушаний члены рабочей группы:

30.1) проверяют документы лиц, выразивших желание на участие в публичных слушаниях, на пред-

мет их соответствия требованиям пункта 2 настоящего Порядка, регистрируют участников публичных слушаний с указанием их фамилии, имени, отчества и адреса регистрации (подтверждается паспортом участника) либо адреса расположения недвижимости и прав на нее (подтверждается выпиской из Единого государственного реестра недвижимости выданной не ранее чем за 30 дней до даты начала экспозиции); представители юридического лица также предъявляют доверенность либо иной уполномочивающий документ ;

30.2) раздают участникам публичных слушаний форму листа записи предложений;

30.3) составляют список участников публичных слушаний, изъявивших желание выступить на публичных слушаниях;

30.4) решают иные организационные вопросы.

31. Председательствует на собрании участников публичных слушаниях глава муниципального округа, в случае его отсутствия – руководитель рабочей группы (далее – председательствующий).

32. Председательствующий:

32.1) открывает и закрывает собрание участников публичных слушаний в установленное время;

32.2) предоставляет слово для выступлений.

33. Время выступления определяется, исходя из количества выступающих и времени, отведенного для проведения публичных слушаний, но не менее 5 минут на одно выступление.

34. Председательствующий имеет право призвать выступающего высказываться по существу обсуждаемого вопроса; прервать выступление после предупреждения, сделанного выступающему, если тот вышел за рамки отведенного ему времени; задать вопросы выступающему по окончании его выступления.

35. Выступающий на собрании участников публичных слушаний обязан не допускать неэтичного поведения, выступать по существу обсуждаемых на публичных слушаниях вопросов.

36. Во время проведения собрания участников публичных слушаний участники публичных слушаний вправе представить свои предложения по обсуждаемому проекту правового акта посредством:

36.1) подачи в ходе публичных слушаний письменных предложений лично с указанием фамилии, имени, отчества;

36.2) выступления на публичных слушаниях.

37. На публичных слушаниях не принимаются какие-либо решения путем голосования.

38. В ходе проведения публичных слушаний секретарем рабочей группы ведется протокол, который подписывается председательствующим.

39. Протокол публичных слушаний должен содержать:

39.1) сведения о датах, месте и времени проведения экспозиции к публичным слушаниям;

39.2) сведения о дате, месте и времени проведения собрания участников публичных слушаний;

39.3) сведения о количестве участников публичных слушаний (отдельно по экспозиции и по собранию участников публичных слушаний);

39.4) предложения участников публичных слушаний (отдельно по экспозиции и по собранию участников публичных слушаний);

39.5) итоги публичных слушаний.

40. На основании протокола публичных слушаний рабочая группа в течение 5 дней со дня проведения публичных слушаний оформляет результаты публичных слушаний и готовит информацию по поступившим предложениям (при наличии). Такая информация должна содержать сведения о соответствии (несоответствии) предложений Конституции Российской Федерации, федеральным конституционным законам, федеральным законам и иным нормативным правовым актам Российской Федерации, а также Уставу города Москвы, законам и иным нормативным правовым актам города Москвы.

41. В результатах публичных слушаний должны быть указаны:

41.1) реквизиты решения о назначении публичных слушаний;

41.2) сведения об инициаторе проведения публичных слушаний;

41.3) краткое содержание проекта правового акта, представленного на публичные слушания;

41.4) сведения о датах, месте и времени проведения экспозиции к публичным слушаниям;

41.5) сведения о дате, месте и времени проведения собрания участников публичных слушаний;

41.6) сведения о количестве участников публичных слушаний;

41.7) сведения о количестве предложений участников публичных слушаний по обсуждаемому проекту правового акта (при наличии).

41.8) итоги публичных слушаний (включая мотивированное обоснование принятых решений).

42. Протокол, результаты публичных слушаний и информация, указанная в пункте 40 направляются не позднее 7 дней со дня проведения публичных слушаний в Совет депутатов (при проведении публичных слушаний по инициативе Совета депутатов), главе администрации муниципального округа (при проведении публичных слушаний по его инициативе), главе муниципального округа (при проведении публичных слушаний по его инициативе).

В случае назначения публичных слушаний по инициативе жителей и собственников, копии протокола и результатов публичных слушаний направляются руководителю инициативной группы в срок, указанный в первом абзаце настоящего пункта.

Заключительные положения

43. Публичные слушания завершаются опубликованием результатов публичных слушаний. Результаты публичных слушаний подлежат опубликованию в порядке, установленном Уставом муниципального округа для официального опубликования муниципальных правовых актов, и размещению на официальном сайте не позднее 10 дней со дня проведения публичных слушаний.

44. Полномочия рабочей группы прекращаются со дня официального опубликования результатов публичных слушаний.

45. Материалы по публичным слушаниям (решение о назначении публичных слушаний, проект правового акта, протокол публичных слушаний, письменные предложения участников публичных слушаний, результаты публичных слушаний) хранятся в органах местного самоуправления муниципального округа в течение пяти лет со дня проведения публичных слушаний.

РЕШЕНИЕ

27 октября 2020 года № 60/4

О согласовании проекта изменения схемы размещения нестационарных торговых объектов на территории Ломоносовского района

В соответствии с пунктом 1 части 5 статьи 1 Закона города Москвы от 11 июля 2012 года № 39 «О наделении органов местного самоуправления муниципальных округов в городе Москве отдельными полномочиями города Москвы», постановлением Правительства Москвы от 3 февраля 2011 года № 26-ПП «О размещении нестационарных торговых объектов, расположенных в городе Москве на земельных участках, в зданиях, строениях и сооружениях, находящихся в государственной собственности» и на основании обращения префектуры ЮЗАО города Москвы от 05 октября 2020 года № 12-08-2384/20, входящий от 06 октября 2020 года № 01-08-613/20,

Совет депутатов решил:

1. Согласовать проект изменения схемы размещения нестационарных торговых объектов на территории Ломоносовского района, в части исключения адреса размещения нестационарного торгового объекта «Елочный базар» согласно приложению к настоящему решению.

2. Направить настоящее решение в Департамент территориальных органов исполнительной власти города Москвы, префектуру Юго-Западного административного округа города Москвы, управу Ломоносовского района города Москвы в течение 3 дней со дня его принятия.

3. Опубликовать настоящее решение в бюллетене «Московский муниципальный вестник» и разместить на официальном сайте муниципального округа Ломоносовский.

4. Контроль за выполнением настоящего решения возложить на главу муниципального округа Ломоносовский Нефедова Г.Ю.

Глава муниципального округа Ломоносовский **Г.Ю. Нефедов**

Приложение
к решению Совета депутатов
муниципального округа
Ломоносовский
от 27 октября 2020 года № 60/4

Проект изменения схемы размещения нестационарных торговых объектов на территории Ломоносовского района

№ п/п	Вид объекта	Адрес размещения	Площадь кв. м	Специализация	Период размещения	Корректировка схемы	Причина исключения
1.	Ёлочный базар	Ленинский проспект вл.82-86	20	ели, сосны, лапник	с 20 декабря по 31 декабря	Исключение из схемы	Несоответствие требованиям к размещению, установленным постановлением Правительства Москвы от 03.02.2011 №26-ПП (п. 8.4 приложения 1) – при размещении на тротуаре свободная ширина прохода от НТО до здания не позволяет обеспечить беспрепятственное пешеходное движение в соответствии с установленными требованиями

МУНИЦИПАЛЬНЫЙ ОКРУГ ОБРУЧЕВСКИЙ В ГОРОДЕ МОСКВЕ

СОВЕТ ДЕПУТАТОВ

РЕШЕНИЕ

20 октября 2020 года № 44/2

О заслушивании информации руководителя ГБУ города Москвы «Центр досуга и спорта «Обручевский» за 2019 год

Заслушав в соответствии с пунктом 9 части 1 статьи 1 Закона города Москвы от 11 июля 2012 года № 39 «О наделении органов местного самоуправления муниципальных округов в города Москве отдельными полномочиями города Москвы» информацию руководителя ГБУ города Москвы «Центр досуга и спорта «Обручевский»,

Совет депутатов решил:

1. Информацию и.о. руководителя ГБУ города Москвы «Центр досуга и спорта «Обручевский» Ситниковой Ирины Ивановны за 2019 год принять к сведению.
2. Направить настоящее решение в префектуру Юго-Западного административного округа города Москвы, Департамент территориальных органов исполнительной власти города Москвы.
3. Опубликовать настоящее решение в бюллетене «Московский муниципальный вестник» и разместить на официальном сайте www.obruchevskiy.org.
4. Контроль за исполнением настоящего решения возложить на главу муниципального округа Обручевский С.В. Андреева.

Глава муниципального округа Обручевский **С.В. Андреев**

РЕШЕНИЕ

20 октября 2020 года № 44/3

О заслушивании информации руководителя ГБУ города Москвы «Спортивно-досуговый Центр «Лабиринт» за 2019 год

Заслушав в соответствии с пунктом 9 части 1 статьи 1 Закона города Москвы от 11 июля 2012 года № 39 «О наделении органов местного самоуправления муниципальных округов в города Москве отдельными полномочиями города Москвы» информацию руководителя о деятельности ГБУ города Москвы «Спортивно-досуговый Центр «Лабиринт»,

Совет депутатов решил:

1. Информацию директора ГБУ города Москвы «Спортивно-досуговый Центр «Лабиринт» Зайнудиновой Екатерины Александровны за 2019 год принять к сведению.
2. Направить настоящее решение в префектуру Юго-Западного административного округа города Москвы, Департамент территориальных органов исполнительной власти города Москвы.
3. Опубликовать настоящее решение в бюллетене «Московский муниципальный вестник» и разместить на официальном сайте www.obruchevskiy.org.
4. Контроль за исполнением настоящего решения возложить на главу муниципального округа Обручевский С.В. Андреева.

Глава муниципального
округа Обручевский **С.В. Андреев**

РЕШЕНИЕ

20 октября 2020 года № 44/5

О согласовании проекта изменения схемы размещения нестационарных торговых объектов в части исключения торговых объектов со специализацией «Печать»

В соответствии с пунктом 1 части 5 статьи 1 Закона города Москвы от 11 июля 2012 года № 39 «О наделении органов местного самоуправления муниципальных округов в городе Москве отдельными полномочиями города Москвы», постановлением Правительства Москвы от 3 февраля 2011 года № 26-ПП «О размещении нестационарных торговых объектов, расположенных в городе Москве на земельных участках, в зданиях, строениях и сооружениях, находящихся в государственной собственности» и на основании обращения Департамента средств массовой информации и рекламы города Москвы от 25.09.2020 № 02-25-331/20,

Совет депутатов решил:

1. Согласовать проект изменения схемы размещения нестационарных торговых объектов на территории Обручевского района в части исключения нестационарных торговых объектов со специализацией «Печать» согласно приложению.

2. Направить настоящее решение в Департамент средств массовой информации и рекламы города Москвы, Департамент территориальных органов исполнительной власти города Москвы, префектуру Юго-Западного административного округа города Москвы, управу Обручевского района города Москвы.

3. Опубликовать настоящее решение в бюллетене «Московский муниципальный вестник» и разместить на официальном сайте: www.obruchevskiy.org.

4. Контроль за выполнением настоящего решения возложить на главу муниципального округа Обручевский Андреева С.В.

Глава муниципального
округа Обручевский **С.В. Андреев**

Приложение
к решению Совета депутатов
муниципального округа
Обручевский
от 20 октября 2020 года № 44/5

Проект изменения схемы размещения нестационарных торговых объектов со специализацией «Печать» в части исключения адресов размещения нестационарных торговых объектов

№ п/п	Район	Вид объекта	Адрес размещения	Площадь кв.м	Специализация	Период размещения	Корректировка схемы
1	Обручевский	киоск	Академика Челомея ул., вл.10	9	Печать	1 января по 31 декабря	Несоответствие требованиям к размещению, установленным ППМ от 03.02.2011 № 26-ПП (пп.4 п.8 прил.1)
2	Обручевский	киоск	Обручева ул., вл.27А	6	Печать	1 января по 31 декабря	Несоответствие требованиям к размещению, установленным ППМ от 03.02.2011 № 26-ПП (пп.3 п.8 прил.1)
3	Обручевский	киоск	Островитянова ул., д.5, стр.1	6	Печать	1 января по 31 декабря	Несоответствие требованиям к размещению, установленным ППМ от 03.02.2011 № 26-ПП (пп.3 п.8 прил.1)

РЕШЕНИЕ

20 октября 2020 года № 44/6

О внесении изменений в решение Совета депутатов муниципального округа Обручевский от 26 ноября 2019 года № 33/4

В соответствии с пунктом 8 части 1 статьи 8 Закона города Москвы от 06 ноября 2002 года № 56 «Об организации местного самоуправления в городе Москве», подпунктами 6, 7 пункта 2 статьи 3 Устава муниципального округа Обручевский в городе Москве

Совет депутатов решил:

1. Внести изменения в решение Совета депутатов муниципального округа Обручевский от 26 ноября 2019 года № 33/4 «Об утверждении перечня местных праздничных, зрелищных и иных социально-значимых мероприятий органов местного самоуправления муниципального округа Обручевский в 2020 году», изложив приложение в новой редакции согласно приложению к данному решению.

2. Опубликовать настоящее решение в бюллетене «Московский муниципальный вестник» и разместить на официальном сайте органов местного самоуправления муниципального округа Обручевский: www.obruchevskiy.org.

3. Контроль за выполнением настоящего решения возложить на главу муниципального округа С.В. Андреева.

Глава муниципального округа Обручевский **С.В. Андреев**

**Приложение
к решению Совета депутатов
муниципального округа
Обручевский
от 20 октября 2020 года № 44/6**

Перечень местных праздничных, зрелищных и иных социально-значимых мероприятий органов местного самоуправления муниципального округа Обручевский в 2020 году

№ п/п	Период и место проведения	Наименование мероприятий
1	Январь, Библиотека №172	Детское музыкальное праздничное мероприятие
2	Январь, Библиотека №172	Военно-патриотическое мероприятие приуроченное к победе в Сталинградской битве и снятии Блокады Ленинграда
3	Февраль, Библиотека №172	Детское праздничное мероприятие (концерт) ко Дню защитников отечества
4.	Февраль-май Территория района	Вручение подарков ветеранам (участникам, инвалидам ВОВ и приравненных к ним) в рамках празднования 75-годовщины Победы в ВОВ
5	Февраль, Киноклуб-музей «Эльдар»»	Военно-патриотическое праздничное мероприятие к 23 февраля
6	Февраль, Библиотека №172	Праздничный концерт к 120-летию Михаила Васильевича Исаковского
7	Март, Киноклуб-музей «Эльдар»»	Праздничное мероприятие к 8 марта
8	Март, Библиотека №172	Праздничное мероприятие приуроченное к началу Весны
9	Март, Библиотека №172	Детское праздничное мероприятие
10	Апрель-Декабрь выездное	Военно-патриотическое мероприятие «Звездное небо Калуги»
11	Апрель-Декабрь выездное	Досуговое мероприятие «Чеховское Мелихово»
12	Апрель-Декабрь ПНИ № 20	Музыкальное мероприятие
13	Апрель-Декабрь Школа-интернат № 62	Музыкальное мероприятие
14	Апрель-Декабрь выездное	Военно-патриотическое мероприятие «Патриот»
15	Апрель-Декабрь ТЦСО	Военно-патриотическое мероприятия «Чернобыль»
16	Май-Декабрь ПНИ № 20	Музыкальное мероприятие
17	Май-Декабрь Школа-интернат № 62	Музыкальное мероприятие
18	Август-Сентябрь, уличная площадка	Праздничное мероприятие к 1 сентября
19	Сентябрь Киноклуб-музей «Эльдар»»	Военно-патриотическое праздничное мероприятие к 75-летию окончания Второй Мировой войны
20	Октябрь, Библиотека №172	Музыкальное праздничное мероприятие ко Дню музыки
21	Октябрь, Библиотека №172	Детское музыкальное праздничное мероприятие ко Дню учителя
22	Ноябрь, Библиотека №172	Музыкальное праздничное мероприятие «Россия, Русь, храни себя, храни»
23	Ноябрь, Библиотека №172	Детское музыкальное праздничное мероприятие «Благодарю тебя» (ко дню Матери)

24	Декабрь, Библиотека №172	Музыкальное праздничное мероприятие «По зову сердца»
25	Декабрь, Библиотека №172	Детское музыкальное праздничное мероприятие «Великие композиторы детям»
26	Декабрь выездное	Досуговое историческое мероприятие «Древний Звенигород»
27	Декабрь Киноклуб-музей «Эльдар»»	Новогодние ёлки (2 мероприятия по 250 человек, одно на 100 человек)
28	Декабрь, Территория района	Дед мороз в каждый дом
29-39	Март-декабрь Общеобразовательные учреждения на территории Обручевского района	Мероприятия-квесты по вопросам экологии

РЕШЕНИЕ

20 октября 2020 года № 44/8

О внесении изменений в решение Совета депутатов муниципального округа Обручевский от 24 декабря 2019 года № 35/5

В соответствии с Бюджетным кодексом Российской Федерации, Федеральным законом от 06 октября 2003 года № 131-ФЗ «Об общих принципах организации местного самоуправления в Российской Федерации»; Законами города Москвы от 06 ноября 2002 года № 56 «Об организации местного самоуправления в городе Москве», от 27 ноября 2019 года № 33 «О бюджете города Москвы на 2020 год и плановый период 2021 и 2022 годов», Уставом муниципального округа Обручевский в городе Москве, Положением о бюджетном процессе в муниципальном округе Обручевский, утвержденного решением Совета депутатов от 26 апреля 2019 года № 26/10,

Совет депутатов решил:

1. Внести изменения в решение Совета депутатов муниципального округа Обручевский от 24 декабря 2019 года № 35/5 «О бюджете муниципального округа Обручевский на 2020 год и плановый период 2021 и 2022 годов»:

1.1. приложения 4, 6 изложить в редакции, согласно приложениям 1, 2 к настоящему решению соответственно.

2. Опубликовать настоящее решение в бюллетене «Московский муниципальный вестник» и разместить на официальном сайте www.obruchevskiy.org.

3. Контроль за выполнением настоящего решения возложить на главу муниципального округа Обручевский Андреева С.В.

Глава муниципального
округа Обручевский **С.В. Андреев**

Приложение 1
к решению Совета депутатов
муниципального округа
Обручевский
от 20 октября 2020 года № 44/8

Приложение 4
к решению Совета депутатов
муниципального округа
Обручевский
от 24 декабря 2019 года № 35/5

Распределение бюджетных ассигнований разделам, подразделам, целевым статьям, группам *(группам и подгруппам)* **видов расходов классификации расходов бюджета муниципального округа Обручевский на 2020 год**

Наименование	Рз	ПР	ЦСР	ВР	Сумма (тыс. рублей)
аппарат Совет депутатов муниципального округа Обручевский					
ОБЩЕГОСУДАРСТВЕННЫЕ ВОПРОСЫ	**01**	**00**			**18 109,1**
Функционирование высшего должностного лица субъекта Российской Федерации и муниципального образования	01	02			4 383,5
Глава муниципального образования	01	02	31 А 01 00100		4 249,1
Расходы на выплату персоналу в целях обеспечения выполнения функций государственными (муниципальными) органами, казенными учреждениями, органами управления государственными внебюджетными фондами	01	02	31 А 01 00100	100	4249,1
Фонд оплаты труда государственных (муниципальных) органов	01	02	31 А 01 00100	121	2537,7
Иные выплаты персоналу государственных (муниципальных) органов, за исключением фонда оплаты труда	01	02	31 А 01 00100	122	106,4
Взносы по обязательному социальному страхованию на выплаты денежного содержания и иные выплаты работникам государственных (муниципальных) органов	01	02	31 А 01 00100	129	700,0
Иные закупки товаров, работ и услуг для обеспе-чения государственных (муниципальных) нужд	01	02	31 А 01 00100	244	905,0
Прочие расходы в сфере здравоохранения	01	02	35 Г 01 01100		134,4
Прочая закупка товаров, работ и услуг для обеспе-чения государственных (муниципальных) нужд	01	02	35 Г 01 01100	122	134,4
Функционирование законодательных (представительных) органов государственной власти и представительных органов муниципальных образований	01	03			35,0
Депутаты Совета депутатов внутригородского муниципального образования	01	03	31 А 01 00200		35,0
Иные выплаты за исключением фонда оплаты труда государственных (муниципальных) органов, лицам привлекаемым согласно законодательству для выполнения отдельных полномочий	01	03	31 А 01 00200	123	35,0
Межбюджетные трансферты бюджетов муниципальных округов, в целях повышения эффективности осуществления советами депутатов муниципальных округов переданных полномочий города Москвы	01	03			2 160,0
Специальные расходы	01	03	33 А 04 00100	880	2 160,0
Функционирование Правительства Российской Федерации, высших исполнительных органов государственной власти субъектов Российской Федерации, местных администраций	01	04			11 330,6
Обеспечение деятельности *аппарата Совета депутатов* муниципального округа Обручевский в части содержания муниципальных служащих для решения вопросов местного значения	01	04	31 Б 01 00500		10 998,6

Расходы на выплату персоналу в целях обеспечения выполнения функций государственными (муниципальными) органами, казенными учреждениями, органами управления государственными внебюджетными фондами	01	04	31 Б 01 00500	120	7 380,1
Фонд оплаты труда государственных (муниципальных) органов	01	04	31 Б 01 00500	121	5 452,5
Иные выплаты персоналу государственных (муниципальных) органов, за исключением фонда оплаты труда	01	04	31 Б 01 00500	122	281,6
Взносы по обязательному социальному страхованию на выплаты денежного содержания и иные выплаты работникам государственных (муниципальных) органов	01	04	31 Б 01 00500	129	1 646,0
Иные закупки товаров, работ и услуг для обеспе-чения государственных (муниципальных) нужд	01	04	31 Б 01 00500	244	3 556,8
Уплата прочих налогов, сборов	01	04	31 Б 01 00500	853	5,0
Прочие расходы в сфере здравоохранения	01	04	35 Г 01 01100		388,7
Иные выплаты персоналу государственных (муниципальных) органов, за исключением фонда оплаты труда	01	04	35 Г 01 01100	122	388,7
Резервные фонды	01	11			100,0
Резервный фонд аппарата Совета депутатов муниципального округа Обручевский	01	11	32 А 01 00000		100,0
Резервные средства	01	11	32 А 01 00000	870	100,0
Другие общегосударственные вопросы	01	13			100,0
Уплата членских взносов на осуществление деятельности Совета муниципальных образований города Москвы	01	13	31 Б 01 00400		100,0
Уплата иных платежей	01	13	31 Б 01 00400	853	100,0
КУЛЬТУРА, КИНЕМАТОГРАФИЯ	**08**	**00**			**4 477,0**
Другие вопросы в области культуры, кинематографии	08	04			4 477,0
Праздничные и социально значимые мероприятия для населения	08	04	35 Е 01 00500		4 477,0
Иные закупки товаров, работ и услуг для обеспе-чения государственных (муниципальных) нужд	08	04	35 Е 01 00500	244	4 477,0
СОЦИАЛЬНАЯ ПОЛИТИКА	**10**	**00**			**1 612,8**
Пенсионное обеспечение	10	01			756,0
Доплата к пенсиям муниципальным служащим города Москвы	10	01	35 П 01 01500		756,0
Иные межбюджетные трансферты	10	01	35 П 01 01500	540	756,0
Другие вопросы в области социальной политики	10	06			856,8
Социальные гарантии муниципальным служащим, вышедшим на пенсию	10	06	35 П 01 01800		856,8
Пособия, компенсации и иные выплаты гражда-нам, кроме публичных нормативных обязательств	10	06	35 П 01 01800	321	856,8
СРЕДСТВА МАССОВОЙ ИНФОРМАЦИИ	**12**	**00**			**240,0**
Периодическая печать и издательства	12	02			40,0
Информирование жителей муниципального округа Обручевский	12	02	35 Е 01 00300		40,0
Уплата иных платежей	12	02	35 Е 01 00300	853	40,0
Другие вопросы в области средств массовой информации	12	04			200,0
Информирование жителей муниципального округа Обручевский	12	04	35 Е 01 00300		200,0
Иные закупки товаров, работ и услуг для обеспе-чения государственных (муниципальных) нужд	12	04	35 Е 01 00300	244	200,0
ИТОГО РАСХОДЫ					**24 438,9**

Приложение 2
к решению Совета депутатов
муниципального округа
Обручевский
от 20 октября 2020 года № 44/8

Приложение 6
к решению Совета депутатов
муниципального округа
Обручевский
от 24 декабря 2019 года № 35/5

Ведомственная структура расходов бюджета муниципального округа Обручевский на 2020 год

Наименование	Рз	ПР	ЦСР	ВР	Сумма (тыс. руб.)
Аппарат Совета депутатов муниципального округа Обручевский (код ведомства 900)					
ОБЩЕГОСУДАРСТВЕННЫЕ ВОПРОСЫ	**01**	**00**			**18 109,1**
Функционирование главы муниципального округа Обручевский	01	02			4 383,5
Глава муниципального округа Обручевский	01	02	31 А 01 00100		4 249,1
Фонд оплаты труда государственных (муниципальных) органов	01	02	31 А 01 00100	121	2 537,7
Иные выплаты персоналу государственных (муниципальных) органов, за исключением фонда оплаты труда	01	02	31 А 01 00100	122	106,4
Взносы по обязательному социальному страхованию на выплаты денежного содержания и иные выплаты работникам государственных (муниципальных) органов	01	02	31 А 01 00100	129	700,0
Иные закупки товаров, работ и услуг для обеспе-чения государственных (муниципальных) нужд	01	02	31 А 01 00100	244	905,0
Прочие расходы в сфере здравоохранения	01	02	35 Г 01 01100		134,4
Прочая закупка товаров, работ и услуг для обеспе-чения государственных (муниципальных) нужд	01	02	35 Г 01 01100	122	134,4
Функционирование Совета депутатов муниципального округа Обручевский	01	03			35,0
Депутаты Совета депутатов муниципального округа Обручевский	01	03	31 А 01 00200		35,0
Прочая закупка товаров, работ и услуг для обеспе-чения государственных (муниципальных) нужд	01	03	31 А 01 00200	123	35,0
Межбюджетные трансферты бюджетов муниципальных округов, в целях повышения эффективности осуществления советами депутатов муниципальных округов переданных полномочий города Москвы	01	03			2 160,0
Специальные расходы	01	03	33 А 04 00100	880	2 160,0
Функционирование аппарата Совета депутатов муниципального округа Обручевский	01	04			11 330,6
Обеспечение деятельности аппарата Совета депутатов муниципального округа Обручевский в части содержания муниципальных служащих для решения вопросов местного значения	01	04	31 Б 01 00500		10 998,6
Фонд оплаты труда государственных (муниципальных) органов	01	04	31 Б 01 00500	121	5 452,5
Иные выплаты персоналу государственных (муниципальных) органов, за исключением фонда оплаты труда	01	04	31 Б 01 00500	122	281,6
Взносы по обязательному социальному страхованию на выплаты денежного содержания и иные выплаты работникам государственных (муниципальных) органов	01	04	31 Б 01 00500	129	1 646,0
Иные закупки товаров, работ и услуг для обеспе-чения государственных (муниципальных) нужд	01	04	31 Б 01 00500	244	3 556,8

Уплата прочих налогов, сборов	01	04	31 Б 01 00500	853	5,0
Прочие расходы в сфере здравоохранения	01	04	35 Г 01 01100		388,7
Иные выплаты персоналу государственных (муниципальных) органов, за исключением фонда оплаты труда	01	04	35 Г 01 01100	122	388,7
Резервные фонды	01	11			100,0
Резервный фонд аппарата Совета депутатов муниципального округа Обручевский	01	11	32 А 01 00000		100,0
Резервные средства	01	11	32 А 01 00000	870	100,0
Другие общегосударственные вопросы	01	13			100,0
Уплата членских взносов на осуществление деятельности Совета муниципальных образований города Москвы	01	13	31 Б 01 00400		100,0
Уплата иных платежей	01	13	31 Б 01 00400	853	100,0
КУЛЬТУРА, КИНЕМАТОГРАФИЯ	**08**	**00**			**4 477,0**
Другие вопросы в области культуры, кинематографии	08	04			4 477,0
Праздничные и социально значимые мероприятия для населения	08	04	35 Е 01 00500		4 477,0
Иные закупки товаров, работ и услуг для обеспе-чения государственных (муниципальных) нужд	08	04	35 Е 01 00500	244	4 477,0
СОЦИАЛЬНАЯ ПОЛИТИКА	**10**	**00**			**1 612,8**
Пенсионное обеспечение	10	01			756,0
Доплата к пенсиям муниципальным служащим города Москвы	10	01	35 П 01 01500		756,0
Иные межбюджетные трансферты	10	01	35 П 01 01500	540	756,0
Другие вопросы в области социальной политики	10	06			856,8
Социальные гарантии муниципальным служащим, вышедшим на пенсию	10	06	35 П 01 01800		856,8
Пособия, компенсации и иные выплаты гражда-нам, кроме публичных нормативных обязательств	10	06	35 П 01 01800	321	856,8
СРЕДСТВА МАССОВОЙ ИНФОРМАЦИИ	**12**	**00**			**240,0**
Периодическая печать и издательства	12	02			40,0
Информирование жителей муниципального округа Обручевский	12	02	35 Е 01 00300		40,0
Уплата иных платежей	12	02	35 Е 01 00300	853	40,0
Другие вопросы в области средств массовой информации	12	04			200,0
Информирование жителей муниципального округа Обручевский	12	04	35 Е 01 00300		200,0
Иные закупки товаров, работ и услуг для обеспе-чения государственных (муниципальных) нужд	12	04	35 Е 01 00300	244	200,0
ИТОГО РАСХОДЫ					**24 438,9**

МУНИЦИПАЛЬНЫЙ ОКРУГ СЕВЕРНОЕ БУТОВО В ГОРОДЕ МОСКВЕ

РЕЗУЛЬТАТЫ ПУБЛИЧНЫХ СЛУШАНИЙ

по проекту решенияСовета депутатов муниципального округа Северное Бутово«О внесении изменений и дополнений в Устав муниципального округа Северное Бутово»

Публичные слушания назначены: решением Совета депутатов муниципального округа Северное Бутово от 23.09.2020 г. № 09/1 «О проекте решения Совета депутатов муниципального округа Северное Бутово «О внесении изменений и дополнений в Устав муниципального округа Северное Бутово», опубликованным в бюллетене «Московский муниципальный вестник» (дата публикации - 05 октября 2020 года). Данное решение Совета депутатов принято на основании пункта 1 части 10 статьи 35 Федерального закона от 6 октября 2003 года № 131-ФЗ «Об общих принципах организации местного самоуправления в Российской Федерации».

Инициаторы проведения публичных слушаний: Совет депутатов муниципального округа Северное Бутово.

Дата, место проведения публичных слушаний:

27 октября 2020 года, г. Москва, ул. Грина, д. 1, корп. 2, кабинет №10.

Количество участников: 5 чел.

Сведения о протоколе публичных слушаний:

Протокол от 27 октября 2020 года по проекту решения Совета депутатов муниципального округа Северное Бутово «О внесении изменений и дополнений в Устав муниципального округа Северное Бутово».

Количество поступивших предложений от жителей: 0

Количество поступивших вопросов от жителей: 0

Количество выступлений по вопросам, не относящимся к обсуждаемому вопросу: 0

Итоги публичных слушаний (рекомендации):

1. Публичные слушания по вопросу обсуждения проекта решения Совета депутатов муниципального округа Северное Бутово «О внесении изменений и дополнений в Устав муниципального округа Северное Бутово» считать состоявшимися.

2. Поддержать проект решения Совета депутатов муниципального округа Северное Бутово «О внесении изменений и дополнений в Устав муниципального округа Северное Бутово».

3. Направить протокол и результаты публичных слушаний в Совет депутатов муниципального округа Северное Бутово.

4. Опубликовать в бюллетене «Московский муниципальный вестник» и разместить на официальном сайте муниципального округа Северное Бутово в сети Интернет по адресу www.ms-butovo.ru результаты публичных слушаний по проекту решения Совета депутатов муниципального округа Северное Бутово «О внесении изменений и дополнений в Устав муниципального округа Северное Бутово».

Руководитель рабочей группы **А.В. Трость**

Секретарь рабочей группы **Д.Ю. Власов**

МУНИЦИПАЛЬНЫЙ ОКРУГ ТЕПЛЫЙ СТАН В ГОРОДЕ МОСКВЕ

АППАРАТ СОВЕТА ДЕПУТАТОВ

ПОСТАНОВЛЕНИЕ

22 сентября 2020 года № 12-П

О признании утратившим силу постановления аппарата Совета депутатов муниципального округа Теплый Стан от 07.11.2018 №57-П

В соответствии с подпунктом «в» пункта 33 статьи 1 Федерального закона от 26.07.2019 № 199-ФЗ «О внесении изменений в Бюджетный кодекс Российской Федерации в части совершенствования государственного (муниципального) финансового контроля, внутреннего финансового контроля и внутреннего финансового аудита» и вступлением в силу с 01.07.2020 положений федеральных стандартов внутреннего государственного (муниципального) финансового контроля, утвержденных нормативными правовыми актами Правительства Российской Федерации:

1. Признать утратившим силу постановление аппарата Совета депутатов муниципального округа Теплый Стан от 07.11.2018 №57-П «Об утверждении Порядка осуществления полномочий по внутреннему муниципальному финансовому контролю и контролю в сфере закупок».

2. Опубликовать настоящее постановление в бюллетене «Московский муниципальный вестник», разместить на официальном сайте mun-tstan.ru в информационно-телекоммуникационной сети «Интернет».

3. Настоящее постановление вступает в силу со дня его принятия.

4. Контроль за исполнением настоящего постановления возложить на главу муниципального округа Теплый Стан Кузьменко Е.Н.

Глава муниципального округа Теплый Стан **Е.Н. Кузьменко**

ПОСТАНОВЛЕНИЕ

22 октября 2020 года № 15-П

**Об отчете исполнения бюджета
муниципального округа Теплый Стан
за 9 месяцев 2020 года**

В соответствии с Бюджетным кодексом Российской Федерации, Законом города Москвы от 06.11.2002 № 56 «Об организации местного самоуправления в городе Москве», Законом города Москвы от 10.09.2008 № 39 «О бюджетном устройстве и бюджетном процессе в городе Москве», Уставом муниципального округа Теплый Стан, Положением о бюджетном процессе муниципального округа Теплый Стан,

1. Утвердить отчет об исполнении бюджета муниципального округа Теплый Стан за 9 месяцев 2020 года согласно приложениям 1,2,3.

2. Опубликовать настоящее постановление в бюллетене «Московский муниципальный вестник» и разместить на официальном сайте mun-tstan.ru в информационно-телекоммуникационной сети «Интернет».

3. Настоящее постановление вступает в силу со дня его принятия.

4. Контроль за исполнением настоящего постановления возложить на главу муниципального округа Теплый Стан Кузьменко Е.Н.

**Глава муниципального
округа Теплый Стан** **Е.Н. Кузьменко**

Приложение 1
к постановлению аппарата
Совета депутатов
муниципального округа
Теплый Стан
от 22.10.2020 № 15-П

Отчет
об исполнении бюджета муниципального округа Теплый Стан
за 9 месяцев 2020 года

1. Исполнение бюджета муниципального округа Теплый Стан за 9 месяцев 2020 года **по доходам** составило **44 321,5** тыс. рублей, что равно **162,1**% от утвержденных бюджетных назначений на 2020 год.

2. Исполнение бюджета муниципального округа Теплый Стан за 9 месяцев 2020 года **по расходам** составило **15 461,5** тыс. рублей, что равно **56,6**% от утвержденных бюджетных назначений на 2020 год.

3. По итогам за 9 месяцев 2020 года бюджет муниципального округа Теплый Стан исполнен с профицитом в размере **28 860,0** тыс. рублей.

4. По состоянию на 01 октября 2020 года численность муниципальных служащих аппарата Совета депутатов муниципального округа Теплый Стан составила 5 человек.

5. Расходы на оплату труда муниципальных служащих за 9 месяцев 2020 года составили **4 866,1** тыс. руб.

Приложение 2
к постановлению аппарата
Совета депутатов
муниципального округа
Теплый Стан
от 22.10.2020 № 15-П

Доходы бюджета муниципального округа Теплый Стан за 9 месяцев 2020 года

(руб.)

Наименование показателей	Код бюджетной классификации	Утверждено на 2020 год	Исполнено за 9 месяцев 2020 года	% исполнения
ДОХОДЫ, всего:	10000000000000000 000	**27 334 200,00**	**44 321 515,44**	**162,1**
Налог на доходы физических лиц, в том числе:		**23 974 200,00**	**41 800 572,48**	**174,4**
Налог на доходы физических лиц с доходов, источником которых является налоговый агент, за исключением доходов, в отношении которых исчисление и уплата налога осуществляются в соответствии со статьями 227, 227.1 и 228 Налогового кодекса Российской Федерации	18210102010010000 110	17 980 600,00	13 143 246,38	73,1
Налог на доходы физических лиц полученных от осуществления деятельности физическими лицами, зарегистрированными в качестве индивидуальных предпринимателей, нотариусов, занимающихся частной практикой, адвокатов, учредивших адвокатские кабинеты и других лиц, занимающихся частной практикой в соответствии со статьей 227 Налогового кодекса Российской Федерации	18210102020010000 110	479 500,00	743 977,03	155,1
Налог на доходы физических лиц с доходов, полученных физическими лицами в соответствии со статьей 228 Налогового кодекса Российской Федерации	18210102030010000 110	5 514 100,00	27 913 349,07	506,2
Безвозмездные поступления, в том числе:	90020200000000000 150	**3 360 000,00**	**2 520 000,00**	**75,0**
Межбюджетные трансферты бюджетам муниципальных округов в целях повышения эффективности осуществления советами депутатов муниципальных округов переданных полномочий города Москвы	90020204999030000 150	3 360 000,00	2 520 000,00	75,0
Доходы бюджетов внутригородских муниципальных образований городов федерального значения от возврата остатков субсидий, субвенций и иных межбюджетных трансфертов, имеющих целевое назначение, прошлых лет из бюджетов бюджетной системы Российской Федерации	90021860010030000 150		**942,96**	

Приложение 3
к постановлению аппарата
Совета депутатов
муниципального округа
Теплый Стан
от 22.10.2020 № 15-П

Распределение бюджетных ассигнований по разделам, подразделам, целевым статьям, группам (группам и подгруппам) видов расходов классификации расходов бюджета муниципального округа Теплый Стан за 9 месяцев 2020 года

(руб.)

Наименование	Рз/ПР	ЦС	ВР	Утвержденные бюджетные ассигнования	Исполнено за 9 месяцев 2020 года	% исполнения
1	2	3	4	5	6	7
Расходы на содержание высшего должностного лица муниципального округа	**01 02**			**4 136 900,00**	**3 149 068,74**	**76,1**
- фонд оплаты труда		31А0100100	121	2 026 300,00	1 926 596,89	95,1
-взносы по обязательному страхованию			129	613 000,00	486 707,85	79,4
- иные выплаты			122	70 400,00	70 400,00	100,0
- прочая закупка товаров, работ, услуг для обеспечения государственных (муниципальных) нужд			244	1 334 000,00	572 184,00	42,9
- прочая закупка товаров, работ, услуг для обеспечения государственных (муниципальных) нужд		35Г0101100	122	93 200,00	93 180,00	100,0
Расходы представительных органов муниципальных образований	**01 03**			**3 652 500,00**	**2 715 500,00**	**74,3**
- прочая закупка товаров, работ, услуг для обеспечения государственных (муниципальных) нужд		31А0100200	244	292 500,00	195 500,00	66,8
- прочие расходы		33А0400100	880	3 360 000,00	2 520 000,00	75,0
Расходы на обеспечение деятельности в части содержания муниципальных служащих для решения вопросов местного значения	**01 04**			**13 406 100,00**	**8 254 459,06**	**61,6**
- фонд оплаты труда		31Б0100500	121	7 432 500,00	4 866 070,56	65,5
-взносы по обязательному страхованию			129	2 564 000,00	1 881 241,30	73,4
- иные выплаты			122	422 400,00	352 000,00	83,3
- прочая закупка товаров, работ, услуг для обеспечения государственных (муниципальных) нужд			244	2 459 500,00	711 097,20	28,9
-прочие расходы			853	20 500,00	0,00	0,0
- прочая закупка товаров, работ, услуг для обеспечения государственных (муниципальных) нужд		35Г0101100	122	507 200,00	444 050,00	87,5
- социальные выплаты гражданам, кроме публичных нормативных социальных выплат	**10 06**	35П0101800	321	**612 000,00**	**260 000,00**	**42,5**
	10 01	35П0101500	540	**556 800,00**	**553 868,64**	**99,5**
Резервные фонды	**01 11**	32А0100000	870	**20 000,00**	**0,00**	**0,0**
Другие общегосударственные вопросы	**01 13**			**130 000,00**	**129 300,00**	**99,5**
- уплата прочих налогов, сборов и иных платежей		31Б0100400	853	130 000,00	129 300,00	99,5

Другие вопросы в области культуры, кинематографии	**08 04**	35Е0100500		**4 320 300,00**	**295 000,0**	**6,8**
- прочая закупка товаров, работ, услуг для обеспечения государственных (муниципальных) нужд			244	4 320 300,00	295 000,0	6,8
Расходы на средства массовой информации	**12 00**			**499 600,00**	**104 320,00**	**20,9**
Периодическая печать и издательства	12 02	35Е0100300		400 000,00	40 000,00	10,0
- прочая закупка товаров, работ, услуг для обеспечения государственных (муниципальных) нужд			244	360 000,00	0,00	0,0
- прочие расходы			853	40 000,00	40 000,00	100,0
Другие вопросы в области средств массовой информации	12 04	35Е0100300		99 600,00	64 320,00	64,6
- прочая закупка товаров, работ, услуг для обеспечения государственных (муниципальных) нужд			244	99 600,00	64 320,00	64,6
ИТОГО:				**27 334 200,00**	**15 461 516,44**	**56,6**

СОВЕТ ДЕПУТАТОВ

РЕШЕНИЕ

21.10.2020 №46/1

О внесении изменений в решение Совета депутатов муниципального округа Теплый Стан от 25.12.2019 №37/1 «О бюджете муниципального округа Теплый Стан на 2020 год и плановый период 2021 и 2022 годов»

В соответствии с Бюджетным кодексом Российской Федерации, Федеральным законом от 6 октября 2003 года № 131-ФЗ «Об общих принципах организации местного самоуправления в Российской Федерации», Законами города Москвы от 6 ноября 2002 года № 56 «Об организации местного самоуправления в городе Москве», от 10 сентября 2008 года № 39 «О бюджетном устройстве и бюджетном процессе в городе Москве» и от 27 ноября 2019 года № 33 «О бюджете города Москвы на 2020 год и плановый период 2021 и 2022 годов», Уставом муниципального округа Теплый Стан, Положением о бюджетном процессе в муниципальном округе Теплый Стан

СОВЕТ ДЕПУТАТОВ РЕШИЛ:

1. Внести следующие изменения в решение Совета депутатов муниципального округа Теплый Стан от 25.12.2019 №37/1 «О бюджете муниципального округа Теплый Стан на 2020 год и плановый период 2021 и 2022 годов» (далее – решение):

1.1. Увеличить расходы бюджета муниципального округа Теплый Стан на 2020 год:

1.1.1. По КБК 900.0102.35Г0101100.244.000 – прочие расходы в сфере здравоохранения - в размере 1 300,00 рублей за счет сложившейся экономии по другим видам расходов;

1.1.2. По КБК 900.0104.35Г0101100.244.000 – прочие расходы в сфере здравоохранения - в размере 6 500,00 рублей за счет сложившейся экономии по другим видам расходов;

1.2. Уменьшить расходы бюджета муниципального округа Теплый Стан на 2020 год:

1.2.1. По КБК 900.0104.31Б0100500.244.226 – прочие услуги - в размере 7 800,00 рублей.

1.3. Подпункт 1.1. пункта 1 решения изложить в следующей редакции:

«1.1. Основные характеристики местного бюджета муниципального округа Теплый Стан на 2020 год:

1.1.1. Общий объем доходов в сумме 27 334,2 тыс. рублей;

1.1.2. Общий объем расходов в сумме 27 334,2 тыс. рублей;

1.1.3. Дефицит/профицит в сумме 0,0 тыс. рублей/ 0,0 тыс. рублей.».

1.4. Приложение 4 к решению «Ведомственная структура расходов бюджета муниципального округа Теплый Стан на 2020 год» изложить в новой редакции согласно приложения 1 к настоящему решению;

1.5. Приложение 6 к решению «Распределение бюджетных ассигнований по разделам, подразделам, целевым статьям, группам (группам и подгруппам) видов расходов классификации расходов бюджета муниципального округа Теплый Стан на 2020 год» изложить в новой редакции согласно приложения 2 к настоящему решению.

1.6. Приложение 8 к решению «Источники финансирования дефицита бюджета муниципального округа Теплый Стан на 2020 год и плановый период 2021 и 2022 годов» изложить в новой редакции согласно приложения 3 к настоящему решению.

2. Внести изменения в сводную бюджетную роспись бюджета муниципального округа Теплый Стан по доходам и расходам на 2020 год и плановый период 2021 и 2022 годов по экономическим статьям расходов.

3. Опубликовать настоящее решение в бюллетене «Московский муниципальный вестник» и разместить на официальном сайте mun-tstan.ru в информационно-телекоммуникационной сети «Интернет».

4. Настоящее решение вступает в силу со дня его официального опубликования.

5. Контроль за исполнением настоящего решения возложить на главу муниципального округа Теплый Стан Кузьменко Е.Н.

Глава муниципального
округа Теплый Стан **Е.Н. Кузьменко**

Приложение 1
к решению Совета депутатов
муниципального округа
Теплый Стан
от 21.10.2020 № 46/1

Приложение 4
к решению Совета депутатов
муниципального округа
Теплый Стан
от 25.12.2019№ 37/1

Ведомственная структура расходов бюджета муниципального округа Теплый Стан на 2020 год

Наименование	Рз	ПР	ЦСР	ВР	Сумма (тыс. рублей)
Аппарат Совета депутатов муниципального округа Теплый Стан (код ведомства 900)					
ОБЩЕГОСУДАРСТВЕННЫЕ ВОПРОСЫ	**01**	**00**			**21 201,8**
Функционирование высшего должностного лица субъекта Российской Федерации и муниципального образования	**01**	**02**			**4 160,3**
Глава муниципального округа	01	02	31 А 01 00100		4 065,8
Расходы на выплаты персоналу в целях обеспечения выполнения функций государственными (муниципальными) органами, казенными учреждениями, органами управления государственными внебюджетными фондами	01	02	31 А 01 00100	100	3 032,2
Расходы на выплаты персоналу государственных (муниципальных) органов	01	02	31 А 01 00100	120	3 032,2
Закупка товаров, работ и услуг для государственных (муниципальных) нужд	01	02	31 А 01 00100	200	1 033,6
Иные закупки товаров, работ и услуг для обеспечения государственных (муниципальных) нужд	01	02	31 А 01 00100	240	1 033,6
Прочие расходы в сфере здравоохранения	01	02	35 Г 01 01100		94,5
Расходы на выплаты персоналу в целях обеспечения выполнения функций государственными (муниципальными) органами, казенными учреждениями, органами управления государственными внебюджетными фондами	01	02	35 Г 01 01100	100	93,2
Расходы на выплаты персоналу государственных (муниципальных) органов	01	02	35 Г 01 01100	120	93,2
Закупка товаров, работ и услуг для обеспечения государственных (муниципальных) нужд	01	02	35 Г 01 01100	200	1,3
Иные закупки товаров, работ и услуг для обеспечения государственных (муниципальных) нужд	01	02	35 Г 01 01100	240	1,3
Функционирование законодательных (представительных) органов государственной власти и представительных органов муниципальных образований	**01**	**03**			**3 652,5**
Депутаты Совета депутатов муниципального округа	01	03	31 А 01 00200		292,5
Закупка товаров, работ и услуг для государственных (муниципальных) нужд	01	03	31 А 01 00200	200	292,5
Иные закупки товаров, работ и услуг для обеспечения государственных (муниципальных) нужд	01	03	31 А 01 00200	240	292,5
Межбюджетные трансферты бюджетам муниципальных округов в целях повышения эффективности осуществления советами депутатов муниципальных округов переданных полномочий города	01	03	33 А 04 00100	800	3 360,0
Прочие выплаты	01	03	33 А 04 00100	880	3 360,0

Функционирование Правительства Российской Федерации, высших исполнительных органов государственной власти субъектов Российской Федерации, местных администраций	**01**	**04**			**13 239,0**
Обеспечение деятельности администрации/аппарата Совета депутатов внутригородского муниципального образования в части содержания муниципальных служащих для решения вопросов местного значения	01	04	31 Б 01 00500		12 680,4
Расходы на выплаты персоналу в целях обеспечения выполнения функций государственными (муниципальными) органами, казенными учреждениями, органами управления государственными внебюджетными фондами	01	04	31 Б 01 00500	100	10 418,9
Расходы на выплаты персоналу государственных (муниципальных) органов	01	04	31 Б 01 00500	120	10 418,9
Закупка товаров, работ и услуг для государственных (муниципальных) нужд	01	04	31 Б 01 00500	200	2 241,0
Иные закупки товаров, работ и услуг для обеспечения государственных (муниципальных) нужд	01	04	31 Б 01 00500	240	2 241,0
Иные бюджетные ассигнования	01	04	31 Б 01 00500	800	20,5
Уплата налогов, сборов и иных платежей	01	04	31 Б 01 00500	850	20,5
Прочие расходы в сфере здравоохранения	01	04	35 Г 01 01100		558,6
Расходы на выплаты персоналу в целях обеспечения выполнения функций государственными (муниципальными) органами, казенными учреждениями, органами управления государственными внебюджетными фондами	01	04	35 Г 01 01100	100	552,1
Расходы на выплаты персоналу государственных (муниципальных) органов	01	04	35 Г 01 01100	120	552,1
Закупка товаров, работ и услуг для обеспечения государственных (муниципальных) нужд	01	04	35 Г 01 01100	200	6,5
Иные закупки товаров, работ и услуг для обеспечения государственных (муниципальных) нужд	01	04	35 Г 01 01100	240	6,5
Резервный фонд	**01**	**11**			**20,0**
Резервный фонд, предусмотренный органами местного самоуправления	01	11	32 А 01 00000		20,0
Резервные средства	01	11	32 А 01 00000	870	20,0
Другие общегосударственные вопросы	**01**	**13**			**130,0**
Уплата членских взносов на осуществление деятельности Совета муниципальных образований города Москвы	01	13	31 Б 01 00400		130,0
Иные бюджетные ассигнования	01	13	31 Б 01 00400	800	130,0
Уплата налогов, сборов и иных платежей	01	13	31 Б 01 00400	850	130,0
КУЛЬТУРА, КИНЕМАТОГРАФИЯ	**08**	**00**			**4 320,3**
Другие вопросы в области культуры, кинематографии	**08**	**04**			**4 320,3**
Праздничные и социально значимые мероприятия для населения	08	04	35 Е 01 00500		**4 320,3**
Закупка товаров, работ и услуг для государственных (муниципальных) нужд	08	04	35 Е 01 00500	200	**4 320,3**
Иные закупки товаров, работ и услуг для обеспечения государственных (муниципальных) нужд	08	04	35 Е 01 00500	240	**4 320,3**
СОЦИАЛЬНАЯ ПОЛИТИКА	**10**	**00**			**1 312,5**
Пенсионное обеспечение	10	01			700,5
Доплаты к пенсиям муниципальным служащим города Москвы	10	01	35 П 01 01500		700,5
Межбюджетные трансферты	10	01	35 П 01 01500	500	700,5
Иные межбюджетные трансферты	10	01	35 П 01 01500	540	700,5
Другие вопросы в области социальной политики	**10**	**06**			612,0
Социальные гарантии муниципальным служащим, вышедшим на пенсию	10	06	35 П 01 01800		612,0
Социальное обеспечение и иные выплаты населению	10	06	35 П 01 01800	300	612,0
Социальные выплаты гражданам, кроме публичных нормативных социальных выплат	10	06	35 П 01 01800	320	612,0
СРЕДСТВА МАССОВОЙ ИНФОРМАЦИИ	**12**	**00**			**499,6**

Периодическая печать и издательства	**12**	**02**			400,0
Информирование жителей муниципального округа	12	02	35 Е 01 00300		400,0
Закупка товаров, работ и услуг для государственных (муниципальных) нужд	12	02	35 Е 01 00300	200	360,0
Иные закупки товаров, работ и услуг для обеспечения государственных (муниципальных) нужд	12	02	35 Е 01 00300	240	360,0
Иные бюджетные ассигнования	12	02	35 Е 01 00300	800	40,0
Уплата налогов, сборов и иных платежей	12	02	35 Е 01 00300	850	40,0
Другие вопросы в области средств массовой информации	**12**	**04**			99,6
Информирование жителей муниципального округа	12	04	35 Е 01 00300		99,6
Закупка товаров, работ и услуг для государственных (муниципальных) нужд	12	04	35 Е 01 00300	200	99,6
Иные закупки товаров, работ и услуг для обеспечения государственных (муниципальных) нужд	12	04	35 Е 01 00300	240	99,6
ИТОГО РАСХОДЫ					**27 334,2**

Приложение 2
к решению Совета депутатов
муниципального округа
Теплый Стан
от 21.10.2020 № 46/1

Приложение 6
к решению Совета депутатов
муниципального округа
Теплый Стан
от 25.12.2019 № 37/1

Распределение бюджетных ассигнований по разделам, подразделам, целевым статьям, группам (группам и подгруппам) видов расходов классификации расходов бюджета муниципального округа Теплый Стан на 2020 год

Наименование	Рз	ПР	ЦСР	ВР	Сумма (тыс.рублей)
ОБЩЕГОСУДАРСТВЕННЫЕ ВОПРОСЫ	**01**	**00**			**21 201,8**
Функционирование высшего должностного лица субъекта Российской Федерации и муниципального образования	01	02			**4 160,3**
Глава муниципального округа	01	02	31 А 01 00100		4 065,8
Расходы на выплаты персоналу в целях обеспечения выполнения функций государственными (муниципальными) органами, казенными учреждениями, органами управления государственными внебюджетными фондами	01	02	31 А 01 00100	100	3 032,2
Расходы на выплаты персоналу государственных (муниципальных) органов	01	02	31 А 01 00100	120	3 032,2
Закупка товаров, работ и услуг для государственных (муниципальных) нужд	01	02	31 А 01 00100	200	1 033,6
Иные закупки товаров, работ и услуг для обеспечения государственных (муниципальных) нужд	01	02	31 А 01 00100	240	1 033,6
Прочие расходы в сфере здравоохранения	01	02	35 Г 01 01100		94,5
Расходы на выплаты персоналу в целях обеспечения выполнения функций государственными (муниципальными) органами, казенными учреждениями, органами управления государственными внебюджетными фондами	01	02	35 Г 01 01100	100	93,2
Расходы на выплаты персоналу государственных (муниципальных) органов	01	02	35 Г 01 01100	120	93,2
Закупка товаров, работ и услуг для государственных (муниципальных) нужд	01	02	35 Г 01 01100	200	1,3
Иные закупки товаров, работ и услуг для обеспечения государственных (муниципальных) нужд	01	02	35 Г 01 01100	240	1,3

Функционирование законодательных (представительных) органов государственной власти и представительных органов муниципальных образований	**01**	**03**			**3 652,5**
Депутаты Совета депутатов муниципального округа	01	03	31 А 01 00200		292,5
Закупка товаров, работ и услуг для государственных (муниципальных) нужд	01	03	31 А 01 00200	200	292,5
Иные закупки товаров, работ и услуг для обеспечения государственных (муниципальных) нужд	01	03	31 А 01 00200	240	292,5
Межбюджетные трансферты бюджетам муниципальных округов в целях повышения эффективности осуществления советами депутатов муниципальных округов переданных полномочий города	01	03	33 А 04 00100	800	3 360,0
Прочие выплаты	01	03	33 А 04 00100	880	3 360,0
Функционирование Правительства Российской Федерации, высших исполнительных органов государственной власти субъектов Российской Федерации, местных администраций	**01**	**04**			**13 239,0**
Обеспечение деятельности администрации/аппарата Совета депутатов внутригородского муниципального образования в части содержания муниципальных служащих для решения вопросов местного значения	01	04	31 Б 01 00500		12 680,4
Расходы на выплаты персоналу в целях обеспечения выполнения функций государственными (муниципальными) органами, казенными учреждениями, органами управления государственными внебюджетными фондами	01	04	31 Б 01 00500	100	10 418,9
Расходы на выплаты персоналу государственных (муниципальных) органов	01	04	31 Б 01 00500	120	10 418,9
Закупка товаров, работ и услуг для государственных (муниципальных) нужд	01	04	31 Б 01 00500	200	2 241,0
Иные закупки товаров, работ и услуг для обеспечения государственных (муниципальных) нужд	01	04	31 Б 01 00500	240	2 241,0
Иные бюджетные ассигнования	01	04	31 Б 01 00500	800	20,5
Уплата налогов, сборов и иных платежей	01	04	31 Б 01 00500	850	20,5
Прочие расходы в сфере здравоохранения	01	04	35 Г 01 01100		558,6
Расходы на выплаты персоналу в целях обеспечения выполнения функций государственными (муниципальными) органами, казенными учреждениями, органами управления государственными внебюджетными фондами	01	04	35 Г 01 01100	100	552,1
Расходы на выплаты персоналу государственных (муниципальных) органов	01	04	35 Г 01 01100	120	552,1
Закупка товаров, работ и услуг для государственных (муниципальных) нужд	01	04	35 Г 01 01100	200	6,5
Иные закупки товаров, работ и услуг для обеспечения государственных (муниципальных) нужд	01	04	35 Г 01 01100	240	6,5
Резервный фонд	**01**	**11**			**20,0**
Резервный фонд, предусмотренный органами местного самоуправления	01	11	32 А 01 00000		20,0
Резервные средства	01	11	32 А 01 00000	870	20,0
Другие общегосударственные вопросы	**01**	**13**			**130,0**
Уплата членских взносов на осуществление деятельности Совета муниципальных образований города Москвы	01	13	31 Б 01 00400		130,0
Иные бюджетные ассигнования	01	13	31 Б 01 00400	800	130,0
Уплата налогов, сборов и иных платежей	01	13	31 Б 01 00400	850	130,0
КУЛЬТУРА, КИНЕМАТОГРАФИЯ	**08**	**00**			**4 320,3**
Другие вопросы в области культуры, кинематографии	**08**	**04**			4 320,3
Праздничные и социально значимые мероприятия для населения	08	04	35 Е 01 00500		4 320,3
Закупка товаров, работ и услуг для государственных (муниципальных) нужд	08	04	35 Е 01 00500	200	4 320,3
Иные закупки товаров, работ и услуг для обеспечения государственных (муниципальных) нужд	08	04	35 Е 01 00500	240	4 320,3
СОЦИАЛЬНАЯ ПОЛИТИКА	**10**	**00**			**1 312,5**
Пенсионное обеспечение	**10**	**01**			700,5
Доплаты к пенсиям муниципальным служащим города Москвы	10	01	35 П 01 01500		700,5
Межбюджетные трансферты	10	01	35 П 01 01500	500	700,5
Иные межбюджетные трансферты	10	01	35 П 01 01500	540	700,5
Другие вопросы в области социальной политики	**10**	**06**			612,0
Социальные гарантии муниципальным служащим, вышедшим на пенсию	10	06	35 П 01 01800		612,0
Социальное обеспечение и иные выплаты населению	10	06	35 П 01 01800	300	612,0

Социальные выплаты гражданам, кроме публичных нормативных социальных выплат	10	06	35 П 01 01800	320	612,0
СРЕДСТВА МАССОВОЙ ИНФОРМАЦИИ	**12**	**00**			**499,6**
Периодическая печать и издательства	**12**	**02**			400,0
Информирование жителей муниципального округа	12	02	35 Е 01 00300		400,0
Закупка товаров, работ и услуг для государственных (муниципальных) нужд	12	02	35 Е 01 00300	200	360,0
Иные закупки товаров, работ и услуг для обеспечения государственных (муниципальных) нужд	12	02	35 Е 01 00300	240	360,0
Иные бюджетные ассигнования	12	02	35 Е 01 00300	800	40,0
Уплата налогов, сборов и иных платежей	12	02	35 Е 01 00300	850	40,0
Другие вопросы в области средств массовой информации	**12**	**04**			99,6
Информирование жителей муниципального округа	12	04	35 Е 01 00300		99,6
Закупка товаров, работ и услуг для государственных (муниципальных) нужд	12	04	35 Е 01 00300	200	99,6
Иные закупки товаров, работ и услуг для обеспечения государственных (муниципальных) нужд	12	04	35 Е 01 00300	240	99,6
ИТОГО РАСХОДЫ					**27 334,2**

Приложение 3
к решению Совета депутатов
муниципального округа
Теплый Стан
от 21.10.2020 № 46/1

Приложение 8
к решению Совета депутатов
муниципального округа
Теплый Стан
от 25.12.2019 № 37/1

Источники финансирования дефицита бюджета муниципального округа Теплый Стан на 2020 годи плановый период 2021 и 2022 годов

Код бюджетной классификации						Наименование показателей	Сумма (тыс. рублей)		
							2020 год	2021 год	2022 год
01	00	0000	00	0000	000	Источники внутреннего финансирования дефицитов бюджетов	0,0	0,0	0,0
01	05	0000	00	0000	000	Изменение остатков средств на счетах по учету средств бюджетов	0,0	0,0	0,0
01	05	0201	00	0000	510	Увеличение прочих остатков денежных средств бюджетов	0,0	0,0	0,0
01	05	0201	03	0000	510	Увеличение прочих остатков денежных средств бюджетов внутригородских муниципальных образований городов федерального значения	0,0	0,0	0,0
01	05	0201	00	0000	610	Уменьшение прочих остатков денежных средств бюджетов	0,0	0,0	0,0
01	05	0201	03	0000	610	Уменьшение прочих остатков денежных средств бюджетов внутригородских муниципальных образований городов федерального значения	0,0	0,0	0,0
ИТОГО:							**0,0**	**0,0**	**0,0**

РЕШЕНИЕ

21.10.2020 №46/2

О внесении изменений в решение Совета депутатов муниципального округа Теплый Стан от 17.09.2020 №45/3

В соответствии с Законом города Москвы от 06 ноября 2002 года № 56 «Об организации местного самоуправления в городе Москве», статьей 3 Устава муниципального округа Теплый Стан

СОВЕТ ДЕПУТАТОВ РЕШИЛ:

1. Внести изменения в решение Совета депутатов муниципального округа Теплый Стан от 17.09.2020 №45/3 «Об утверждении Плана проведения местных праздников, организации местных праздничных и иных зрелищных мероприятий в рамках военно-патриотического воспитания граждан РФ, проживающих на территории муниципального округа Теплый Стан на IV квартал 2020 года», изложив приложение к решению в новой редакции согласно приложения к настоящему решению.
2. Направить настоящее решение в управу района Теплый Стан, префектуру Юго-Западного административного округа города Москвы, Департамент территориальных органов исполнительной власти города Москвы.
3. Опубликовать настоящее решение в бюллетене «Московский муниципальный вестник» и разместить на официальном сайте mun-tstan.ru в информационно-телекоммуникационной сети «Интернет».
4. Настоящее решение вступает в силу со дня его принятия.
5. Контроль за исполнением настоящего решения возложить на главу муниципального округа Теплый Стан Кузьменко Е.Н.

Глава муниципального
округа Теплый Стан **Е.Н. Кузьменко**

Приложение
к решению Совета депутатов
муниципального округа
Теплый Стан
от 21.10.2020 № 46/2

Приложение
к решению Совета депутатов
муниципального округа
Теплый Стан
от 17.09.2020 № 45/3

План проведения местных праздников, организации местных праздничных и иных зрелищных мероприятий и проведения мероприятий по военно-патриотическому воспитанию граждан РФ, проживающих на территории муниципального округа Теплый Стан на IV квартал 2020 года

п/п	Наименование мероприятий	Дата проведения	Место проведения	Участники	Ответственный
IV квартал 2020 года					
1.	Выездное мероприятие в рамках военно-патриотического воспитания граждан, проживающих на территории района Теплый Стан	ноябрь	Москва/ Московская обл.	Члены общественных организаций, жители района всех возрастов	Кузьменко Е.Н. 8(495)338-66-50
2.	Выездное мероприятие в рамках военно-патриотического воспитания граждан, проживающих на территории района Теплый Стан	ноябрь	Москва/ Московская обл.	Члены общественных организаций, жители района всех возрастов	Кузьменко Е.Н. 8(495)338-66-50
3.	Торжественное мероприятие «Господа офицеры»	ноябрь	территория района	Ветераны боевых действий, офицеры	Кузьменко Е.Н. 8(495)338-66-50
4.	Онлайн-тренинги по военно-патриотическому воспитанию для детей школьного возраста	ноябрь-декабрь	территория района	Дети школьного возраста (5-9 классы)	Кузьменко Е.Н. 8(495)338-66-50
5.	Новогодние мероприятия «Поздравление Главы муниципального округа» и Праздничный шоу-спектакль для детей «Маша и Медведь» - 6 представлений	декабрь	Киноконцертный зал ФГБОУВО «Академия Акварели и изящных искусств Сергея Андрияки»	Дети жителей района из многодетных семей, социально незащищенных семей, дети-инвалиды, иных льготных категорий (до 1 200 чел.)	Кузьменко Е.Н. 8(495)338-66-50

РЕШЕНИЕ

21.10.2020 №46/4

О согласовании установки ограждающих устройств на придомовой территории по адресу: ул. Теплый Стан, д. 6

В соответствии с п. 5 ч.2 ст. 1 Закона г. Москвы от 11 июля 2012 г. № 39 «О наделении органов местного самоуправления муниципальных округов в городе Москве отдельными полномочиями города Москвы», Постановлением Правительства Москвы от 2 июля 2013 года №428-ПП «О порядке установки ограждений на придомовых территориях в городе Москве»,

СОВЕТ ДЕПУТАТОВ РЕШИЛ:

1. Согласовать установку ограждающих устройств в виде 3-х (трех) автоматических шлагбаумов на придомовой территории многоквартирного дома, расположенного по адресу: ул. Теплый Стан, д. 6, согласно приложения к настоящему решению.

2. Направить настоящее решение в управу района Теплый Стан города Москвы, префектуру Юго-Западного административного округа города Москвы, Департамент территориальных органов исполнительной власти города Москвы, лицу, уполномоченному на представление интересов собственников жилых помещений многоквартирного дома.

3. Опубликовать настоящее решение на сайте mun-tstan.ru в информационно-телекоммуникационной сети «Интернет» и в бюллетене «Московский муниципальный вестник».

4. Настоящее решение вступает в силу со дня его принятия.

5. Контроль за исполнением настоящего решения возложить на главу муниципального округа Теплый Стан Кузьменко Е.Н.

Глава муниципального
округа Теплый Стан **Е.Н. Кузьменко**

Приложение
к решению Совета депутатов
муниципального округа
Теплый Стан
от 21.10.2020 № 46/4

СХЕМА
установки ограждающих устройств в виде 3-х (трех) автоматических шлагбаумов на придомовой территории многоквартирного дома, расположенного по адресу: ул. Теплый Стан, д. 6

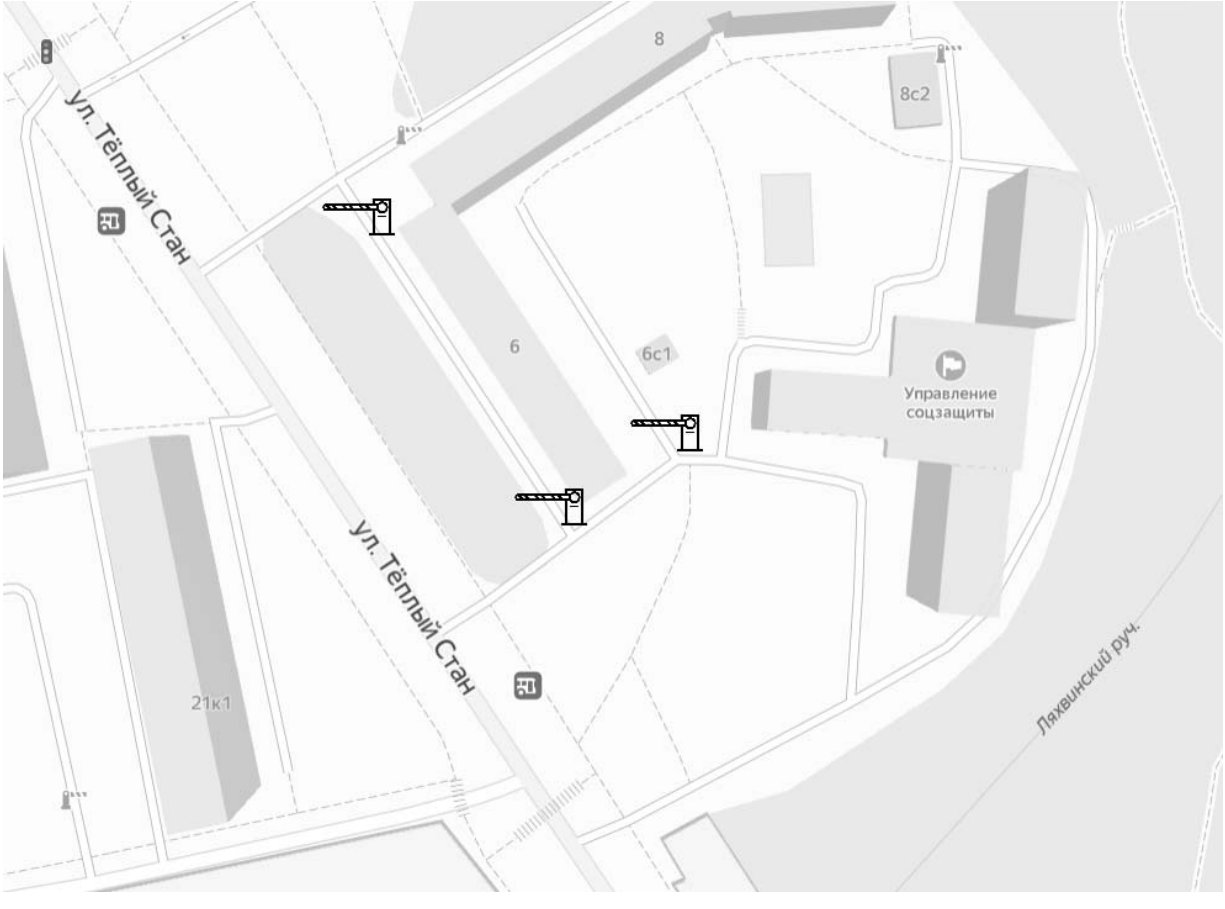

МУНИЦИПАЛЬНЫЙ ОКРУГ ЧЕРЕМУШКИ В ГОРОДЕ МОСКВЕ

РЕЗУЛЬТАТЫ

публичных слушаний по проекту решения Совета депутатов муниципального округа Черемушки «О внесении изменений и дополнений в Устав муниципального округа Черемушки»

Дата проведения:	**28 «октября» 2020 года**
Время проведения:	**13.00 ч. -15.00**
Место проведения:	**Москва, ул. Новочеремушкинская, д. 57**

Публичные слушания назначены решением Совета депутатов муниципального округа Черемушки от 17.09.2020 № 37/3 «О проекте решения Совета депутатов муниципального округа Черемушки «О внесении изменений и дополнений в Устав муниципального округа Черемушки».

Сведения о проекте правового акта, представленного на публичные слушания: проект решения Совета депутатов «О внесении изменений и дополнений в Устав муниципального округа Черемушки».

В соответствии с решением Совета депутатов муниципального округа Черемушки от 01.10.2015 № 10/9 «О порядке организации и проведения публичных слушаний в муниципальном округе Черемушки» проект решения СД МО Черемушки «О внесении изменений и дополнений в Устав муниципального округа Черемушки» с информацией о назначении публичных слушаний и проект решения о порядке учёта предложений граждан по проекту размещены на официальном сайте https://www.mcherem.ru/ и опубликованы в установленном порядке.

Дата проведения: 28.10.2020 с 13:00 час. до 15:00 час.

Место проведения: Москва, ул. Новочеремушкинская, д. 57, помещения аппарата СД МО Черемушки.

Количество участников: в соответствии с листом регистрации.

Сведения о протоколе публичных слушаний, на основании которого подготовлены результаты публичных слушаний: протокол публичных слушаний от 28.10.2020.

Количество поступивших предложений: 0.

Итоги состоявшихся публичных слушаний по проекту решения муниципального округа Черемушки «О внесении изменений и дополнений в Устав муниципального округа Черемушки»:

1. По проекту решения Совета депутатов муниципального округа Черемушки «О внесении изменений и дополнений в Устав муниципального округа Черемушки» от 17.09.2020 №37/3 предложений не поступало.

2. Направить результаты публичных слушаний и протокол публичных слушаний в Совет депутатов муниципального округа Черемушки.

3. Направить для опубликования результаты публичных слушаний и разместить на официальном сайте муниципального округа Черемушки https://www.mcherem.ru/.

Глава муниципального
округа Черемушки **Е.В. Минаева**

МУНИЦИПАЛЬНЫЙ ОКРУГ ДОРОГОМИЛОВО В ГОРОДЕ МОСКВЕ

ПРОТОКОЛ ПУБЛИЧНЫХ СЛУШАНИЙ

по проекту решения Совета депутатов муниципального округа Дорогомилово «О внесении изменений и дополнений в Устав муниципального округа Дорогомилово»

Дата, время и место проведения:
15.10.2020, начало 13 ч. 00 мин., окончание 15 ч. 00 мин.,
г. Москва, Площадь Победы, д. 1, корп. А, пом. Iа

Присутствовали члены рабочей группы согласно листу регистрации.
Количество зарегистрированных участников: в соответствии с листом регистрации.

Повестка публичных слушаний:

1. Обсуждение проекта решения Совета депутатов «О внесении изменений и дополнений в Устав муниципального округа Дорогомилово».

Ткачук Н.В. проинформировал присутствующих об основаниях и порядке проведения публичных слушаний:

В соответствии с решением Совета депутатов муниципального округа Дорогомилово от 15.04.2015 № 5(47)-4СД «Об утверждении порядка организации и проведения публичных слушаний в муниципальном округе Дорогомилово» организовано проведение публичных слушаний по проекту решения Совета депутатов «О внесении изменений и дополнений в Устав муниципального округа Дорогомилово» публичные слушания назначены на 15.10.2020, с 13:00 час. до 15:00 час.

Проект решения Совета депутатов муниципального округа Дорогомилово «О внесении изменений и дополнений в Устав муниципального округа Дорогомилово» размещён на официальном сайте муниципального округа Дорогомилово http:/www.dorogomilovo.info/, опубликован в бюллетене «Московский муниципальный вестник» и в газете «Панорама Дорогомилово».

Персональный состав рабочей группы утверждён решением Совета депутатов муниципального округа Дорогомилово от 15.09.2020 № 7(40)-1СД «О проекте решения Совета депутатов муниципального округа Дорогомилово «О внесении изменений и дополнений в Устав муниципального округа Дорогомилово».

В состав рабочей группы включены: глава муниципального округа Дорогомилово, депутаты Совета депутатов и сотрудник администрации муниципального округа Дорогомилово. На заседании рабочей группы были утверждены листы регистрации участника публичных слушаний, форма листа записи предложений и замечаний граждан.

Количество участников: в соответствии с листом регистрации.

Количество поступивших предложений: 1.

Заслушав и обсудив проект решения «О внесении изменений и дополнений в Устав муниципального округа Дорогомилово», в ходе публичных слушаний принято решение:

1. Поддержать проект решения Совета депутатов муниципального округа Дорогомилово «О внесении изменений и дополнений в Устав муниципального округа Дорогомилово» в целом, рекомендовать

Совету депутатов муниципального округа Дорогомилово принять решение «О внесении изменений и дополнений в Устав муниципального округа Дорогомилово».

2. Предложить Совету депутатов рассмотреть поступившее в ходе публичных слушаний предложение по внесению изменений и дополнений в Устав муниципального округа Дорогомилово:

Указание на абзац, пункт, часть проекта	Предложения по проекту	Текст абзаца, пункта, части с учетом предложения	Обоснования предложения (НПА)
Ст. 14 п. 2	Избрание главы МО тайным голосованием		

3. Направить результаты публичных слушаний и протокол публичных слушаний в Совет депутатов муниципального округа Дорогомилово в установленный срок.

4. Направить результаты публичных слушаний для опубликования в Московском муниципальном вестнике и разместить на официальном сайте http:/www.dorogomilovo.info/.

Председатель рабочей группы **Н.В. Ткачук**

РЕЗУЛЬТАТЫ ПУБЛИЧНЫХ СЛУШАНИЙ

по проекту решения Совета депутатов муниципального округа Дорогомилово «О внесении изменений и дополнений в Устав муниципального округа Дорогомилово»

Публичные слушания назначены решением Совета депутатов муниципального округа Дорогомилово от 15.09.2020 № 7(40)-1СД «О проекте решения Совета депутатов муниципального округа Дорогомилово «О внесении изменений и дополнений в Устав муниципального округа Дорогомилово». Сведения о проекте правового акта, представленного на публичные слушания: проект решения Совета депутатов «О внесении изменений и дополнений в Устав муниципального округа Дорогомилово».

В соответствии с решением Совета депутатов муниципального округа Дорогомилово от 15.04.2015 № 5(47)-4СД «Об утверждении порядка организации и проведения публичных слушаний в муниципальном округе Дорогомилово» информация о проведении публичных слушаний «О внесении изменений и дополнений в Устав муниципального округа Дорогомилово», о порядке учёта предложений граждан по проекту и проект решения были направлены для размещения на официальном сайте http://www.dorogomilovo.info и опубликованы в бюллетене «Московский муниципальный вестник», газете «Панорама Дорогомилово».

Дата проведения: 15.10.2020 с 13:00 час. до 15:00 час.
Место проведения: г. Москва, Площадь Победы, д. 1, корп. А, пом. Iа, каб. № 4.
Количество участников: в соответствии с листом регистрации.

Сведения о протоколе публичных слушаний, на основании которого подготовлены результаты публичных слушаний: протокол публичных слушаний от 15.10.2020.
Количество поступивших предложений: 1.

Итоги состоявшихся публичных слушаний по проекту решения муниципального округа Дорогомилово «О внесении изменений и дополнений в Устав муниципального округа Дорогомилово»:

1. Поддержать проект решения Совета депутатов муниципального округа Дорогомилово «О внесении изменений и дополнений в Устав муниципального округа Дорогомилово».
2. Направить результаты публичных слушаний и протокол публичных слушаний в Совет депутатов муниципального округа Дорогомилово.
3. Предложить Совету депутатов рассмотреть поступившее в ходе публичных слушаний предложение по внесению изменений и дополнений в Устав муниципального округа Дорогомилово:

Указание на абзац, пункт, часть проекта	Предложения по проекту	Текст абзаца, пункта, части с учетом предложения	Обоснования предложения (НПА)
Ст. 14 п. 2	Избрание главы МО тайным голосованием		

4. Направить для опубликования результаты публичных слушаний в бюллетене «Московский муниципальный вестник» и разместить на официальном сайте муниципального округа Дорогомилово www.dorogomilovo.info.

Глава муниципального округа Дорогомилово **Н.В. Ткачук**

СОВЕТ ДЕПУТАТОВ

РЕШЕНИЕ

20.10.2020 № 8(41)-3СД

**Об избрании заместителя
Председателя Совета депутатов
муниципального
округа Дорогомилово**

В соответствии со статьёй 15.1 Устава муниципального округа Дорогомилово, статьёй 5 Регламента Совета депутатов муниципального округа Дорогомилово, утверждённого решением Совета депутатов муниципального округа Дорогомилово от 17 декабря 2014 года № 17(42)-2СД,

Совет депутатов муниципального округа Дорогомилово решил:

1. Избрать Трифонова Сергея Юрьевича заместителем Председателя Совета депутатов муниципального округа Дорогомилово.
2. Опубликовать настоящее решение в бюллетене «Московский муниципальный вестник» и разместить на официальном сайте муниципального округа Дорогомилово www.dorogomilovo.info.

**Глава муниципального
округа Дорогомилово** **Н.В. Ткачук**

МУНИЦИПАЛЬНЫЙ ОКРУГ МОЖАЙСКИЙ В ГОРОДЕ МОСКВЕ

СОВЕТ ДЕПУТАТОВ

РЕШЕНИЕ

13 октября 2020 г. № 7-1 СД/20

О согласовании проекта изменения схемы размещения нестационарных торговых объектов со специализацией «Ёлочный базар» на территории муниципального округа Можайский

В соответствии с пунктом 1 части 5 статьи 1 Закона города Москвы от 11 июля 2012 года № 39 «О наделении органов местного самоуправления муниципальных округов в городе Москве отдельными полномочиями города Москвы», постановлением Правительства Москвы от 3 февраля 2011 года № 26-ПП «О размещении нестационарных торговых объектов, расположенных в городе Москве на земельных участках, в зданиях, строениях и сооружениях, находящихся в государственной собственности» и на основании обращения префектуры Западного административного округа города Москвы от 23 сентября 2020 года № ПЗ-01-3454/20,

Совет депутатов муниципального округа Можайский решил:

1. Согласовать проект изменения схемы размещения нестационарных торговых объектов со специализацией «Ёлочный базар» на территории муниципального округа Можайский в части включения в существующую схему НТО (приложение).
2. Направить настоящее решение в Департамент территориальных органов исполнительной власти города Москвы, префектуру Западного административного округа, управу района Можайский города Москвы в течение 3 дней со дня его принятия.
3. Опубликовать настоящее решение в бюллетене «Московский муниципальный вестник» и разместить на официальном сайте муниципального округа Можайский сети Интернет - www.mozhayskiy-zao.ru.
4. Контроль за исполнением настоящего решения возложить на главу муниципального округа Можайский **Чамовских С.Н.**

Глава муниципального округа Можайский **С.Н. Чамовских**

Приложение
к решению Совета депутатов
муниципального округа
Можайский
от 13 октября 2020 года
№ 7-1 СД/20

Проект
изменения схемы размещения нестационарных торговых объектов на территории муниципального округа Можайский в части включения нестационарных торговых объектов со специализацией «Ёлочный базар»

№	Округ	Район	Адрес	Вид объекта	Площадь НТО	Специализация	Период размещения	Корректировка схемы
1	ЗАО	Можайский	Можайское шоссе, д.29	Ёлочный базар	30	«Ели, сосны, лапник»	с 20 декабря по 31 декабря	включение адреса в схему размещения

РЕШЕНИЕ

13 октября 2020 г. № 7-2 СД/20

Об исполнении местного бюджета
муниципального округа Можайский
за 9 месяцев 2020 года

В соответствии со статьей 264.2 Бюджетного кодекса Российской Федерации, законом города Москвы от 6 ноября 2002 года № 56 «Об организации местного самоуправления в городе Москве» статьей 6 Устава муниципального округа Можайский, Положением о бюджетном процессе в муниципальном округе, утвержденным решением Совета депутатов 14 ноября 2017 года № 15-9 СД/17,

Совет депутатов муниципального округа Можайский решил:

1. Принять к сведению отчет об исполнении местного бюджета муниципального округа Можайский за 9 месяцев 2020 года (приложение):

- по доходам в сумме 18 414 903,55руб.;
- по расходам в сумме 17 573 415,37руб.

С превышением доходов над расходами (профицит) бюджета муниципального округа в сумме – 841 488,18 руб.

В соответствии с утвержденной структурой аппарата Совета депутатов муниципального округа Можайский штатная численность муниципальных служащих составляет 4 единицы. По состоянию на 01 октября 2020 года штат укомплектован полностью, вакансий нет.

2. Настоящее решение вступает в силу со дня его принятия.

3. Опубликовать настоящее решение в бюллетене «Московский муниципальный вестник» и разместить на официальном сайте сети Интернет - www.mozhayskiy-zao.ru.

4. Контроль за выполнением настоящего решения возложить на главу муниципального округа Можайский **С.Н. Чамовских.**

Глава муниципального округа
Можайский **С.Н. Чамовских**

Приложение
к решению Совета депутатов
муниципального округа
Можайский
т 13 октября 2020 года
№ 7-2 СД/20

ОТЧЕТ
об исполнении бюджета муниципального округа Можайский за 9 месяцев 2020 года

Исполнение бюджета муниципального округа Можайский за 9 месяцев 2020 года по доходам

код	Наименование доходов	Утвержденные бюджетные назначения на 2020 г. (руб.)	Исполнено (руб.)	Процент исполнения, %
1 00 00000 00 0000 000	**НАЛОГОВЫЕ И НЕНАЛОГОВЫЕ ДОХОДЫ**	**24 837 800,00**	**16 797 903,55**	**67,63**
1 01 00000 00 0000 000	**Налоги на прибыль, доходы**	**24 837 800,00**	**16 797 903,55**	**67,63**
1 01 02000 01 0000 110	**Налог на доходы физических лиц**	**24 837 800,00**	**16 797 903,55**	**67,63**
1 01 02010 01 0000 110	*Налог на доходы физических лиц с доходом, источником которых является налоговый агент, за исключением доходов, в отношении которых исчисление и уплата налога осуществляются в соответствии со статьями 227, 227.1 и 228 Налогового кодекса Российской Федерации*	**22 354 000,00**	**16 286 604,5**	**72,86**
1 01 02020 01 0000 110	*Налог на доходы физических лиц, полученных от осуществления деятельности физическими лицами, зарегистрированными в качестве индивидуальных предпринимателей, нотариусов, занимающихся частной практикой, адвокатов, учредивших адвокатские кабинеты и других лиц, занимающихся частной практикой в соответствии со статьей 227 Налогового кодекса Российской Федерации*	**248 400,00**	**101 400,06**	**40,82**
1 01 02030 01 0000 110	*Налог на доходы физических лиц с доходов, полученных физическими лицами в соответствии со статьей 228 Налогового кодекса Российской Федерации*	**2 235 400,00**	**409 898,99**	**18,34**
1 16 10123 01 0000 140	*Доходы от денежных взысканий (штрафов), поступающие в счет погашения задолженности, образовавшейся до 1 января 2020 года, подлежащие зачислению в бюджет муниципального образования по нормативам, действовавшим в 2019 году (доходы бюджетов внутригородских муниципальных образований городов федерального значения за исключением доходов, направляемых на формирование муниципального дорожного фонда, а также иных платежей в случае принятия решения финансовым органом муниципального образования о раздельном учете задолженности)*		**-3 000,00**	
2 00 00000 00 0000 000	**БЕЗВОЗМЕЗДНЫЕ ПОСТУПЛЕНИЯ**	**2 160 000,00**	**1 620 000,00**	**75**
2 02 00000 00 0000 000	***Безвозмездные поступления от других бюджетов бюджетной системы РФ***	**2 160 000,00**	**1 620 000,00**	**75**
2 02 49000 00 0000 150	***Субсидии бюджетам бюджетной системы Российской Федерации (межбюджетные субсидии)*** *в том числе:*	**2 160 000,00**	**1 620 000,00**	**75**
2 02 49999 03 0000 150	*Прочие межбюджетные трансферты, передаваемые бюджетам внутригородских муниципальных образований городов федерального значения*	**2 160 000,00**	**1 620 000,00**	**75**
	ВСЕГО:	**26 997 800,00**	**18 414 903,55**	**68,21**

Исполнение бюджета муниципального округа Можайский за 9 месяцев 2020 года по разделам, подразделам бюджетной классификации по расходам

Коды БК		Наименование показателей	Утвержденные бюджетные назначения (руб.)	Исполнено (руб.)	Исполнение (%)
раздел	подраздел				
01		***ОБЩЕГОСУДАРСТВЕННЫЕ ВОПРОСЫ***	***23 631 200,00***	***16 375 168,69***	***69,30***
		ИТОГО ПО РАЗДЕЛУ			
01	02	Функционирование высшего должностного лица субъекта РФ и муниципального образования	**4 035 400,00**	**3 245 773,33**	**80,44**
01	03	Функционирование законодательных (представительных) органов государственной власти и представительных органов муниципальных образований	**2 355 000,00**	**1 646 475,00**	**69,92**
01	04	Функционирование Правительства РФ, высших исполнительных органов государственной власти субъектов РФ, местных администраций	**17 041 500,00**	**11 353 620,36**	**64,89**
01	11	Резервные фонды	**70 000,00**	**0,00**	**0**
01	13	Другие общегосударственные вопросы	129 300,00	129 300,00	100
08		***КУЛЬТУРА И КИНЕМАТОГРАФИЯ***	***5 315 000,00***	***314 600,00***	***5,92***
		ИТОГО ПО РАЗДЕЛУ	**5 315 000,00**	**314 600,00**	**5,92**
08	04	Другие вопросы в области культуры, кинематографии	**5 315 000,00**	**314 600,00**	**5,92**
10		***СОЦИАЛЬНАЯ ПОЛИТИКА***	***818 800,00***	483 646,68	59,07
		ИТОГО ПО РАЗДЕЛУ	**574 000,00**	**483 646,68**	**84,26**
10	01	Пенсионное обеспечение	574 000,00	483 646,68	84,26
		ИТОГО ПО РАЗДЕЛУ	**244 800,00**	**0,00**	**0**
10	06	Другие вопросы в области социальной политики	244 800,00	0,00	0
12		***СРЕДСТВА МАССОВОЙ ИНФОРМАЦИИ***	***690 000,00***	***400 000,00***	***57,98***
		ИТОГО ПО РАЗДЕЛУ	**690 000,00**	**400 000,00**	**57,98**
12	02	Периодическая печать и издательства	**140 000,00**	**40 000,00**	**28,58**
12	04	Другие вопросы в области средств массовой информации	**550 000,00**	**360 000,00**	**65,45**
		ИТОГО РАСХОДЫ:	**30 455 000,00**	**17 573 415,37**	**57,70**

РЕШЕНИЕ

13 октября 2020 г. № 7-4 СД/20

О внесении изменений в решение Совета депутатов муниципального округа Можайский от 10 декабря 2019 года № 12-11 СД/19

В связи с Указом Мэра Москвы от 8 июня 2020 года № 68-УМ (в редакции указов Мэра Москвы от 22 июня 2020 года № 74-УМ, от 9 июля 2020 года № 77-УМ, от 03 сентября 2020 года № 89-УМ, 25 сентября 2020 года № 92-УМ), в соответствии с Законом города Москвы от 06 ноября 2002 года № 56 «Об организации местного самоуправления в городе Москве, Уставом муниципального округа,

Совет депутатов муниципального округа Можайский решил:

1. В связи со сложившейся эпидемиологической обстановкой и ограничением на проведение публичных мероприятий, массовых и культурно-досуговых мероприятий, внести изменение в решение Совета депутатов муниципального округа Можайский от 10 декабря 2019 года № 12-11 СД/19 «Об утверждении плана проведения местных праздничных мероприятий в муниципальном округе Можайский в 2020 году», изложив приложение к решению в новой редакции (приложение).

2. Признать утратившим силу решение Совета депутатов муниципального округа Можайский от 10 марта 2020 года № 3-10 СД/20 «О внесении изменений в решение Совета депутатов муниципального округа Можайский от 10 декабря 2019 года № 12-11 СД/19 «Об утверждении плана проведения местных праздничных мероприятий в муниципальном округе Можайский в 2020 году».

3. Опубликовать настоящее решение в бюллетене «Московский муниципальный вестник» и разместить на официальном сайте сети Интернет - www.mozhayskiy-zao.ru.

4. Контроль за выполнением настоящего решения возложить на главу муниципального округа Можайский **С.Н. Чамовских.**

Глава муниципального округа Можайский **С.Н. Чамовских**

Приложение
к решению Совета депутатов
муниципального округа
Можайский
от 13 октября 2020 года
№ 7-4 СД/20

Приложение
к решению Совета депутатов
муниципального округа
Можайский
от 10 декабря 2019 года
№ 12- 11 СД/19

Календарный
план проведения местных праздничных и досуговых мероприятий в 2020 году

№ п/п	Наименование мероприятий	Прогнозируемая стоимость (тыс. рублей)	Краткое описание
МАЙ			
1	Поздравление участников и инвалидов ВОВ с 75-годовщиной Победы	280	Дата проведения: по согласованию Вручение памятных подарков в течение 3 дней с привлечением депутатов, сотрудников управы, социальных работников ЦСО «Можайский». Вручение памятных подарков не менее 70 шт. (текстильная продукция, букеты цветов)
ДЕКАБРЬ			
2	Торжественно-траурный митинг	40	Организация и проведение 5 декабря торжественно-траурного митинга. Место проведения: ул. Барвихинская (ДОТ) Возложение цветов (корзины с цветами и гвоздики)
3	Поздравление детей, воспитывающихся в приемных семьях и детей-инвалидов из малообеспеченных семей с Новым Годом!	200	Дата проведения: по согласованию Приобретение сладких подарков, сувенирной продукции. Изготовление поздравительных открыток с символикой муниципального округа. Вручение подарков подопечным детям и детям - инвалидамне менее 200 шт.
4	Праздничное мероприятие к Новому Году в детском доме Можайского района (ГКУ «Центр содействия семейному воспитанию «Сколковский»)	250	Место проведения: ГКУ «Центр содействия семейному воспитанию» (Сколковское шоссе, д. 6) Дата проведения: по согласованию Интерактивная новогодняя развлекательная программа для участников мероприятия (игры, конкурсы, загадки), аниматоры – 2 чел., услуги ведущего Оформление мест проведения мероприятий (воздушными шарами-связками – 12 шт., флагами – 8 шт., баннерами – не менее 2 шт.). Использование звукового оборудования на мероприятиях (микшерный пульт, колонки акустические активные, радио микрофон, аккумуляторное устройство, ноутбук, комплектующие), оборудования световых спецэффектов (прожекторы, стробоскоп, лазерные установки, генератор дыма), включая подбор музыкальных композиций согласно тематике мероприятия, монтаж, демонтаж и работу специалистов. Доставка, монтаж, демонтаж оборудования, инвентаря. Приобретение сладких подарков для участников мероприятий не менее 100 чел.

5	Праздничное мероприятие к Новому Году в детском доме Можайского района (ЧУ «Пансион семейного воспитания»)	150	Место проведения: ЧУ «Пансион семейного воспитания (ул. Маршала Неделина, д.16, корп.1) Дата проведения: по согласованию Интерактивная новогодняя развлекательная программа для участников мероприятия (игры, конкурсы, загадки), аниматоры – 2 чел., услуги ведущего Оформление мест проведения мероприятий (воздушными шарами-связками – 12 шт., баннерами – не менее 2 шт.). Использование звукового оборудования на мероприятиях (микшерный пульт, колонки акустические активные, радио микрофон, аккумуляторное устройство, ноутбук, комплектующие), оборудования световых спецэффектов (прожекторы, стробоскоп, лазерные установки, генератор дыма), включая подбор музыкальных композиций согласно тематике мероприятия, монтаж, демонтаж и работу специалистов. Доставка, монтаж, демонтаж оборудования, инвентаря. Приобретение сладких подарков для участников мероприятий не менее 35 чел.
ИТОГО:		**920 тыс. рублей**	

РЕШЕНИЕ

13 октября 2020 г. № 7-6 СД/20

О признании обращения депутатским запросом

В соответствии с Законом города Москвы от 25 ноября 2009 года № 9 (ред. От 17.12.2014) «О гарантиях осуществления полномочий лиц, замещающих муниципальные должности в городе Москве», Регламентом Совета депутатов муниципального округа Можайский, в целях получения информации, необходимой для осуществления полномочий по решению вопросов местного значения, рассмотрев обращение депутата Совета депутатов муниципального округа Можайский Жилина Д.М.,

Совет депутатов муниципального округа Можайский решил:

1. Принять обращение депутата Жилина Д.М. о предоставлении копии договора аренды земельного участка по адресу: Можайское шоссе, вл.60, в адрес руководителя Департамент городского имущества депутатским запросом (приложение).
2. Направить депутатский запрос в Департамент городского имущества города Москвы.
3. Опубликовать настоящее решение в бюллетене «Московский муниципальный вестник» и разместить на официальном сайте муниципального округа Можайский в сети Интернет - www.mozhayskiy-zao.ru.
4. Контроль за выполнением настоящего решения возложить на главу муниципального округа Можайский **Чамовских С.Н.**

Глава муниципального
округа Можайский **С.Н. Чамовских**

Приложение
к решению Совета депутатов
муниципального округа
Можайский
от 13 октября 2020 года
№ 7- 6 СД/20

ДЕПУТАТСКИЙ ЗАПРОС

Руководителю Департамента
городского имущества города
Москвы

М.Ф. Гаману

Уважаемый Максим Федорович!

Ко мне неоднократно обращались жители 66-го квартала Кунцева с жалобами на нецелевое использование земельного участка по адресу Можайское шоссе, вл. 60 (кадастровый номер 77:07:0008001:115). По данным публичной кадастровой карты, этот участок принадлежит городу Москве с разрешённым использованием «Для объектов общественно-делового назначения». По данным Госинспекции по недвижимости, участок предоставлен в аренду АО «Центурион парк» для проектирования, строительства и дальнейшей эксплуатации офисно-делового центра.

На информационном щите временем начала работы указан февраль 2015 года, а окончанием - февраль 2016 года (в одном щите) и декабрь 2016 года (на другом). По состоянию на сентябрь 2020 года указанные на информационном щите телефоны не отвечали. По состоянию на 9 октября 2020 года участок захламлён, никакие работы на нём не ведутся. То есть срок начала строительства нарушен на пять лет. Также, в соответствии с письмом из Госинспеции по недвижимости № ГИН-ИСХ-22749/20 от 19.06.2020 года на участке выявлены очаги захламления строительным и бытовым мусором, по поводу чего составлен административный протокол.

В связи с вышеизложенным, прошу предоставить копию договора аренды вышеуказанного участка.

В соответствии с письмом ДГИ №ДГИ-Э-38865/20-1 прилагаю решение Совета депутатов муниципального округа Можайский о признании данного обращения депутатским запросом.

С уважением,
Депутат Совета депутатов
муниципального округа Можайский **Д.М. Жилин**

РЕШЕНИЕ

13 октября 2020 г. № 7-7 СД/20

**О признании обращения
депутатским запросом**

В соответствии с Законом города Москвы от 25 ноября 2009 года № 9 (ред. От 17.12.2014) «О гарантиях осуществления полномочий лиц, замещающих муниципальные должности в городе Москве», Регламентом Совета депутатов муниципального округа Можайский, в целях получения информации, необходимой для осуществления полномочий по решению вопросов местного значения, рассмотрев обращение депутата Совета депутатов муниципального округа Можайский Жилина Д.М.,

Совет депутатов муниципального округа Можайский решил:

1. Принять обращение депутата Жилина Д.М. о предоставлении отчета о проделанной работе по наведению порядка на спортивной площадке по адресу ул. Гвардейская, д.14, а также о предоставлении информации о количестве обращений жителей д.14 по ул. Гвардейская по нарушению общественного порядка в адрес начальника ОМВД России по Можайскому району по городу Москве (приложение).
2. Направить депутатский запрос в ОМВД России по Можайскому району по городу Москве.
3. Опубликовать настоящее решение в бюллетене «Московский муниципальный вестник» и разместить на официальном сайте муниципального округа Можайский в сети Интернет - www.mozhayskiy-zao.ru.
4. Контроль за выполнением настоящего решения возложить на главу муниципального округа Можайский **Чамовских С.Н.**

**Глава муниципального
округа Можайский** **С.Н. Чамовских**

Приложение
к решению Совета депутатов
муниципального округа
Можайский
от 13 октября 2020 года
№ 7-7 СД/20

ДЕПУТАТСКИЙ ЗАПРОС

Начальнику ОМВД
России по Можайскому району
по городу Москве

Потапову Р.Е.

Уважаемый Роман Евгеньевич!

В Совет депутатов муниципального округа Можайский поступило коллективное письмо от жителей дома 14 по ул. Гвардейская (более 40 подписей) с жалобами на регулярное нарушение тишины в ночное время и распитие спиртных напитков на спортивной площадке между их домом и ул. Гвардейской. Ситуация усугубляется наличием в самом доме магазина, в котором продают алкогольные напитки. Визиты депутатов на площадку подтвердили факты распития спиртных напитков.

Жители утверждают, что они регулярно обращаются по этому поводу в полицию, но полиция либо приезжает спустя длительное время, либо игнорирует их обращения вовсе. Так, только за последние полтора месяца житель Василий Васильев (тел. +7-919-961-81-45) обращался по телефону 112 четырежды: 26.09.2020 в 23:29; 04.09.2020 в 00:43; 03.09.2020 в 23:32; 01.09.2020 в 23:11. Житель Юрий Нинуа (8-915-354-08-62) обращался по телефону 102 12.10.2020 в 7:00; 10.10.2020 в 21:54; 08.10.2020 в 21:49 и 23:03; 07.10.2020 в 23:19.

Просим поставить на особый контроль звонки по поводу нарушения тишины и распития спиртных напитков на спортплощадке по ул. Гвардейской 14 и незамедлительно реагировать на эти сигналы. Полагаем, что своевременное реагирование систематической работы позволит быстро покончить с данными нарушениями.

Учитывая вышеизложенное, просим Вас предоставить в Совет депутатов муниципального округа Можайский информацию по обращениям жителей дома 14 по улице Гвардейская, информацию о количестве выездов сотрудников полиции по вышеуказанному адресу, а также сведения о зафиксированных правонарушениях.

С уважением,
Депутат Совета депутатов
муниципального округа Можайский **Д.М. Жилин**

МУНИЦИПАЛЬНЫЙ ОКРУГ НОВО-ПЕРЕДЕЛКИНО В ГОРОДЕ МОСКВЕ

АППАРАТ СОВЕТ ДЕПУТАТОВ

ПОСТАНОВЛЕНИЕ

24 сентября 2020 года № 13

Об осуществлении аппаратом Совета депутатов муниципального округа Ново-Переделкино в городе Москве полномочий по внутреннему муниципальному финансовому контролю

В соответствии со статьей 269.2 Бюджетного кодекса Российской Федерации и статьёй 99 Федерального закона от 5 апреля 2013 года № 44-ФЗ «О контрактной системе в сфере закупок товаров, работ, услуг для обеспечения государственных и муниципальных нужд», руководствуясь Федеральным законом от 6 октября 2003 года № 131-ФЗ «Об общих принципах организации местного самоуправления в Российской Федерации», Законом города Москвы от 6 ноября 2002 года № 56 «Об организации местного самоуправления в городе Москве», Уставом муниципального округа Ново-Переделкино в городе Москве:

1. Утвердить Порядок осуществления аппаратом Совета депутатов муниципального округа Ново-Переделкино в городе Москве полномочий по внутреннему муниципальному финансовому контролю (приложение).

2. Опубликовать настоящее постановление в бюллетене «Московский муниципальный вестник» и разместить на официальном сайте муниципального округа Ново-Переделкино в городе Москве.

3. Контроль за выполнением настоящего постановления возложить на главу муниципального округа Ново-Переделкино в городе Москве **Митрофанова А.В.**

Глава муниципального округа
Ново-Переделкино в городе Москве **А.В. Митрофанов**

Приложение
к постановлению аппарата
Совета депутатов
муниципального округа
Ново-Переделкино
в городе Москве
от 24 сентября 2020 года № 13

Порядок
осуществления аппаратом Совета депутатов муниципального округа Ново-Переделкино в городе Москве полномочий по внутреннему муниципальному финансовому контролю

1. Общие положения

1.1. Настоящий Порядок определяет порядок осуществления аппаратом Совета депутатов муниципального округа Ново-Переделкино в городе Москве полномочий по реализации мероприятий по внутреннему муниципальному финансовому контролю, во исполнение части 3 статьи 269.2 Бюджетного кодекса Российской Федерации, статьи 99 Федерального закона от 5 апреля 2013 года № 44-ФЗ «О контрактной системе в сфере закупок товаров, работ, услуг для обеспечения государственных и муниципальных нужд» (далее - Федеральный закон о контрактной системе).

1.2. Деятельность по контролю основывается на принципах законности, объективности, эффективности, независимости, профессиональной компетентности, достоверности результатов и гласности.

1.3. Деятельность по контролю подразделяется на плановую и внеплановую и осуществляется посредством проведения проверок, ревизий и обследований (далее - контрольные мероприятия).

1.4. Плановые контрольные мероприятия осуществляются в соответствии с планом мероприятий в рамках реализации полномочий по внутреннему муниципальному финансовому контролю, утвержденным распоряжением аппарата Совета депутатов муниципального округа Ново-Переделкино в городе Москве (далее – план мероприятий по внутреннему муниципальному финансовому контролю).

План мероприятий по внутреннему муниципальному финансовому контролю составляется и утверждается до начала очередного финансового года.

1.5. Аппарат Совета депутатов муниципального округа Ново-Переделкино в городе Москве при осуществлении деятельности по контролю осуществляет:

а) полномочия по внутреннему муниципальному финансовому контролю в сфере бюджетных правоотношений;

б) контроль за полнотой и достоверностью отчетности о реализации муниципальных программ, в том числе отчетности об исполнении муниципальных заданий;

в) внутренний муниципальный финансовый контроль в отношении закупок товаров, работ, услуг для обеспечения муниципальных нужд, предусмотренный частью 8 статьи 99 Федерального закона о контрактной системе.

1.6. Объектами контроля являются:

а) объекты муниципального контроля, определенные в соответствии с Бюджетным кодексом Российской Федерации - при реализации полномочий по внутреннему муниципальному финансовому контролю в сфере бюджетных правоотношений;

б) заказчики, определенные в соответствии с законодательством Российской Федерации о контрактной системе в сфере закупок - при реализации полномочий по внутреннему муниципальному финансовому контролю в отношении закупок товаров, работ, услуг для обеспечения муниципальных нужд.

1.7. Должностное лицо аппарата Совета депутатов муниципального округа Ново-Переделкино в городе Москве, осуществляющее полномочия по внутреннему муниципальному финансовому контролю, назначается распоряжением аппарата Совета депутатов муниципального округа Ново-Переделки-

но в городе Москве.

1.8. Должностное лицо, указанное в пункте 1.7 настоящего Порядка, имеет право:

а) запрашивать и получать, на основании мотивированного запроса в письменной форме, информацию, документы и материалы, а также объяснения в письменной и устной формах, необходимые для проведения контрольных мероприятий;

б) при осуществлении проверок (ревизий) беспрепятственно, по предъявлении служебного удостоверения и копии распоряжения о проведении проверки (ревизии), посещать помещения и территории, которые занимают лица, в отношении которых осуществляется проверка (ревизия), требовать предъявления поставленных товаров, результатов выполненных работ, оказанных услуг;

в) проводить экспертизы, необходимые при проведении контрольных мероприятий, и (или) привлекать независимых экспертов для проведения таких экспертиз;

г) направлять объектам контроля акты, заключения, представления и (или) предписания в случаях, предусмотренных законодательством Российской Федерации;

д) направлять уведомления о применении бюджетных мер принуждения в случаях, предусмотренных бюджетным законодательством Российской Федерации;

е) обращаться в суд с исковыми заявлениями о возмещении ущерба, причиненного нарушением бюджетного законодательства Российской Федерации и иных нормативных правовых актов, регулирующих бюджетные правоотношения, направлять в суд иски о признании осуществленных закупок товаров, работ, услуг для обеспечения муниципальных нужд недействительными в соответствии с Гражданским кодексом Российской Федерации, а также представлять в суде интересы аппарата Совета депутатов муниципального округа Ново-Переделкино в городе Москве, при наличии доверенности на совершение данных действий, в порядке, установленном действующим законодательством Российской Федерации.

1.9. Должностное лицо, указанное в пункте 1.7 настоящего Порядка, обязано:

а) своевременно и в полной мере исполнять предоставленные в соответствии с законодательством Российской Федерации полномочия по предупреждению, выявлению и пресечению нарушений в установленной сфере деятельности;

б) соблюдать требования нормативных правовых актов в установленной сфере деятельности;

в) проводить контрольные мероприятия в соответствии с распоряжением аппарата Совета депутатов муниципального округа Ново-Переделкино в городе Москве;

г) знакомить руководителя или уполномоченное должностное лицо объекта контроля (далее - представитель объекта контроля) с копией распоряжения и удостоверением на проведение проверки (ревизии), а также с распоряжением о приостановлении, возобновлении и продлении срока проведения проверки (ревизии), результатами контрольных мероприятий (актами и заключениями);

д) при выявлении факта совершения действия (бездействия), содержащего признаки состава правонарушения или преступления, направлять в уполномоченные органы информацию о таком факте и (или) документы и иные материалы, подтверждающие такой факт.

1.10. Объекты контроля, указанные в пункте 1.6 настоящего порядка (их должностные лица), обязаны:

а) выполнять законные требования должностных лиц, указанных в пункте 1.7 настоящего Положения;

б) представлять своевременно и в полном объеме должностным лицам, указанным в пункте 1.7 настоящего Порядка, по их запросам информацию, документы и материалы, необходимые для проведения контрольных мероприятий;

в) предоставлять должностным лицам, принимающим участие в проведении проверки (ревизии), допуск в помещения и на территории, которые занимают объекты контроля;

г) обеспечивать должностных лиц, принимающих участие в проведении контрольных мероприятий, помещениями и организационной техникой, необходимыми для проведения контрольных мероприятий.

1.11. Объекты контроля, указанные в пункте 1.6 настоящего Порядка (их должностные лица), имеют право:

а) присутствовать при проведении контрольных действий, проводимых в рамках выездных проверок, давать объяснения по вопросам, относящимся к теме и основным вопросам, подлежащим изуче-

нию в ходе проведения контрольного мероприятия;

б) обжаловать решения и действия (бездействие) должностных лиц, указанных в пункте 1.8 настоящего Порядка, в установленном нормативными правовыми актами Российской Федерации порядке;

в) представлять в аппарат Совета депутатов муниципального округа Ново-Переделкино в городе Москве возражения в письменной форме на акты/заключения, оформленные по результатам контрольных мероприятий в установленном порядке.

1.12 Запросы о представлении информации, документов и материалов, предусмотренные настоящим Порядком, акты проверок и ревизий, заключения, подготовленные по результатам проведенных обследований, представления, предписания вручаются представителю объекта контроля, либо направляются заказным почтовым отправлением с уведомлением о вручении или иным способом, свидетельствующим о дате его получения адресатом, в том числе с применением автоматизированных информационных систем.

1.13 Срок представления информации, документов и материалов устанавливается в запросе и исчисляется с даты получения запроса. При этом, такой срок составляет не менее 3 рабочих дней.

1.14. Документы, материалы и информация, необходимые для проведения контрольных мероприятий, представляются в подлиннике или копиях, заверенных объектами контроля в установленном порядке.

1.15. Решение о проведении проверки, ревизии или обследования принимается распоряжением аппарата Совета депутатов муниципального округа Ново-Переделкино в городе Москве.

2. Планирование контрольной деятельности

2.1. Контрольная деятельность при осуществлении внутреннего муниципального финансового контроля подлежит планированию.

2.2. Основанием для проведения плановой проверки является утвержденный в установленном порядке план мероприятий по внутреннему муниципальному финансовому контролю.

2.3. План мероприятий по внутреннему муниципальному финансовому контролю представляет собой перечень контрольных мероприятий с указанием метода, предмета, периода контрольных мероприятий и проверяемого периода.

2.4. Изменения в план мероприятий по внутреннему муниципальному финансовому контролю могут вноситься главой муниципального округа не менее чем за месяц до начала проведения плановых контрольных мероприятий.

2.5. Периодичность проведения плановых контрольных мероприятий в отношении одного объекта контроля и одной темы контрольного мероприятия составляет не более 1 раза в год.

2.6. Внеплановые контрольные мероприятия осуществляются на основании распоряжения аппарата Совета депутатов муниципального округа Ново-Переделкино в городе Москве, принятого в связи с поступлением обращений правоохранительных органов, депутатских запросов, обращений иных государственных органов, граждан и организаций, в случае истечения срока исполнения ранее выданного предписания (представления), а также в случаях, принятия решения о проведении внеплановой проверки по результатам контрольного мероприятия.

2.6.1 Внеплановая проверка в сфере закупок проводится по следующим основаниям:

1) получение обращения участника закупки с жалобой на действия (бездействие) заказчика, уполномоченного органа, комиссии по осуществлению закупок, ее членов, должностных лиц контрактной службы, контрактного управляющего;

2) получение информации о признаках нарушения законодательства Российской Федерации и иных нормативных правовых актов о контрактной системе в сфере закупок, в том числе:

а) заявления, сообщения физического лица, юридического лица либо осуществляющих общественный контроль общественного объединения или объединения юридических лиц, в которых указывается на наличие признаков нарушения законодательства Российской Федерации и иных нормативных правовых актов о контрактной системе в сфере закупок;

б) обнаружение органом контроля, указанным в пункте 1.7 настоящего Порядка, признаков нарушения законодательства Российской Федерации и иных нормативных правовых актов о контрактной системе в сфере закупок;

в) сообщение средства массовой информации, в котором указывается на наличие признаков нарушения законодательства Российской Федерации и иных нормативных правовых актов о контрактной системе в сфере закупок;

3) истечение срока исполнения ранее предписания.

2.7. При невозможности проведения внепланового контрольного мероприятия в текущем году проведение контрольных мероприятий включается в план мероприятий по внутреннему муниципальному финансовому контролю на следующий год.

3. Требования к проведению контрольных мероприятий

3.1. Контрольное мероприятие проводится на основании распоряжения аппарата Совета депутатов муниципального округа Ново-Переделкино в городе Москве о его назначении, в котором указываются наименование объекта контроля, проверяемый период при последующем контроле, тема контрольного мероприятия, основание проведения контрольного мероприятия, состав должностных лиц, уполномоченных на проведение контрольного мероприятия, срок проведения контрольного мероприятия.

3.2. В адрес объекта контроля направляется уведомление о проведении мероприятий по внутреннему муниципальному финансовому контролю.

3.3. Решение о приостановлении проведения контрольного мероприятия может быть принято главой муниципального округа Ново-Переделкино в городе Москве на основании мотивированного обращения должностного лица, указанного в пункте 1.7 настоящего Порядка, на время приостановления проведения контрольного мероприятия течение его срока прерывается.

3.4. Решение о возобновлении проведения контрольного мероприятия осуществляется после устранения причин приостановления проведения контрольного мероприятия.

3.5. Решение о приостановлении (возобновлении) проведения контрольного мероприятия оформляется распоряжением аппарата Совета депутатов муниципального округа Ново-Переделкино в городе Москве. Копия распоряжения о приостановлении (возобновлении) проведения контрольного мероприятия направляется в адрес объекта контроля.

3.6. При проведении обследования осуществляются анализ и оценка состояния сферы деятельности объекта контроля, определенной распоряжением аппарата Совета депутатов муниципального округа Ново-Переделкино в городе Москве.

Результаты обследования оформляются заключением.

3.7. При проведении проверки осуществляются контрольные действия по документальному и фактическому изучению законности отдельных финансовых и хозяйственных операций, достоверности бюджетного (бухгалтерского) учета и бюджетной (бухгалтерской) отчетности в отношении деятельности объекта контроля за определенный период.

Результаты проверки оформляются актом.

3.7.1 Проверки подразделяются на камеральные и выездные, в том числе встречные проверки.

Под камеральными проверками понимаются проверки, проводимые по месту нахождения органа контроля, указанного в пункте 1.7 настоящего Порядка, на основании бюджетной отчетности, бухгалтерской (финансовой) отчетности и иных документов, представленных по его запросу.

Под выездными проверками понимаются проверки, проводимые по месту нахождения объекта контроля, в ходе которых в том числе определяется фактическое соответствие совершенных операций данным бюджетной отчетности, бухгалтерской (финансовой) отчетности и первичных документов.

Под встречными проверками понимаются проверки, проводимые в рамках выездных и (или) камеральных проверок в целях установления и (или) подтверждения фактов, связанных с деятельностью объекта контроля.

3.8. При проведении ревизии осуществляется комплексная проверка деятельности объекта контроля, которая выражается в проведении контрольных действий по документальному и фактическому изучению законности всей совокупности совершенных финансовых и хозяйственных операций, достоверности и правильности их отражения в бюджетной (бухгалтерской) отчетности.

Результаты проверки оформляются актом.

3.9. Заключения/акты, указанные в пункте 3.6-3.8, подписываются должностным лицом, указанным в пункте 1.7 настоящего Порядка не позднее последнего дня срока проведения контрольного мероприятия. Заключение/акт в течение 3 рабочих дней со дня подписания вручается (направляется) представителю объекта контроля.

3.10. Объект контроля вправе представить письменные возражения на заключения/ акты, указанные в пункте 3.6-3.8, в течение 10 рабочих дней со дня их получения. Письменные возражения объекта контроля приобщаются к материалам контрольного мероприятия.

3.11. Материалы контрольного мероприятия подлежат рассмотрению в течение 30 дней со дня подписания заключений/ актов, указанных в пункте 3.6-3.8, должностным лицом, указанным в пункте 1.7 настоящего Порядка.

3.12. По результатам рассмотрения заключений/ актов и иных материалов контрольного мероприятия принимается решение:

а) об отсутствии оснований для применения мер принуждения;

б) о проведении внеплановой проверки (ревизии);

в) о применении мер принуждения;

г) об обращении в правоохранительные (иные государственные по подведомственности предмета проведенной проверки) органы с целью применения мер принуждения.

3.13. При осуществлении полномочий по внутреннему муниципальному финансовому контролю, в случае выявления нарушений требований Бюджетного кодекса Российской Федерации, либо Федерального закона о контрактной системе, должностное лицо, указанное в пункте 1.7 настоящего Порядка, обязано вынести представление (приложение 1).

3.14. При осуществлении внутреннего муниципального финансового контроля в отношении закупок для обеспечения муниципальных нужд направляется предписание об устранении нарушений законодательства Российской Федерации и иных нормативных правовых актов о контрактной системе в сфере закупок. Указанные нарушения подлежат устранению в срок, установленный в предписании (приложение 2).

3.15. В случае не устранения бюджетного нарушения, предусмотренного главой 30 Бюджетного Кодекса Российской Федерации и указанного в представлении, орган контроля, указанный в пункте 1.7 настоящего Порядка, направляет в срок, не превышающий 30 календарных дней со дня окончания срока исполнения представления, уведомление о применении бюджетных мер принуждения (приложение 3) финансовому органу, а копию такого уведомления - участнику бюджетного процесса, в отношении которого проводилась проверка (ревизия).

3.16. Представления, предписания, уведомления о применении бюджетной меры в течение 30 рабочих дней со дня принятия решения о применении меры принуждения вручаются (направляются) представителю объекта контроля в соответствии с настоящим Порядком и подлежат рассмотрению в установленные в документе сроки или в течение 30 календарных дней со дня его получения, если срок не указан.

По решению финансового органа срок исполнения бюджетной меры принуждения, указанный в первом абзаце настоящего пункта, может быть продлен в случаях и на условиях, установленных соответствующим финансовым органом в соответствии с общими требованиями, определенными Правительством Российской Федерации.

3.17. Отмена представлений и предписаний осуществляется в судебном порядке.

3.18. Должностное лицо, указанное в пункте 1.7 настоящего Порядка, осуществляет контроль за исполнением объектами контроля представлений и предписаний. В случае неисполнения представления и (или) предписания применяется к лицу, не исполнившему такое представление и (или) предписание,

меры ответственности в соответствии с законодательством Российской Федерации.

3.19. В случае неисполнения предписания о возмещении ущерба, причиненного нарушением бюджетного законодательства Российской Федерации и иных нормативных правовых актов, регулирующих бюджетные правоотношения, должностное лицо, указанное в пункте 1.7 настоящего Порядка, направляет в суд исковое заявление о возмещении объектом контроля ущерба.

3.20. В случае выявления обстоятельств и фактов, свидетельствующих о признаках нарушений, относящихся к компетенции другого государственного (муниципального) органа (должностного лица), такие материалы направляются для рассмотрения в порядке, установленном законодательством Российской Федерации.

3.21. По решению органа контроля, указанного в пункте 1.7 настоящего Порядка, срок исполнения представления, предписания может быть продлен в порядке, предусмотренном федеральными стандартами внутреннего государственного (муниципального) финансового контроля, но не более одного раза по обращению объекта контроля.

3.22. Неисполнение предписаний органа контроля, указанного в пункте 1.7 настоящего Порядка, о возмещении причиненного Российской Федерации, субъекту Российской Федерации, муниципальному образованию ущерба является основанием для обращения в суд с исковыми заявлениями о возмещении ущерба, причиненного Российской Федерации, субъекту Российской Федерации, муниципальному образованию.

3.23. В представлениях и предписаниях, органа контроля, указанного в пункте 1.7 настоящего Порядка, не указывается информация о нарушениях, выявленных по результатам внутреннего финансового аудита, при условии их устранения.

Приложение 1
к Порядку осуществления аппаратом Совета депутатов муниципального округа Ново-Переделкино в городе Москве полномочий по внутреннему муниципальному финансовому контролю

ПРЕДСТАВЛЕНИЕ
об устранении выявленных нарушений по результатам осуществления внутреннего муниципального финансового контроля

г. Москва "___" _____ 20__ года

В соответствии с Порядком осуществления полномочий по внутреннему муниципальному финансовому контролю и с планом контрольных мероприятий на 20____ год проведено контрольное мероприятие "_____ _____"
(наименование контрольного мероприятия, проверяемый период деятельности)
на объекте_____,
(наименование объекта контроля)

Контрольное мероприятие проведено в период с "__" __20__года по "___" __ 20__ года.

В результате контрольного мероприятия выявлено: _____
_____

(Указываются и (или) описываются (при наличии) вскрытые факты нарушений законодательства в деятельности объекта контрольного мероприятия с указанием конкретных статей или норм законов (нормативно-правовых актов), требования которых нарушены, фактов нецелевого и (или) неэффективного использования средств бюджета, с обязательной оценкой ущерба при наличии такового для бюджета и муниципальной собственности, с указанием конкретных должностных лиц, допустивших нарушения, соответствии (несоответствии) нормам действующего законодательства представленных объектом контрольного мероприятия документов (проектов документов).

С учетом изложенного и на основании п. 3.1.3 Порядка осуществления аппаратом Совета депутатов муниципального округа Ново-Переделкино в городе Москве полномочий по внутреннему муниципальному финансовому контролю НЕОБХОДИМО:
_____
(указываются предложения для принятия мер по устранению выявленных нарушений и привлечению к ответственности должностных лиц, виновных в нарушении законодательства РФ).

О принятом по настоящему представлению решении и о мерах по его реализации требуется письменно уведомить должностное лицо аппарата Совета депутатов муниципального округа Ново-Переделкино в городе Москве, осуществляющее полномочия по внутреннему муниципальному финансовому контролю, в установленный законом срок со дня получения представления.

Настоящее представление может быть обжаловано в судебном порядке.

Уполномоченное
лицо аппарата _____
(ФИО)

Представление получил: _____ _____ _____
(должность) (подпись) (расшифровка подписи)

Дата получения: _____

Приложение 2
к Порядку осуществления аппаратом Совета депутатов муниципального округа Ново-Переделкино в городе Москве полномочий по внутреннему муниципальному финансовому контролю

ПРЕДПИСАНИЕ
об устранении выявленных нарушений по результатам осуществления внутреннего муниципального финансового контроля

г. Москва "___" _____ 20__ года

В соответствии с Порядком осуществления полномочий по внутреннему муниципальному финансовому контролю и с планом контрольных мероприятий на 20____ год проведено контрольное мероприятие "_____"
(наименование контрольного мероприятия, проверяемый период деятельности)
на объекте _____,
(наименование объекта контроля)

Контрольное мероприятие проведено в период с "__" __20__ года по "__" __ 20__ года.

В результате контрольного мероприятия выявлено: _____
_____
(Указываются и (или) описываются (при наличии) вскрытые факты нарушений Федерального закона от 05.04.2013 N 44-ФЗ "О контрактной системе в сфере закупок товаров, работ, услуг для обеспечения государственных и муниципальных нужд" (с последующими изменениями) и иных нормативных правовых актов о контрактной системе в сфере закупок).

С учетом изложенного и на основании п. 3.1.3 Порядка осуществления аппаратом Совета депутатов муниципального округа Ново-Переделкино в городе Москве полномочий по внутреннему муниципальному финансовому контролю ПРЕДПИСЫВАЮ:
_____
указываются требования об устранении выявленных нарушений Федерального закона от 05.04.2013 N 44-ФЗ "О контрактной системе в сфере закупок товаров, работ, услуг для обеспечения государственных и муниципальных нужд" (с последующими изменениями) и иных нормативных правовых актов о контрактной системе в сфере закупок с указанием сроков устранения нарушений)

О принятом по настоящему предписанию решении и о мерах по его реализации требуется письменно уведомить должностное лицо аппарата Совета депутатов муниципального округа Ново-Переделкино в городе Москве, осуществляющее полномочия по внутреннему муниципальному финансовому контролю, в установленный законом срок со дня получения представления.

Настоящее предписание может быть обжаловано в судебном порядке.

Уполномоченное
лицо аппарата _____
(ФИО)

Предписание получил: _____ _____ _____
(должность) (подпись) (расшифровка подписи)

Дата получения: _____

Приложение 3
к Порядку осуществления аппаратом Совета депутатов муниципального округа Ново-Переделкино в городе Москве полномочий по внутреннему муниципальному финансовому контролю

УВЕДОМЛЕНИЕ
о применении бюджетных мер принуждения

г. Москва "___" _____ 20__ года

В соответствии с Порядком осуществления полномочий по внутреннему муниципальному финансовому контролю и с планом контрольных мероприятий на 20____ год проведено контрольное мероприятие "_____ _____"
(наименование контрольного мероприятия, проверяемый период деятельности)
на объекте _____,
(наименование объекта контроля)

Контрольное мероприятие проведено в период с "_" __20__ года по "_" __ 20__ года.

В ходе проверки (ревизии) выявлены следующие бюджетные нарушения:
_____
(излагаются обстоятельства совершенного нарушения со ссылками на страницы акта проверки (ревизии) и с указанием нарушенных норм (положений) бюджетного законодательства Российской Федерации и иных нормативных правовых актов, регулирующих бюджетные правоотношения, договоров (соглашений) и документов, которые подтверждают указанные нарушения)

За совершение данного нарушения предусматривается применение бюджетной меры принуждения в соответствии со статьей 269.2, 306.2 Бюджетного кодекса Российской Федерации.

Приложение: копии акта проверки (ревизии) и документов, подтверждающих нарушения прилагается.

Уполномоченное
лицо аппарата _____
(ФИО)

Уведомление получил: _____ _____ _____
(должность) (подпись) (расшифровка подписи)

Дата получения: _____

СОВЕТ ДЕПУТАТОВ

РЕШЕНИЕ

13 октября 2020 года № 11/2

О согласовании проекта внесения изменений в схему размещения нестационарных торговых объектов со специализацией «Печать»

В соответствии с пунктом 2 части 5 статьи 1 Закона города Москвы от 11 июля 2012 года № 39 «О наделении органов местного самоуправления муниципальных округов в городе Москве отдельными полномочиями города Москвы», постановлением Правительства Москвы от 03.02.2011 № 26-ПП «О размещении нестационарных торговых объектов, расположенных в городе Москве на земельных участках, в зданиях, строениях и сооружениях, находящихся в государственной собственности», учитывая обращение Департамента средств массовой информации и рекламы города Москвы от 23.09.2020 №02-25-297/20,

Совет депутатов муниципального округа Ново-Переделкино в городе Москве решил:

1. Согласовать проект внесения изменений в схему размещения нестационарных торговых объектов в части исключения мест размещения киосков со специализацией «Печать» согласно Приложению.

2. Направить настоящее решение в Департамент территориальных органов исполнительной власти города Москвы, Департамент средств массовой информации и рекламы города Москвы, префектуру Западного административного округа города Москвы, управу района Ново-Переделкино города Москвы, в течение 3 дней со дня его принятия.

3. Опубликовать настоящее решение в бюллетене «Московский муниципальный вестник» и разместить на официальном сайте муниципального округа Ново-Переделкино в городе Москве.

4. Контроль выполнения настоящего решения возложить на главу муниципального округа Ново-Переделкино в городе Москве **Митрофанова А.В.**

Глава муниципального округа
Ново-Переделкино в городе Москве **А.В. Митрофанов**

Приложение
к решению Совета депутатов
муниципального округа
Ново-Переделкино
в городе Москве
от 13 октября 2020 года № 11/2

Перечень адресов для исключения НТО «Печать» вид «Киоск»

№ п/п	Округ	Район	Вид объекта	Адрес размещения	Площадь НТО	Специализация	Период размещения	Корректировка схемы
1	ЗАО	Ново-Переделкино	Киоск	ул. Лукинская, д.1	9	Печать	с 1 января по 31 декабря	Исключение из схемы несоответствие требованиям к размещению, установленным ППМ от 03.02.2011 №26-ПП (пп.3 п.8 прил.1)
2	ЗАО	Ново-Переделкино	Киоск	ул. Чоботовская, вл.1	9	Печать	с 1 января по 31 декабря	Исключение из схемы несоответствие требованиям к размещению, установленным ППМ от 03.02.2011 №26-ПП (пп.3 п.8 прил.1)
3	ЗАО	Ново-Переделкино	киоск	ул. Шолохова, вл.26	9	Печать	с 1 января по 31 декабря	Исключение из схемы несоответствие требованиям к размещению, установленным ППМ от 03.02.2011 №26-ПП (пп.3 п.8 прил.1)

РЕШЕНИЕ

13 октября 2020 года № 11/3

Об установке приподнятого пешеходного перехода по адресу: г. Москва, ул. Лукинская, д.14

В соответствии с Федеральным законом от 6 октября 2003 года № 131-ФЗ «Об общих принципах организации местного самоуправления в Российской Федерации», Законом города Москвы от 6 ноября 2002 года № 56 «Об организации местного самоуправления в городе Москве», Уставом муниципального округа Ново-Переделкино в городе Москве и на основании обращения управы района Ново-Переделкино города Москвы №06-1147/20 от 02.10.2020,

Совет депутатов муниципального округа Ново-Переделкино в городе Москве решил:

1. Принять к сведению и поддержать установку приподнятого пешеходного перехода на месте существующего нерегулируемого наземного пешеходного перехода по адресу: г. Москва, ул. Лукинская, д.14.

2. Направить настоящее решение в Окружную комиссию по безопасности дорожного движения в Западном административном округе города Москвы, ГБУ «Автомобильные дороги ЗАО» и управу района Ново-Переделкино города Москвы.

3. Опубликовать настоящее решение в бюллетене «Московский муниципальный вестник» и разместить на официальном сайте муниципального округа Ново-Переделкино в городе Москве.

4. Контроль выполнения настоящего решения возложить на главу муниципального округа Ново-Переделкино в городе Москве **Митрофанова А.В.**

Глава муниципального округа
Ново-Переделкино в городе Москве **А.В. Митрофанов**

РЕШЕНИЕ

13 октября 2020 года № 11/5

О Плане мероприятий по противодействию коррупции в органах местного самоуправления муниципального округа Ново-Переделкино в городе Москве на 2021 год

В соответствии с Федеральным законом от 25 декабря 2008 года № 273-ФЗ «О противодействии коррупции» в целях организации антикоррупционной работы в органах местного самоуправления муниципального округа Ново-Переделкино в городе Москве,

Совет депутатов муниципального округа Ново-Переделкино в городе Москве решил:

1. Утвердить План мероприятий по противодействию коррупции в органах местного самоуправления муниципального округа Ново-Переделкино в городе Москве на 2021 год (Приложение).

2. Опубликовать настоящее решение в бюллетене «Московский муниципальный вестник» и разместить на официальном сайте муниципального округа Ново-Переделкино в городе Москве.

3. Контроль выполнения настоящего решения возложить на главу муниципального округа Ново-Переделкино в городе Москве **Митрофанова А.В.**

Глава муниципального округа
Ново-Переделкино в городе Москве **А.В. Митрофанов**

Приложение
к решению Совета депутатов
муниципального округа
Ново-Переделкино
в городе Москве
от 13 октября 2020 года № 11/5

План
мероприятий по противодействию коррупции в органах местного самоуправления муниципального округа Ново-Переделкино в городе Москве на 2021 год

№ п/п	Наименование мероприятий	Срок исполнения	Ответственные исполнители
I. Мероприятия в области совершенствования правового регулирования и организационного обеспечения деятельности по противодействию коррупции			
1	Осуществление антикоррупционной экспертизы нормативных правовых актов и проектов нормативных правовых актов органов местного самоуправления муниципального округа Ново-Переделкино в городе Москве: 1.Совета депутатов муниципального округа Ново-Переделкино в городе Москве; 2. главы муниципального округа Ново-Переделкино в городе Москве; 3. аппарата Совета депутатов муниципального округа Ново-Переделкино в городе Москве.	постоянно	Аппарат Совета депутатов муниципального округа Ново-Переделкино в городе Москве Юрисконсульт-советник
2	Размещение на официальном сайте Совета депутатов муниципального округа Ново-Переделкино проектов нормативных правовых актов для проведения независимой антикоррупционной экспертизы	постоянно	Аппарат Совета депутатов муниципального округа Ново-Переделкино в городе Москве Юрисконсульт-советник
3	Проведение анализа должностных инструкций работников аппарата Совета депутатов муниципального округа с целью выявления положений с наличием коррупционной составляющей	март 2021 года	Аппарат Совета депутатов муниципального округа Ново-Переделкино в городе Москве Юрисконсульт-советник
4	Обеспечение организации работы Комиссии муниципального округа Ново-Переделкино по соблюдению требований к служебному поведению муниципальных служащих и урегулированию конфликтов интересов	постоянно	Глава муниципального округа Ново-Переделкино в городе Москве Аппарат Совета депутатов муниципального округа Ново-Переделкино в городе Москве Юрисконсульт-советник
5	Обеспечение организации работы Комиссии по противодействию коррупции	По мере необходимости	Председатель Комиссии Совета депутатов муниципального округа Ново-Переделкино в городе Москве по соблюдению лицами, замещающими муниципальные должности, ограничений, запретов и исполнения ими обязанностей, установленных законодательством Российской Федерации о противодействии коррупции Аппарат Совета депутатов муниципального округа Ново-Переделкино в городе Москве
6	Проведение регулярной оценки результатов работы по противодействию коррупции	ежеквартально	Председатель Комиссии Совета депутатов муниципального округа Ново-Переделкино в городе Москве по соблюдению лицами, замещающими муниципальные должности, ограничений, запретов и исполнения ими обязанностей, установленных законодательством Российской Федерации о противодействии коррупции

7	Организация и обеспечение работы по рассмотрению уведомлений представителя нанимателя муниципальными служащими о: -фактах обращения в целях склонения муниципального служащего к совершению коррупционных правонарушений; -выполнении иной оплачиваемой работы; - возникновении личной заинтересованности, которая приводит или может привести к возникновению конфликта интересов	постоянно	Глава муниципального округа Ново-Переделкино в городе Москве Аппарат Совета депутатов муниципального округа Ново-Переделкино в городе Москве Юрисконсульт-советник
8	Информирование муниципальных служащих о новых нормативных правовых актах в сфере противодействия коррупции, о примерах применения на практике мер по предотвращению и урегулированию конфликта интересов	постоянно	Аппарат Совета депутатов муниципального округа Ново-Переделкино в городе Москве Юрисконсульт-советник
9	Проведение семинаров с целью правового просвещения муниципальных служащих по антикоррупционной тематике	В течение года (не реже раз в полугодие)	Аппарат Совета депутатов муниципального округа Ново-Переделкино в городе Москве Юрисконсульт-советник
10	Разработка и реализация предложений по повышению мотивации антикоррупционного поведения муниципальных служащих; введение дополнительных мер стимулирования профессиональной деятельности для муниципальных служащих, добросовестно выполняющих свои служебные обязанности.	ежеквартально	Глава муниципального округа Ново-Переделкино в городе Москве
11	Мониторинг средств массовой информации. Проведение анализа публикаций в СМИ на предмет наличия информации о фактах коррупции со стороны муниципальных служащих аппарата Совета депутатов муниципального округа Ново-Переделкино	постоянно	Аппарат Совета депутатов муниципального округа Ново-Переделкино в городе Москве
12	Координация выполнения мероприятий предусмотренных Планом (корректировка Плана)	ежеквартально	Председатель Комиссии Совета депутатов муниципального округа Ново-Переделкино в городе Москве по соблюдению лицами, замещающими муниципальные должности, ограничений, запретов и исполнения ими обязанностей, установленных законодательством Российской Федерации о противодействии коррупции.
II. Мероприятия по совершенствованию деятельности по размещению муниципального заказа			
1	Обеспечение контроля за исполнением Федерального закона от 5 апреля 2013 г. № 44-ФЗ «О контрактной системе в сфере закупок товаров, работ, услуг для обеспечения государственных и муниципальных нужд»	постоянно	Глава муниципального округа Ново-Переделкино в городе Москве Аппарат Совета депутатов муниципального округа Ново-Переделкино в городе Москве Главный бухгалтер-начальник отдела
2	Планирование осуществления закупок	постоянно	Аппарат Совета депутатов муниципального округа Ново-Переделкино в городе Москве
3	Планирование размещения заказа у субъектов малого предпринимательства	постоянно	Глава муниципального округа Ново-Переделкино в городе Москве Аппарат Совета депутатов муниципального округа Ново-Переделкино в городе Москве
4	Соблюдение сроков размещения на официальном сайте в сети «Интернет» извещений, документации, протоколов, сроков заключения контрактов, их исполнения	постоянно	Аппарат Совета депутатов муниципального округа Ново-Переделкино в городе Москве Единая комиссия по осуществлению закупок
5	Организация работы Единой комиссии по осуществлению закупок	постоянно	Председатель Единой комиссии по осуществлению закупок

6	Проведение внутреннего муниципального контроля за осуществлением закупок	постоянно	Глава муниципального округа Ново-Переделкино в городе Москве Главный бухгалтер-начальник отдела
7	Проведение анализа решений и разъяснений контрольных органов в сфере закупок в целях недопущения и своевременного прекращения возможных нарушений	постоянно	Аппарат Совета депутатов муниципального округа Ново-Переделкино в городе Москве
III. Мероприятия по совершенствованию кадровой политики			
1	Проверка соблюдения муниципальными служащими ограничений, установленных статьей 13 Федерального закона от 2 марта 2007 г. № 25-ФЗ «О муниципальной службе в РФ», статьей 14 Закона города Москвы от 22 октября 2008 г. N 50 «О муниципальной службе в городе Москве»	постоянно	Глава муниципального округа Ново-Переделкино в городе Москве Аппарат Совета депутатов муниципального округа Ново-Переделкино в городе Москве
2	Проверка соблюдения лицами, замещающими должности муниципальной службы, требований законодательства Российской Федерации о противодействии коррупции, касающихся предотвращения и урегулирования конфликта интересов, в том числе за привлечением таких лиц к ответственности в случае их несоблюдения	постоянно	Глава муниципального округа Ново-Переделкино в городе Москве Аппарат Совета депутатов муниципального округа Ново-Переделкино в городе Москве
3	Ведение личных дел лиц, замещающих муниципальные должности и должности муниципальной службы, в том числе контроля за актуализацией сведений, содержащихся в анкетах, представляемых при назначении на указанные должности и поступлении на такую службу, об их родственниках и свойственниках в целях выявления возможного конфликта интересов	постоянно	Аппарат Совета депутатов муниципального округа Ново-Переделкино в городе Москве
4	Обмен информацией с правоохранительными органами о проверке лиц, претендующих на поступление на муниципальную службу в органы местного самоуправления муниципального округа Ново-Переделкино в городе Москве, на предмет наличия неснятой и непогашенной судимости (при возникновении оснований с учетом требований Федерального закона от 27 июля 2006 года № 152-ФЗ «О персональных данных»)	постоянно	Аппарат Совета депутатов муниципального округа Ново-Переделкино в городе Москве
5	Проведение совещаний для муниципальных служащих по разъяснению требований к служебному поведению и служебной этике, вопросов административной и уголовной ответственности за коррупционные правонарушения и преступления	ежеквартально	Глава муниципального округа Ново-Переделкино в городе Москве Аппарат Совета депутатов муниципального округа Ново-Переделкино в городе Москве
6	Повышение квалификации муниципальных служащих, в должностные обязанности которых входит участие в противодействии коррупции	в течение года	Глава муниципального округа Ново-Переделкино в городе Москве Аппарат Совета депутатов муниципального округа Ново-Переделкино в городе Москве
7	Обучение муниципальных служащих, впервые поступивших на муниципальную службу по образовательным программам в области противодействия коррупции	по мере необходимости	Глава муниципального округа Ново-Переделкино в городе Москве Аппарат Совета депутатов муниципального округа Ново-Переделкино в городе Москве

IV Мероприятия по взаимодействию с институтами гражданского общества и гражданами, обеспечение доступности информации о деятельности органов местного самоуправления муниципального округа Ново-Переделкино в городе Москве			
1	Публикация на сайте Совета депутатов муниципального округа Ново-Переделкино информации о работе Совета депутатов, комиссий депутатов, аппарата Совета депутатов, нормативных правовых актов органов местного самоуправления	постоянно	Аппарат Совета депутатов муниципального округа Ново-Переделкино в городе Москве Консультант по общим вопросам и кадровой работе Советник
2	Информирование жителей муниципального округа о работе Совета депутатов, аппарата Совета депутатов в СМИ (газета «Ново-Переделкино: муниципальные ведомости», бюллетень «Московский муниципальный вестник» и др.)	постоянно	Аппарат Совета депутатов муниципального округа Ново-Переделкино в городе Москве Консультант по общим вопросам и кадровой работе Советник
3	Информирование жителей о мерах, принимаемых в муниципальном округе по противодействию коррупции, через СМИ и сеть «Интернет»	постоянно	Аппарат Совета депутатов муниципального округа Ново-Переделкино в городе Москве Консультант по общим вопросам и кадровой работе Советник
4	Размещение на сайте сведений о доходах, расходах, об имуществе и обязательствах имущественного характера муниципальных служащих аппарата Совета депутатов и членов их семей	до 1 мая 2020 года	Аппарат Совета депутатов муниципального округа Ново-Переделкино в городе Москве Консультант по общим вопросам и кадровой работе Советник
5	Размещение на сайте сведений о доходах, расходах, об имуществе и обязательствах имущественного характера лиц, замещающими муниципальные должности Совета депутатов и членов их семей (депутаты Совета депутатов)		Аппарат Совета депутатов муниципального округа Ново-Переделкино в городе Москве Консультант по общим вопросам и кадровой работе Советник
6	Формирование механизма «обратной связи» с населением в целях выявления фактов коррупции в органах местного самоуправления муниципального округа, в том числе с использованием сайта муниципального округа	постоянно	Аппарат Совета депутатов муниципального округа Ново-Переделкино в городе Москве Консультант по общим вопросам и кадровой работе Советник
7	Обеспечение актуальности информации на официальном сайте	постоянно	Аппарат Совета депутатов муниципального округа Ново-Переделкино в городе Москве Советник
8	Осуществление экспертизы жалоб и обращений граждан, организаций в целях выявления коррупционных рисков и своевременного реагирования со стороны должностных лиц	постоянно	Комиссия Совета депутатов муниципального округа Ново-Переделкино в городе Москве по организации работы Совета депутатов и должностных лиц местного самоуправления, Комиссия Совета депутатов муниципального округа Ново-Переделкино в городе Москве по соблюдению лицами, замещающими муниципальные должности, ограничений, запретов и исполнения ими обязанностей, установленных законодательством Российской Федерации о противодействии коррупции Аппарат Совета депутатов муниципального округа Ново-Переделкино в городе Москве

9	Размещение и наполнение официального сайта информацией о деятельности в сфере противодействия коррупции	постоянно	Аппарат Совета депутатов муниципального округа Ново-Переделкино в городе Москве Консультант по общим вопросам и кадровой работе Советник
10	Совершенствование функционирования официального сайта в сети интернет, с целью получения оперативных данных (сигналов) о коррупционных правонарушениях	постоянно	Аппарат Совета депутатов муниципального округа Ново-Переделкино в городе Москве Консультант по общим вопросам и кадровой работе Советник
V. Осуществление регулярного контроля данных бухгалтерского учета, наличия и достоверности первичных документов бухгалтерского учета			
1	Взаимодействие с Федеральным казначейством	постоянно	Аппарат Совета депутатов муниципального округа Ново-Переделкино в городе Москве Главный бухгалтер-начальник отдела
2	Взаимодействие с Контрольно-счетной палатой	постоянно	Аппарат Совета депутатов муниципального округа Ново-Переделкино в городе Москве Главный бухгалтер-начальник отдела

РЕШЕНИЕ

13 октября 2020 года № 11/6

**О внесении изменений в решение
Совета депутатов муниципального округа
Ново-Переделкино в городе Москве
от 19 января 2016 года №9**

В соответствии со статьями 10 и 11 Закона города Москвы от 22 октября 2008 года № 50 «О муниципальной службе в городе Москве», статьей 17 Устава муниципального округа Ново-Переделкино в городе Москве,

Совет депутатов муниципального округа Ново-Переделкино в городе Москве принял решение:

1. Внести изменения в решение Совета депутатов муниципального округа Ново-Переделкино в городе Москве от 19 января 2016 года № 9 «Об установлении квалификационных требований для замещения должностей муниципальной службы в аппарате Совета депутатов муниципального округа Ново-Переделкино в городе Москве»:

1.1. в подпункте «а» пункта 1слово «профессиональное» исключить;

1.2. в подпункте «а» пункта 2 слово «профессиональное» исключить;

1.3. в подпункте «а» пункта 3 слово «профессиональное» исключить;

2. Опубликовать настоящее решение в бюллетене «Московский муниципальный вестник» и разместить на официальном сайте муниципального округа Ново-Переделкино в городе Москве.

3. Контроль выполнения настоящего решения возложить на главу муниципального округа Ново-Переделкино в городе Москве **Митрофанова А.В.**

**Глава муниципального округа
Ново-Переделкино в городе Москве** **А.В. Митрофанов**

РЕШЕНИЕ

13 октября 2020 года № 11/9

Об исполнении бюджета муниципального округа Ново-Переделкино в городе Москве за 9 месяцев 2020 года

В соответствии со статьей 264.2 Бюджетного кодекса Российской Федерации, Законом города Москвы от 6 ноября 2002 года № 56 «Об организации местного самоуправления в городе Москве», Уставом муниципального округа Ново-Переделкино в городе Москве, Положением о бюджетном процессе в муниципальном округе Ново-Переделкино в городе Москве, утвержденным решением Совета депутатов муниципального округа Ново-Переделкино в городе Москве от 14 ноября 2017 года № 4/3,

Совет депутатов муниципального округа Ново-Переделкино в городе Москве решил:

1.Принять к сведению отчет об исполнении местного бюджета муниципального округа Ново-Переделкино в городе Москве за 9 месяцев 2020 года (Приложения 1, 2, 3, 4).

2. Настоящее решение вступает в силу со дня его принятия.

3. Опубликовать настоящее решение в бюллетене «Московский муниципальный вестник» и разместить на официальном сайте муниципального округа Ново-Переделкино в городе Москве.

4. Контроль за исполнением настоящего решения возложить на главу муниципального округа Ново-Переделкино в городе Москве **Митрофанова А.В.**

Глава муниципального округа
Ново-Переделкино в городе Москве **А.В. Митрофанов**

Приложение 1
к решению Совета депутатов
муниципального округа
Ново-Переделкино
в городе Москве
от 13.10. 2020 № 11/9

Отчет об исполнении бюджета муниципального округа Ново-Переделкино в городе Москве за 9 месяцев 2020 года
Исполнение доходов бюджета муниципального округа Ново-Переделкино в городе Москве по кодам классификации доходов бюджетов

Код бюджетной классификации	Наименование показателей	Сумма (руб.)	Сумма (руб.)	Процент исполнения
		Утвержденные бюджетные назначения на 2020 г.	Исполнено	%
000 100 00 000 00 0000 000	**НАЛОГОВЫЕ И НЕНАЛОГОВЫЕ ДОХОДЫ**	**24000300,00**	**14 717 446,94**	**61,32**
000 1 01 00000 00 0000 000	**Налоги на прибыль, доходы**	24 000 300,00	14 717 446,94	61,32
000 1 01 02000 01 0000 110	**Налог на доходы физических лиц**	24 000 300,00	14 717 446,94	61,32
	в том числе:			
182 101 02 010 01 0000 110	Налог на доходы физических лиц с доходов, источником которых является налоговый агент, за исключением доходов, в отношении которых исчисление и уплата налога осуществляются в соответствии со статьями 227, 227.1 и 228 Налогового кодекса Российской Федерации	22 500 300,00	12 600 549,55	56,00
182 101 02 020 01 0000 110				
182 101 02 030 01 0000 110	Налог на доходы физических лиц с доходов, полученных физическими лицами в соответствии со статьей 228 Налогового кодекса Российской Федерации	1 000 000,00	1 458 711,77	145,87
1 16 10123 01 0000 140	Доходы от денежных взысканий (штрафов), поступающие в счет погашения задолженности, образовавшейся до 1 января 2020 года, подлежащие зачислению в бюджет муниципального образования по нормативам, действовавшим в 2019 году (доходы бюджетов внутригородских муниципальных образований городов федерального значения за исключением доходов, направляемых на формирование муниципального дорожного фонда, а также иных платежей в случае принятия решения финансовым органом муниципального образования о раздельном учете задолженности)		-8 400,99	
000 2 00 00000 00 0000 000	**Безвозмездные перечисления**	**2 160 000,00**	1 622 727,70	**75,13**

000 202 00 000 00 0000 000	**Безвозмездные поступления от других бюджетов бюджетной системы РФ**	21 600 00,00	1 620 000,00	75,00
900 202 04 999 03 0000 151	Прочие межбюджетные трансферты, передаваемые бюджетам внутригородских муниципальных образований городов федерального значения	2 160 000,00	1 620 000,00	75,00
900 218 03 020 03 0000 151	Доходы бюджетов внутригородских муниципальных образований городов федерального значения от возврата остатков субсидий, субвенций и иных межбюджетных трансфертов, имеющих целевое назначение, прошлых лет из бюджетов бюджетной системы Российской Федерации		2727,70	
ВСЕГО ДОХОДОВ:		**26 160 300,00**	**16 331 773,65**	**62,43**

Приложение 2
к решению Совета депутатов
муниципального округа
Ново-Переделкино
в городе Москве
от 13.10.2020 года № 11/9

Исполнение расходов бюджета муниципального округа Ново-Переделкино в городе Москве за 9 месяцев 2020 года по разделам, подразделам классификации расходов бюджетов

Наименование кодов бюджетной классификации	Код вед.	раздел	под-раздел	Утверждено Сумма (руб.)	Исполнено Сумма (руб.)	Процент исполнения %
Общегосударственные вопросы	**900**	**01**	**00**	**20 689 100,00**	**12 443 037,77**	**60,14**
Функционирование высшего должностного лица субъекта РФ и муниципального образования	**900**	**01**	**02**	3 331 200,00	2 462 974,97	73,93
Функционирование законодательных (представительных) органов государственной власти и представительных органов муниципальных образований	**900**	**01**	**03**	2 355 000,00	1 678 500,00	71,27
Функционирование правительства Российской Федерации, высших исполнительных органов государственной власти субъектов Российской Федерации, местных администраций	**900**	**01**	**04**	14 823 600,00	8 172 262,80	55,13
Резервный фонд, предусмотренный органами местного самоуправления	**900**	**01**	**11**	50 000,00	0	0
Другие общегосударственные вопросы	**900**	**01**	**13**	129 300,00	129 300,00	100
Мероприятия по гражданской обороне, предупреждение чрезвычайных ситуаций, обеспечение пожарной безопасности	**900**	**03**	**00**	100 000,00	0	0
Защита населения и территории от чрезвычайных ситуаций природного и техногенного характера, гражданская оборона		**03**	**09**	50 000,00	0	0
Обеспечение противопожарной безопасности		**03**	**10**	50 000,00	0	0
Культура и Кинематография	**900**	**08**	**00**	3 378 200,00	459 500,00	13,60
Праздничные и социально значимые мероприятия для населения		08	04	3 378 200,00	459 500,00	13,60
Социальная политика	**900**	**10**	**00**	1 413 400,00	1 054 859,18	74,63
Пенсионное обеспечение		10	01	923 800,00	846 859,18	91,67
Другие вопросы в области социальной политики		10	06	489 600,00	208000,00	42,48
Средства массовой информации	**900**	**12**	**00**	840 000,00	379 246,00	45,15
Периодическая печать и издательства		12	02	540 000,00	268 246,00	49,68
Другие вопросы в области средств массовой информации		12	04	300 000,00	111 000,00	37,00
ИТОГО РАСХОДЫ:				**26 420 700,00**	**14 336 642,95**	**54,26**

Приложение 3
к решению Совета депутатов
муниципального округа
Ново-Переделкино
в городе Москве
от 13.10. 2020 года № 11/9

Ведомственная структура расходов бюджета муниципального округа Ново-Переделкино в городе Москве за 9 месяцев 2020 года

Наименование кодов бюджетной классификации	раз-дел	под-раз-дел	ЦСР	КВР	УТВЕРЖДЕНО Сумма (руб.)	ИСПОЛНЕНО Сумма (руб.)	процент исполнения, %
ОБЩЕГОСУДАРСТВЕННЫЕ ВОПРОСЫ	**01**	**00**			**20 689 100,00**	**12 443 037,77**	**60,14**
Функционирование высшего должностного лица субъекта РФ и муниципального образования	**01**	**02**			3 331 200,00	2 462 974,97	73,93
Руководство и управление в сфере установленных функций органов местного самоуправления	**01**	**02**	**31А0000000**		3 238 000,00	2 369 794,97	73,19
Глава муниципального образования			**31А0100100**		3 238 000,00	2 369 794,97	73,19
Фонд оплаты труда муниципальных органов			31А0100100	121	2 135 600,00	1 640 206,29	76,80
Иные выплаты персоналу государственных (муниципальных) органов, за исключением фонда оплаты труда			31А0100100	122	70 400,00	70 400,00	100
Взносы по обязательному социальному страхованию на выплаты денежного содержания и иные выплаты работникам государственной (муниципальной) службы			31А0100100	129	645 000,00	432 439,58	67,04
Прочая закупка товаров, работ и услуг для государственных нужд			31А0100100	244	387 000,00	226 749,10	58,59
Прочие расходы в сфере здравоохранения			**35Г0101100**		**93200,00**	**93180,00**	99,99
Иные выплаты персоналу, за исключением фонда оплаты труда			35Г0101100	122	93200,00	93180,00	99,99
Функционирование законодательных (представительных) органов государственной власти и представительных органов муниципальных образований	**01**	**03**			**3 331 200,00**	**2 462 974,97**	**73,93**
Руководство и управление в сфере установленных функций органов местного самоуправления			31А0000000		3 331 200,00	2 462 974,97	73,93
Функционирование представительных органов местного самоуправления			31А0100000		195 000,00	58 500,00	30,00
Депутаты Совета депутатов муниципального округа			31А0100200		195 000,00	58 500,00	30,00
Прочая закупка товаров, работ и услуг для государственных нужд			31А0100200	123	195 000,00	58 500,00	30,00

Предоставление иных межбюджетных трансфертов бюджетам внутригородских муниципальных образований			31А0400100		2 160 000,00	1 680 000,00	75,00
Межбюджетные трансферты бюджетам муниципальных округов в целях повышения эффективности осуществления советами депутатов муниципальных округов переданных полномочий города Москвы			31А0400100	880	2 160 000,00	1 680 000,00	75,00
Функционирование Правительства РФ, высших исполнительных органов государственной власти субъектов РФ, местных администраций	**01**	**04**			**14 823 600,00**	**8 172 262,80**	**55,13**
Обеспечение деятельности аппарата Совета депутатов внутригородского муниципального образования в части содержания муниципальных служащих для решения вопросов местного значения	**01**	**04**	**31Б0100500**		**14 110 600,00**	**7 665 182,80**	**54,32**
Фонд оплаты труда муниципальных органов			31Б0100500	121	5 900 600,00	4 480 635,26	75,93
Иные выплаты персоналу, за исключением фонда оплаты труда			31Б0100500	122	352 600,00	282 050,00	79,99
Взносы по обязательному социальному страхованию на выплаты денежного содержания и иные выплаты работникам государственной (муниципальной) службы			31Б0100500	129	1 793 900,00	1 411 629,35	78,69
Прочая закупка товаров, работ и услуг для государственных нужд			31Б0100500	244	6 058 500,00	1 490 868,19	24,60
Обеспечение деятельности аппарата муниципального округа в части содержания муниципальных служащих для решения вопросов местного значения			31Б0100500	853	5 000,00	0	0
Прочие расходы в сфере здравоохранения			**35Г0101100**		**713 000,00**	**507 080,00**	**71,12**
Прочая закупка товаров, работ и услуг для государственных нужд			35Г0101100	122	713 000,00	507080,00	71,12
Резервные фонды	**01**	**11**			**50 000,00**	**0**	**0**
Резервный фонд, предусмотренный органами местного самоуправления			32А0100000		50 000,0	0	0
Резервные средства			32А0100000	870	50 000,0	0	0
Другие общегосударственные вопросы	**01**	**13**			**129 300,00**	**129 300,00**	**100**
Уплата членских взносов на осуществление деятельности Совета муниципальных образований города Москвы			31Б0100400		129 300,00	129 300,00	100
Уплата иных платежей			31Б0100400	853	129 300,00	129 300,00	100
Мероприятия по гражданской обороне, предупреждение чрезвычайных ситуаций, обеспечение пожарной безопасности	**03**	**00**			**100 000,00**	**0**	**0**
Защита населения и территории от чрезвычайных ситуаций природного и техногенного характера, гражданская оборона	03	09			**50 000,0**	**0**	**0**
Подготовка населения и организаций к действиям в чрезвычайной ситуации в мирное и военное время (мероприятия по ГО)			35Е0101400		50 000,0	**0**	**0**

Прочая закупка товаров, работ и услуг для обеспечения государственных нужд			35Е0101400	244	50 000,0	**0**	**0**
Обеспечение противопожарной безопасности	03	10			**50 000,0**	**0**	**0**
Информирование населения муниципального образования о мерах по противопожарной безопасности			35Е0101400		50 000,0	**0**	**0**
Прочая закупка товаров, работ и услуг для обеспечения государственных нужд			35Е0101400	244	50 000,0	**0**	**0**
Культура и кинематография	**08**	**00**			**3 378 200,00**	**459 500,00**	**13,60**
Другие вопросы в области культуры, кинематографии	**08**	**04**			3 378 200,00	459 500,00	13,60
Праздничные и социально значимые мероприятия для населения			35Е0100500				
Прочая закупка товаров, работ и услуг для обеспечения государственных нужд			35Е0100500	244	3 378 200,00	459 500,00	13,60
Социальная политика	**10**	**00**			**1 413 400,00**	**1 054 859,18**	**74,63**
Пенсионное обеспечение	10	01			923 800,00	846 859,18	91,67
Доплата к пенсиям муниципальным служащим города Москвы			**35П0101500**		923 800,00	846 859,18	91,67
Иные межбюджетные трансферты			35П0101500	540	923 800,00	846 859,18	91,67
Другие вопросы в области социальной политики	10	06			489600,00	208000,00	42,48
Социальные гарантии муниципальным служащим, вышедшим на пенсию			**35П0101800**		**281600,00**	**0**	0
Пособия, компенсации и иные социальные выплаты гражданам, кроме публичных нормативных обязательств			35П0101800	321	281600,00	0	0
Пособия, компенсации и иные социальные выплаты гражданам, кроме публичных нормативных обязательств			**35Г0101100**		**208000,00**	**208000,00**	100,00
Пособия, компенсации и иные социальные выплаты гражданам, кроме публичных нормативных обязательств			35Г0101100	321	208000,00	208000,00	100,00
Средства массовой информации	**12**	**00**			**840 000,00**	**379 246,00**	**45,15**
Периодическая печать и издательства	12	02			540 000,00	228246,00	42,26
Информирование жителей района			35Е0100300		540 000,00	228246,00	42,26
Прочая закупка товаров, работ и услуг для обеспечения государственных нужд			35Е0100300	244	540 000,00	228246,00	42,26
Прочие расходы			35Е0100300	853	40 000,0	40 000,00	100,00
Другие вопросы в области средств массовой информации	12	04			**300 000,00**	**111 000,00**	**37,00**
Информирование жителей района			35Е0100300		300 000,00	111 000,00	37,00
Прочая закупка товаров, работ и услуг для обеспечения государственных нужд			35Е0100300	244	300 000,00	111 000,00	37,00
ИТОГО РАСХОДЫ:					**26 420 700,00**	**14 336 642,95**	**54,26**

Приложение 4
к решению Совета депутатов
муниципального округа
Ново-Переделкино
в городе Москве
от 13.10.2020 года № 11/9

Исполнение источников финансирования дефицита бюджета муниципального округа Ново-Переделкино в городе Москве за 9 месяцев 2020 года

Наименование показателей	Код вед.	Код бюджетной классификации				Сумма (руб.)	
						Утверждено	Исполнено
ИСТОЧНИКИ ВНУТРЕНЕННЕГО ФИНАНСИРОВАНИЯ ДЕФИЦИТОВ БЮДЖЕТОВ-ВСЕГО	**000**	**0100**	**00**	**00000000**	**000**	260400,00	-1995130,7
в том числе:							
Изменение остатков средств на счетах по учету средств	**000**	0105	00	00000000	000	260400,00	-1995130,7
бюджета							
Увеличение прочих остатков средств бюджетов	**000**	0105	02	00000000	500	-26160300,00	-16378730,27
Увеличение прочих остатков денежных средств бюджетов внутригородских муниципальных образований города Москвы	**000**	0105	02	01030000	510	-26160300,00	-16378730,27
Уменьшение прочих остатков средств бюджетов	**000**	0105	02	00000000	600	26290500,00	14383599,57
Уменьшение прочих остатков денежных средств бюджетов внутригородских муниципальных образований города Москвы	**000**	0105	02	01030000	610	26290500,00	14383599,57

РЕШЕНИЕ

22 октября 2020 года № 12/1

О проведении дополнительных мероприятий по социально-экономическому развитию района Ново-Переделкино города Москвы в 2020 году

В соответствии с частью 6 статьи 1 Закона города Москвы от 11 июля 2012 г. № 39 «О наделении органов местного самоуправления муниципальных округов в городе Москве отдельными полномочиями города Москвы», постановлением Правительства Москвы от 13 сентября 2012 года № 484-ПП «О дополнительных мероприятиях по социально-экономическому развитию районов города Москвы», учитывая обращение управы района Ново-Переделкино города Москвы от 20 октября 2020 года №02-1212/20,

Совет депутатов муниципального округа Ново-Переделкино в городе Москве принял решение:

1. Провести дополнительные мероприятия по социально-экономическому развитию района Ново-Переделкино города Москвы в 2020 году (Приложение).

2. Главе управы района Ново-Переделкино обеспечить реализацию дополнительных мероприятий указанных в пункте 1 настоящего решения.

3. Направить настоящее решение в префектуру Западного административного округа города Москвы, управу района Ново-Переделкино города Москвы и Департамент территориальных органов исполнительной власти города Москвы.

4. Опубликовать настоящее решение в бюллетене «Московский муниципальный вестник» и разместить на официальном сайте муниципального округа Ново-Переделкино www.np-mos.ru.

5. Настоящее решение вступает в силу с даты его принятия.

6. Контроль выполнения настоящего решения возложить на главу муниципального округа Ново-Переделкино в городе Москве **Митрофанова А.В.**

Заместитель председателя Совета депутатов муниципального округа Ново-Переделкино в городе Москве **Т.И. Шацкая**

Приложение
к решению Совета депутатов
муниципального округа
Ново-Переделкино
в городе Москве
от 22 октября 2020 года № 12/1

С КБК	Сумма (тыс.руб.)	На КБК	Сумма (тыс.руб.)
080405Д0700000244226 дополнительные мероприятия в сфере досуговой, социально-воспитательной, физкультурно-оздоровительной и спортивной работы с населением по месту жительства	- 1 172, 00	050305Д0700000611241 благоустройство территорий общего пользования, в том числе дворовых территорий (включая их благоустройство, текущий и капитальный ремонт), парков, скверов и иных объектов благоустройства	+ 1 172, 00
080405Д0700000244290 приобретение подарков и билетов	- 400,40	100305Д0700000323262 приобретение товаров длительного пользования	+ 400, 40

МУНИЦИПАЛЬНЫЙ ОКРУГ ОЧАКОВО-МАТВЕЕВСКОЕ В ГОРОДЕ МОСКВЕ

АДМИНИСТРАЦИЯ

ПОСТАНОВЛЕНИЕ

от 14 октября 2020 года № 8-п

Об утверждении отчета об исполнении бюджета муниципального округа Очаково-Матвеевское за 9 месяцев 2020 года

В соответствии со статьей 264.2 Бюджетного кодекса Российской Федерации

администрация муниципального округа Очаково-Матвеевское постановляет:

1. Утвердить отчет об исполнении бюджета муниципального округа Очаково-Матвеевское за 9 месяцев 2020 года по доходам в сумме 17890,00 тыс. рублей, по расходам в сумме 15754,70 тыс. рублей и со следующими показателями:

1.1. доходов бюджета муниципального округа Очаково-Матвеевское по кодам видов доходов, подвидов доходов, классификации операций сектора государственного управления, относящихся к доходам бюджета, за 9 месяцев 2020 года согласно приложению 1.

1.2. доходов бюджета муниципального округа Очаково-Матвеевское по кодам классификации доходов бюджета за 9 месяцев 2020 года согласно приложению 2.

1.3. расходов бюджета муниципального округа Очаково-Матвеевское по разделам, подразделам классификации расходов бюджетов за 9 месяцев 2020 года согласно приложению 3.

1.4. ведомственную структуру расходов бюджета муниципального округа Очаково-Матвеевское за 9 месяцев 2020 года согласно приложению 4.

2. Представить отчет об исполнении бюджета муниципального округа Очаково-Матвеевское в Бюджетно-финансовую комиссию Совета депутатов муниципального округа Очаково-Матвеевское и Совет депутатов муниципального округа Очаково-Матвеевское.

3. Опубликовать настоящее постановление в бюллетене «Московский муниципальный вестник».

4. Контроль за выполнением настоящего постановления возложить на главу администрации муниципального округа Очаково-Матвеевское **Калинина О.В.**

Глава администрации
муниципального округа
Очаково-Матвеевское **О.В. Калинин**

Приложение 1
к постановлению
администрации
муниципального округа
Очаково-Матвеевское
от 14 октября 2020 года № 8-п

Доходы бюджета муниципального округа Очаково-Матвеевское по кодам видов доходов, подвидов доходов, классификации операций сектора государственного управления, относящихся к доходам бюджета, за 9 месяцев 2020 года

Наименование показателя	Код бюджетной классификации	Кассовое исполнение (тыс.руб.)
1	2	3
Доходы, всего		**17890,00**
Доходы	**10000000000000000**	**16270,00**
Налог на доходы физических лиц	**10102000010000110**	**16286,20**
Налог на доходы физических лиц с доходов, источником которых является налоговый агент, за исключением доходов, в отношении которых исчисление и уплата налога осуществляется в соответствии со статьями 227 и 228 Налогового кодекса РФ	10102010010000110	14335,20
Налог на доходы физических лиц с доходов, полученных от осуществления деятельности физическими лицами, зарегистрированными в качестве индивидуальных предпринимателей, нотариусов, занимающихся частной практикой, адвокатов, учредивших адвокатские кабинеты и других лиц, занимающихся частной практикой в соответствии со статьей 227 Налогового кодекса РФ	10102020010000110	90,00
Налог на доходы физических лиц с доходов, полученных физическими лицами в соответствии со статьей 228 налогового кодекса РФ	10102030010000110	1861,00
Платежи в целях возмещения убытков, причиненных уклонением от заключения с муниципальным органом внутригородского муниципального образования города федерального значения (муниципальным казенным учреждением) муниципального контракта (за исключением муниципального контракта, финансируемого за счет средств муниципального дорожного фонда)	11610061030000140	3,80
Доходы от денежных взысканий (штрафов), поступающие в счет погашения задолженности, образовавшейся до 1 января 2020 года, подлежащие зачислению в бюджет муниципального образования по нормативам, действовавшим в 2019 году (доходы бюджетов внутригородских муниципальных образований городов федерального значения за исключением доходов, направляемых на формирование муниципального дорожного фонда, а также иных платежей в случае принятия решения финансовым органом муниципального образования о раздельном учете задолженности).	11610123010031140	-20,00
Безвозмездные поступления	**20000000000000000**	**1620,00**
Безвозмездные поступления	20200000000000000	1620,00
от других бюджетов системы		
Российской Федерации		
Прочие межбюджетные трансферты, передаваемые бюджетам внутригородских муниципальных образований городов федерального значения	20249999030000150	1620,00

Приложение 2
к постановлению
администрации
муниципального округа
Очаково-Матвеевское
от 14 октября 2020 года № 8-п

Доходы бюджета муниципального округа Очаково-Матвеевское по кодам классификации доходов бюджета за 9 месяцев 2020 года

Наименование показателя	Код бюджетной классификации		Кассовое исполнение (тыс.руб.)
	администратора поступлений	доходов местного бюджета	
1	2	3	4
Доходы, всего			**17890,00**
Федеральная налоговая служба	**182**		**16266,20**
Налог на доходы физических лиц	182	10102010010000110	14335,20
с доходов, источником которых является налоговый агент, за исключением доходов, в отношении которых исчисление и уплата налога осуществляется в соответствии со статьями 227,228 налогового кодекса РФ			
Налог на доходы физических лиц, полученных от осуществления деятельности физическими лицами, зарегистрированными в качестве индивидуальных предпринимателей, нотариусов, занимающихся частной практикой, адвокатов, учредивших адвокатские кабинеты и других лиц, занимающихся частной практикой в соответствии со статьей 227 налогового кодекса РФ	182	10102020010000110	90,00
Налог на доходы физических лиц с доходов, полученных физическими лицами в соответствии со статьей 228 налогового кодекса РФ	182	10102030010000110	1861,00
Доходы от денежных взысканий (штрафов), поступающие в счет погашения задолженности, образовавшейся до 1 января 2020 года, подлежащие зачислению в бюджет муниципального образования по нормативам, действовавшим в 2019 году (доходы бюджетов внутригородских муниципальных образований городов федерального значения за исключением доходов, направляемых на формирование муниципального дорожного фонда, а также иных платежей в случае принятия решения финансовым органом муниципального образования о раздельном учете задолженности).	182	11610123010031140	-20,00
Код ведомства (администрация муниципального округа Очаково-Матвеевское)	**900**		**1623,80**
Прочие межбюджетные трансферты, передаваемые бюджетам внутригородских муниципальных образований городов федерального значения	900	20249999030000150	1620,00
Платежи в целях возмещения убытков, причиненных уклонением от заключения с муниципальным органом внутригородского муниципального образования города федерального значения (муниципальным казенным учреждением) муниципального контракта (за исключением муниципального контракта, финансируемого за счет средств муниципального дорожного фонда)	900	11610061030000140	3,80

Приложение 3
к постановлению
администрации
муниципального округа
Очаково-Матвеевское
от 14 октября 2020 года № 8-п

Расходы бюджета муниципального округа Очаково-Матвеевское по разделам, подразделам классификации расходов бюджета за 9 месяцев 2020 года

Наименование показателя	Код бюджетной классификации по ФКР	Кассовое исполнение (тыс.руб.)
1	2	3
Расходы, всего		**15754,70**
Общегосударственные вопросы	**0100**	**14315,00**
Функционирование законодательных (представительных) органов государственной власти и представительных органов муниципальных образований	0103	1631,30
Функционирование Правительства Российской Федерации, высших исполнительных органов государственной власти субъектов Российской Федерации, местных администраций	0104	12554,40
Другие общегосударственные вопросы	0113	129,30
Культура, кинематография	**0800**	**449,50**
Другие вопросы в области культуры, кинематографии	0804	449,50
Социальная политика	**1000**	**320,00**
Пенсионное обеспечение	1001	216,00
Другие вопросы в области социальной политики	1006	104,00
Средства массовой информации	**1200**	**670,20**
Периодическая печать и издательства	1202	590,20
Информирование жителей муниципального округа Очаково-Матвеевское	1204	80,00

Приложение 4
к постановлению администрации
муниципального округа
Очаково-Матвеевское
от 14 октября 2020 года № 8-п

Ведомственная структура расходов бюджета муниципального округа Очаково-Матвеевское за 9 месяцев 2020 года

Наименование	Рз	ПР	ЦСР	ВР	Сумма (тыс. рублей)
Администрация муниципального округа Очаково-Матвеевское (код ведомства 900)					
ОБЩЕГОСУДАРСТВЕННЫЕ ВОПРОСЫ	01	00			14315,00
Функционирование законодательных (представительных) органов государственной власти и представительных органов муниципальных образований	01	03			1631,30
Депутаты Совета депутатов муниципального округа Очаково-Матвеевское	01	03	31 А 01 00200		11,30
Расходы на выплаты персоналу в целях обеспечения выполнения функций государственными (муниципальными) органами, казенными учреждениями, органами управления государственными внебюджетными фондами	01	03	31 А 01 00200	100	11,30

Расходы на выплаты персоналу государственных (муниципальных) органов	01	03	31 А 01 00200	120	11,30
Межбюджетные трансферты бюджетам муниципальных округов в целях повышения эффективности осуществления советами депутатов муниципальных округов переданных полномочий города Москвы	01	03	33А0400100	880	1620,00
Функционирование Правительства Российской Федерации, высших исполнительных органов государственной власти субъектов Российской Федерации, местных администраций	01	04			12554,40
Глава администрации муниципального округа Очаково-Матвеевское	01	04	31 Б 01 00100		2638,30
Расходы на выплаты персоналу в целях обеспечения выполнения функций государственными (муниципальными) органами, казенными учреждениями, органами управления государственными внебюджетными фондами	01	04	31 Б 01 00100	100	2626,30
Расходы на выплаты персоналу государственных (муниципальных) органов	01	04	31 Б 01 00100	120	2626,30
Закупка товаров, работ и услуг для государственных (муниципальных) нужд	01	04	31 Б 01 00100	200	12,00
Иные закупки товаров, работ и услуг для обеспечения государственных (муниципальных) нужд	01	04	31 Б 01 00100	240	12,00
Обеспечение деятельности администрации муниципального округа Очаково-Матвеевское в части содержания муниципальных служащих для решения вопросов местного значения	01	04	31 Б 01 00500		9409,00
Расходы на выплаты персоналу в целях обеспечения выполнения функций государственными (муниципальными) органами, казенными учреждениями, органами управления государственными внебюджетными фондами	01	04	31 Б 01 00500	100	8181,30
Расходы на выплаты персоналу государственных (муниципальных) органов	01	04	31 Б 01 00500	120	8181,30
Закупка товаров, работ и услуг для государственных (муниципальных) нужд	01	04	31 Б 01 00500	200	1227,70
Иные закупки товаров, работ и услуг для обеспечения государственных (муниципальных) нужд	01	04	31 Б 01 00500	240	1227,70
Прочие расходы в сфере здравоохранения	01	04	35 Г 01 01100		507,10
Расходы на выплаты персоналу в целях обеспечения выполнения функций государственными (муниципальными) органами, казенными учреждениями, органами управления государственными внебюджетными фондами	01	04	35 Г 01 01100	100	507,10
Расходы на выплаты персоналу государственных (муниципальных) органов	01	04	35 Г 01 01100	120	507,10
Резервный фонд	01	11			0,00
Резервный фонд администрации муниципального округа Очаково-Матвеевское	01	11	32 А 01 00000		0,00
Резервные средства	01	11	32 А 01 00000	870	0,00
Другие общегосударственные вопросы	01	13			129,3
Уплата членских взносов на осуществление деятельности Совета муниципальных образований города Москвы	01	13	31 Б 01 00400		129,3
Иные бюджетные ассигнования	01	13	31 Б 01 00400	800	129,3
Уплата налогов, сборов и иных платежей	01	13	31 Б 01 00400	850	129,3
КУЛЬТУРА, КИНЕМАТОГРАФИЯ	08	00			449,50
Другие вопросы в области культуры, кинематографии	08	04			449,50
Праздничные и социально значимые мероприятия для населения	08	04	35 Е 01 00500		449,50
Закупка товаров, работ и услуг для государственных (муниципальных) нужд	08	04	35 Е 01 00500	200	449,50
Иные закупки товаров, работ и услуг для обеспечения государственных (муниципальных) нужд	08	04	35 Е 01 00500	240	449,50
СОЦИАЛЬНАЯ ПОЛИТИКА	10	00			320,00
Пенсионное обеспечение	10	01			216,00
Доплаты к пенсиям муниципальным служащим города Москвы	10	01	35 П 01 01500		216,00

Межбюджетные трансферты	10	01	35 П 01 01500	500	216,00
Иные межбюджетные трансферты	10	01	35 П 01 01500	540	216,00
Другие вопросы в области социальной политики	10	06			104,00
Прочие расходы в сфере здравоохранения	10	06	35 Г 01 01100		104,00
Социальное обеспечение и иные выплаты населению	10	06	35 Г 01 01100	300	104,00
Социальные выплаты гражданам, кроме публичных нормативных социальных выплат	10	06	35 Г 01 01100	320	104,00
Социальные гарантии муниципальным служащим, вышедшим на пенсию	10	06	35 П 01 01800		0,00
Социальное обеспечение и иные выплаты населению	10	06	35 П 01 01800	300	0,00
Социальные выплаты гражданам, кроме публичных нормативных социальных выплат	10	06	35 П 01 01800	320	0,00
СРЕДСТВА МАССОВОЙ ИНФОРМАЦИИ	12	00			670,20
Периодическая печать и издательства	12	02			590,20
Информирование жителей муниципального округа Очаково-Матвеевское	12	02	35 Е 01 00300		590,20
Закупка товаров, работ и услуг для государственных (муниципальных) нужд	12	02	35 Е 01 00300	200	550,20
Иные закупки товаров, работ и услуг для обеспечения государственных (муниципальных) нужд	12	02	35 Е 01 00300	240	550,20
Иные бюджетные ассигнования	12	02	35 Е 01 00300	800	40,00
Уплата налогов, сборов и иных платежей	12	02	35 Е 01 00300	850	40,00
Другие вопросы в области средств массовой информации	12	04			80,00
Информирование жителей муниципального округа Очаково-Матвеевское	12	04	35 Е 01 00300		80,00
Закупка товаров, работ и услуг для государственных (муниципальных) нужд	12	04	35 Е 01 00300	200	80,00
Иные закупки товаров, работ и услуг для обеспечения государственных (муниципальных) нужд	12	04	35 Е 01 00300	240	80,00
ИТОГО РАСХОДЫ					15754,70

СОВЕТ ДЕПУТАТОВ

РЕШЕНИЕ

09 сентября 2020 года № 64 -СД

О внесении изменений в решение Совета депутатов муниципального округа Очаково-Матвеевское от 22 января 2020 года № 5-СД «О проведении дополнительных мероприятий по социально-экономическому развитию района Очаково-Матвеевское города Москвы в 2020 году»

В соответствии с частью 6 статьи 1 Закона города Москвы от 11 июля 2012 года № 39 «О наделении органов местного самоуправления муниципальных округов в городе Москве отдельными полномочиями города Москвы», постановлением Правительства Москвы от 13 сентября 2012 года № 484-ПП «О дополнительных мероприятиях по социально-экономическому развитию районов города Москвы», на основании обращения управы района Очаково-Матвеевское города Москвы от 19 августа 2020 года № ИН-793/20, принимая во внимание согласование проекта настоящего решения главой управы района Очаково-Матвеевское города Москвы С.И. Жаваевой,

Совет депутатов муниципального округа Очаково-Матвеевское решил:

1. В целях реализации потребности по оказанию социально-бытовых услуг льготным категориям граждан, проживающих на территории муниципального округа, а также оказание адресной материальной помощи внести изменения в решение Совета депутатов муниципального округа Очаково-Матвеевское от 22 января 2020 года № 5-СД «О проведении дополнительных мероприятий по социально-экономическому развитию района Очаково-Матвеевское города Москвы в 2020 году»:

1.1 в приложении:

1.1.1 в графе «Сумма в тыс. рублях» подстроки 2 строки 2 таблицы «Дополнительные мероприятия по социально-экономическому развитию района Очаково-Матвеевское города Москвы в 2020 году (в рамках постановления Правительства Москвы от 13 сентября 2012 года № 484-ПП «О дополнительных мероприятиях по социально-экономическому развитию районов города Москвы»)»цифру «652,5» заменить на цифру «3652,5»;

1.1.2 в графе «Сумма в тыс. рублях» подстроки 3 строки 2 таблицы «Дополнительные мероприятия по социально-экономическому развитию района Очаково-Матвеевское города Москвы в 2020 году (в рамках постановления Правительства Москвы от 13 сентября 2012 года № 484-ПП «О дополнительных мероприятиях по социально-экономическому развитию районов города Москвы»)» цифру «447,5» заменить на цифру «4447,5»;

1.1.3 в графе «Сумма в тыс. рублях» подстроки 1 строки 3 таблицы «Дополнительные мероприятия по социально-экономическому развитию района Очаково-Матвеевское города Москвы в 2020 году (в рамках постановления Правительства Москвы от 13 сентября 2012 года № 484-ПП «О дополнительных мероприятиях по социально-экономическому развитию районов города Москвы»)» цифру «7 442,80» заменить на цифру «0,00».

1.1.4 в графе «Сумма в тыс. рублях» подстроки 3 строки 5 таблицы «Дополнительные мероприятия по социально-экономическому развитию района Очаково-Матвеевское города Москвы в 2020 году (в рамках постановления Правительства Москвы от 13 сентября 2012 года № 484-ПП «О дополнительных мероприятиях по социально-экономическому развитию районов города Москвы»)» цифру «200,0» заменить на цифру «642,8»;

1.2 приложение 1 к приложению к решению Совета депутатов муниципального округа Очаково-Матвеевское от 22 января 2020 года № 5-СД признать утратившим силу.

2. Направить настоящее решение главе управы района Очаково-Матвеевское города Москвы для обеспечения реализации дополнительных мероприятий по социально-экономическому развитию района Очаково-Матвеевское города Москвы в 2020 году.

3. Направить настоящее решение в управу района Очаково-Матвеевское города Москвы, в префектуру Западного административного округа города Москвы и Департамент территориальных органов исполнительной власти города Москвы.

4. Опубликовать настоящее решение в бюллетене «Московский муниципальный вестник» и разместить на официальном сайте муниципального округа Очаково-Матвеевское в информационно-телекоммуникационной сети «Интернет» по адресу: www.ochakovo-matv.ru.

5. Контроль за выполнением настоящего решения возложить на главу муниципального округа Очаково-Матвеевское Чернова К.В.

Глава муниципального округа
Очаково-Матвеевское **К.В. Чернов**

РЕШЕНИЕ

14 октября 2020 года № 77 -СД

О рассмотрении проекта внесения изменений в правила землепользования и застройки города Москвы в отношении территории по адресу: ш. Очаковское, вл. 46А, кад. № 77:07:0012008:3763

В соответствии с Законом города Москвы от 6 ноября 2002 года № 56 «Об организации местного самоуправления в городе Москве», частью 2 статьи 69 Закона города Москвы от 25 июня 2008 года № 28 «Градостроительный кодекс города Москвы», Уставом муниципального округа Очаково-Матвеевское

Совет депутатов муниципального округа Очаково-Матвеевское решил:

1. Принять к сведению проект внесения изменений в правила землепользования и застройки города Москвы в отношении территории по адресу: ш. Очаковское, вл. 46А, кад. № 77:07:0012008:3763.

2. Направить настоящее решение в Комитет по архитектуре и градостроительству города Москвы, Комиссию по вопросам градостроительства, землепользования и застройки при Правительстве Москвы в Западном административном округе города Москвы, префектуру Западного административного округа города Москвы и управу района Очаково-Матвеевское города Москвы.

3. Опубликовать настоящее решение в бюллетене «Московский муниципальный вестник» и разместить на официальном сайте муниципального округа Очаково-Матвеевское в информационно-телекоммуникационной сети «Интернет» по адресу: http:// ochakovo-matv.ru/.

4. Контроль за выполнением настоящего решения возложить на главу муниципального округа Очаково-Матвеевское Чернова К.В.

Глава муниципального округа
Очаково-Матвеевское **К.В. Чернов**

РЕШЕНИЕ

14 октября 2020 года № 78 -СД

О рассмотрении проекта межевания территории квартала района Очаково-Матвеевское, ограниченного Озерной ул., проездом 1523, границей ПК (Долина р. Очаковки между Мичуринским проспектом и пр. № 1523), Мичуринским проспектом, пр. пр. 1980 (ЗАО).

В соответствии с Законом города Москвы от 6 ноября 2002 года № 56 «Об организации местного самоуправления в городе Москве», частью 2 статьи 69 Закона города Москвы от 25 июня 2008 года № 28 «Градостроительный кодекс города Москвы», Уставом муниципального округа Очаково-Матвеевское

Совет депутатов муниципального округа Очаково-Матвеевское решил:

1. Принять к сведению проект межевания территории квартала района Очаково-Матвеевское, ограниченного Озерной ул., проездом 1523, границей ПК (Долина р. Очаковки между Мичуринским проспектом и пр. № 1523, Мичуринским проспектом, пр. пр. 1980 (ЗАО).
2. Направить настоящее решение в Комитет по архитектуре и градостроительству города Москвы, Комиссию по вопросам градостроительства, землепользования и застройки при Правительстве Москвы в Западном административном округе города Москвы, префектуру Западного административного округа города Москвы и управу района Очаково-Матвеевское города Москвы.
3. Опубликовать настоящее решение в бюллетене «Московский муниципальный вестник» и разместить на официальном сайте муниципального округа Очаково-Матвеевское в информационно-телекоммуникационной сети «Интернет» по адресу: http:// ochakovo-matv.ru/.
4. Контроль за выполнением настоящего решения возложить на главу муниципального округа Очаково-Матвеевское Чернова К.В.

Глава муниципального округа
Очаково-Матвеевское **К.В. Чернов**

РЕШЕНИЕ

14 октября 2020 года № 80 -СД

О внесении изменений в решение Совета депутатов муниципального округа Очаково-Матвеевское от 22 января 2020 года № 5-СД «О проведении дополнительных мероприятий по социально-экономическому развитию района Очаково-Матвеевское города Москвы в 2020 году»

В соответствии с частью 6 статьи 1 Закона города Москвы от 11 июля 2012 года № 39 «О наделении органов местного самоуправления муниципальных округов в городе Москве отдельными полномочиями города Москвы», постановлением Правительства Москвы от 13 сентября 2012 года № 484-ПП «О дополнительных мероприятиях по социально-экономическому развитию районов города Москвы», на основании обращения управы района Очаково-Матвеевское города Москвы от 13 октября 2020 года № ИН-1044/20, принимая во внимание согласование проекта настоящего решения главой управы района Очаково-Матвеевское города Москвы С.И. Жаваевой,

Совет депутатов муниципального округа Очаково-Матвеевское решил:

1. В целях распределения экономии бюджетных средств, сложившейся после проведения конкурсных процедур, внести изменения в решение Совета депутатов муниципального округа Очаково-Матвеевское от 22 января 2020 года № 5-СД «О проведении дополнительных мероприятий по социально-экономическому развитию района Очаково-Матвеевское города Москвы в 2020 году» в приложении:

1.1. в графе «Сумма в тыс. рублях» пункта 2 строки 2 таблицы «Дополнительные мероприятия по социально-экономическому развитию района Очаково-Матвеевское города Москвы в 2020 году (в рамках постановления Правительства Москвы от 13 сентября 2012 года № 484-ПП «О дополнительных мероприятиях по социально-экономическому развитию районов города Москвы» цифру «3652,5» заменить на цифру «3319,0»;

1.2. в графе «Сумма в тыс. рублях» пункта 3 строки 5 таблицы «Дополнительные мероприятия по социально-экономическому развитию района Очаково-Матвеевское города Москвы в 2020 году (в рамках постановления Правительства Москвы от 13 сентября 2012 года № 484-ПП «О дополнительных мероприятиях по социально-экономическому развитию районов города Москвы» цифру «642,8» заменить на цифру «976,3».

2. Направить настоящее решение главе управы района Очаково-Матвеевское города Москвы для обеспечения реализации дополнительных мероприятий по социально-экономическому развитию района Очаково-Матвеевское города Москвы в 2020 году.

3. Направить настоящее решение в управу района Очаково-Матвеевское города Москвы, в префектуру Западного административного округа города Москвы и Департамент территориальных органов исполнительной власти города Москвы.

4. Опубликовать настоящее решение в бюллетене «Московский муниципальный вестник» и разместить на официальном сайте муниципального округа Очаково-Матвеевское в информационно-телекоммуникационной сети «Интернет» по адресу: www.ochakovo-matv.ru.

5. Контроль за выполнением настоящего решения возложить на главу муниципального округа Очаково-Матвеевское Чернова К.В.

Глава муниципального округа
Очаково-Матвеевское **К.В. Чернов**

МУНИЦИПАЛЬНЫЙ ОКРУГ ПРОСПЕКТ ВЕРНАДСКОГО В ГОРОДЕ МОСКВЕ

АППАРАТ СОВЕТА ДЕПУТАТОВ

РАСПОРЯЖЕНИЕ

от 30.09.2020 №РА-8/0

Об упрощенном осуществлении внутреннего финансового аудита

В соответствии со статьями 160.1 и 160.2-1 Бюджетного Кодекса Российской Федерации, законом города Москвы от 10 сентября 2008 года № 39 «О бюджетном устройстве и бюджетном процессе в городе Москве», приказами Министерства финансов Российской Федерации от 21.11.2019 № 196н «Об утверждении федерального стандарта внутреннего финансового аудита «Определения, принципы и задачи внутреннего финансового аудита», от 18.12.2019 № 237н «Об утверждении федерального стандарта внутреннего финансового аудита «Основания и порядок организации, случаи и порядок передачи полномочий по осуществлению внутреннего финансового аудита»:

1. Установить в аппарате Совета депутатов муниципального округа Проспект Вернадского упрощенное осуществление внутреннего финансового аудита.

2. Возложить ответственность за результаты выполнения бюджетных процедур, выполнение действий, направленных на достижение целей осуществления внутреннего финансового аудита на главу муниципального округа Проспект Вернадского **Сухорукова А.И.**

3. Утвердить Порядок упрощенного осуществления внутреннего финансового аудита в аппарате Совета депутатов муниципального округа Проспект Вернадского согласно приложению.

4. Контроль за исполнением настоящего распоряжения возложить на главу муниципального округа Проспект Вернадского **Сухорукова А.И.**

Глава муниципального округа
Проспект Вернадского **А.И. Сухоруков**

Приложение
к распоряжению аппарата
Совета депутатов
муниципального округа
Проспект Вернадского
от «30» сентября 2020г. № РА-8/0

Порядок упрощенного осуществления внутреннего финансового аудита в аппарате Совета депутатов муниципального округа Проспект Вернадского

1. Общие положения

1. Настоящий Порядок упрощенного осуществления внутреннего финансового аудита в аппарате Совета депутатов муниципального округа Проспект Вернадского (далее – Аппарат) разработан на основании утвержденных Министерством финансов Российской Федерации федеральных стандартов внутреннего финансового аудита и применяется главой муниципального округа Проспект Вернадского при организации и осуществлении внутреннего финансового аудита.

2. Внутренний финансовый аудит осуществляется в соответствии с Федеральным стандартом внутреннего финансового аудита «Определения, принципы и задачи внутреннего финансового аудита» утверждённым приказом Министерства финансов Российской Федерации от 21.11.2019 № 196н, Федеральным стандартом внутреннего финансового аудита «Основания и порядок организации, случаи и порядок передачи полномочий по осуществлению внутреннего финансового аудита» утверждённым приказом Министерства финансов Российской Федерации от 18.12.2019 № 237н, а также иным действующим законодательством РФ.

2. Организация и осуществление внутреннего финансового аудита

1. В целях реализации решения об упрощенном осуществлении внутреннего финансового аудита глава муниципального округа Проспект Вернадского принимает на себя и единолично несет ответственность за результаты выполнения бюджетных процедур, а также самостоятельно выполняет действия, направленные на достижение целей осуществления внутреннего финансового аудита:

1.1. Организует и осуществляет внутренний финансовый контроль.

1.2. Решает задачи внутреннего финансового аудита, направленные на совершенствование внутреннего финансового контроля.

1.3. Решает задачи внутреннего финансового аудита, направленные на повышение качества финансового менеджмента.

3. Задачи внутреннего финансового аудита

1. В целях оценки надежности внутреннего финансового контроля, осуществляемого в Аппарате, а также подготовки предложений по его организации, реализуется деятельность по решению следующих задач:

а) установление достаточности и актуальности правовых актов и документов Аппарата, устанавливающих требования к организации (обеспечению выполнения), выполнению бюджетной процедуры, в том числе к операции (действию) по выполнению бюджетной процедуры (полноты регламентации процесса их выполнения) и (или) выявление несоответствия положений этих актов правовым актам, регулирующим бюджетные правоотношения, на момент совершения операции;

б) выявление избыточных (дублирующих друг друга) операций (действий) по выполнению бюджетной процедуры;

в) изучение наличия прав доступа пользователей (субъектов бюджетных процедур) к базам данных, вводу и выводу информации из прикладных программных средств и информационных ресурсов, обеспечивающих исполнение бюджетных полномочий Аппарата, в целях формирования предложений и рекомендаций по предотвращению несанкционированного доступа к таким базам данных, вводу и вы-

воду из них информации;

г) оценка степени соблюдения установленных правовыми актами, регулирующими бюджетные правоотношения, требований к исполнению бюджетных полномочий, требований к организации (обеспечению выполнения), выполнению бюджетной процедуры, в том числе к операции (действию) по выполнению бюджетной процедуры;

д) формирование предложений и рекомендаций по совершенствованию организации (обеспечения выполнения), выполнения бюджетной процедуры;

е) изучение совершаемых субъектами бюджетных процедур и (или) прикладными программными средствами, информационными ресурсами контрольных действий и их результатов, в том числе анализ причин и условий нарушений и (или) недостатков (в случае их выявления), в целях определения операций (действий) по выполнению бюджетной процедуры, в отношении которых контрольные действия не осуществлялись и (или) осуществлялись не в полной мере;

ж) оценка организации, применения и достаточности совершаемых контрольных действий на предмет их соразмерности выявленным бюджетным рискам, а также способности предупреждать (не допускать) нарушения и (или) недостатки;

з) формирование предложений и рекомендаций по организации и применению контрольных действий в целях:

минимизации бюджетных рисков при выполнении бюджетных процедур, в том числе операций (действий) по выполнению бюджетной процедуры;

обеспечения отсутствия и (или) существенного снижения числа нарушений и (или) недостатков, а также устранения их причин и условий;

достижения Аппаратом значений показателей качества финансового менеджмента, в том числе целевых значений, определенных в соответствии с порядком проведения мониторинга качества финансового менеджмента, предусмотренным пунктом 7 статьи 160.2-1 Бюджетного кодекса Российской Федерации.

2. В целях повышения качества финансового менеджмента реализуется деятельность по решению следующих задач:

а) определение влияния прикладных программных средств, информационных ресурсов на результат выполнения бюджетной процедуры, на операцию (действие) по выполнению бюджетной процедуры, и формирование предложений и рекомендаций по совершенствованию этих средств и повышению эффективности их применения;

б) оценка исполнения бюджетных полномочий Аппарата во взаимосвязи с результатами проведения мониторинга качества финансового менеджмента и необходимостью достижения значений показателей качества финансового менеджмента, в том числе целевых значений, в целях формирования и предоставления предложений о повышении качества финансового менеджмента;

в) оценка результатов исполнения направленных на повышение качества финансового менеджмента решений субъектов бюджетных процедур;

г) формирование предложений и рекомендаций по предотвращению недостатков и нарушений, совершенствованию информационного взаимодействия между субъектами бюджетных процедур при организации (обеспечении выполнения), выполнении бюджетных процедур, в том числе операций (действий) по выполнению бюджетной процедуры, а также по повышению квалификации субъектов бюджетных процедур, проведению их профессиональной подготовки;

д) оценка результативности и экономности использования бюджетных средств Аппаратом, в том числе путем формирования суждения о:

полноте обоснования расходов на достижение заданных результатов, включая объективность и достоверность показателей непосредственных и конечных результатов, в случае их наличия;

своевременности доведения и полноте распределения бюджетных ассигнований, а также о полноте обоснования причин возникновения неиспользованных остатков бюджетных средств и (или) лимитов бюджетных обязательств, в случае их наличия;

качестве обоснований изменений в сводную бюджетную роспись, бюджетную роспись;

соответствии объемов осуществленных кассовых расходов прогнозным показателям кассового планирования;

уровне достижения значений показателей результата выполнения мероприятий (при наличии);

обоснованности объектов закупок, в том числе обоснованности объема финансового обеспечения для осуществления закупки, сроков (периодичности) осуществления планируемых закупок, а также начальных (максимальных) цен контрактов;

обоснованности выбора способов определения поставщика (подрядчика, исполнителя) в соответствии со статьей 24 Федерального закона от 05.04.2013 № 44-ФЗ «О контрактной системе в сфере закупок товаров, работ, услуг для обеспечения государственных и муниципальных нужд» с целью достижения экономии бюджетных средств;

равномерности принятия и исполнения обязательств по государственным (муниципальным) контрактам с учетом особенностей выполняемых функций и полномочий в течение финансового года;

обоснованности объемов межбюджетных трансфертов из бюджета другим бюджетам бюджетной системы Российской Федерации для достижения значений показателей результативности использования субсидий, установленных соглашениями о предоставлении субсидий и (или) иных межбюджетных трансфертов, имеющих целевое значение;

обоснованности показателей государственного (муниципального) задания на оказание (выполнение) государственных (муниципальных) услуг (работ) исходя из объема государственных (муниципальных) услуг (работ) в соответствии с социальными гарантиями и обязательствами государства;

наличии, объеме и структуре дебиторской и кредиторской задолженности, в том числе просроченной.

СОВЕТ ДЕПУТАТОВ

РЕШЕНИЕ

14.10.2020 №43/1

О внесении изменений в решение Совета депутатов муниципального округа Проспект Вернадского от 19.12.2019 года №33/1

В соответствии с Бюджетным кодексом Российской Федерации, Федеральным законом от 6 октября 2003 года № 131-ФЗ «Об общих принципах организации местного самоуправления в Российской Федерации», законами города Москвы от 6 ноября 2002 года № 56 «Об организации местного самоуправления в городе Москве», от 10 сентября 2008 года № 39 «О бюджетном устройстве и бюджетном процессе в городе Москве», от 27 ноября 2019 года № 33 «О бюджете города Москвы на 2020 год и плановый период 2021 и 2022 годов», Уставом муниципального округа Проспект Вернадского, Положением о бюджетном процессе в муниципальном округе Проспект Вернадского в городе Москве, утвержденным решением Совета депутатов муниципального округа Проспект Вернадского от 13 ноября 2019 года № 31/3,

Совет депутатов муниципального округа Проспект Вернадского принял решение:

1. Внести изменение в решение Совета депутатов муниципального округа Проспект Вернадского от 19.12.2019 года №33/1 «О бюджете муниципального округа Проспект Вернадского на 2020 год и плановый период 2021 и 2022 годов»:

в подпункте 1.1.1) изменить сумму общего объема доходов на **23015,3** тыс. рублей;

в подпункте 1.1.1) изменить сумму общего объема расходов на **24165,3** тыс. рублей;

- приложения 3,5 к решению изложить в редакции согласно приложениям 1,2 к настоящему решению.

2. Опубликовать настоящее решение в бюллетене «Московский муниципальный вестник».

3. Настоящее решение вступает в силу со дня его принятия.

4. Контроль за исполнением настоящего решения возложить на главу муниципального округа Проспект Вернадского Сухорукова А.И.

Глава муниципального округа
Проспект Вернадского **А.И. Сухоруков**

Приложение 1
к решению Совета депутатов
муниципального округа
Проспект Вернадского
от 14 октября 2020 года № 43/1

Приложение 3
к решению Совета депутатов
муниципального округа
Проспект Вернадского
от 19 декабря 2019 года № 33/1

Ведомственная структура расходов бюджета муниципального округа Проспект Вернадского на 2020 год

Наименование	Рз	ПР	ЦСР	ВР	Сумма (тыс. рублей)
Аппарат Совета депутатов муниципального округа Проспект Вернадского (код ведомства 900)					
ОБЩЕГОСУДАРСТВЕННЫЕ ВОПРОСЫ	01	00			**21 067,6**
Функционирование главы муниципального округа Проспект Вернадского	01	02			**4 579,4**
Глава муниципального округа Проспект Вернадского	01	02	31 А 01 00100		4 445,0
Расходы на выплаты персоналу в целях обеспечения выполнения функций государственными (муниципальными) органами, казенными учреждениями, органами управления государственными внебюджетными фондами	01	02	31 А 01 00100	100	3 298,0
Расходы на выплаты персоналу государственных (муниципальных) органов	01	02	31 А 01 00100	120	3 298,0
Закупка товаров, работ и услуг для государственных (муниципальных) нужд	01	02	31 А 01 00100	200	1 147,0
Иные закупки товаров, работ и услуг для обеспечения государственных (муниципальных) нужд	01	02	31 А 01 00100	240	1 147,0
Прочие расходы в сфере здравоохранения	01	02	35 Г 01 01100		134,4
Расходы на выплаты персоналу в целях обеспечения выполнения функций государственными (муниципальными) органами, казенными учреждениями, органами управления государственными внебюджетными фондами	01	02	35 Г 01 01100	100	134,4
Расходы на выплаты персоналу государственных (муниципальных) органов	01	02	35 Г 01 01100	120	134,4
Функционирование Совета депутатов муниципального округа Проспект Вернадского	01	03			**2 355,0**
Депутаты Совета депутатов муниципального округа Проспект Вернадского	01	03	31 А 01 00200		195,0
Расходы на выплаты персоналу в целях обеспечения выполнения функций государственными (муниципальными) органами, казенными учреждениями, органами управления государственными внебюджетными фондами	01	03	31 А 01 00200	100	195,0
Расходы на выплаты персоналу государственных (муниципальных) органов	01	03	31 А 01 00200	120	195,0
Межбюджетные трансферты бюджетам муниципальных округов в целях повышения эффективности осуществления советами депутатов муниципальных округов переданных полномочий из бюджета г. Москвы	01	03	33 А 04 00100		2 160,0
Иные бюджетные ассигнования	01	03	33 А 04 00100	800	2 160,0
Специальные расходы	01	03	33 А 04 00100	880	2 160,0

Функционирование аппарата Совета депутатов муниципального округа Проспект Вернадского	01	04			**13 997,1**
Обеспечение деятельности *аппарата Совета депутатов* муниципального округа Проспект Вернадского в части содержания муниципальных служащих для решения вопросов местного значения	01	04	31 Б 01 00500		13 578,5
Расходы на выплаты персоналу в целях обеспечения выполнения функций государственными (муниципальными) органами, казенными учреждениями, органами управления государственными внебюджетными фондами	01	04	31 Б 01 00500	100	7 894,9
Расходы на выплаты персоналу государственных (муниципальных) органов	01	04	31 Б 01 00500	120	7 894,9
Закупка товаров, работ и услуг для государственных (муниципальных) нужд	01	04	31 Б 01 00500	200	5 683,6
Иные закупки товаров, работ и услуг для обеспечения государственных (муниципальных) нужд	01	04	31 Б 01 00500	240	5 683,6
Социальные выплаты гражданам, кроме публичных нормативных социальных выплат	**01**	**04**	**31 Б 01 00500**	**320**	**35,0**
Пособия, компенсации и иные социальные выплаты гражданам, кроме публичных нормативных обязательств	**01**	**04**	**31 Б 01 00500**	**321**	**35,0**
Прочие расходы в сфере здравоохранения	01	04	35 Г 01 01100		383,6
Расходы на выплаты персоналу в целях обеспечения выполнения функций государственными (муниципальными) органами, казенными учреждениями, органами управления государственными внебюджетными фондами	01	04	35 Г 01 01100	100	383,6
Расходы на выплаты персоналу государственных (муниципальных) органов	01	04	35 Г 01 01100	120	383,6
Резервный фонд	01	11			**50,0**
Резервный фонд *аппарата Совета депутатов* муниципального округа Проспект Вернадского	01	11	32 А 01 00000		50,0
Резервные средства	01	11	32 А 01 00000	870	50,0
Другие общегосударственные вопросы	01	13			**86,1**
Уплата членских взносов на осуществление деятельности Совета муниципальных образований города Москвы	01	13	31 Б 01 00400		86,1
Иные бюджетные ассигнования	01	13	31 Б 01 00400	800	86,1
Уплата налогов, сборов и иных платежей	01	13	31 Б 01 00400	850	86,1
КУЛЬТУРА, КИНЕМАТОГРАФИЯ	08	00			**2 079,3**
Другие вопросы в области культуры, кинематографии	08	04			**2 079,3**
Праздничные и социально значимые мероприятия для населения	08	04	35 Е 01 00500		2 079,3
Закупка товаров, работ и услуг для государственных (муниципальных) нужд	08	04	35 Е 01 00500	200	2 079,3
Иные закупки товаров, работ и услуг для обеспечения государственных (муниципальных) нужд	08	04	35 Е 01 00500	240	2 079,3
СОЦИАЛЬНАЯ ПОЛИТИКА	10	00			**878,4**
Пенсионное обеспечение	10	01			**511,2**
Доплаты к пенсиям муниципальным служащим города Москвы	10	01	35 П 01 01500		511,2
Межбюджетные трансферты	10	01	35 П 01 01500	500	511,2
Иные межбюджетные трансферты	10	01	35 П 01 01500	540	511,2
Другие вопросы в области социальной политики	10	06			**367,2**
Социальные гарантии муниципальным служащим, вышедшим на пенсию	10	06	35 П 01 01800		211,2
Социальное обеспечение и иные выплаты населению	10	06	35 П 01 01800	300	211,2
Социальные выплаты гражданам, кроме публичных нормативных социальных выплат	10	06	35 П 01 01800	320	211,2
Прочие расходы в сфере здравоохранения	10	06	35 Г 01 01100		156,0
Социальное обеспечение и иные выплаты населению	10	06	35 Г 01 01100	300	156,0
Социальные выплаты гражданам, кроме публичных нормативных социальных выплат	10	06	35 Г 01 01100	320	156,0
СРЕДСТВА МАССОВОЙ ИНФОРМАЦИИ	12	00			**140,0**
Периодическая печать и издательства	12	02			**40,0**

Информирование жителей муниципального округа Проспект Вернадского	12	02	35 Е 01 00300		0,0
Закупка товаров, работ и услуг для государственных (муниципальных) нужд	12	02	35 Е 01 00300	200	0,0
Иные закупки товаров, работ и услуг для обеспечения государственных (муниципальных) нужд	12	02	35 Е 01 00300	240	0,0
Иные бюджетные ассигнования	12	02	35 Е 01 00300	800	40,0
Уплата налогов, сборов и иных платежей	12	02	35 Е 01 00300	850	40,0
Другие вопросы в области средств массовой информации	12	04			**100,0**
Информирование жителей муниципального округа Проспект Вернадского	12	04	35 Е 01 00300		100,0
Закупка товаров, работ и услуг для государственных (муниципальных) нужд	12	04	35 Е 01 00300	200	100,0
Иные закупки товаров, работ и услуг для обеспечения государственных (муниципальных) нужд	12	04	35 Е 01 00300	240	100,0
ИТОГО РАСХОДЫ					**24 165,3**

Приложение 2
к решению Совета депутатов
муниципального округа
Проспект Вернадского
от 14 октября 2020 года № 43/1

Приложение 5
к решению Совета депутатов
муниципального округа
Проспект Вернадского
от 19 декабря 2019 года № 33/1

Распределение бюджетных ассигнований по разделам, подразделам, целевым статьям, группам *(группам и подгруппам)* **видов расходов классификации расходов бюджета муниципального округа Проспект Вернадского на 2020 год**

Наименование	Рз	ПР	ЦСР	ВР	Сумма (тыс. рублей)
ОБЩЕГОСУДАРСТВЕННЫЕ ВОПРОСЫ	01	00			**21 067,6**
Функционирование главы муниципального округа Проспект Вернадского	01	02			**4 579,4**
Глава муниципального округа Проспект Вернадского	01	02	31 А 01 00100		4 445,0
Расходы на выплаты персоналу в целях обеспечения выполнения функций государственными (муниципальными) органами, казенными учреждениями, органами управления государственными внебюджетными фондами	01	02	31 А 01 00100	100	3 298,0
Расходы на выплаты персоналу государственных (муниципальных) органов	01	02	31 А 01 00100	120	3 298,0
Закупка товаров, работ и услуг для государственных (муниципальных) нужд	01	02	31 А 01 00100	200	1 147,0
Иные закупки товаров, работ и услуг для обеспечения государственных (муниципальных) нужд	01	02	31 А 01 00100	240	1 147,0
Прочие расходы в сфере здравоохранения	01	02	35 Г 01 01100		134,4
Расходы на выплаты персоналу в целях обеспечения выполнения функций государственными (муниципальными) органами, казенными учреждениями, органами управления государственными внебюджетными фондами	01	02	35 Г 01 01100	100	134,4
Расходы на выплаты персоналу государственных (муниципальных) органов	01	02	35 Г 01 01100	120	134,4
Функционирование Совета депутатов муниципального округа Проспект Вернадского	01	03			**2 355,0**
Депутаты Совета депутатов муниципального округа Проспект Вернадского	01	03	31 А 01 00200		195,0
Расходы на выплаты персоналу в целях обеспечения выполнения функций государственными (муниципальными) органами, казенными учреждениями, органами управления государственными внебюджетными фондами	01	03	31 А 01 00200	100	195,0
Межбюджетные трансферты бюджетам муниципальных округов в целях повышения эффективности осуществления советами депутатов муниципальных округов переданных полномочий из бюджета г. Москвы	01	03	33 А 04 00100		2 160,0
Иные бюджетные ассигнования	01	03	33 А 04 00100	800	2 160,0
Специальные расходы	01	03	33 А 04 00100	880	2 160,0
Расходы на выплаты персоналу государственных (муниципальных) органов	01	03	31 А 01 00200	120	195,0
Функционирование *аппарата Совета депутатов* муниципального округа Проспект Вернадского	01	04			**13 997,1**

Обеспечение деятельности *аппарата Совета депутатов* муниципального округа Проспект Вернадского в части содержания муниципальных служащих для решения вопросов местного значения	01	04	31 Б 01 00500		13 578,5
Расходы на выплаты персоналу в целях обеспечения выполнения функций государственными (муниципальными) органами, казенными учреждениями, органами управления государственными внебюджетными фондами	01	04	31 Б 01 00500	100	7 894,9
Расходы на выплаты персоналу государственных (муниципальных) органов	01	04	31 Б 01 00500	120	7 894,9
Закупка товаров, работ и услуг для государственных (муниципальных) нужд	01	04	31 Б 01 00500	200	5 683,6
Иные закупки товаров, работ и услуг для обеспечения государственных (муниципальных) нужд	01	04	31 Б 01 00500	240	5 683,6
Социальные выплаты гражданам, кроме публичных нормативных социальных выплат	**01**	**04**	**31 Б 01 00500**	**320**	**35,0**
Пособия, компенсации и иные социальные выплаты гражданам, кроме публичных нормативных обязательств	**01**	**04**	**31 Б 01 00500**	**321**	**35,0**
Прочие расходы в сфере здравоохранения	01	04	35 Г 01 01100		383,6
Расходы на выплаты персоналу в целях обеспечения выполнения функций государственными (муниципальными) органами, казенными учреждениями, органами управления государственными внебюджетными фондами	01	04	35 Г 01 01100	100	383,6
Расходы на выплаты персоналу государственных (муниципальных) органов	01	04	35 Г 01 01100	120	383,6
Резервный фонд	01	11			**50,0**
Резервный фонд *аппарата Совета депутатов* муниципального округа Проспект Вернадского	01	11	32 А 01 00000		50,0
Резервные средства	01	11	32 А 01 00000	870	50,0
Другие общегосударственные вопросы	01	13			**86,1**
Уплата членских взносов на осуществление деятельности Совета муниципальных образований города Москвы	01	13	31 Б 01 00400		86,1
Иные бюджетные ассигнования	01	13	31 Б 01 00400	800	86,1
Уплата налогов, сборов и иных платежей	01	13	31 Б 01 00400	850	86,1
КУЛЬТУРА, КИНЕМАТОГРАФИЯ	08	00			**2 079,3**
Другие вопросы в области культуры, кинематографии	08	04			2 079,3
Праздничные и социально значимые мероприятия для населения	08	04	35 Е 01 00500		2 079,3
Закупка товаров, работ и услуг для государственных (муниципальных) нужд	08	04	35 Е 01 00500	200	2 079,3
Иные закупки товаров, работ и услуг для обеспечения государственных (муниципальных) нужд	08	04	35 Е 01 00500	240	2 079,3
СОЦИАЛЬНАЯ ПОЛИТИКА	10	00			**878,4**
Пенсионное обеспечение	10	01			**511,2**
Доплаты к пенсиям муниципальным служащим города Москвы	10	01	35 П 01 01500		511,2
Межбюджетные трансферты	10	01	35 П 01 01500	500	511,2
Иные межбюджетные трансферты	10	01	35 П 01 01500	540	511,2
Другие вопросы в области социальной политики	10	06			**367,2**
Социальные гарантии муниципальным служащим, вышедшим на пенсию	10	06	35 П 01 01800		211,2
Социальное обеспечение и иные выплаты населению	10	06	35 П 01 01800	300	211,2
Социальные выплаты гражданам, кроме публичных нормативных социальных выплат	10	06	35 П 01 01800	320	211,2
Прочие расходы в сфере здравоохранения	10	06	35 Г 01 01100		156,0
Социальное обеспечение и иные выплаты населению	10	06	35 Г 01 01100	300	156,0
Социальные выплаты гражданам, кроме публичных нормативных социальных выплат	10	06	35 Г 01 01100	320	156,0

СРЕДСТВА МАССОВОЙ ИНФОРМАЦИИ	12	00			140,0
Периодическая печать и издательства	12	02			40,0
Информирование жителей муниципального округа Проспект Вернадского	12	02	35 Е 01 00300		0,0
Закупка товаров, работ и услуг для государственных (муниципальных) нужд	12	02	35 Е 01 00300	200	0,0
Иные закупки товаров, работ и услуг для обеспечения государственных (муниципальных) нужд	12	02	35 Е 01 00300	240	0,0
Иные бюджетные ассигнования	12	02	35 Е 01 00300	800	40,0
Уплата налогов, сборов и иных платежей	12	02	35 Е 01 00300	850	40,0
Другие вопросы в области средств массовой информации	12	04			100,0
Информирование жителей муниципального округа Проспект Вернадского	12	04	35 Е 01 00300		100,0
Закупка товаров, работ и услуг для государственных (муниципальных) нужд	12	04	35 Е 01 00300	200	100,0
Иные закупки товаров, работ и услуг для обеспечения государственных (муниципальных) нужд	12	04	35 Е 01 00300	240	100,0
ИТОГО РАСХОДЫ					**24 165,3**

РЕШЕНИЕ

14.10.2020 №43/3

Об отчете по исполнению бюджета муниципального округа Проспект Вернадского за 9 месяцев 2020 года

В соответствии со статьями 264.2, 264.4-264.6 Бюджетного кодекса Российской Федерации, статьей 36 Устава муниципального округа Проспект Вернадского, статьями 22-25 Положения о бюджетном процессе в муниципальном округе Проспект Вернадского,

Совет депутатов муниципального округа Проспект Вернадского решил:

1. Принять к сведению отчет по исполнению бюджета муниципального округа Проспект Вернадского за 9 месяцев 2020 года (далее – местный бюджет) по доходам в сумме **11 481,4 тыс. рублей**, по расходам в сумме **13 687,1 тыс. рублей**, с превышением расходов над доходами (дефицит местного бюджета) в сумме **2 205,7 тыс. рублей**.

2. Принять к сведению исполнение местного бюджета по следующим показателям:

1) Отчет об исполнении бюджета (приложение 1);

2) Доходы местного бюджета по кодам классификации доходов бюджетов (приложение 2);

3) Доходы местного бюджета по кодам видов доходов, подвидов доходов, классификации операций сектора государственного управления, относящихся к доходам бюджета (приложение 3);

4) Расходы местного бюджета в разрезе ведомственной структуры (приложения 4);

5) Расходы местного бюджета по разделам и подразделам бюджетной классификации с детализацией отдельных расходов (приложение 5);

6) Источники финансирования дефицита бюджета по кодам классификации (приложение 6);

3. Принять к сведению информацию о численности муниципальных служащих с указанием фактических затрат на их денежное содержание (приложение 7).

4. Настоящее решение вступает в силу со дня его официального опубликования в «Московском муниципальном вестнике».

5. Контроль за исполнением настоящего решения возложить на главу муниципального округа Проспект Вернадского Сухорукова А.И.

Глава муниципального округа
Проспект Вернадского **А.И. Сухоруков**

Приложение 1
к решению Совета депутатов
муниципального округа
Проспект Вернадского
от 14 октября 2020 года № 43/3

Отчет об исполнении бюджета муниципального округа Проспект Вернадского за 9 месяцев 2019 года

Исполнение бюджета муниципального округа Проспект Вернадского за 9 месяцев 2020 года осуществлялось в соответствии со статьями 264.2, 264.4-264.6 Бюджетного кодекса Российской Федерации, в соответствии с подпунктом 3 пункта 4 статьи 12 Закона города Москвы от 6 ноября 2002 г. № 56 «Об организации местного самоуправления в городе Москве» (с изменениями и дополнениями), статьей 36 Устава муниципального округа Проспект Вернадского, Положением о бюджетном процессе в муниципальном округе Проспект Вернадского.

В процессе исполнения местного бюджета в первоначально принятый бюджет на основании решений Совета депутатов вносились уточнения по финансовому обеспечению социально-экономических программ и материально-технической базы муниципального округа.

Доход от налога на доходы физических лиц за 9 месяцев 2020 года был запланирован в размере **20 855,3 тыс. руб**. Поступило **9 624,3 тыс. руб.**

На 01.10.2020 г. доход муниципального округа Проспект Вернадского утвержден в объеме **23 015,3 тыс. руб.** Фактические поступления по состоянию на эту дату составили **11 481,4 тыс. руб**. Бюджет муниципального округа за 9 месяцев 2020 года по доходам выполнен на **49,89%.**

Расходы муниципального округа за 9 месяцев 2020 года исполнены в размере **13 687,1 тыс. руб. (56,64 %)** от уточненного плана (**24 165,3 тыс. руб.**).

Уточнение плана было: - за счет средств свободного остатка на 01.01.2020 года **1 150,0 тыс. руб.; -** за счет дополнительных бюджетных ассигнований субсидий, предоставленных из бюджета города Москвы в целях повышения эффективности осуществления Советом депутатов муниципального округа переданных полномочий **2 160,0 тыс. руб.**

Свободный остаток средств на 01.10.2020 г. составил **6 085,2 тыс. руб**.

Средства резервного фонда за 9 месяцев 2020 год не использовались.

Приложение 2
к решению Совета депутатов
муниципального округа
Проспект Вернадского
от 14 октября 2020 года № 43/3

Исполнение бюджета муниципального округа Проспект Вернадского по кодам классификации доходов бюджета за 9 месяцев 2020 года

(рублей)

Наименование показателя	КБК	Кассовое исполнение
ДОХОДЫ, ВСЕГО		**11 481 380,25**
ДОХОДЫ	1 00 00000 00 0000 000	**9 861 380,25**
НАЛОГИ НА ПРИБЫЛЬ, ДОХОДЫ	1 01 00000 00 0000 000	**9 624 343,64**
Из них:		
- Налог на доходы физических лиц с доходов, источником которых является налоговый агент, за исключением доходов, в отношении которых исчисление и уплата налога осуществляется в соответствии со статьями 227, 227.1 и 228 Налогового кодекса Российской Федерации	1 01 02010 01 0000 110	7 331 158,93
- Налог на доходы физических лиц с доходов, полученных от осуществления деятельности физическими лицами, зарегистрированными в качестве индивидуальных предпринимателей, нотариусов, занимающихся частной практикой, адвокатов, учредивших адвокатские кабинеты, и других лиц, занимающихся частной практикой в соответствии со статьей 227 Налогового кодекса Российской Федерации	1 01 02020 01 0000 110	38 714,94
- Налог на доходы физических лиц с доходов, полученных физическими лицами в соответствии со статьей 228 Налогового кодекса Российской Федерации предпринимателей, частных нотариусов и других лиц, занимающихся частной практикой	1 01 02030 01 0000 110	2 254 469,77
ШТРАФЫ, САНКЦИИ, ВОЗМЕЩЕНИЕ УЩЕРБА	**1 16 00000 00 0000 000**	**237 036,61**
Доходы от денежных взысканий (штрафов), поступающие в счет погашения задолженности, образовавшейся до 1 января 2020 года, подлежащие зачислению в бюджет муниципального образования по нормативам, действовавшим в 2019 году	1 16 10123 01 0000 140	237 036,61
Доходы от денежных взысканий (штрафов), поступающие в счет погашения задолженности, образовавшейся до 1 января 2020 года, подлежащие зачислению в бюджет муниципального образования по нормативам, действовавшим в 2019 году (доходы бюджетов внутригородских муниципальных образований городов федерального значения за исключением доходов, направляемых на формирование муниципального дорожного фонда, а также иных платежей в случае принятия решения финансовым органом муниципального образования о раздельном учете задолженности)	1 16 10123 01 0031 140	237 036,61
БЕЗВОЗМЕЗДНЫЕ ПОСТУПЛЕНИЯ	**2 00 00000 00 0000 000**	**1 620 000,00**
Из них:		
Прочие межбюджетные трансферты, передаваемые бюджетам внутригородских муниципальных образований городов федерального значения Москвы и Санкт-Петербурга	2 02 49999 03 0000 150	1 620 000,00

Приложение 3
к решению Совета депутатов
муниципального округа
Проспект Вернадского
от 14 октября 2020 года № 43/3

Исполнение бюджета муниципального округа Проспект Вернадского по кодам видов доходов, подвидов доходов, классификации операций сектора государственного управления, относящихся к доходам бюджета за 9 месяцев 2020 года

(рублей)

Наименование показателя	Код администратора по доходам	КБК	Кассовое исполнение
ДОХОДЫ, ВСЕГО			**11 481 380,25**
ДОХОДЫ		1 00 00000 00 0000 000	**9 861 380,25**
НАЛОГИ НА ПРИБЫЛЬ, ДОХОДЫ	182	1 01 00000 00 0000 000	**9 624 343,64**
Из них:			
- Налог на доходы физических лиц с доходов, источником которых является налоговый агент, за исключением доходов, в отношении которых исчисление и уплата налога осуществляется в соответствии со статьями 227, 227.1 и 228 Налогового кодекса Российской Федерации	182	1 01 02010 01 0000 110	7 331 158,93
- Налог на доходы физических лиц с доходов, источником которых является налоговый агент, за исключением доходов, в отношении которых исчисление и уплата налога осуществляются в соответствии со статьями 227, 2271 и 228 Налогового кодекса Российской Федерации (сумма платежа (перерасчеты, недоимка и задолженность по соответствующему платежу, в том числе по отмененному)	182	1 01 02010 01 1000 110	7 267 340,21
- Налог на доходы физических лиц с доходов, источником которых является налоговый агент, за исключением доходов, в отношении которых исчисление и уплата налога осуществляются в соответствии со статьями 227, 2271 и 228 Налогового кодекса Российской Федерации (пени по соответствующему платежу)	182	1 01 02010 01 2100 110	12 037,05
- Налог на доходы физических лиц с доходов, источником которых является налоговый агент, за исключением доходов, в отношении которых исчисление и уплата налога осуществляются в соответствии со статьями 227, 2271 и 228 Налогового кодекса Российской Федерации (проценты по соответствующему платежу)	182	1 01 02010 01 2200 110	272,04
- Налог на доходы физических лиц с доходов, источником которых является налоговый агент, за исключением доходов, в отношении которых исчисление и уплата налога осуществляются в соответствии со статьями 227, 2271 и 228 Налогового кодекса Российской Федерации (суммы денежных взысканий (штрафов) по соответствующему платежу согласно законодательству Российской Федерации)	182	1 01 02010 01 3000 110	51 516,94
- Налог на доходы физических лиц с доходов, источником которых является налоговый агент, за исключением доходов, в отношении которых исчисление и уплата налога осуществляются в соответствии со статьями 227, 2271 и 228 Налогового кодекса Российской Федерации (прочие поступления)	182	1 01 02010 01 4000 110	7,47
- Налог на доходы физических лиц с доходов, источником которых является налоговый агент, за исключением доходов, в отношении которых исчисление и уплата налога осуществляются в соответствии со статьями 227, 2271 и 228 Налогового кодекса Российской Федерации (уплата процентов, начисленных на суммы излишне взысканных (уплаченных) платежей, а также при нарушении сроков их возврата)	182	1 01 02010 01 5000 110	-14,78

- Налог на доходы физических лиц с доходов, полученных от осуществления деятельности физическими лицами, зарегистрированными в качестве индивидуальных предпринимателей, нотариусов, занимающихся частной практикой, адвокатов, учредивших адвокатские кабинеты, и других лиц, занимающихся частной практикой в соответствии со статьей 227 Налогового кодекса Российской Федерации.	182	1 01 02020 01 0000 110	38 714,94
- Налог на доходы физических лиц с доходов, полученных от осуществления деятельности физическими лицами, зарегистрированными в качестве индивидуальных предпринимателей, нотариусов, занимающихся частной практикой, адвокатов, учредивших адвокатские кабинеты, и других лиц, занимающихся частной практикой в соответствии со статьей 227 Налогового кодекса Российской Федерации (сумма платежа (перерасчеты, недоимка и задолженность по соответствующему платежу, в том числе по отмененному)	182	1 01 02020 01 1000 110	38 680,27
- Налог на доходы физических лиц с доходов, полученных от осуществления деятельности физическими лицами, зарегистрированными в качестве индивидуальных предпринимателей, нотариусов, занимающихся частной практикой, адвокатов, учредивших адвокатские кабинеты, и других лиц, занимающихся частной практикой в соответствии со статьей 227 Налогового кодекса Российской Федерации (пени по соответствующему платежу)	182	1 01 02020 01 2100 110	31,48
- Налог на доходы физических лиц с доходов, полученных от осуществления деятельности физическими лицами, зарегистрированными в качестве индивидуальных предпринимателей, нотариусов, занимающихся частной практикой, адвокатов, учредивших адвокатские кабинеты, и других лиц, занимающихся частной практикой в соответствии со статьей 227 Налогового кодекса Российской Федерации (суммы денежных взысканий (штрафов) по соответствующему платежу согласно законодательству Российской Федерации)	182	1 01 02020 01 3000 110	3,19
- Налог на доходы физических лиц с доходов, полученных физическими лицами в соответствии со статьей 228 Налогового кодекса Российской Федерации	182	1 01 02030 01 0000 110	2 254 469,77
- Налог на доходы физических лиц с доходов, полученных физическими лицами в соответствии со статьей 228 Налогового кодекса Российской Федерации (сумма платежа (перерасчеты, недоимка и задолженность по соответствующему платежу, в том числе по отмененному)	182	1 01 02030 01 1000 110	2 251 878,58
- Налог на доходы физических лиц с доходов, полученных физическими лицами в соответствии со статьей 228 Налогового кодекса Российской Федерации (пени по соответствующему платежу)	182	1 01 02030 01 2100 110	802,62
- Налог на доходы физических лиц с доходов, полученных физическими лицами в соответствии со статьей 228 Налогового кодекса Российской Федерации (суммы денежных взысканий (штрафов) по соответствующему платежу согласно законодательству Российской Федерации)	182	1 01 02030 01 3000 110	1 788,57
ШТРАФЫ, САНКЦИИ, ВОЗМЕЩЕНИЕ УЩЕРБА	182	**1 16 00000 00 0000 000**	**237 036,61**
Доходы от денежных взысканий (штрафов), поступающие в счет погашения задолженности, образовавшейся до 1 января 2020 года, подлежащие зачислению в бюджет муниципального образования по нормативам, действовавшим в 2019 году	182	1 16 10123 01 0000 140	237 036,61
Доходы от денежных взысканий (штрафов), поступающие в счет погашения задолженности, образовавшейся до 1 января 2020 года, подлежащие зачислению в бюджет муниципального образования по нормативам, действовавшим в 2019 году (доходы бюджетов внутригородских муниципальных образований городов федерального значения за исключением доходов, направляемых на формирование муниципального дорожного фонда, а также иных платежей в случае принятия решения финансовым органом муниципального образования о раздельном учете задолженности)	182	1 16 10123 01 0031 140	237 036,61
БЕЗВОЗМЕЗДНЫЕ ПОСТУПЛЕНИЯ	900	**2 00 00000 00 0000 000**	**1 620 000,00**
Прочие межбюджетные трансферты, передаваемые бюджетам внутригородских муниципальных образований городов федерального значения Москвы и Санкт-Петербурга	900	2 02 49999 03 0000 150	1 620 000,00

Приложение 4
к решению Совета депутатов
муниципального округа
Проспект Вернадского
от 14 октября 2020 года № 43/3

Исполнение расходов муниципального округа Проспект Вернадского з а 9 месяцев 2020 года в разрезе ведомственной структуры

(рублей)

Наименование	Код ведомства	РЗ/ПР	ЦС	ВР	Сумма
Общегосударственные расходы	**900**	**0100**			**12 730 105,63**
Функционирование высшего должностного лица субъекта РФ и органов местного самоуправления	900	0102			3 195 205,86
Глава муниципального собрания	900	0102	31А0100100		3 060 845,86
Прочие расходы в сфере здравоохранения	900	0102	35Г0101100		134 360,00
Функционирование законодательных (представительных) органов государственной власти и представительных органов муниципального образования	900	0103			1 698 000,00
Депутаты муниципального Собрания муниципального округа	900	0103	31А0100200		78 000,00
Средства межбюджетного трансферта из бюджета города Москвы в целях повышения эффективности осуществления Советом депутатов муниципального округа переданных полномочий города Москвы	900	0103	33А0400100		1 620 000,00
Функционирование Правительства РФ, высших исполнительных органов государственной власти РФ, местных администраций	900	0104			7 750 799,77
Обеспечение деятельности администрации муниципального округа в части содержания муниципальных служащих для решения вопросов местного значения	900	0104	31Б0100500		7 367 259,77
Прочие расходы в сфере здравоохранения	900	0104	35Г0101100		383 540,00
Резервные фонды	900	0111			-
Резервные фонды	900	0111	32А0100000		-
Резервные фонды органов местного самоуправления	900	0111	32А0100000		-
Другие общегосударственные вопросы	900	0113			86 100,0
Реализация государственных функций, связанных с общегосударственным управлением	900	0113	31Б0100400		86 100,0
Выполнение функций органами местного самоуправления	900	0113	31Б0100400		86 100,0
Культура, кинематография и средства массовой информации	**900**	**0800**			**343 125,00**
Другие вопросы в области культуры, кинематографии, средств массовой информации	900	0804			343 125,00
Мероприятия в сфере культуры, кинематографии и средств массовой информации	900	0804	35Е0100500		343 125,00
Выполнение функций органами местного самоуправления	900	0804	35Е0100500		343 125,00
Социальная политика	**900**	**1000**			**507 169,88**
Пенсионное обеспечение	900	1001			403 169,88
Доплаты к пенсиям муниципальным служащим города Москвы	900	1001	35П0101500		403 169,88
Другие вопросы в области социальной политики	900	1006			104 000,00
Прочие расходы в сфере здравоохранения	900	1006	35Г0101100		104 000,00
Средства массовой информации	**900**	**1200**			**106 664,00**
Периодическая печать и издательства	900	1202			40 000,00
Уплата иных платежей	900	1202	35Е0100300		40 000,00

Выполнение функций органами местного самоуправления	900	1202	35Е0100300		40 000,00
Другие вопросы в области средств массовой информации	900	1204			66 664,00
Другие вопросы в области средств массовой информации	900	1204	35Е0103		66 664,00
Выполнение функций органами местного самоуправления	900	1204	35Е0103		66 664,00
ИТОГО:					**13 687 064,51**

Приложение 5
к решению Совета депутатов
муниципального округа
Проспект Вернадского
от 14 октября 2020 года № 43/3

Исполнение расходов муниципального округа Проспект Вернадского за 9 месяцев 2020 года по разделам и подразделам бюджетной классификации с детализацией отдельных расходов

(рублей)

КБК		Наименование	Сумма
РЗ	ПР		
01		**ОБЩЕГОСУДАРСТВЕННЫЕ РАСХОДЫ**	**12 730 105,63**
		В том числе	
01	02	- функционирование высшего должностного лица субъекта РФ и органа местного самоуправления (расходы на содержание руководителя муниципального образования)	3 195 205,86
01	03	- члены законодательной (представительной) власти местного самоуправления (расходы на депутатов муниципального Собрания)	1 698 000,00
01	04	- функционирование Правительства РФ, высших органов исполнительной власти субъектов РФ, местных администраций	7 750 799,77
01	11	- резервные фонды	-
01	13	- другие общегосударственные вопросы	86 100,0
08		**КУЛЬТУРА, КИНЕМАТОГРАФИЯ И СРЕДСТВА МАССОВОЙ ИНФОРМАЦИИ**	**343 125,00**
08	04	- другие вопросы в области культуры, кинематографии, средств массовой информации	343 125,00
10		**СОЦИАЛЬНАЯ ПОЛИТИКА**	**507 169,88**
		В том числе	
10	01	Пенсионное обеспечение	403 169,88
10	06	Другие вопросы в области социальной политики	104 000,00
12		**СРЕДСТВА МАССОВОЙ ИНФОРМАЦИИ**	**106 664,00**
		В том числе	
12	02	Периодическая печать и издательства	40 000,00
12	04	Другие вопросы в области средств массовой информации	66 664,00
		ИТОГО РАСХОДОВ	**13 687 064,51**

Приложение 6
к решению Совета депутатов
муниципального округа
Проспект Вернадского
от 14 октября 2020 года № 43/3

Исполнение источников финансирования дефицита бюджета муниципального округа Проспект Вернадского за 9 месяцев 2020 года

(рублей)

КБК	Наименование	План на год	Исполнено	Отклонение
90000000000000000000	Источники финансирования дефицита бюджетов – всего	1 150 000,00	2 205 684,26	1 055 684,26
00001000000000000000	Изменение остатков средств	1 150 000,00	2 205 684,26	1 055 684,26
90001050201030000510	Увеличение прочих остатков денежных средств	-23 015 300,00	-11 616 271,32	
90001050201030000610	Уменьшение прочих остатков денежных средств	24 165 300,00	13 821 955,58	

Приложение 7
к решению Совета депутатов
муниципального округа
Проспект Вернадского
от 14 октября 2020 года №43/3

Сведения о численности муниципальных служащих с указанием фактических затрат на их денежное содержание

Штатная численность муниципальных служащих в исполнительно- распорядительном органе местного самоуправления – аппарате Совета депутатов муниципального округа проспект Вернадского на 01 октября 2020 года составила 5 единиц.

По итогам 9-ти месяцев 2020 года расходы бюджета муниципального округа Проспект Вернадского на содержание муниципальных служащих сложились в объеме **5 830,8 тыс. рублей** (расходы на заработную плату с начислениями).

МУНИЦИПАЛЬНЫЙ ОКРУГ СОЛНЦЕВО В ГОРОДЕ МОСКВЕ

АППАРАТ СОВЕТА ДЕПУТАТОВ

ПОСТАНОВЛЕНИЕ

19 октября 2020 года № 10

Об утверждении Порядка формирования и ведения реестра источников доходов бюджета муниципального округа Солнцево

В соответствии со статьей 47.1 Бюджетного кодекса Российской Федерации, постановлением Правительства Российской Федерации от 31 августа 2016 года № 868 «О порядке формирования и ведения перечня источников доходов Российской Федерации», постановлением Правительства Москвы от 10 октября 2017 года № 749-ПП «О порядке формирования, ведения реестра источников доходов бюджета города Москвы и реестра источников доходов бюджета Московского городского фонда обязательного медицинского страхования и представления в Департамент финансов города Москвы реестра источников доходов бюджета Московского городского фонда обязательного медицинского страхования и реестров источников доходов бюджетов внутригородских муниципальных образований в городе Москве», Положением о бюджетном процессе в муниципальном округе Солнцево, утвержденным решением Совета депутатов муниципального округа Солнцево от 14 ноября 2017 года № 3/5 «Об утверждении Положения о бюджетном процессе в муниципальном округе Солнцево,

аппарат Совета депутатов муниципального округа Солнцево постановляет:

1. Утвердить Порядок формирования и ведения реестра источников доходов бюджета муниципального округа Солнцево (Приложение).
2. Опубликовать настоящее постановление в бюллетене «Московский муниципальный вестник».
3. Контроль за выполнением настоящего постановления возложить на главу муниципального округа Солнцево Верховича В.С.

Глава муниципального округа Солнцево **В.С. Верхович**

Приложение
к постановлению аппарата
Совета депутатов
муниципального округа
Солнцево
от 19 октября 2020 года №10

ПОРЯДОК
ФОРМИРОВАНИЯ И ВЕДЕНИЯ РЕЕСТРА ИСТОЧНИКОВ ДОХОДОВ БЮДЖЕТА МУНИЦИПАЛЬНОГО ОКРУГА СОЛНЦЕВО

1. Порядок формирования и ведения реестра источников доходов бюджета муниципального округа Солнцево (далее – реестр источников доходов) устанавливает правила формирования и ведения источников доходов бюджета муниципального округа Солнцево (далее – местный бюджет).

2. Настоящий Порядок разработан с учетом общих требований к составу информации, порядку формирования и ведения реестра источника доходов местного бюджета, утвержденных постановлением Правительства Российской Федерации от 31 августа 2016 года № 868 «О порядке формирования и ведения перечня источников доходов Российской Федерации» (далее – Общие требования).

3. Реестр источников доходов местного бюджета формируется и ведется как информационный ресурс, в котором отражаются бюджетные данные на этапах составления, утверждения и исполнения местного бюджета на очередной финансовый год и плановый период, по источникам доходов бюджета и соответствующим им группам источников доходов бюджета, включенных в перечень источников доходов Российской Федерации.

4. Формирование и ведение реестра источников доходов местного бюджета осуществляется аппаратом Совета депутатов муниципального округа Солнцево.

5. В реестр источников доходов местного бюджета включается информация, определенная в соответствии с Общими требованиями.

6. Формирование и ведение реестра источников доходов местного бюджета осуществляется в электронной форме в автоматизированной системе управления городскими финансами города Москвы с использованием квалифицированных электронных подписей.

7. Показатели прогноза доходов местного бюджета в целях составления и утверждения решения Совета депутатов муниципального округа Солнцево о бюджете муниципального округа Солнцево на очередной финансовый год включаются в реестр источников бюджета муниципального округа Солнцево в срок не позднее 10 рабочих дней со дня принятия Советом депутатов решения о проекте бюджета муниципального округа Солнцево на очередной финансовый год.

8. Реестр источников доходов местного бюджета направляется в Совет депутатов муниципального округа Солнцево в составе документов и материалов, представляемых одновременно с проектом решения о бюджете муниципального округа Солнцево на очередной финансовый год, по форме согласно приложению к настоящему Порядку.

Приложение
к порядку формирования
и ведения реестра источников
доходов муниципального
округа Солнцево

Р Е Е С Т Р
источников доходов бюджета муниципального округа Солнцево

Наименование финансового органа _____
Наименование бюджета _____
Единица измерения – тыс. рублей

Источник доходов бюджета		Группа источников доходов		Главный администратор доходов бюджета		Информация о публично-правовом образовании, в доход которого зачисляются платежи, являющиеся источником доходов бюджета		Показатели прогноза доходов бюджета в целях составления и утверждения закон о бюджете (прогноз)		
Наименование	Код классификации доходов бюджета	Наименование группы (АСУ ГФ)	Идентификационный код по перечню источников доходов Российской Федерации (АСУ ГФ)	Код ГАДБ	Наименование	Код	Наименование	На очередной финансовый год	На первый год планового периода	На второй год планового периода

РАСПОРЯЖЕНИЕ

16 октября 2020 года № 20

О внесении изменений в распоряжение аппарата Совета депутатов муниципального округа Солнцево от 15 марта 2016 года №3-РП

В связи с изменением штатного расписания

аппарата Совета депутатов муниципального округа Солнцево:

1. Внести изменение в распоряжение аппарата Совета депутатов муниципального округа Солнцево от 15 марта 2016 года № 3-РП «Об утверждении Правил обработки персональных данных в аппарате Совета депутатов муниципального округа Солнцево», изложив приложение 4 в новой редакции (Приложение).
2. Опубликовать настоящее распоряжение в бюллетене «Московский муниципальный вестник».
3. Контроль за исполнением настоящего распоряжения возложить на главу муниципального округа Солнцево Верховича В.С.

Глава муниципального округа Солнцево **В.С. Верхович**

Приложение
к распоряжению аппарата Совета
депутатов муниципального
округа Солнцево
от 16 октября 2020 года № 20

приложение 4
к распоряжению аппарата
Совета депутатов
муниципального округа
Солнцево
от 15 марта 2016 года №3-РП

Перечень должностей муниципальной службы аппарата Совета депутатов муниципального округа Солнцево, замещение которых предусматривает осуществление обработки персональных данных либо осуществление доступа к персональным данным

Главный бухгалтер - начальник отдела
начальник отдела правового обеспечения
советник
консультант
главный специалист

РАСПОРЯЖЕНИЕ

19 октября 2020 года № 21

Об утверждении Правил осуществления внутреннего контроля соответствия обработки персональных данных требованиям к защите персональных данных в аппарате Совета депутатов муниципального округа Солнцево

В соответствии с Федеральным законом от 27.07.2006 N 152 «О персональных данных» и постановлением Правительства Российской Федерации от 21.03.2012 N 211 «Об утверждении перечня мер, направленных на обеспечение выполнения обязанностей, предусмотренных Федеральным законом «О персональных данных» и принятыми в соответствии с ним нормативными правовыми актами, операторами, являющимися государственными или муниципальными органами»:

1. Утвердить Правила осуществления внутреннего контроля соответствия обработки персональных данных требованиям к защите персональных данных в аппарате Совета депутатов муниципального округа Солнцево (Приложение).

2. Опубликовать настоящее распоряжение в бюллетене «Московский муниципальный вестник» и разместить на официальном сайте www.munsolncevo.ru

3. Контроль за исполнением настоящего распоряжения возложить на главу муниципального округа Солнцево Верховича В.С.

Глава муниципального
округа Солнцево **В.С. Верхович**

Приложение
к распоряжению аппарата Совета
депутатов муниципального
округа Солнцево
от 19 октября 2020 года № 21

Правила осуществления внутреннего контроля соответствия обработки персональных данных требованиям к защите персональных данных в аппарате Совета депутатов муниципального округа Солнцево.

1. Общие положения

Настоящими Правилами определяются процедуры, направленные на выявление и предотвращение нарушений законодательства Российской Федерации в сфере персональных данных; основания, порядок проведения внутреннего контроля соответствия обработки персональных данных в аппарате Совета депутатов муниципального округа Солнцево] требованиям к защите персональных данных, установленным Федеральным законом от 27.07.2006 N 152-ФЗ «О персональных данных» (далее - Федеральный закон «О персональных данных»), принятыми в соответствии с ним правовыми актами.

Настоящие Правила разработаны в соответствии с Федеральным законом «О персональных данных», постановлением Правительства Российской Федерации от 01.11.2012 N 1119 «Об утверждении требований к защите персональных данных при их обработке в информационных системах персональных данных», от 15.09.2008 N 687 «Об утверждении Положения об особенностях обработки персональных данных, осуществляемой без использования средств автоматизации» и принятыми в соответствии с ними нормативными правовыми актами.

В настоящих Правилах используются основные понятия в значениях, определенных статьей 3 Федерального закона «О персональных данных».

Исполнение данных Правил обязательно для всех работников аппарата Совета депутатов муниципального округа Солнцево (далее – аппарат Совета депутатов), осуществляющих обработку персональных данных (далее - ПДн), как без использования средств автоматизации, так и в информационных системах обработки персональных данных (далее - ИСПДн).

2. Порядок проведения внутренних проверок

Внутренний контроль соответствия обработки персональных данных установленным требованиям организуется Оператором на основе проведения проверок условий обработки ПДн. Проверки проводятся не реже одного раза в год.

Проверки осуществляются главой муниципального округа Солнцево. Проверки осуществляются непосредственно на местах обработки персональных данных путем опроса либо, при необходимости, путем осмотра рабочих мест работников аппарата Совета депутатов, допущенных к обработке персональных данных.

Результаты проведенных проверок оформляются в виде акта внутреннего контроля, составленного по форме согласно Приложению, к настоящим Правилам.

При выявлении в ходе проверки нарушений в акте делается запись о мероприятиях, необходимых для устранения нарушений, сроках исполнения и ответственных лицах.

План проведения внутреннего контроля на очередной год формируется до 20 декабря текущего года и утверждается главой муниципального округа.

Проведение внеплановой проверки организуется в течение 3-х рабочих дней с даты поступления письменного заявления субъекта персональных данных о нарушении правил обработки персональных данных.

3. Содержание проверок внутреннего контроля

В процессе проверки соответствия обработки персональных данных без использования средств автоматизации требованиям к защите персональных данных должно быть установлено:

- порядок и условия хранения бумажных носителей, содержащих персональные данные обрабатываемые в аппарате Совета депутатов;
- соблюдение правил доступа к бумажным носителям с персональными данными;
- условия доступа в помещения, где обрабатываются и хранятся бумажные носители с персональными данными;
- наличие или отсутствие фактов несанкционированного доступа к персональным данным и необходимость принятия дополнительных мер по обеспечению безопасности ПДн.

При проведении проверки соответствия обработки персональных данных в ИСПДн аппарата Совета депутатов требованиям к защите персональных данных должно быть установлено:

- соответствие используемых Пользователями полномочий параметрам доступа;
- соблюдение Пользователями ИСПДн правил парольной защиты;
- соблюдение Пользователями ИСПДн правил антивирусной защиты;
- соблюдение Пользователями ИСПДн правил работы со съемными носителями персональных данных;
- соблюдение порядка доступа в помещения аппарата Совета депутатов, где расположены элементы ИСПДн;
- соблюдение порядка резервирования баз данных и хранения резервных копий;
- своевременность проведения мероприятий по уничтожению персональных данных;
- знание Пользователями ИСПДн своих действий во внештатных ситуациях;
- наличие или отсутствие фактов несанкционированного доступа к ИСПДн и необходимость принятия дополнительных мер по обеспечению безопасности ПДн;
- необходимость мероприятий по восстановлению персональных данных, модифицированных или уничтоженных вследствие несанкционированного доступа к ним.

Приложение.
к Правилам осуществления внутреннего контроля соответствия обработки персональных данных требованиям к защите персональных данных в аппарате Совета депутатов муниципального округа Солнцево

АКТ
результатов проведения внутренней проверки условий обработки персональных данных в аппарате Совета депутатов муниципального округа Солнцево.

Настоящий Акт составлен в том, что «__» _____ 20__ года в аппарате Совета депутатов муниципального округа Солнцево проведена проверка _____
_____
(тема проверки)

Проверка осуществлялась в соответствии с требованиями
_____
(название внутреннего локального акта)

В ходе проверки проверено:
_____
_____

Выявленные нарушения:
_____
_____

Меры по устранению нарушений:
_____
_____

Срок устранения нарушений: _____
Ответственный за исполнение _____
Подписи проверявшего _____

«__» _____ 20__ года

СОВЕТ ДЕПУТАТОВ

РЕШЕНИЕ

19 октября 2020 года № 43/1

О проведение дополнительных мероприятий по социально-экономическому развитию района Солнцево за счет средств экономии, образовавшейся по результатам конкурсных процедур

В соответствии с частью 6 статьи 1 Закона города Москвы от 11 июля 2012 года № 39 «О наделении органов местного самоуправления муниципальных округов в городе Москве отдельными полномочиями города Москвы», постановлением Правительства Москвы от 13 сентября 2012 года № 484-ПП «О дополнительных мероприятиях по социально-экономическому развитию районов города Москвы» и на основании обращения главы управы района Солнцево города Москвы от 16 октября 2020 года № И-10-361/20

Совет депутатов муниципального округа Солнцево принял решение:

1. Провести дополнительные мероприятия по социально-экономическому развитию района Солнцево города Москвы за счет средств экономии, образовавшейся в результате проведения конкурсных процедур в 2020 году в размере 294364 рублей 00 копеек на закупку текстиля.
2. Направить настоящее решение в Департамент территориальных органов исполнительной власти города Москвы, префектуру Западного административного округа города Москвы, управу района Солнцево города Москвы, в течение 3 дней со дня его принятия.
3. Опубликовать настоящее решение в бюллетене «Московский муниципальный вестник» и разместить на официальном сайте www.munsolncevo.ru.
4. Контроль за выполнением настоящего решения возложить на главу муниципального округа Солнцево Верховича В.С.

Глава муниципального округа Солнцево **В.С. Верхович**

РЕШЕНИЕ

19 октября 2020 года № 43/2

О согласовании места размещения ярмарки выходного дня на 2020 год

В соответствии с частью 9 статьи 1 Закона города Москвы от 11 июля 2012 года № 39 «О наделении органов местного самоуправления муниципальных округов в городе Москве отдельными полномочиями города Москвы», постановлением Правительства Москвы от 4 мая 2011 года № 172-ПП «Об утверждении Порядка организации ярмарок и продажи товаров (выполнения работ, оказания услуг) на них на территории города Москвы» и обращением префектуры Западного административного округа города Москвы от 12 октября 2020 года № ПЗ-01-3716/20

Совет депутатов муниципального округа Солнцево решил:

1. Согласовать место размещения ярмарки выходного дня на 2020 год по адресу: г. Москва, ул. Богданова, вл.54; перечень товаров – сельхозпродукция, продовольственные товары; всего торговых мест 24.
2. Направить настоящее решение в Департамент территориальных органов исполнительной власти города Москвы, Департамента торговли и услуг города Москвы, префектуру Западного административного округа города Москвы, управу района Солнцево города Москвы, в течение 3 дней со дня его принятия.
3. Опубликовать настоящее решение в бюллетене «Московский муниципальный вестник» и разместить на официальном сайте www.munsolncevo.ru.
4. Контроль за выполнением настоящего решения возложить на главу муниципального округа Солнцево Верховича В.С.

Глава муниципального округа Солнцево **В.С. Верхович**

МУНИЦИПАЛЬНЫЙ ОКРУГ КУРКИНО В ГОРОДЕ МОСКВЕ

РЕЗУЛЬТАТЫ ПУБЛИЧНЫХ СЛУШАНИЙ

по проекту решения Совета депутатов муниципального округа Куркино «Об утверждении отчета об исполнении бюджета муниципального округа Куркино за 2019 год»

Публичные слушания были назначены решением Совета депутатов от 08.09.2020 г. № 12-2 «О проведении публичных слушаний по проекту решения «Об утверждении отчета об исполнении бюджета муниципального округа Куркино за 2019 год». Обсуждаемый проект решения был опубликован в бюллетене «Московский муниципальный вестник» № 20 (259) том 4 сентябрь 2020 года и размещен на официальном сайте муниципального округа Куркино: www.kurkino-vmo.ru.

Дата проведения: 26.10.2020 г. в 19.00 часов.
Место проведения: г. Москва, ул. Соловьиная роща, д. 8, корп. 1
Количество участников: 4 человека
Количество поступивших предложений граждан: 0
Итоги публичных слушаний (рекомендации):

В результате обсуждения проекта решения Совета депутатов муниципального округа Куркино «Об утверждении отчета об исполнении бюджета муниципального округа Куркино за 2019 год» было принято следующее решение:

1. Поддержать проект решения Совета депутатов муниципального округа Куркино «Об утверждении отчета об исполнении бюджета муниципального округа Куркино за 2019 год».
2. Направить результаты публичных слушаний и протокол публичных слушаний Совету депутатов муниципального округа Куркино.
3. Опубликовать результаты публичных слушаний в бюллетене «Московский муниципальный вестник» и разместить на официальном сайте муниципального округа Куркино: www.kurkino-vmo.ru.

Глава муниципального округа Куркино **И.А. Светиков**

Секретарь **В.И. Попова**

АДМИНИСТРАЦИЯ

ПОСТАНОВЛЕНИЕ

21.09.2020 № 111

О признании утратившими силу постановлений администрации муниципального округа Куркино от 27.12.2019 года № 214 «Об утверждении Порядка осуществления полномочий по внутреннему муниципальному финансовому контролю администрацией муниципального округа Куркино»от 05.10.2019 года № 126 «Об утверждении Порядка осуществления органами внутреннего муниципального финансового контроля администрации муниципального округа Куркино контроля за соблюдением Федерального закона от 05.04.2013 № 44-ФЗ «О контрактной системе в сфере закупок товаров, работ, услуг для обеспечения государственных и муниципальных нужд»

В целях приведения нормативных правовых актов администрации муниципального округа Куркино в соответствие с действующим законодательством Российской Федерации

администрация муниципального округа Куркино постановляет:

1.Признать утратившими силу постановления администрации муниципального округа Куркино от 27.12.2019 года № 214 «Об утверждении Порядка осуществления полномочий по внутреннему муниципальному финансовому контролю администрацией муниципального округа Куркино» и от 05.10.2019 года № 126 «Об утверждении Порядка осуществления органами внутреннего муниципального финансового контроля администрации муниципального округа Куркино контроля за соблюдением Федерального закона от 05.04.2013 №44-ФЗ «О контрактной системе в сфере закупок товаров, работ, услуг для обеспечения государственных и муниципальных нужд».

2.Опубликовать настоящее постановление в бюллетене «Московский муниципальный вестник».

3.Контроль за выполнением настоящего постановления возложить на главу администрации муниципального округа Куркино **Григорьеву Н.А.**

Глава администрации
муниципального округа Куркино **Н.А. Григорьева**

ПОСТАНОВЛЕНИЕ

23.09.2020 № 113

О признании утратившим силу постановления администрации муниципального округа Куркино от 27.12.2018 № 181 «Об утверждении порядка осуществления внутреннего финансового контроля и порядка осуществления внутреннего финансового аудита в администрации муниципального округа Куркино»

В целях приведения нормативных правовых актов администрации муниципального округа Куркино в соответствие с действующим законодательством Российской Федерации

администрация муниципального округа Куркино постановляет:

1.Признать утратившим силу постановление администрации муниципального округа Куркино от 27.12.2018 № 181 «Об утверждении порядка осуществления внутреннего финансового контроля и порядка осуществления внутреннего финансового аудита в администрации муниципального округа Куркино».

2.Опубликовать настоящее постановление в бюллетене «Московский муниципальный вестник».

3.Контроль за выполнением настоящего постановления возложить на главу администрации муниципального округа Куркино **Григорьеву Н.А.**

Глава администрации
муниципального округа Куркино **Н.А. Григорьева**

ПОСТАНОВЛЕНИЕ

22.10.2020 № 130

Об утверждении отчета об исполнении бюджета муниципального округа Куркино за девять месяцев 2020 года

На основании статей 9, 154, 264.2 Бюджетного кодекса Российской Федерации, Закона города Москвы от 27 ноября 2019 г. № 33 «О бюджете города Москвы на 2020 год и плановый период 2021 и 2022 годов», Закона города Москвы от 10 сентября 2008 года № 39 «О бюджетном устройстве и бюджетном процессе в городе Москве», руководствуясь Уставом муниципального округа Куркино, Положением о бюджетном процессе в муниципальном округе Куркино,

администрация муниципального округа Куркино постановляет:

1. Утвердить отчет об исполнении бюджета муниципального округа Куркино за девять месяцев 2020 года:

1.1. Основные характеристики бюджета муниципального округа Куркино

1.1.1.Утвердить основные характеристики бюджета муниципального округа Куркино за девять месяцев 2020 года:

Объем доходов бюджета муниципального округа Куркино составил 38492,9 тыс. рублей.

Общий объем расходов бюджета муниципального округа Куркино составил 33040,4 тыс. рублей.

Профицит бюджета за девять месяцев 2020 года составил 5452,5 тыс. рублей.

1.2. Доходы бюджета муниципального округа Куркино

1.2.1. Утвердить общий объем доходов бюджета муниципального округа Куркино за девять месяцев 2020 года по источникам поступления согласно приложению 1 к настоящему постановлению.

1.2.2. Утвердить перечень главных администраторов доходов бюджета города Москвы – бюджета муниципального округа Куркино за девять месяцев 2020 года согласно приложению 2 к настоящему постановлению.

1.2.3. Утвердить перечень главных администраторов доходов бюджета муниципального округа Куркино за девять месяцев 2020 года согласно приложению 3 к настоящему постановлению.

1.3. Расходы бюджета муниципального округа Куркино

1.3.1. Утвердить расходы бюджета муниципального округа Куркино за девять месяцев 2020 года по разделам, подразделам, целевым статьям и видам расходов бюджетной классификации согласно приложению 4 к настоящему постановлению.

1.3.2. Утвердить расходы бюджета муниципального округа Куркино за девять месяцев 2020 года по разделам и подразделам бюджетной классификации с детализацией отдельных расходов согласно приложению 5 к настоящему постановлению.

1.3.3. Утвердить ведомственную структуру расходов бюджета муниципального округа Куркино за девять месяцев 2020 года согласно приложению 6 к настоящему постановлению.

1.3.4. Утвердить источники финансирования дефицита бюджета муниципального округа Куркино за девять месяцев 2020 года согласно приложению 7 к настоящему постановлению.

1.4. Доходы бюджета муниципального округа Куркино в 2020 году и плановом периоде 2021 и 2022 годов формируются за счет:

1.4.1. **Налоговых доходов** в части отчислений от налога на доходы физических лиц по установленным настоящим Законом нормативам с доходов:

а) источником которых является налоговый агент, за исключением доходов, в отношении которых исчисление и уплата налога осуществляются в соответствии со статьями 227, 227.1 и 228 Налогового кодекса Российской Федерации;

б) полученных от осуществления деятельности физическими лицами, зарегистрированными в качестве индивидуальных предпринимателей, нотариусов, занимающихся частной практикой, адвокатов, учредивших адвокатские кабинеты, и других лиц, занимающихся частной практикой, в соответствии со статьей 227 Налогового кодекса Российской Федерации;

в) полученных физическими лицами в соответствии со статьей 228 Налогового кодекса Российской Федерации.

1.4.2. **Неналоговых доходов** в части:

а) доходов от сдачи в аренду имущества, находящегося в оперативном управлении органов управления муниципальных округов и созданных ими учреждений (за исключением имущества муниципальных бюджетных и автономных учреждений), - по нормативу 100 процентов;

б) доходов от сдачи в аренду имущества, составляющего муниципальную казну муниципальных округов (за исключением земельных участков), - по нормативу 100 процентов;

в) прочих поступлений от использования имущества, находящегося в муниципальной собственности муниципальных округов (за исключением имущества муниципальных бюджетных и автономных учреждений, а также имущества муниципальных унитарных предприятий, в том числе казенных), - по нормативу 100 процентов;

г) доходов от оказания платных услуг (работ) получателями средств бюджетов муниципальных округов и компенсации затрат бюджетов муниципальных округов - по нормативу 100 процентов;

д) доходов от реализации имущества, находящегося в муниципальной собственности муниципальных округов, в части реализации основных средств (за исключением движимого имущества муниципальных бюджетных и автономных учреждений, а также имущества муниципальных унитарных предприятий, в том числе казенных) и материальных запасов (за исключением имущества муниципальных бюджетных и автономных учреждений, а также имущества муниципальных унитарных предприятий, в том числе казенных) - по нормативу 100 процентов;

е) доходов от возмещения ущерба при возникновении страховых случаев, когда выгодоприобретателями выступают получатели средств бюджетов муниципальных округов, - по нормативу 100 процентов;

ж) поступлений от денежных взысканий (штрафов), налагаемых районными комиссиями по делам несовершеннолетних и защите их прав, организацию деятельности которых осуществляют органы местного самоуправления муниципальных округов, в порядке, предусмотренном Кодексом Российской Федерации об административных правонарушениях и Законом города Москвы от 21 ноября 2007 года № 45 «Кодекс города Москвы об административных правонарушениях», - по нормативу 100 процентов;

з) денежных взысканий (штрафов), установленных Кодексом Российской Федерации об административных правонарушениях за административные правонарушения в области финансов, связанные с нецелевым использованием бюджетных средств, нарушением порядка и (или) условий предоставления (расходования) межбюджетных трансфертов, нарушением условий предоставления бюджетных инвестиций, субсидий юридическим лицам, индивидуальным предпринимателям и физическим лицам, в случае, если соответствующие бюджетные средства, межбюджетные трансферты, бюджетные инвестиции, субсидии были предоставлены из бюджета муниципального округа, - по нормативу 100 процентов;

и) денежных взысканий (штрафов), неустоек, пеней, которые должны быть уплачены юридическим или физическим лицом в соответствии с законом или договором в случае неисполнения или ненадлежащего исполнения обязательств перед органом местного самоуправления муниципального округа, муниципальным казенным учреждением муниципального округа, - по нормативу 100 процентов;

к) денежных средств, изымаемых в собственность муниципальных округов в соответствии с решениями судов, за исключением денежных средств, обращенных в собственность государства на основании обвинительных приговоров судов, - по нормативу 100 процентов;

л) платежей по искам о возмещении ущерба, а также платежей, уплачиваемых при добровольном возмещении ущерба, причиненного муниципальному имуществу муниципальных округов (за исключением имущества муниципальных бюджетных и автономных учреждений, а также имущества муниципальных унитарных предприятий, в том числе казенных), - по нормативу 100 процентов;

м) платежей в целях возмещения убытков, причиненных уклонением от заключения с органом местного самоуправления муниципального округа (муниципальным казенным учреждением муниципального округа) муниципального контракта (за исключением муниципального контракта, финансируемого за счет средств муниципального дорожного фонда), - по нормативу 100 процентов;

н) платежей в целях возмещения ущерба при расторжении муниципального контракта, заключенного с органом местного самоуправления муниципального округа (муниципальным казенным учреждением муниципального округа), в связи с односторонним отказом исполнителя (подрядчика) от его исполнения (за исключением муниципального контракта, финансируемого за счет средств муниципального дорожного фонда) - по нормативу 100 процентов;

о) штрафов, неустоек, пеней, уплаченных в случае просрочки исполнения поставщиком (подрядчиком, исполнителем) обязательств, предусмотренных муниципальным контрактом, заключенным органом местного самоуправления муниципального округа (муниципальным казенным учреждением муниципального округа), - по нормативу 100 процентов;

п) прочих поступлений от денежных взысканий (штрафов), санкций и иных сумм в возмещение ущерба - по нормативу 100 процентов;

р) невыясненных поступлений - по нормативу 100 процентов;

1.4.3. **Безвозмездных поступлений**, в том числе добровольных пожертвований и межбюджетных трансфертов бюджетам муниципальных округов из бюджета города Москвы, в том числе субвенций и дотаций бюджетам внутригородских муниципальных образований из бюджета города Москвы для осуществления переданных полномочий города Москвы.

1.5. Межбюджетные трансферты

1.5.1. Из бюджета города Москвы:

1.5.1.1. Межбюджетные трансферты из бюджета города Москвы предоставлялись в виде субвенций на исполнение переданных полномочий в сумме 12152,4 тыс. рублей, исполнено в сумме 10358,3 тыс. рублей (остаток субвенций на исполнение переданных полномочий 1794,2 тыс. рублей).

1.5.1.2. Межбюджетный трансферт, предоставляемый из бюджета города Москвы бюджету муниципального округа Куркино, предоставлялись в форме субвенций для осуществления передаваемых полномочий и прочих субсидий бюджетам внутригородских муниципальных образований в целях повышения эффективности осуществления Советом депутатов муниципального округа переданных в соответствии с Законом города Москвы от 11 июля 2012 года № 39 «О наделении органов местного самоуправления муниципальных округов в городе Москве отдельными полномочиями города Москвы» полномочий города Москвы посредством поощрения депутатов Совета депутатов муниципального округа при условии их активного участия в осуществлении указанных полномочий, предоставлен в сумме 1620,0 тыс. рублей.

1.5.1.3. Межбюджетные трансферты, предоставляемые из бюджета города Москвы, перечислялись на счет бюджета муниципального округа Куркино в соответствии с соглашениями о предоставлении МБТ и кассовым планом.

1.5.2. Из бюджета муниципального округа Куркино бюджету города Москвы:

1.5.2.1. Межбюджетный трансферт предоставляется из бюджета муниципального округа Куркино в форме иного межбюджетного трансферта бюджету города Москвы на цели осуществления доплат к пенсиям по старости или инвалидности I или II групп (далее –доплаты к пенсиям) лицам, перечисленным в пункте 4 части 2 статьи 31 Закона города Москвы от 22 октября 2008 года № 50 «О муниципальной службе в городе Москве» (далее – Закон города Москвы №50) и пункте 10 части 1 статьи 14 Закона города Москвы 25 ноября 2009 года № 9 «О гарантиях осуществления полномочий лиц, замещающих муниципальные должности в городе Москве» (далее – Закон города Москвы №9), проходившим муниципальную службу в Органе местного самоуправления, или исполнявшим полномочия в муниципальном округе на постоянной основе.

1.5.2.2. Межбюджетные трансферты, предоставляемые из бюджета муниципального округа Куркино, перечислялись на счет бюджета Департамента труда и социальной защиты населения города Москвы в соответствии с соглашениями о предоставлении МБТ и кассовым планом в сумме 1465,8 тыс. рублей.

1.6. Бюджетные кредиты бюджету муниципального округа

1.6.1. Бюджетные кредиты бюджету муниципального округа Куркино, не предоставлялись.

1.6.2. Бюджетные кредиты бюджету муниципального округа Куркино из бюджета города Москвы за счет источников покрытия дефицита бюджета города Москвы не предоставлялись.

1.7. Особенности исполнения бюджета

За девять месяцев 2020 года главе администрации предоставлялось право вносить изменения в сводную бюджетную роспись муниципального округа в следующих случаях:

1. Перемещения бюджетных ассигнований между кодами КОСГУ и кодами детализации.

2. Изменений ведомственной структуры в случае увеличения бюджетных ассигнований по отдельным разделам, подразделам, целевым статьям и видам расходов бюджета за счет экономии по использованию в текущем финансовом году бюджетных ассигнований на оказание муниципальных услуг в пределах общего объема бюджетных ассигнований, при условии, что увеличение бюджетных ассигнований по соответствующему виду расходов не превышало 10 процентов.

В течение первого полугодия 2020 года вносились изменения в сводную бюджетную роспись муниципального округа Куркино на основании решений Совета депутатов муниципального округа Куркино от: 18.02.2020 г. №4-4, 17.03.2020 г. № 6-2, 27.07.2020 г. № 10-1.

1.8. Уточнение бюджета

В 2020 году главе администрации было предоставлено право вносить изменения в бюджетные показатели, с последующим утверждением Советом депутатов, вызванные следующими обстоятельствами:

1.8.1. Изменением бюджетной классификации Российской Федерации.

1.8.2. Передачей полномочий по финансированию отдельных учреждений, мероприятий или видов расходов.

1.8.3. Изменением межбюджетных трансфертов.

1.8.4. Выявлением факта нецелевого использования бюджетных средств.

1.8.5. Предоставлением бюджетных кредитов бюджету муниципального округа.

1.8.6. В случае увеличения/уменьшения бюджетных ассигнований по отдельным разделам, подразделам, целевым статьям и видам расходов бюджета за счет экономии по использованию в текущем финансовом году бюджетных ассигнований на оказание муниципальных услуг - в пределах общего объема бюджетных ассигнований, предусмотренных главному распорядителю бюджетных средств в текущем финансовом году на оказание муниципальных услуг, между разделами, подразделами, целевыми статьями и видами расходов бюджета муниципального округа Куркино при условии, что увеличение бюджетных ассигнований не превышает 10 процентов;

1.8.7. В иных случаях, предусмотренных бюджетным законодательством РФ и города Москвы.

1.9. Направление средств свободного остатка

1.9.1. Остаток средств на лицевом счете администрации муниципального округа Куркино на 31 декабря 2019 года составил 1783,6 тыс. рублей, из них:

- свободный остаток средств, образовавшейся в бюджете муниципального округа Куркино составил 1450,3 тыс.рублей,

- остаток неиспользованных средств субвенций 2019 года подлежащих возврату в доход города Москвы составил 333,3 тыс.рублей (возвращен в бюджет г. Москвы в январе 2020 г.).

1.9.2. За девять месяцев 2020 года свободный остаток не распределялся .

1.10. Исполнение за счет средств бюджета муниципального округа контрактов (договоров) по муниципальному заказу

Исполнение за счет средств бюджета муниципального округа контрактов (договоров) по муниципальному заказу производилось в пределах, доведенных получателям бюджетных средств лимитов бюджетных обязательств в соответствии с ведомственной, функциональной и экономической классификацией расходов. Принятые получателями бюджетных средств обязательства, вытекающие из условий заключенных контрактов (договоров), исполнение которых осуществлялось за счет средств бюджета муниципального округа, сверх утвержденных лимитов бюджетных обязательств, не подлежало оплате за счет

средств бюджета и не было признано судом недействительными по иску главного распорядителя бюджетных средств или финансового органа города Москвы.

1.11. Учет доходов бюджетных учреждений от оказания платных услуг и иной приносящей доход деятельности

Администрация муниципального округа Куркино, в соответствии с возложенными бюджетными полномочиями и уставом, приносящую доход деятельность не осуществляет и доходы не получает.

Подведомственное администрации муниципального округа Куркино, МБУ «ЦТД «Ростки» осуществляет приносящую доход деятельность. Доходы бюджетного учреждения от оказания приносящей доход деятельности за девять месяцев 2020 года составили 939,2 тыс. рублей, средства зачислялись на лицевой счет, открытый МБУ «ЦТД «Ростки» в ТФКУ №1 СЗАО города Москвы и расходовались в установленном порядке. Остаток денежных средств от оказания платных услуг и приносящей доход деятельности на 01 октября 2020 года составил 128,9 тыс. рублей.

1.12. Резервный фонд

Средства резервного фонда за девять месяцев 2020 года не расходовались.

1.13. Внесение изменений в решение Совета депутатов муниципального округа Куркино от 20 декабря 2019 года № 18-1 «О бюджете муниципального округа Куркино на 2020 год и плановый период 2021 и 2022 годов»

Изменения в решение Совета депутатов муниципального округа Куркино от 20 декабря 2019 года № 18-1 «О бюджете муниципального округа Куркино на 2020 год и плановый период 2021 и 2022 годов» принимались депутатами Совета депутатов, по представлению главы администрации муниципального округа Куркино (решения Совета депутатов муниципального округа Куркино от: 18.02.2020г. №4-4, 17.03.2020 г. № 6-2, 27.07.2020 г. № 10-1).

2. Утвердить отчет о численности муниципальных служащих, работников муниципального бюджетного учреждения муниципального округа Куркино за девять месяцев 2020 года согласно приложению 8 к настоящему постановлению.

3. Опубликовать настоящее постановление в бюллетене «Московский муниципальный вестник».

4. Контроль за выполнением настоящего постановления возложить на главного бухгалтера-заведующего сектором экономики и бухгалтерского учета администрации муниципального округа Куркино Гулиеву И.П.

Глава администрации
муниципального округа Куркино **Н.А. Григорьева**

Приложение 1
к постановлению администрации
муниципального округа Куркино
от «22 » 10. 2020 г. № 130

Общий объем доходов бюджета муниципального округа Куркино за девять месяцев 2020 года по источникам поступления

1 00 00000 00 0000 000	**НАЛОГОВЫЕ И НЕНАЛОГОВЫЕ ДОХОДЫ**	**19441,0**
в том числе: **1 01 00000 00 0000 000**	**НАЛОГИ НА ПРИБЫЛЬ, ДОХОДЫ**	19356,8
из них: 1 01 02000 01 0000 110	налог на доходы физических лиц	19356,8
1 01 02010 01 0000 110	Налог на доходы физических лиц с доходов, источником которых является налоговый агент, за исключением доходов, в отношении которых исчисление и уплата налога осуществляются в соответствии со статьями 227, 227.1 и 228 Налогового кодекса Российской Федерации	16957,8
1 01 02020 01 0000 110	Налог на доходы физических лиц, полученных от осуществления деятельности физическими лицами, зарегистрированными в качестве индивидуальных предпринимателей, нотариусов, занимающихся частной практикой, адвокатов, учредивших адвокатские кабинеты и других лиц, занимающихся частной практикой в соответствии со статьей 227.1 Налогового кодекса Российской Федерации	435,6
1 01 02030 01 0000 110	Налог на доходы физических лиц с доходов, полученных физическими лицами в соответствии со статьей 228 Налогового кодекса Российской Федерации	1963,4
1 13 02993 03 0009 130	Прочие доходы от компенсации затрат бюджетов внутригородских муниципальных образований городов федерального значения (прочие доходы от компенсации затрат бюджетов внутригородских муниципальных образований города Москвы)	76,2
1 16 01063 01 0000 140	Административные штрафы, установленные Главой 6 Кодекса Российской Федерации об административных правонарушениях, за административные правонарушения, посягающие на здоровье, санитарно-эпидемиологическое благополучие населения и общественную нравственность, налагаемые мировыми судьями, комиссиями по делам несовершеннолетних и защите их прав	1,0
1 16 01203 01 0000 140	Административные штрафы, установленные Главой 20 Кодекса Российской Федерации об административных правонарушениях, за административные правонарушения, посягающие на общественный порядок и общественную безопасность, налагаемые мировыми судьями, комиссиями по делам несовершеннолетних и защите их прав	4,0
1 16 10123 01 0031 140	Доходы от денежных взысканий (штрафов), поступающие в счет погашения задолженности, образовавшейся до 1 января 2020 года, подлежащие зачислению в бюджет муниципального образования по нормативам, действовавшим в 2019 году (доходы бюджетов внутригородских муниципальных образований городов федерального значения за исключением доходов, направляемых на формирование муниципального дорожного фонда, а также иных платежей в случае принятия решения финансовым органом муниципального образования о раздельном учете задолженности)	3,0
1 17 01030 03 0000 180	Невыясненные поступления, зачисляемые в бюджеты внутригородских муниципальных образований городов федерального значения	0,0
2 00 00000 00 0000 000	**БЕЗВОЗМЕЗДНЫЕ ПОСТУПЛЕНИЯ**	**19051,9**
в том числе: 2 02 00000 00 0000 000	БЕЗВОЗМЕЗДНЫЕ ПОСТУПЛЕНИЯ ОТ ДРУГИХ БЮДЖЕТОВ БЮДЖЕТНОЙ СИСТЕМЫ РФ	19385,2
из них: 2 02 04999 03 0000 150	Прочие межбюджетные трансферты, передаваемые бюджетам внутригородских муниципальных образований городов федерального значения Москвы и Санкт-Петербурга	1620,0
2 02 30000 00 0000 150	субвенции бюджетам субъектов РФ и муниципальных образований	17765,2

2 02 30024 03 0000 150	субвенции бюджетам внутригородских муниципальных образований городов федерального значения Москвы и Санкт-Петербурга на выполнение передаваемых полномочий субъектов РФ	6665,2
в том числе:		
2 02 30024 03 0004 150	Субвенции бюджетам внутригородских муниципальных образований городов федерального значения на выполнение передаваемых полномочий субъектов Российской Федерации (на организацию досуговой и социально-воспитательной работы, с населением по месту жительства)	3708,1
2 02 30024 03 0005 150	Субвенции бюджетам внутригородских муниципальных образований городов федерального значения на выполнение передаваемых полномочий субъектов Российской Федерации (на организацию физкультурно-оздоровительной и спортивной работы с населением по месту жительства)	2957,1
2 02 39998 03 0000 150	Единая субвенция на финансовое обеспечение содержания муниципальных служащих, осуществляющих организацию переданных полномочий города Москвы	11100,0
2 19 03000 03 0000 150	Возврат остатков субсидий, субвенций и иных межбюджетных трансфертов, имеющих целевое назначение, прошлых лет из бюджетов внутригородских муниципальных образований городов федерального значения Москвы и Санкт-Петербурга	-333,3
ИТОГО ДОХОДОВ		**38492,9**

Приложение 2
к постановлению администрации
муниципального округа Куркино
от «22 » 10. 2020 г. № 130

Перечень
главных администраторов доходов бюджета
муниципального округа Куркино - органы государственной власти Российской Федерации
на 2020 год и плановый период 2021 и 2022 годов

Главные администраторы доходов бюджета муниципального округа – органы государственной власти Российской Федерации							
182							**Управление Федеральной налоговой службы по г. Москве**
182	1	01	02010	01	0000	110	Налог на доходы физических лиц с доходов, источником которых является налоговый агент, за исключением доходов, в отношении которых исчисление и уплата налога осуществляются в соответствии со статьями 227, 227.1 и 228 Налогового кодекса Российской Федерации
182	1	01	02020	01	0000	110	Налог на доходы физических лиц с доходов, полученных от осуществления деятельности физическими лицами, зарегистрированными в качестве индивидуальных предпринимателей, нотариусов, занимающихся частной практикой, адвокатов, учредивших адвокатские кабинеты, и других лиц, занимающихся частной практикой в соответствии со статьей 227 Налогового кодекса Российской Федерации
182	1	01	02030	01	0000	110	Налог на доходы физических лиц с доходов, полученных физическими лицами в соответствии со статьей 228 Налогового кодекса Российской Федерации

Приложение 3
к постановлению администрации
муниципального округа Куркино
от «22 » 10. 2020 г. № 130

Перечень
главных администраторов доходов бюджета
муниципального округа Куркино – органов местного самоуправления
за девять месяцев 2020 года

Код классификации доходов бюджета								Наименование кода поступлений в бюджет, группы, подгруппы, статьи, подстатьи, элемента, подвида доходов, классификации операций сектора государственного управления
Код главного администратора доходов бюджета	Код вида доходов бюджета					Код подвида доходов бюджетов		
	группа доходов	подгруппа доходов	статья доходов	Подстатья доходов	элемент доходов	группа подвида доходов бюджета	аналитическая группа подвида доходов бюджета	
Главные администраторы доходов бюджета муниципального округа – органы местного самоуправления муниципального округа Куркино								
900								**администрация муниципального округа Куркино**
900	1 13 00000 00 0000 000							ДОХОДЫ ОТ ОКАЗАНИЯ ПЛАТНЫХ УСЛУГ И КОМПЕНСАЦИИ ЗАТРАТ ГОСУДАРСТВА
900	1	13	02	993	03	0001	130	Прочие доходы от компенсации затрат бюджетов внутригородских муниципальных образований городов федерального значения (средства, поступающие от возврата учреждениями субсидий на выполнение муниципального задания прошлых лет)
900	1	13	02	993	03	0009	130	Прочие доходы от компенсации затрат бюджетов внутригородских муниципальных образований городов федерального значения (прочие доходы от компенсации затрат бюджетов внутригородских муниципальных образований города Москвы)
900	1 16 00000 00 0000 000							ШТРАФЫ, САНКЦИИ, ВОЗМЕЩЕНИЕ УЩЕРБА
900	1	16	01	053	01	0000	140	Административные штрафы, установленные Главой 5 Кодекса Российской Федерации об административных правонарушениях, за административные правонарушения, посягающие на права граждан, налагаемые мировыми судьями, комиссиями по делам несовершеннолетних и защите их прав
900	1	16	01	063	01	0000	140	Административные штрафы, установленные Главой 6 Кодекса Российской Федерации об административных правонарушениях, за административные правонарушения, посягающие на здоровье, санитарно-эпидемиологическое благополучие населения и общественную нравственность, налагаемые мировыми судьями, комиссиями по делам несовершеннолетних и защите их прав
900	1	16	01	073	01	0000	140	Административные штрафы, установленные Главой 7 Кодекса Российской Федерации об административных правонарушениях, за административные правонарушения в области охраны собственности, налагаемые мировыми судьями, комиссиями по делам несовершеннолетних и защите их прав

900	1	16	01	083	01	0000	140	Административные штрафы, установленные Главой 8 Кодекса Российской Федерации об административных правонарушениях, за административные правонарушения в области охраны окружающей среды и природопользования, налагаемые мировыми судьями, комиссиями по делам несовершеннолетних и защите их прав
900	1	16	01	113	01	0000	140	Административные штрафы, установленные Главой 11 Кодекса Российской Федерации об административных правонарушениях, за административные правонарушения на транспорте, налагаемые мировыми судьями, комиссиями по делам несовершеннолетних и защите их прав
900	1	16	01	123	01	0000	140	Административные штрафы, установленные Главой 12 Кодекса Российской Федерации об административных правонарушениях, за административные правонарушения в области дорожного движения, налагаемые мировыми судьями, комиссиями по делам несовершеннолетних и защите их прав
900	1	16	01	133	01	0000	140	Административные штрафы, установленные Главой 13 Кодекса Российской Федерации об административных правонарушениях, за административные правонарушения в области связи и информации, налагаемые мировыми судьями, комиссиями по делам несовершеннолетних и защите их прав
900	1	16	01	173	01	0000	140	Административные штрафы, установленные Главой 17 Кодекса Российской Федерации об административных правонарушениях, за административные правонарушения, посягающие на институты государственной власти, налагаемые мировыми судьями, комиссиями по делам несовершеннолетних и защите их прав
900	1	16	01	183	01	0000	140	Административные штрафы, установленные Главой 18 Кодекса Российской Федерации об административных правонарушениях, за административные правонарушения в области защиты государственной границы Российской Федерации и обеспечения режима пребывания иностранных граждан или лиц без гражданства на территории Российской Федерации, налагаемые мировыми судьями, комиссиями по делам несовершеннолетних и защите их прав
900	1	16	01	193	01	0000	140	Административные штрафы, установленные Главой 19 Кодекса Российской Федерации об административных правонарушениях, за административные правонарушения против порядка управления, налагаемые мировыми судьями, комиссиями по делам несовершеннолетних и защите их прав
900	1	16	01	203	01	0000	140	Административные штрафы, установленные Главой 20 Кодекса Российской Федерации об административных правонарушениях, за административные правонарушения, посягающие на общественный порядок и общественную безопасность, налагаемые мировыми судьями, комиссиями по делам несовершеннолетних и защите их прав
900	1	16	07	010	03	0000	140	Штрафы, неустойки, пени, уплаченные в случае просрочки исполнения поставщиком (подрядчиком, исполнителем) обязательств, предусмотренных муниципальным контрактом, заключенным муниципальным органом, казенным учреждением внутригородского муниципального образования города федерального значения (муниципальным)
900	1	16	07	090	03	0000	140	Иные штрафы, неустойки, пени, уплаченные в соответствии с законом или договором в случае неисполнения или ненадлежащего исполнения обязательств перед муниципальным органом, (муниципальным казенным учреждением) внутригородского муниципального образования города федерального значения

900	1	16	10	031	03	0000	140	Возмещение ущерба при возникновении страховых случаев, когда выгодоприобретателями выступают получатели средств бюджета внутригородского муниципального образования города федерального значения
900	1	16	10	032	03	0000	140	Прочее возмещение ущерба, причиненного муниципальному имуществу внутригородского муниципального образования города федерального значения (за исключением имущества, закрепленного за муниципальными бюджетными (автономными) учреждениями, унитарными предприятиями)
900	1	16	10	061	03	0000	140	Платежи в целях возмещения убытков, причиненных уклонением от заключения с муниципальным органом внутригородского муниципального образования города федерального значения (муниципальным казенным учреждением) муниципального контракта, а также иные денежные средства, подлежащие зачислению в бюджет внутригородского муниципального образования города федерального значения за нарушение законодательства Российской Федерации о контрактной системе в сфере закупок товаров, работ, услуг для обеспечения государственных и муниципальных нужд (за исключением муниципального контракта, финансируемого за счет средств муниципального дорожного фонда)
900	1	16	10	081	03	0000	140	Платежи в целях возмещения ущерба при расторжении муниципального контракта, заключенного с муниципальным органом внутригородского муниципального образования города федерального значения (муниципальным казенным учреждением), в связи с односторонним отказом исполнителя (подрядчика) от его исполнения (за исключением муниципального контракта, финансируемого за счет средств муниципального дорожного фонда)
900	1	16	10	123	01	0000	140	Доходы от денежных взысканий (штрафов), поступающие в счет погашения задолженности, образовавшейся до 01 января 2020 года, подлежащие зачислению в бюджет муниципального образования по нормативам, действовавшим в 2019 году
900	1 17 00000 00 0000 000							ПРОЧИЕ НЕНАЛОГОВЫЕ ДОХОДЫ
900	1	17	01	030	03	0000	180	Невыясненные поступления, зачисляемые в бюджеты внутригородских муниципальных образований городов федерального значения
	2 02 00000 00 0000 000							БЕЗВОЗМЕЗДНЫЕ ПОСТУПЛЕНИЯ ОТ ДРУГИХ БЮДЖЕТОВ БЮДЖЕТНОЙ СИСТЕМЫ РОССИЙСКОЙ ФЕДЕРАЦИИ
900	2	02	30	024	03	0004	150	Субвенции бюджетам внутригородских муниципальных образований городов федерального значения на выполнение передаваемых полномочий субъектов Российской Федерации (на организацию досуговой и социально-воспитательной работы с населением по месту жительства)
900	2	02	30	024	03	0005	150	Субвенции бюджетам внутригородских муниципальных образований городов федерального значения на выполнение передаваемых полномочий субъектов Российской Федерации (на организацию физкультурно-оздоровительной и спортивной работы с населением по месту жительства)
900	2	02	39	998	03	0000	150	Единая субвенция бюджетам внутригородских муниципальных образований городов федерального значения
900	2	02	49	999	03	0000	150	Прочие межбюджетные трансферты, передаваемые бюджетам внутригородских муниципальных образований городов федерального значения

900	2	02	15	002	03	0000	150	Дотации бюджетам внутригородских муниципальных образований городов федерального значения на поддержку мер по обеспечению сбалансированности бюджетов
900	2	07	03	020	03	0000	150	Прочие безвозмездные поступления в бюджеты внутригородских муниципальных образований городов федерального значения
900	2	08	03	000	03	0000	150	Перечисления из бюджетов внутригородских муниципальных образований городов федерального значения (в бюджеты внутригородских муниципальных образований городов федерального значения) для осуществления возврата (зачета) излишне уплаченных или излишне взысканных сумм налогов, сборов и иных платежей, а также сумм процентов за несвоевременное осуществление такого возврата и процентов, начисленных на излишне взысканные суммы
900	2	18	03	010	03	0000	150	Доходы бюджетов внутригородских муниципальных образований городов федерального значения от возврата бюджетными учреждениями остатков субсидий прошлых лет
900	2	18	60	010	03	0000	150	Доходы бюджетов внутригородских муниципальных образований городов федерального значения от возврата остатков субсидий, субвенций и иных межбюджетных трансфертов, имеющих целевое назначение, прошлых лет из бюджетов бюджетной системы Российской Федерации
900	2	19	60	010	03	0000	150	Возврат прочих остатков субсидий, субвенций и иных межбюджетных трансфертов, имеющих целевое назначение, прошлых лет из бюджетов внутригородских муниципальных образований городов федерального значения

Приложение 4
к постановлению администрации
муниципального округа Куркино
от «22 » 10. 2020 г. № 130

Расходы бюджета муниципального округа Куркино за девять месяцев 2020 года по разделам, подразделам, целевым статьям и видам расходов бюджетной классификации

Наименование показателя	Код бюджетной классификации				расходы 2020 год (тыс.руб.)
	Раз-дел	Под-раз-дел	Целевая статья	КВР	
1	2				3
Расходы					**22306,9**
ОБЩЕГОСУДАРСТВЕННЫЕ ВОПРОСЫ	01	00			25249,7
Функционирование высшего должностного лица субъекта Российской Федерации и муниципального образования	01	02			1999,3
Руководство и управление в сфере установленных функций органов местного самоуправления	01	02	31А0100100		1823,7
Глава муниципального округа	01	02	31А0100100		1823,7
Фонд оплаты труда государственных (муниципальных) органов	01	02	31А0100100	121	1316,1
Иные выплаты персоналу государственных (муниципальных) органов, за исключением фонда оплаты труда	01	02	31А0100100	122	70,4
Взносы по обязательному социальному страхованию на выплаты денежного содержания и иные выплаты работникам государственных (муниципальных) органов	01	02	31А0100100	129	382,8
Прочая закупка товаров, работ и услуг	01	02	31А0100100	244	54,4
Функционирование исполнительных органов государственной власти города Москвы	01	02	35Г0101100		175,6
Прочие расходы в сфере здравоохранения	01	02	35Г0101100		175,6
Иные выплаты персоналу государственных (муниципальных) органов, за исключением фонда оплаты труда	01	02	35Г0101100	122	175,5
Функционирование законодательных (представительных) органов государственной власти и представительных органов муниципальных образований	01	03			1698,0
Функционирование представительных органов местного самоуправления	01	03	31А0100000		78,0
Депутаты Совета депутатов муниципального округа	01	03	31А0100200		78,0
Прочая закупка товаров, работ и услуг	01	03	31А0100200	244	78,0
Функционирование представительных органов государственной власти	01	03	33А0400100		1620,0
Депутаты Совета депутатов муниципального округа	01	03	33А0400100		1620,0
Специальные расходы	01	03	33А0400100	880	1620,0
Функционирование Правительства Российской Федерации, высших исполнительных органов государственной власти субъектов Российской Федерации, местных администраций	01	04			21552,4
Функционирование исполнительных органов государственной власти города Москвы	01	04	31Б0100000		9847,9
Глава администрации	01	04	31Б0100100		1758,3
Фонд оплаты труда государственных (муниципальных) органов	01	04	31Б0100100	121	1268,6
Иные выплаты персоналу государственных (муниципальных) органов, за исключением фонда оплаты труда	01	04	31Б0100100	122	70,4
Взносы по обязательному социальному страхованию на выплаты денежного содержания и иные выплаты работникам государственных (муниципальных) органов	01	04	31Б0100100	129	371,7
Прочая закупка товаров, работ и услуг	01	04	31Б0100100	244	47,6

Обеспечение деятельности администрации муниципальных округов в части содержания муниципальных служащих для решения вопросов местного значения	01	04	31Б0100500		8089,7
Фонд оплаты труда государственных (муниципальных) органов	01	04	31Б0100500	121	5497,9
Иные выплаты персоналу государственных (муниципальных) органов, за исключением фонда оплаты труда	01	04	31Б0100500	122	492,8
Взносы по обязательному социальному страхованию на выплаты денежного содержания и иные выплаты работникам государственных (муниципальных) органов	01	04	31Б0100500	129	1643,1
Прочая закупка товаров, работ и услуг	01	04	31Б0100500	244	455,9
Функционирование исполнительных органов государственной власти города Москвы	01	04	35Г0100000		910,2
Прочие расходы в сфере здравоохранения	01	04	35Г0101100		910,2
Иные выплаты персоналу государственных (муниципальных) органов, за исключением фонда оплаты труда	01	04	35Г0101100	122	910,2
Финансовое обеспечение переданных внутригородским муниципальным образованиям полномочий по содержанию муниципальных служащих, осуществляющих организацию деятельности районных комиссий по делам несовершеннолетних и защите их прав	01	04	33А0103100		2135,0
За счет субвенции из бюджета города Москвы	01	04	33А0103100		2135,0
Фонд оплаты труда государственных (муниципальных) органов	01	04	33А0103100	121	1254,2
Иные выплаты персоналу государственных (муниципальных) органов, за исключением фонда оплаты труда	01	04	33А0103100	122	409,5
Взносы по обязательному социальному страхованию на выплаты денежного содержания и иные выплаты работникам государственных (муниципальных) органов	01	04	33А0103100	129	376,4
Прочая закупка товаров, работ и услуг	01	04	33А0103100	244	94,8
Финансовое обеспечение переданных внутригородским муниципальным образованиям полномочий по содержанию муниципальных служащих, осуществляющих организацию досуговой, социально-воспитательной, физкультурно-оздоровительной и спортивной работы с населением по месту жительства	01	04	33А0103200		2025,2
За счет субвенции из бюджета города Москвы	01	04	33А0103200		2025,2
Фонд оплаты труда государственных (муниципальных) органов	01	04	33А0103200	121	1243,3
Иные выплаты персоналу государственных (муниципальных) органов, за исключением фонда оплаты труда	01	04	33А0103200	122	286,0
Взносы по обязательному социальному страхованию на выплаты денежного содержания и иные выплаты работникам государственных (муниципальных) органов	01	04	33А0103200	129	383,4
Прочая закупка товаров, работ и услуг	01	04	33А0103200	244	112,5
Финансовое обеспечение переданных внутригородским муниципальным образованиям полномочий по содержанию муниципальных служащих, осуществляющих организацию опеки, попечительства и патронажа	01	04	33А0103300		6634,0
За счет субвенции из бюджета города Москвы	01	04	33А0103300		6634,0
Фонд оплаты труда государственных (муниципальных) органов	01	04	33А0103300	121	4148,8
Иные выплаты персоналу государственных (муниципальных) органов, за исключением фонда оплаты труда	01	04	33А0103300	122	941,4
Взносы по обязательному социальному страхованию на выплаты денежного содержания и иные выплаты работникам государственных (муниципальных) органов	01	04	33А0103300	129	1217,8
Прочая закупка товаров, работ и услуг	01	04	33А0103300	244	326,0
Обеспечение проведения выборов и референдумов	01	07			0,0
Непрограммные направления деятельности органов государственной власти по проведению выборов и референдумов в городе Москве	01	07	35А0100100		0,0
Прочая закупка товаров, работ и услуг	01	07	35А0100100	880	0,0
Резервные фонды	01	11			0,0
Резервные средства, предусмотренные органами местного самоуправления	01	11	32А0100000		0,0
Резервные средства	01	11	32А0100000	870	0,0

Другие общегосударственные вопросы	01	13			0,0
Уплата членских взносов на осуществление деятельности Совета муниципальных образований города Москвы	01	13	31Б0100400		0,0
Уплата иных платежей	01	13	31Б0100400	853	0,0
НАЦИОНАЛЬНАЯ БЕЗОПАСНОСТЬ И ПРАВООХРАНИТЕЛЬНАЯ ДЕЯТЕЛЬНОСТЬ	03	00			0,0
Защита населения и территории от чрезвычайных ситуаций природного и техногенного характера, гражданская оборона	03	09			0,0
Мероприятия по гражданской обороне, предупреждение чрезвычайных ситуаций, обеспечение пожарной безопасности	03	09	35Е0101400		0,0
Прочая закупка товаров, работ и услуг	03	09	35Е0101400	244	0,0
Обеспечение пожарной безопасности	03	10			0,0
Мероприятия по гражданской обороне, предупреждение чрезвычайных ситуаций, обеспечение пожарной безопасности	03	10	35Е0101400		0,0
Прочая закупка товаров, работ и услуг	03	10	35Е0101400	244	0,0
КУЛЬТУРА, КИНЕМАТОГРАФИЯ	08	00			2987,0
Другие вопросы в области культуры, кинематографии	08	04			2987,0
Субвенции бюджетам муниципальных округов для осуществления переданных полномочий по организации досуговой и социально-воспитательной работы с населением по месту жительства	08	04	09Г0700100		2781,0
За счет субвенции из бюджета города Москвы	08	04	09Г0700100		2781,0
Субсидии бюджетным учреждениям на финансовое обеспечение государственного (муниципального) задания на оказание государственных (муниципальных) услуг (выполнение работ)	08	04	09Г0700100	611	2781,0
За счет средств бюджета МО Куркино	08	04	09Г0700100		206,0
Субсидии бюджетным учреждениям на финансовое обеспечение государственного (муниципального) задания на оказание государственных (муниципальных) услуг (выполнение работ)	08	04	09Г0702100	611	206,0
Праздничные и социально-значимые мероприятия для населения	08	04	35Е0100500		0,0
Прочая закупка товаров, работ и услуг	08	04	35Е0100500	244	0,0
СОЦИАЛЬНАЯ ПОЛИТИКА	10	00			2079,0
Пенсионное обеспечение	10	01			1465,8
Доплаты к пенсиям муниципальным служащим города Москвы	10	01	35П0101500		1465,8
Иные межбюджетные трансферты	10	01	35П0101500	540	1465,8
Другие вопросы в области социальной политики	10	06			613,2
Прочие расходы в сфере здравоохранения	10	06	35Г0101100		613,2
Пособия, компенсации и иные социальные выплаты гражданам, кроме публичных нормативных обязательств	10	06	35Г0101100	321	613,2
Социальные гарантии муниципальным служащим, вышедшим на пенсию	10	06	35П0101800		0
Пособия, компенсации и иные социальные выплаты гражданам, кроме публичных нормативных обязательств	10	06	35П0101800	321	0
ФИЗИЧЕСКАЯ КУЛЬТУРА И СПОРТ	11	00			2591,6
Массовый спорт	11	02			2591,6
Субвенции бюджетам муниципальных округов для осуществления переданных полномочий по организации физкультурно-оздоровительной и спортивной работы с населением по месту жительства	11	02	10А0300100		2491,6
За счет субвенции из бюджета города Москвы	11	02	10А0300100		2491,6
Прочая закупка товаров, работ и услуг	11	02	10А0300100	244	1096,6
Субсидии бюджетным учреждениям на финансовое обеспечение государственного (муниципального) задания на оказание государственных (муниципальных) услуг (выполнение работ)	11	02	10А0300100	611	1395,0
Субсидии бюджетным учреждениям на финансовое обеспечение государственного (муниципального) задания на оказание государственных (муниципальных) услуг (выполнение работ)	11	02	10А0302100	611	100,0
СРЕДСТВА МАССОВОЙ ИНФОРМАЦИИ	12	00			133,2
Периодическая печать и издательства	12	02			133,2
Периодическая печать и издательства	12	02	35Е0100300		133,2

Прочая закупка товаров, работ и услуг	12	02	35Е0100300	244	133,2
Уплата иных платежей	12	02	35Е0100300	853	0,0
Другие вопросы в области средств массовой информации	12	04			0,0
Периодическая печать и издательства	12	04	35Е0100300		0,0
Прочая закупка товаров, работ и услуг	12	04	35Е0100300	244	0,0

Приложение 5
к постановлению администрации
муниципального округа Куркино
от «22 » 10. 2020 г. № 130

Расходы бюджета муниципального округа Куркино за девять месяцев 2020 года по разделам и подразделам бюджетной классификации с детализацией отдельных расходов

КПС		Наименование	Сумма (тыс. рублей)
раздел	подраз-дел		
01	**00**	**ОБЩЕГОСУДАРСТВЕННЫЕ ВОПРОСЫ**	**25249,7**
		в том числе:	
01	02	Функционирование высшего должностного лица субъекта РФ и муниципального округа	1999,3
		из них фонд оплаты труда, страховые взносы и социальные выплаты	1944,9
01	03	Функционирование законодательных (представительных) органов государственной власти и представительных органов муниципального округа	1698,0
		- в том числе:	
		Депутаты Совета депутатов муниципального округа	1698,0
01	04	Функционирование Правительства РФ, высших исполнительных органов государственной власти субъектов РФ, местных администраций	21552,4
		в том числе:	
		Руководство и управление в сфере установленных функций органов местного самоуправления	9848,0
		из них:	
		Глава администрации	1758,3
		из них фонд оплаты труда, страховые взносы и социальные выплаты	1710,7
		Обеспечение деятельности администрации муниципальных округов в части содержания муниципальных служащих для решения вопросов местного значения	8999,9
		из них фонд оплаты труда, страховые взносы и социальные выплаты	8544
		за счет субвенций из бюджета города Москвы:	10794,2
		Финансовое обеспечение переданных внутригородским муниципальным образованиям полномочий по содержанию муниципальных служащих, осуществляющих организацию деятельности районных комиссий по делам несовершеннолетних и защите их прав	2135,0
		из них фонд оплаты труда, страховые взносы и социальные выплаты	2040,2
		Финансовое обеспечение переданных муниципальным округам полномочий по содержанию муниципальных служащих, осуществляющих организацию досуговой, социально-воспитательной, физкультурно-оздоровительной и спортивной работы с населением по месту жительства	2025,2
		из них фонд оплаты труда, страховые взносы и социальные выплаты	1912,7
		Финансовое обеспечение переданных муниципальным округам полномочий по содержанию муниципальных служащих, осуществляющих организацию опеки, попечительства и патронажа	6634,0
		из них фонд оплаты труда, страховые взносы и социальные выплаты	6308
01	11	Резервные фонды	0,0
01	13	Другие общегосударственные вопросы	0,0
03	**00**	НАЦИОНАЛЬНАЯ БЕЗОПАСНОСТЬ И ПРАВООХРАНИТЕЛЬНАЯ ДЕЯТЕЛЬНОСТЬ	**0,0**
03	09	Защита населения и территории от последствий чрезвычайных ситуаций природного и техногенного характера, гражданская оборона	0,0
03	10	Обеспечение пожарной безопасности	0,0
08	**00**	КУЛЬТУРА И КИНЕМАТОГРАФИЯ	**2987,0**
08	04	Молодежная политика и оздоровление детей	2987,0

10	**00**	**Социальная политика**	**2079,0**
10	01	Доплаты к пенсиям муниципальным служащим города Москвы	1466,0
10	06	Социальные гарантии муниципальным служащим, вышедшим на пенсию	613,2
11	**00**	**ФИЗИЧЕСКАЯ КУЛЬТУРА И СПОРТ**	**2591,8**
11	02	Физическая культура и спорт	2591,8
12	**00**	**СРЕДСТВА МАССОВОЙ ИНФОРМАЦИИ**	**100,0**
12	02	Периодическая печать и издательства	100,0
12	04	Другие вопросы в области средств массовой информации	0,0
		ИТОГО РАСХОДОВ	**33040,4**

Приложение 6
к постановлению администрации
муниципального округа Куркино
от «22 » 10. 2020 г. № 130

Ведомственная структура расходов бюджета муниципального округа Куркино за девять месяцев 2020 года

Наименование показателя	Код ведомства	Код бюджетной классификации				расходы 2020 год (тыс.руб.)
		Раздел	Подраздел	Целевая статья	КВР	
1	2	3				4
ОБЩЕГОСУДАРСТВЕННЫЕ ВОПРОСЫ	900	01	00			25249,7
Функционирование высшего должностного лица субъекта Российской Федерации и муниципального образования	900	01	02			1999,3
Руководство и управление в сфере установленных функций органов местного самоуправления	900	01	02	31А0100100		1823,7
Глава муниципального округа	900	01	02	31А0100100		1823,7
Фонд оплаты труда государственных (муниципальных) органов	900	01	02	31А0100100	121	1316,1
Иные выплаты персоналу государственных (муниципальных) органов, за исключением фонда оплаты труда	900	01	02	31А0100100	122	70,4
Взносы по обязательному социальному страхованию на выплаты денежного содержания и иные выплаты работникам государственных (муниципальных) органов	900	01	02	31А0100100	129	382,8
Прочая закупка товаров, работ и услуг	900	01	02	31А0100100	244	54,4
Функционирование исполнительных органов государственной власти города Москвы	900	01	02	35Г0101100		175,6
Прочие расходы в сфере здравоохранения	900	01	02	35Г0101100		175,6
Иные выплаты персоналу государственных (муниципальных) органов, за исключением фонда оплаты труда	900	01	02	35Г0101100	122	175,5
Функционирование законодательных (представительных) органов государственной власти и представительных органов муниципальных образований	900	01	03			1698,0
Функционирование представительных органов местного самоуправления	900	01	03	31А0100000		78,0
Депутаты Совета депутатов муниципального округа	900	01	03	31А0100200		78,0
Прочая закупка товаров, работ и услуг	900	01	03	31А0100200	244	78,0
Функционирование представительных органов государственной власти	900	01	03	33А0400100		1620,0
Депутаты Совета депутатов муниципального округа	900	01	03	33А0400100		1620,0
Специальные расходы	900	01	03	33А0400100	880	1620,0
Функционирование Правительства Российской Федерации, высших исполнительных органов государственной власти субъектов Российской Федерации, местных администраций	900	01	04			21552,4
Функционирование исполнительных органов государственной власти города Москвы	900	01	04	31Б0100000		9847,9
Глава администрации	900	01	04	31Б0100100		1758,3
Фонд оплаты труда государственных (муниципальных) органов	900	01	04	31Б0100100	121	1268,6
Иные выплаты персоналу государственных (муниципальных) органов, за исключением фонда оплаты труда	900	01	04	31Б0100100	122	70,4

Взносы по обязательному социальному страхованию на выплаты денежного содержания и иные выплаты работникам государственных (муниципальных) органов	900	01	04	31Б0100100	129	371,7
Прочая закупка товаров, работ и услуг	900	01	04	31Б0100100	244	47,6
Обеспечение деятельности администрации муниципальных округов в части содержания муниципальных служащих для решения вопросов местного значения	900	01	04	31Б0100500		8089,7
Фонд оплаты труда государственных (муниципальных) органов	900	01	04	31Б0100500	121	5497,9
Иные выплаты персоналу государственных (муниципальных) органов, за исключением фонда оплаты труда	900	01	04	31Б0100500	122	492,8
Взносы по обязательному социальному страхованию на выплаты денежного содержания и иные выплаты работникам государственных (муниципальных) органов	900	01	04	31Б0100500	129	1643,1
Прочая закупка товаров, работ и услуг	900	01	04	31Б0100500	244	455,9
Функционирование исполнительных органов государственной власти города Москвы	900	01	04	35Г0100000		910,2
Прочие расходы в сфере здравоохранения	900	01	04	35Г0101100		910,2
Иные выплаты персоналу государственных (муниципальных) органов, за исключением фонда оплаты труда	900	01	04	35Г0101100	122	910,2
Финансовое обеспечение переданных внутригородским муниципальным образованиям полномочий по содержанию муниципальных служащих, осуществляющих организацию деятельности районных комиссий по делам несовершеннолетних и защите их прав	900	01	04	33А0103100		2135,0
За счет субвенции из бюджета города Москвы	900	01	04	33А0103100		2135,0
Фонд оплаты труда государственных (муниципальных) органов	900	01	04	33А0103100	121	1254,2
Иные выплаты персоналу государственных (муниципальных) органов, за исключением фонда оплаты труда	900	01	04	33А0103100	122	409,5
Взносы по обязательному социальному страхованию на выплаты денежного содержания и иные выплаты работникам государственных (муниципальных) органов	900	01	04	33А0103100	129	376,4
Прочая закупка товаров, работ и услуг	900	01	04	33А0103100	244	94,8
Финансовое обеспечение переданных внутригородским муниципальным образованиям полномочий по содержанию муниципальных служащих, осуществляющих организацию досуговой, социально-воспитательной, физкультурно-оздоровительной и спортивной работы с населением по месту жительства	900	01	04	33А0103200		2025,2
За счет субвенции из бюджета города Москвы	900	01	04	33А0103200		2025,2
Фонд оплаты труда государственных (муниципальных) органов	900	01	04	33А0103200	121	1243,3
Иные выплаты персоналу государственных (муниципальных) органов, за исключением фонда оплаты труда	900	01	04	33А0103200	122	286,0
Взносы по обязательному социальному страхованию на выплаты денежного содержания и иные выплаты работникам государственных (муниципальных) органов	900	01	04	33А0103200	129	383,4
Прочая закупка товаров, работ и услуг	900	01	04	33А0103200	244	112,5
Финансовое обеспечение переданных внутригородским муниципальным образованиям полномочий по содержанию муниципальных служащих, осуществляющих организацию опеки, попечительства и патронажа	900	01	04	33А0103300		6634,0
За счет субвенции из бюджета города Москвы	900	01	04	33А0103300		6634,0
Фонд оплаты труда государственных (муниципальных) органов	900	01	04	33А0103300	121	4148,8
Иные выплаты персоналу государственных (муниципальных) органов, за исключением фонда оплаты труда	900	01	04	33А0103300	122	941,4

Взносы по обязательному социальному страхованию на выплаты денежного содержания и иные выплаты работникам государственных (муниципальных) органов	900	01	04	33А0103300	129	1217,8
Прочая закупка товаров, работ и услуг	900	01	04	33А0103300	244	326,0
Обеспечение проведения выборов и референдумов	900	01	07			0,0
Непрограммные направления деятельности органов государственной власти по проведению выборов и референдумов в городе Москве	900	01	07	35А0100100		0,0
Прочая закупка товаров, работ и услуг	900	01	07	35А0100100	880	0,0
Резервные фонды	900	01	11			0,0
Резервные средства, предусмотренные органами местного самоуправления	900	01	11	32А0100000		0,0
Резервные средства	900	01	11	32А0100000	870	0,0
Другие общегосударственные вопросы	900	01	13			0,0
Уплата членских взносов на осуществление деятельности Совета муниципальных образований города Москвы	900	01	13	31Б0100400		0,0
Уплата иных платежей	900	01	13	31Б0100400	853	0,0
НАЦИОНАЛЬНАЯ БЕЗОПАСНОСТЬ И ПРАВООХРАНИТЕЛЬНАЯ ДЕЯТЕЛЬНОСТЬ	900	03	00			0,0
Защита населения и территории от чрезвычайных ситуаций природного и техногенного характера, гражданская оборона	900	03	09			0,0
Мероприятия по гражданской обороне, предупреждение чрезвычайных ситуаций, обеспечение пожарной безопасности	900	03	09	35Е0101400		0,0
Прочая закупка товаров, работ и услуг	900	03	09	35Е0101400	244	0,0
Обеспечение пожарной безопасности	900	03	10			0,0
Мероприятия по гражданской обороне, предупреждение чрезвычайных ситуаций, обеспечение пожарной безопасности	900	03	10	35Е0101400		0,0
Прочая закупка товаров, работ и услуг	900	03	10	35Е0101400	244	0,0
КУЛЬТУРА, КИНЕМАТОГРАФИЯ	900	08	00			2987,0
Другие вопросы в области культуры, кинематографии	900	08	04			2987,0
Субвенции бюджетам муниципальных округов для осуществления переданных полномочий по организации досуговой и социально-воспитательной работы с населением по месту жительства	900	08	04	09Г0700100		2781,0
За счет субвенции из бюджета города Москвы	900	08	04	09Г0700100		2781,0
Субсидии бюджетным учреждениям на финансовое обеспечение государственного (муниципального) задания на оказание государственных (муниципальных) услуг (выполнение работ)	900	08	04	09Г0700100	611	2781,0
За счет средств бюджета МО Куркино	900	08	04	09Г0700100		206,0
Субсидии бюджетным учреждениям на финансовое обеспечение государственного (муниципального) задания на оказание государственных (муниципальных) услуг (выполнение работ)	900	08	04	09Г0702100	611	206,0
Праздничные и социально-значимые мероприятия для населения	900	08	04	35Е0100500		0,0
Прочая закупка товаров, работ и услуг	900	08	04	35Е0100500	244	0,0
СОЦИАЛЬНАЯ ПОЛИТИКА	900	10	00			2079,0
Пенсионное обеспечение	900	10	01			1465,8
Доплаты к пенсиям муниципальным служащим города Москвы	900	10	01	35П0101500		1465,8
Иные межбюджетные трансферты	900	10	01	35П0101500	540	1465,8
Другие вопросы в области социальной политики	900	10	06			613,2
Прочие расходы в сфере здравоохранения	900	10	06	35Г0101100		613,2
Пособия, компенсации и иные социальные выплаты гражданам, кроме публичных нормативных обязательств	900	10	06	35Г0101100	321	613,2

Социальные гарантии муниципальным служащим, вышедшим на пенсию	900	10	06	35П0101800		0
Пособия, компенсации и иные социальные выплаты гражданам, кроме публичных нормативных обязательств	900	10	06	35П0101800	321	0
ФИЗИЧЕСКАЯ КУЛЬТУРА И СПОРТ	900	11	00			2591,6
Массовый спорт	900	11	02			2591,6
Субвенции бюджетам муниципальных округов для осуществления переданных полномочий по организации физкультурно-оздоровительной и спортивной работы с населением по месту жительства	900	11	02	10А0300100		2491,6
За счет субвенции из бюджета города Москвы	900	11	02	10А0300100		2491,6
Прочая закупка товаров, работ и услуг	900	11	02	10А0300100	244	1096,6
Субсидии бюджетным учреждениям на финансовое обеспечение государственного (муниципального) задания на оказание государственных (муниципальных) услуг (выполнение работ)	900	11	02	10А0300100	611	1395,0
Субсидии бюджетным учреждениям на финансовое обеспечение государственного (муниципального) задания на оказание государственных (муниципальных) услуг (выполнение работ)	900	11	02	10А0302100	611	100,0
СРЕДСТВА МАССОВОЙ ИНФОРМАЦИИ	900	12	00			133,2
Периодическая печать и издательства	900	12	02			133,2
Периодическая печать и издательства	900	12	02	35Е0100300		133,2
Прочая закупка товаров, работ и услуг	900	12	02	35Е0100300	244	133,2
Уплата иных платежей	900	12	02	35Е0100300	853	0,0
Другие вопросы в области средств массовой информации	900	12	04			0,0
Периодическая печать и издательства	900	12	04	35Е0100300		0,0
Прочая закупка товаров, работ и услуг	900	12	04	35Е0100300	244	0,0

Приложение 7
к постановлению администрации
муниципального округа Куркино
от «22 » 10. 2020 г. № 130

Источники финансирования дефицита бюджета муниципального округа Куркино за девять месяцев 2020 года

Бюджетные ассигнования по источникам финансирования дефицита бюджета

	Код источника финансирования дефицита бюджета поселения по бюджетной классификации	Сумма
Наименование показателя		на 2020 г.
1	2	3
источники финансирования дефицита бюджета (свободный остаток) увеличение прочих остатков денежных средств бюджетов субъектов Российской Федерации	90001050201030000510	-38663,0
уменьшение прочих остатков денежных средств бюджетов субъектов Российской Федерации	90001050201030000610	33210,6
Итого		-5452,4

Приложение 8
к постановлению администрации
муниципального округа Куркино
от «22 » 10. 2020 г. № 130

Численность муниципальных служащих,
работников муниципального бюджетного учреждения
муниципального округа Куркино за девять месяцев 2020 года

№	Численность муниципальных служащих		Фактические затраты на их денежное содержание (тыс.руб.)
	норматив	фактически занято	
1	20 (в том числе Глава Муниципального Округа-1)	18 (в том числе Глава Муниципального Округа-1)	22460,5 (в том числе Глава Муниципального Округа - 1944,9)

	Численность работников муниципального учреждения			Фактические затраты на их денежное содержание (тыс. руб.)
	Норматив	Фактически занято (ставок)	фактически занято (человек)	
2	9,425	7,6	21	2988,6 (за счет средств субсидии) 534,7 (за счет средств приносящей доход деятельности)

СОВЕТ ДЕПУТАТОВ

РЕШЕНИЕ

от 13 октября 2020 года № 13-4

О внесении изменений в решение Совета депутатов муниципального округа Куркино от 20 декабря 2019 года № 18-1 «О бюджете муниципального округа Куркино на 2020 год и плановый период 2021 и 2022 годов»

В соответствии с Бюджетным кодексом Российской Федерации, Федеральным законом от 6 октября 2003 года № 131-ФЗ «Об общих принципах организации местного самоуправления в Российской Федерации», законами города Москвы от 6 ноября 2002 года № 56 «Об организации местного самоуправления в городе Москве», от 10 сентября 2008 года № 39 «О бюджетном устройстве и бюджетном процессе в городе Москве», Законом города Москвы от 27 ноября 2019 г. № 33 «О бюджете города Москвы на 2020 год и плановый период 2021 и 2022 годов», Уставом муниципального округа Куркино,

Совет депутатов муниципального округа Куркино решил:

1. Внести изменения в решение Совета депутатов муниципального округа Куркино от 20 декабря 2019 года № 18-1 «О бюджете муниципального округа Куркино на 2020 год и плановый период 2021 и 2022 годов»:

- перераспределить предоставленные ранее дополнительные средства субсидии на выполнение муниципального задания МБУ «ЦТД «Ростки» в сумме **330,0 тыс. рублей** - на выделение МБУ «ЦТД «Ростки» иной целевой субсидии на приобретение компьютерного оборудования, оборудования и расходных материалов для обеспечения средствами защиты от COVID-19 в сумме **276,5 тыс.рублей**, и на

проведение праздничных и социально-значимых мероприятий администрации муниципального округа Куркино - **53,5 тыс.рублей**;

- в связи перераспределением средств бюджета муниципального округа Куркино по разделам, подразделам, целевым статьям и видам расходов бюджетной классификации расходов.

1.1. Приложение 4 «Расходы бюджета муниципального округа Куркино на 2020 год и плановый период 2021 и 2022 годов по разделам, подразделам, целевым статьям и видам расходов бюджетной классификации» изложить в редакции согласно приложению 1 к настоящему решению.

1.2. Приложение 5 «Расходы бюджета муниципального округа Куркино на 2020 год и плановый период 2021 и 2022 годов по разделам и подразделам бюджетной классификации с детализацией отдельных расходов» изложить в редакции согласно приложению 2 к настоящему решению.

1.3. Приложение 6 «Ведомственная структура расходов бюджета муниципального округа Куркино на 2020 год и плановый период 2021 и 2022 годов» изложить в редакции согласно приложению 3 к настоящему решению.

2. Настоящее решение вступает в силу со дня опубликования.

3. Опубликовать настоящее решение в бюллетене «Московский муниципальный вестник».

4. Контроль за выполнением настоящего решения возложить на главу муниципального округа Куркино Светикова И.А.

Глава
муниципального округа Куркино **И.А. Светиков**

Приложение 1
к решению Совета депутатов
муниципального округа Куркино
от «13» октября 2020 года № 13-4

Приложение 4
к решению Совета депутатов
муниципального округа Куркино
от «20» декабря 2019 года № 18-1

Расходы бюджета муниципального округа Куркино на 2020 год и плановый период 2021 и 2022 годов по разделам, подразделам, целевым статьям и видам расходов бюджетной классификации

тыс. рублей

Показатели	Код бюджетной классификации				Очередной финансовый 2020 год	Плановый период 2021 год	Плановый период 2022 год
1	2				3	4	5
Расходы					**47 374,20**	**46 167,70**	**48 865,40**
ОБЩЕГОСУДАРСТВЕННЫЕ ВОПРОСЫ	01	00			35 603,70	34 397,20	37 094,90
Функционирование высшего должностного лица субъекта Российской Федерации и муниципального образования	01	02			2 589,70	2 670,20	2 752,80
Руководство и управление в сфере установленных функций органов местного самоуправления	01	02	31А0100100		2 414,10	2 494,60	2 577,20
Глава муниципального округа	01	02	31А0100100		2 414,10	2 494,60	2 577,20
Фонд оплаты труда государственных (муниципальных) органов	01	02	31А0100100	121	1 713,60	1 775,50	1 838,60
Иные выплаты персоналу государственных (муниципальных) органов, за исключением фонда оплаты труда	01	02	31А0100100	122	70,40	70,40	70,40
Взносы по обязательному социальному страхованию на выплаты денежного содержания и иные выплаты работникам государственных (муниципальных) органов	01	02	31А0100100	129	517,40	536,00	555,50
Прочая закупка товаров, работ и услуг	01	02	31А0100100	244	112,70	112,70	112,70
Функционирование исполнительных органов государственной власти города Москвы	01	02	35Г0101100		175,60	175,60	175,60
Прочие расходы в сфере здравоохранения	01	02	35Г0101100		175,60	175,60	175,60
Иные выплаты персоналу государственных (муниципальных) органов, за исключением фонда оплаты труда	01	02	35Г0101100	122	175,60	175,60	175,60
Функционирование законодательных (представительных) органов государственной власти и представительных органов муниципальных образований	01	03			2 355,00	195,00	195,00
Функционирование представительных органов местного самоуправления	01	03	31А0100000		195,00	195,00	195,00
Депутаты Совета депутатов муниципального округа	01	03	31А0100200		195,00	195,00	195,00
Прочая закупка товаров, работ и услуг	01	03	31А0100200	244	195,00	195,00	195,00
Функционирование представительных органов государственной власти	01	03	33А0400100		2 160,00	0,00	0,00
Депутаты Совета депутатов муниципального округа	01	03	33А0400100		2 160,00	0,00	0,00
Специальные расходы	01	03	33А0400100	880	2 160,00	0,00	0,00
Функционирование Правительства Российской Федерации, высших исполнительных органов государственной власти субъектов Российской Федерации, местных администраций	01	04			30 637,00	31 464,40	32 371,90

Функционирование исполнительных органов государственной власти города Москвы	01	04	31Б0100000		15 068,50	15 477,50	15 950,60
Глава администрации	01	04	31Б0100100		2 514,10	2 494,60	2 577,20
Фонд оплаты труда государственных (муниципальных) органов	01	04	31Б0100100	121	1 813,60	1 775,50	1 838,60
Иные выплаты персоналу государственных (муниципальных) органов, за исключением фонда оплаты труда	01	04	31Б0100100	122	70,40	70,40	70,40
Взносы по обязательному социальному страхованию на выплаты денежного содержания и иные выплаты работникам государственных (муниципальных) органов	01	04	31Б0100100	129	517,40	536,00	555,50
Прочая закупка товаров, работ и услуг	01	04	31Б0100100	244	112,70	112,70	112,70
Обеспечение деятельности администрации муниципальных округов в части содержания муниципальных служащих для решения вопросов местного значения	01	04	31Б0100500		12 554,40	12 982,90	13 373,40
Фонд оплаты труда государственных (муниципальных) органов	01	04	31Б0100500	121	8 531,80	8 830,70	9 127,00
Иные выплаты персоналу государственных (муниципальных) органов, за исключением фонда оплаты труда	01	04	31Б0100500	122	598,80	598,80	598,80
Взносы по обязательному социальному страхованию на выплаты денежного содержания и иные выплаты работникам государственных (муниципальных) органов	01	04	31Б0100500	129	2 576,60	2 651,80	2 746,00
Прочая закупка товаров, работ и услуг	01	04	31Б0100500	244	847,20	901,60	901,60
Функционирование исполнительных органов государственной власти города Москвы	01	04	35Г0100000		1 044,60	1 044,60	1 044,60
Прочие расходы в сфере здравоохранения	01	04	35Г0101100		1 044,60	1 044,60	1 044,60
Иные выплаты персоналу государственных (муниципальных) органов, за исключением фонда оплаты труда	01	04	35Г0101100	122	1 044,60	1 044,60	1 044,60
Единая субвенция на финансовое обеспечение содержания муниципальных служащих, осуществляющих организацию переданных полномочий города Москвы	01	04	33А010000		14 523,90	14 942,30	15 376,70
Финансовое обеспечение переданных внутригородским муниципальным образованиям полномочий по содержанию муниципальных служащих, осуществляющих организацию деятельности районных комиссий по делам несовершеннолетних и защите их прав	01	04	33А0103100		2 859,90	2 942,10	3 027,60
За счет субвенции из бюджета города Москвы	01	04	33А0103100		2 859,90	2 942,10	3 027,60
Фонд оплаты труда государственных (муниципальных) органов	01	04	33А0103100	121	1 708,80	1 772,00	1 837,60
Иные выплаты персоналу государственных (муниципальных) органов, за исключением фонда оплаты труда	01	04	33А0103100	122	409,60	409,60	409,60
Взносы по обязательному социальному страхованию на выплаты денежного содержания и иные выплаты работникам государственных (муниципальных) органов	01	04	33А0103100	129	516,10	535,10	555,00
Прочая закупка товаров, работ и услуг	01	04	33А0103100	244	225,40	225,40	225,40
Финансовое обеспечение переданных внутригородским муниципальным образованиям полномочий по содержанию муниципальных служащих, осуществляющих организацию досуговой, социально-воспитательной, физкультурно-оздоровительной и спортивной работы с населением по месту жительства	01	04	33А0103200		2 777,50	2 859,70	2 945,20
За счет субвенции из бюджета города Москвы	01	04	33А0103200		2 777,50	2 859,70	2 945,20
Фонд оплаты труда государственных (муниципальных) органов	01	04	33А0103200	121	1 708,80	1 772,00	1 837,60
Иные выплаты персоналу государственных (муниципальных) органов, за исключением фонда оплаты труда	01	04	33А0103200	122	327,20	327,20	327,20
Взносы по обязательному социальному страхованию на выплаты денежного содержания и иные выплаты работникам государственных (муниципальных) органов	01	04	33А0103200	129	516,10	535,10	555,00
Прочая закупка товаров, работ и услуг	01	04	33А0103200	244	225,40	225,40	225,40

Финансовое обеспечение переданных внутригородским муниципальным образованиям полномочий по содержанию муниципальных служащих, осуществляющих организацию опеки, попечительства и патронажа	01	04	33А0103300		8 886,50	9 140,50	9 403,90
За счет субвенции из бюджета города Москвы	01	04	33А0103300		8 886,50	9 140,50	9 403,90
Фонд оплаты труда государственных (муниципальных) органов	01	04	33А0103300	121	5 435,20	5 652,30	5 854,60
Иные выплаты персоналу государственных (муниципальных) органов, за исключением фонда оплаты труда	01	04	33А0103300	122	1 105,20	1 105,20	1 105,20
Взносы по обязательному социальному страхованию на выплаты денежного содержания и иные выплаты работникам государственных (муниципальных) органов	01	04	33А0103300	129	1 638,00	1 706,90	1 768,00
Прочая закупка товаров, работ и услуг	01	04	33А0103300	244	708,10	676,10	676,10
Обеспечение проведения выборов и референдумов	01	07			0,00	0,00	1 707,60
Непрограммные направления деятельности органов государственной власти по проведению выборов и референдумов в городе Москве	01	07	35А0100100		0,00	0,00	1 707,60
Прочая закупка товаров, работ и услуг	01	07	35А0100100	880	0,00	0,00	1 707,60
Резервные фонды	01	11			22,00	22,00	22,00
Резервные средства, предусмотренные органами местного самоуправления	01	11	32А0100000		22,00	22,00	22,00
Резервные средства	01	11	32А0100000	870	22,00	22,00	22,00
Другие общегосударственные вопросы	01	13			0,00	45,60	45,60
Уплата членских взносов на осуществление деятельности Совета муниципальных образований города Москвы	01	13	31Б0100400		0,00	45,60	45,60
Уплата иных платежей	01	13	31Б0100400	853	0,00	45,60	45,60
НАЦИОНАЛЬНАЯ БЕЗОПАСНОСТЬ И ПРАВООХРАНИТЕЛЬНАЯ ДЕЯТЕЛЬНОСТЬ	03	00			4,00	4,00	4,00
Защита населения и территории от чрезвычайных ситуаций природного и техногенного характера, гражданская оборона	03	09			2,00	2,00	2,00
Мероприятия по гражданской обороне, предупреждение чрезвычайных ситуаций, обеспечение пожарной безопасности	03	09	35Е0101400		2,00	2,00	2,00
Прочая закупка товаров, работ и услуг	03	09	35Е0101400	244	2,00	2,00	2,00
Обеспечение пожарной безопасности	03	10			2,00	2,00	2,00
Мероприятия по гражданской обороне, предупреждение чрезвычайных ситуаций, обеспечение пожарной безопасности	03	10	35Е0101400		2,00	2,00	2,00
Прочая закупка товаров, работ и услуг	03	10	35Е0101400	244	2,00	2,00	2,00
КУЛЬТУРА, КИНЕМАТОГРАФИЯ	08	00			4 499,90	4 699,90	4 699,90
Другие вопросы в области культуры, кинематографии	08	04			4 499,90	4 699,90	4 699,90
Субвенции бюджетам муниципальных округов для осуществления переданных полномочий по организации досуговой и социально-воспитательной работы с населением по месту жительства	08	04	0900000000		4 190,60	3 708,10	3 708,10
За счет субвенции из бюджета города Москвы	08	04	09Г0700000		4 190,60	3 708,10	3 708,10
Субсидии бюджетным учреждениям на финансовое обеспечение государственного (муниципального) задания на оказание государственных (муниципальных) услуг (выполнение работ)	08	04	09Г0700100	611	3 708,10	3 708,10	3 708,10
За счет субвенции из бюджета муниципального округа Куркино	08	04	09Г0700000		482,5	0,00	0,00
Субсидии бюджетным учреждениям на финансовое обеспечение государственного (муниципального) задания на оказание государственных (муниципальных) услуг (выполнение работ)	08	04	09Г0702100	611	206,00	0,00	0,00
Субсидии бюджетным учреждениям на иные цели	08	04	09Г0702100	612	276,50	0,00	0,00
Праздничные и социально-значимые мероприятия для населения	08	04	35Е0100500		309,30	991,80	991,80

Прочая закупка товаров, работ и услуг	08	04	35Е0100500	244	309,30	991,80	991,80
СОЦИАЛЬНАЯ ПОЛИТИКА	10	00			2 928,80	2 928,80	2 928,80
Пенсионное обеспечение	10	01			1 500,00	1 500,00	1 500,00
Доплаты к пенсиям муниципальным служащим города Москвы	10	01	35П0101500		1 500,00	1 500,00	1 500,00
Иные межбюджетные трансферты	10	01	35П0101500	540	1 500,00	1 500,00	1 500,00
Другие вопросы в области социальной политики	10	06			1 428,80	1 428,80	1 428,80
Прочие расходы в сфере здравоохранения	10	06	35Г0101100		654,40	654,40	654,40
Пособия, компенсации и иные социальные выплаты гражданам, кроме публичных нормативных обязательств	10	06	35Г0101100	321	654,40	654,40	654,40
Социальные гарантии муниципальным служащим, вышедшим на пенсию	10	06	35П0101800		774,40	774,40	774,40
Пособия, компенсации и иные социальные выплаты гражданам, кроме публичных нормативных обязательств	10	06	35П0101800	321	774,40	774,40	774,40
ФИЗИЧЕСКАЯ КУЛЬТУРА И СПОРТ	11	00			4 042,80	3 942,80	3 942,80
Массовый спорт	11	02			4 042,80	3 942,80	3 942,80
Субвенции бюджетам муниципальных округов для осуществления переданных полномочий по организации физкультурно-оздоровительной и спортивной работы с населением по месту жительства	11	02	10А0300000		4 042,80	3 942,80	3 942,80
За счет субвенции из бюджета города Москвы	11	02	10А0300100		3 942,80	3 942,80	3 942,80
Прочая закупка товаров, работ и услуг	11	02	10А0300100	244	2 082,30	2 082,30	2 082,30
Субсидии бюджетным учреждениям на финансовое обеспечение государственного (муниципального) задания на оказание государственных (муниципальных) услуг (выполнение работ)	11	02	10А0300100	611	1 860,50	1 860,50	1 860,50
За счет субвенции из бюджета муниципального округа Куркино	11	02	10А0302100		100,00	0,00	0,00
Субсидии бюджетным учреждениям на финансовое обеспечение государственного (муниципального) задания на оказание государственных (муниципальных) услуг (выполнение работ)	11	02	10А0302100	611	100,00	0,00	0,00
СРЕДСТВА МАССОВОЙ ИНФОРМАЦИИ	12	00			295,00	195,00	195,00
Периодическая печать и издательства	12	02			240,00	140,00	140,00
Периодическая печать и издательства	12	02	35Е0100300		240,00	140,00	140,00
Прочая закупка товаров, работ и услуг	12	02	35Е0100300	244	200,00	100,00	100,00
Уплата иных платежей	12	02	35Е0100300	853	40,00	40,00	40,00
Другие вопросы в области средств массовой информации	12	04			55,00	55,00	55,00
Периодическая печать и издательства	12	04	35Е0100300		55,00	55,00	55,00
Прочая закупка товаров, работ и услуг	12	04	35Е0100300	244	55,00	55,00	55,00

Приложение 2
к решению Совета депутатов
муниципального округа Куркино
от «13» октября 2020 года № 13-4

Приложение 5
к решению Совета депутатов
муниципального округа Куркино
от «20» декабря 2019 года № 18-1

Расходы бюджета муниципального округа Куркино на 2020 год и плановый период 2021 и 2022 годов по разделам и подразделам бюджетной классификации с детализацией отдельных расходов

КПС		Наименование	Очередной финансовый 2020 год	Плановый период 2021 год	Плановый период 2022 год
раз-дел	под-раз-дел				
01	**00**	**ОБЩЕГОСУДАРСТВЕННЫЕ ВОПРОСЫ**	35603,7	34397,2	37094,9
		в том числе:			
01	02	Функционирование высшего должностного лица субъекта Российской Федерации и муниципального образования	2589,7	2670,2	2752,8
		из них фонд оплаты труда, страховые взносы, иные выплаты персоналу	2477,0	2557,5	2640,1
01	03	Функционирование законодательных (представительных) органов государственной власти и представительных органов муниципальных образований	2 355,0	195,00	195,00
		- в том числе:			
		Депутаты Совета депутатов муниципального округа	2 355,0	195,00	195,00
01	04	Функционирование Правительства РФ, высших исполнительных органов государственной власти субъектов РФ, местных администраций	30637,0	31464,4	32371,9
		в том числе:			
		Руководство и управление в сфере установленных функций органов местного самоуправления	15068,5	15477,5	15950,6
		из них:			
		Глава администрации	2514,1	2494,6	2577,2
		из них фонд оплаты труда, страховые взносы, иные выплаты персоналу	2401,4	2381,9	2464,5
		Обеспечение деятельности администрации муниципальных округов в части содержания муниципальных служащих для решения вопросов местного значения	13599,0	14027,5	14418,0
		из них фонд оплаты труда, страховые взносы, иные выплаты персоналу	12571,8	13125,9	13516,4
		в том числе: за счет единой субвенций бюджетам муниципальных округов на содержание муниципальных служащих, осуществляющих организацию переданных полномочий города Москвы:	14523,9	14942,3	15376,7
		по содержанию муниципальных служащих, осуществляющих организацию деятельности районных комиссий по делам несовершеннолетних и защите их прав	2859,9	2942,1	3027,6
		из них фонд оплаты труда, страховые взносы, иные выплаты персоналу	2634,5	2716,7	2802,2
		по содержанию муниципальных служащих, осуществляющих организацию досуговой, социально-воспитательной, физкультурно-оздоровительной и спортивной работы с населением по месту жительства	2777,5	2859,7	2945,2
		из них фонд оплаты труда, страховые взносы, иные выплаты персоналу	2552,1	2634,3	2719,8
		по содержанию муниципальных служащих, осуществляющих организацию опеки, попечительства и патронажа	8886,5	9140,5	9403,9

		из них фонд оплаты труда, страховые взносы, иные выплаты персоналу	8178,4	8464,4	8727,8
01	11	Резервные фонды	22,0	22,0	22,0
01	13	Другие общегосударственные вопросы	0,0	45,6	45,6
03	**00**	НАЦИОНАЛЬНАЯ БЕЗОПАСНОСТЬ И ПРАВООХРАНИТЕЛЬНАЯ ДЕЯТЕЛЬНОСТЬ	4,0	4,0	4,0
03	09	Защита населения и территории от чрезвычайных ситуаций природного и техногенного характера, гражданская оборона	2,0	2,0	2,0
03	10	Обеспечение пожарной безопасности	2,0	2,0	2,0
08	**00**	КУЛЬТУРА, КИНЕМАТОГРАФИЯ	4499,9	4699,9	4699,9
08	04	Другие вопросы в области культуры, кинематографии	4499,9	4699,9	4699,9
10	**00**	**СОЦИАЛЬНАЯ ПОЛИТИКА**	2928,8	2928,8	2928,8
10	01	Пенсионное обеспечение	1500,0	1500,0	1500,0
10	06	Другие вопросы в области социальной политики	1428,8	1428,8	1428,8
11	**00**	МАССОВЫЙ СПОРТ	4042,8	3942,8	3942,8
11	02	Физическая культура и спорт	4042,8	3942,8	3942,8
12	**00**	**СРЕДСТВА МАССОВОЙ ИНФОРМАЦИИ**	295,0	195,0	195,0
12	02	Периодическая печать и издательства	240,0	140,0	140,0
12	04	Другие вопросы в области средств массовой информации	55,0	55,0	55,0
		ИТОГО РАСХОДОВ	**47 374,2**	**46167,7**	**48865,4**

Приложение 3
к решению Совета депутатов
муниципального округа Куркино
от «13» октября 2020 года № 13-4

Приложение 6
к решению Совета депутатов
муниципального округа Куркино
от «20» декабря 2019 года № 18-1

Ведомственная структура расходов бюджета муниципального округа Куркино на 2020 год и плановый период 2021 и 2022 годов

тыс.руб.

Показатели	Код бюджетной классификации					Очередной финансовый 2020 год	Плановый период 2021 год	Плановый период 2022 год
	глава	раздел	подраздел	Целевая статья	Вид расходов			
Расходы						**47 374,20**	**46 167,70**	**48 865,40**
ОБЩЕГОСУДАРСТВЕННЫЕ ВОПРОСЫ	900	01	00			35 603,70	34 397,20	37 094,90
Функционирование высшего должностного лица субъекта Российской Федерации и муниципального образования	900	01	02			2 589,70	2 670,20	2 752,80
Руководство и управление в сфере установленных функций органов местного самоуправления	900	01	02	31А0100100		2 414,10	2 494,60	2 577,20
Глава муниципального округа	900	01	02	31А0100100		2 414,10	2 494,60	2 577,20
Фонд оплаты труда государственных (муниципальных) органов	900	01	02	31А0100100	121	1 713,60	1 775,50	1 838,60
Иные выплаты персоналу государственных (муниципальных) органов, за исключением фонда оплаты труда	900	01	02	31А0100100	122	70,40	70,40	70,40
Взносы по обязательному социальному страхованию на выплаты денежного содержания и иные выплаты работникам государственных (муниципальных) органов	900	01	02	31А0100100	129	517,40	536,00	555,50
Прочая закупка товаров, работ и услуг	900	01	02	31А0100100	244	112,70	112,70	112,70
Функционирование исполнительных органов государственной власти города Москвы	900	01	02	35Г0101100		175,60	175,60	175,60
Прочие расходы в сфере здравоохранения	900	01	02	35Г0101100		175,60	175,60	175,60
Иные выплаты персоналу государственных (муниципальных) органов, за исключением фонда оплаты труда	900	01	02	35Г0101100	122	175,60	175,60	175,60
Функционирование законода-тельных (представительных) органов государственной власти и представительных органов муниципальных образований	900	01	03			2 355,00	195,00	195,00
Функционирование представительных органов местного самоуправления	900	01	03	31А0100000		195,00	195,00	195,00
Депутаты Совета депутатов муниципального округа	900	01	03	31А0100200		195,00	195,00	195,00
Прочая закупка товаров, работ и услуг	900	01	03	31А0100200	244	195,00	195,00	195,00

Функционирование представительных органов государственной власти	900	01	03	33А0400100		2 160,00	0,00	0,00
Депутаты Совета депутатов муниципального округа	900	01	03	33А0400100		2 160,00	0,00	0,00
Специальные расходы	900	01	03	33А0400100	880	2 160,00	0,00	0,00
Функционирование Правительства Российской Федерации, высших исполнительных органов государственной власти субъектов Российской Федерации, местных администраций	900	01	04			30 637,00	31 464,40	32 371,90
Функционирование исполни-тельных органов государственной власти города Москвы	900	01	04	31Б0100000		15 068,50	15 477,50	15 950,60
Глава администрации	900	01	04	31Б0100100		2 514,10	2 494,60	2 577,20
Фонд оплаты труда государственных (муниципальных) органов	900	01	04	31Б0100100	121	1 813,60	1 775,50	1 838,60
Иные выплаты персоналу государственных (муниципальных) органов, за исключением фонда оплаты труда	900	01	04	31Б0100100	122	70,40	70,40	70,40
Взносы по обязательному социальному страхованию на выплаты денежного содержания и иные выплаты работникам государственных (муниципальных) органов	900	01	04	31Б0100100	129	517,40	536,00	555,50
Прочая закупка товаров, работ и услуг	900	01	04	31Б0100100	244	112,70	112,70	112,70
Обеспечение деятельности администрации муниципальных округов в части содержания муниципальных служащих для решения вопросов местного значения	900	01	04	31Б0100500		12 554,40	12 982,90	13 373,40
Фонд оплаты труда государ-ственных (муниципальных) органов	900	01	04	31Б0100500	121	8 531,80	8 830,70	9 127,00
Иные выплаты персоналу государственных (муниципальных) органов, за исключением фонда оплаты труда	900	01	04	31Б0100500	122	598,80	598,80	598,80
Взносы по обязательному социальному страхованию на выплаты денежного содержания и иные выплаты работникам государственных (муниципальных) органов	900	01	04	31Б0100500	129	2 576,60	2 651,80	2 746,00
Прочая закупка товаров, работ и услуг	900	01	04	31Б0100500	244	847,20	901,60	901,60
Функционирование исполнительных органов государственной власти города Москвы	900	01	04	35Г0100000		1 044,60	1 044,60	1 044,60
Прочие расходы в сфере здравоохранения	900	01	04	35Г0101100		1 044,60	1 044,60	1 044,60
Иные выплаты персоналу государственных (муниципальных) органов, за исключением фонда оплаты труда	900	01	04	35Г0101100	122	1 044,60	1 044,60	1 044,60
Единая субвенция на финансовое обеспечение содержания муниципальных служащих, осуществляющих организацию переданных полномочий города Москвы	900	01	04	33А010000		14 523,90	14 942,30	15 376,70
Финансовое обеспечение переданных внутригородским муниципальным образованиям полномочий по содержанию муниципальных служащих, осуществляющих организацию деятельности районных комиссий по делам несовершеннолетних и защите их прав	900	01	04	33А0103100		2 859,90	2 942,10	3 027,60
За счет субвенции из бюджета города Москвы	900	01	04	33А0103100		2 859,90	2 942,10	3 027,60
Фонд оплаты труда государственных (муниципальных) органов	900	01	04	33А0103100	121	1 708,80	1 772,00	1 837,60
Иные выплаты персоналу государственных (муниципальных) органов, за исключением фонда оплаты труда	900	01	04	33А0103100	122	409,60	409,60	409,60

Взносы по обязательному социальному страхованию на выплаты денежного содержания и иные выплаты работникам государственных (муниципальных) органов	900	01	04	33А0103100	129	516,10	535,10	555,00
Прочая закупка товаров, работ и услуг	900	01	04	33А0103100	244	225,40	225,40	225,40
Финансовое обеспечение переданных внутригородским муниципальным образованиям полномочий по содержанию муниципальных служащих, осуществляющих организацию досуговой, социально-воспитательной, физкультурно-оздоровительной и спортивной работы с населением по месту жительства	900	01	04	33А0103200		2 777,50	2 859,70	2 945,20
За счет субвенции из бюджета города Москвы	900	01	04	33А0103200		2 777,50	2 859,70	2 945,20
Фонд оплаты труда государственных (муниципальных) органов	900	01	04	33А0103200	121	1 708,80	1 772,00	1 837,60
Иные выплаты персоналу государственных (муниципальных) органов, за исключением фонда оплаты труда	900	01	04	33А0103200	122	327,20	327,20	327,20
Взносы по обязательному социальному страхованию на выплаты денежного содержания и иные выплаты работникам государственных (муниципальных) органов	900	01	04	33А0103200	129	516,10	535,10	555,00
Прочая закупка товаров, работ и услуг	900	01	04	33А0103200	244	225,40	225,40	225,40
Финансовое обеспечение переданных внутригородским муниципальным образованиям полномочий по содержанию муниципальных служащих, осуществляющих организацию опеки, попечительства и патронажа	900	01	04	33А0103300		8 886,50	9 140,50	9 403,90
За счет субвенции из бюджета города Москвы	900	01	04	33А0103300		8 886,50	9 140,50	9 403,90
Фонд оплаты труда государственных (муниципальных) органов	900	01	04	33А0103300	121	5 435,20	5 652,30	5 854,60
Иные выплаты персоналу государственных (муниципальных) органов, за исключением фонда оплаты труда	900	01	04	33А0103300	122	1 105,20	1 105,20	1 105,20
Взносы по обязательному социальному страхованию на выплаты денежного содержания и иные выплаты работникам государственных (муниципальных) органов	900	01	04	33А0103300	129	1 638,00	1 706,90	1 768,00
Прочая закупка товаров, работ и услуг	900	01	04	33А0103300	244	708,10	676,10	676,10
Обеспечение проведения выборов и референдумов	900	01	07			0,00	0,00	1 707,60
Непрограммные направления деятельности органов государственной власти по проведению выборов и референдумов в городе Москве	900	01	07	35А0100100		0,00	0,00	1 707,60
Прочая закупка товаров, работ и услуг	900	01	07	35А0100100	880	0,00	0,00	1 707,60
Резервные фонды	900	01	11			22,00	22,00	22,00
Резервные средства, предусмотренные органами местного самоуправления	900	01	11	32А0100000		22,00	22,00	22,00
Резервные средства	900	01	11	32А0100000	870	22,00	22,00	22,00
Другие общегосударственные вопросы	900	01	13			0,00	45,60	45,60
Уплата членских взносов на осуществление деятельности Совета муниципальных образований города Москвы	900	01	13	31Б0100400		0,00	45,60	45,60
Уплата иных платежей	900	01	13	31Б0100400	853	0,00	45,60	45,60
НАЦИОНАЛЬНАЯ БЕЗОПАСНОСТЬ И ПРАВООХРАНИТЕЛЬНАЯ ДЕЯТЕЛЬНОСТЬ	900	03	00			4,00	4,00	4,00
Защита населения и территории от чрезвычайных ситуаций природного и техногенного характера, гражданская оборона	900	03	09			2,00	2,00	2,00

Мероприятия по гражданской обороне, предупреждение чрезвычайных ситуаций, обеспечение пожарной безопасности	900	03	09	35Е0101400		2,00	2,00	2,00
Прочая закупка товаров, работ и услуг	900	03	09	35Е0101400	244	2,00	2,00	2,00
Обеспечение пожарной безопасности	900	03	10			2,00	2,00	2,00
Мероприятия по гражданской обороне, предупреждение чрезвычайных ситуаций, обеспечение пожарной безопасности	900	03	10	35Е0101400		2,00	2,00	2,00
Прочая закупка товаров, работ и услуг	900	03	10	35Е0101400	244	2,00	2,00	2,00
КУЛЬТУРА, КИНЕМАТОГРАФИЯ	900	08	00			4 499,90	4 699,90	4 699,90
Другие вопросы в области культуры, кинематографии	900	08	04			4 499,90	4 699,90	4 699,90
Субвенции бюджетам муниципальных округов для осуществления переданных полномочий по организации досуговой и социально-воспитательной работы с населением по месту жительства	900	08	04	0900000000		4 190,60	3 708,10	3 708,10
За счет субвенции из бюджета города Москвы	900	08	04	09Г0700000		4 190,60	3 708,10	3 708,10
Субсидии бюджетным учреждениям на финансовое обеспечение государственного (муниципального) задания на оказание государственных (муниципальных) услуг (выполнение работ)	900	08	04	09Г0700100	611	3 708,10	3 708,10	3 708,10
За счет субвенции из бюджета муниципального округа Куркино	900	08	04	09Г0700000		482,5	0,00	0,00
Субсидии бюджетным учреждениям на финансовое обеспечение государственного (муниципального) задания на оказание государственных (муниципальных) услуг (выполнение работ)	900	08	04	09Г0702100	611	206,00	0,00	0,00
Субсидии бюджетным учреждениям на иные цели	900	08	04	09Г0702100	612	276,50	0,00	0,00
Праздничные и социально-значимые мероприятия для населения	900	08	04	35Е0100500		309,30	991,80	991,80
Прочая закупка товаров, работ и услуг	900	08	04	35Е0100500	244	309,30	991,80	991,80
СОЦИАЛЬНАЯ ПОЛИТИКА	900	10	00			2 928,80	2 928,80	2 928,80
Пенсионное обеспечение	900	10	01			1 500,00	1 500,00	1 500,00
Доплаты к пенсиям муниципаль-ным служащим города Москвы	900	10	01	35П0101500		1 500,00	1 500,00	1 500,00
Иные межбюджетные трансферты	900	10	01	35П0101500	540	1 500,00	1 500,00	1 500,00
Другие вопросы в области социальной политики	900	10	06			1 428,80	1 428,80	1 428,80
Прочие расходы в сфере здравоохранения	900	10	06	35Г0101100		654,40	654,40	654,40
Пособия, компенсации и иные социальные выплаты гражданам, кроме публичных нормативных обязательств	900	10	06	35Г0101100	321	654,40	654,40	654,40
Социальные гарантии муниципальным служащим, вышедшим на пенсию	900	10	06	35П0101800		774,40	774,40	774,40
Пособия, компенсации и иные социальные выплаты гражданам, кроме публичных нормативных обязательств	900	10	06	35П0101800	321	774,40	774,40	774,40
ФИЗИЧЕСКАЯ КУЛЬТУРА И СПОРТ	900	11	00			4 042,80	3 942,80	3 942,80
Массовый спорт	900	11	02			4 042,80	3 942,80	3 942,80
Субвенции бюджетам муници-пальных округов для осуществле-ния переданных полномочий по организации физкультурно-оздоровительной и спортивной работы с населением по месту жительства	900	11	02	10А0300000		4 042,80	3 942,80	3 942,80
За счет субвенции из бюджета города Москвы	900	11	02	10А0300100		3 942,80	3 942,80	3 942,80

Прочая закупка товаров, работ и услуг	900	11	02	10А0300100	244	2 082,30	2 082,30	2 082,30
Субсидии бюджетным учреждениям на финансовое обеспечение государственного (муниципального) задания на оказание государственных (муниципальных) услуг (выполнение работ)	900	11	02	10А0300100	611	1 860,50	1 860,50	1 860,50
За счет субвенции из бюджета муниципального округа Куркино	900	11	02	10А0300100		100,00	0,00	0,00
Субсидии бюджетным учреждениям на финансовое обеспечение государственного (муниципального) задания на оказание государственных (муниципальных) услуг (выполнение работ)	900	11	02	10А0302100	611	100,00	0,00	0,00
СРЕДСТВА МАССОВОЙ ИНФОРМАЦИИ	900	12	00			295,00	195,00	195,00
Периодическая печать и издательства	900	12	02			240,00	140,00	140,00
Периодическая печать и издательства	900	12	02	35Е0100300		240,00	140,00	140,00
Прочая закупка товаров, работ и услуг	900	12	02	35Е0100300	244	200,00	100,00	100,00
Уплата иных платежей	900	12	02	35Е0100300	853	40,00	40,00	40,00
Другие вопросы в области средств массовой информации	900	12	04			55,00	55,00	55,00
Периодическая печать и издательства	900	12	04	35Е0100300		55,00	55,00	55,00
Прочая закупка товаров, работ и услуг	900	12	04	35Е0100300	244	55,00	55,00	55,00

РЕШЕНИЕ

от 13 октября 2020 года № 13-8

Об установлении квалификационных требований для замещения должностей муниципальной службы в администрации муниципального округа Куркино

В целях приведения правовых актов органов местного самоуправления муниципального округа Куркино в соответствие с действующим законодательством, на основании абзаца 13 подпункта 2) пункта 3 статьи 9 Устава муниципального округа Куркино, в соответствии со статьями 10 и 11 Закона города Москвы от 22 октября 2010 года № 50 «О муниципальной службе в городе Москве»,

Совет депутатов муниципального округа Куркино решил:

1. Установить квалификационные требования для замещения должностей муниципальной службы в администрации муниципального округа Куркино:

1.1. минимальный уровень профессионального образования:

а) для замещения высших, главных, – высшее образование (специалитет, магистратура);

б) ведущих и старших должностей муниципальной службы – высшее образование (бакалавриат);

в) для замещения младших должностей муниципальной службы – среднее профессиональное образование.

2. Настоящее решение вступает в силу со дня его официального опубликования в бюллетене «Московский муниципальный вестник».

3. Признать утратившим силу решение Совета депутатов муниципального округа Куркино от 14 мая 2013 года № 9-13 «Об установлении требований для замещения должностей муниципальной службы в администрации муниципального округа Куркино».

4. Контроль за исполнением настоящего решения возложить на главу муниципального округа Куркино Светикова И.А.

Глава
муниципального округа Куркино **И.А. Светиков**

РЕШЕНИЕ

от 13 октября 2020 года № 13-9

**О направлении годового отчета
об исполнении бюджета муниципального
округа Куркино за 2020 год**

На основании Бюджетного кодекса Российской Федерации, решения Совета депутатов от 13.10.2015 № 11-18 «О заключении Соглашения с Контрольно-счетной палате Москвы полномочий по осуществлению внешнего муниципального финансового контроля в муниципальном округе Куркино» и п. 2.3. Соглашения о передаче Контрольно-счетной палате Москвы полномочий по осуществлению внешнего муниципального финансового контроля от 17 сентября 2015 года № 227/01-14,

Совет депутатов муниципального округа Куркино решил:

1. Направить годовой отчет об исполнении бюджета муниципального округа Куркино за 2020 год в Контрольно-счетную палату Москвы для проведения внешнего муниципального финансового контроля.
2. Опубликовать настоящее решение в бюллетене «Московский муниципальный вестник».
3. Настоящее решение вступает в силу после его подписания.
4. Контроль за выполнением настоящего решения возложить на главу муниципального округа Куркино Светикова И.А.

**Глава
муниципального округа Куркино** **И.А. Светиков**

РЕШЕНИЕ

от 13 октября 2020 года № 13-10

О направлении проекта решения Совета депутатов муниципального округа Куркино «О бюджете муниципального округа Куркино на 2021 год и плановый период 2022 и 2023 годов»

На основании Бюджетного кодекса Российской Федерации, решения Совета депутатов от 13.10.2015 № 11-18 «О заключении Соглашения с Контрольно-счетной палате Москвы полномочий по осуществлению внешнего муниципального финансового контроля в муниципальном округе Куркино» и п. 2.3. Соглашения о передаче Контрольно-счетной палате Москвы полномочий по осуществлению внешнего муниципального финансового контроля от 17 сентября 2015 года № 227/01-14,

Совет депутатов муниципального округа Куркино решил:

1. Направить проект решения Совета депутатов муниципального округа Куркино «О бюджете муниципального округа Куркино на 2021 год и плановый период 2022 и 2023 годов» в Контрольно-счетную палату Москвы для проведения экспертизы проекта решения о местном бюджете на очередной финансовый год и плановый период.
2. Опубликовать настоящее решение в бюллетене «Московский муниципальный вестник».
3. Настоящее решение вступает в силу после его подписания.
4. Контроль за выполнением настоящего решения возложить на главу муниципального округа Куркино Светикова И.А.

Глава
муниципального округа Куркино **И.А. Светиков**

РЕШЕНИЕ

от 13 октября 2020 года № 13-12

О согласовании ежеквартального сводного районного календарного плана по досуговой, социально-воспитательной, физкультурно-оздоровительной и спортивной работе с населением по месту жительства на 4 квартал 2020 года

В соответствии с пунктом 3 части 7 статьи 1 Закона города Москвы от 11 июля 2012 года № 39 «О наделении органов местного самоуправления муниципальных округов в городе Москве отдельными полномочиями города Москвы», рассмотрев обращение главы управы района Куркино от 24.09.2020 года № 21-07-305кб/20

Совет депутатов муниципального округа Куркино решил:

1. Согласовать ежеквартальный сводный районный календарный план по досуговой, социально-воспитательной, физкультурно-оздоровительной и спортивной работе с населением по месту жительства на 4 квартал 2020 года согласно приложению.
2. Направить настоящее решение в Департамент территориальных органов исполнительной власти города Москвы, префектуру Северо-Западного административного округа города Москвы и управу района Куркино города Москвы в течение 3 дней со дня его принятия.
3. Опубликовать настоящее решение в бюллетене «Московский муниципальный вестник» и разместить на официальном сайте: www.kurkino-vmo.ru.
4. Контроль за выполнением настоящего решения возложить на главу муниципального округа Куркино Светикова И.А.

Глава
муниципального округа Куркино **И.А. Светиков**

Приложение
к решению Совета депутатов
муниципального округа Куркино
от «13» октября 2020 года
№ 13-12

Сводный календарный план муниципального округа Куркино по досуговой, социально-воспитательной, физкультурно-оздоровительной и спортивной работе с населением по месту жительства в 2020 году 4 квартал

№	Наименование мероприятия	Адрес проведения	Организатор проведения мероприятия
Октябрь			
1	Экофестиваль «ЭлектроОсень – 2020»	Пересечение улиц Юровская и Соколово-Мещерская (у пожарной части)	Администрация муниципального округа Куркино МБУ «ЦТД «Ростки»
01 октября 14.00-15.00			
2	Чайный день «Мы за чаем не скучаем» 12+	ул. Родионовская, д. 9	ГБУК г. Москвы «ЦБС СЗАО «Библиотека №239»
01 октября			
3	Концертная программа «Чтобы сердце и душа были молоды»!»	ул. Соловьиная роща, д. 10	ГБУ ТЦСО «Тушино» филиал «Куркино»
02 октября 14.00-15.00			
4	Музыкальная гостиная «Фридерик Шопен – гениальный поэт музыки» 12+	ул. Родионовская, д. 9	ГБУК г. Москвы «ЦБС СЗАО «Библиотека №239»
03 октября 14.00-15.00			
5	Тематическая выставка с элементами интерактива «На каждой странице звери и птицы…». Литературно-музыкальная композиция «Поэты не рождаются случайно…» 12+	ул. Родионовская, д. 9	ГБУК г. Москвы «ЦБС СЗАО «Библиотека №239»
03 октября 11.00			
6	Эколого- просветительское мероприятие «Мой лучший друг»	Ул. Родионовская, д. 2	ГПБУ «Мосприрода» Тимофеева М.В.
04 октября			
7	Книжно-иллюстративная выставка «Мы дети Галактики»	ул. Родионовская, д. 9	ГБУК г. Москвы «ЦБС СЗАО «Библиотека №239»
06 октября 14.00-15.00			
8	Поэтический час «Хочу я быть певцом и гражданином» 12+	ул. Родионовская, д. 9	ГБУК г. Москвы «ЦБС СЗАО «Библиотека №239»
09 октября 14.00-15.00			
9	Литературный час «Войди в мой мир, и ты его полюбишь» 12+	ул. Родионовская, д. 9	ГБУК г. Москвы «ЦБС СЗАО «Библиотека №239»

20 октября 14.00-15.00			
10	День Царскосельского лицея 19.10 Час познаний и открытий «Царскосельский лицей. Пушкинский выпуск» 12+	ул. Родионовская, д. 9	ГБУК г. Москвы «ЦБС СЗАО «Библиотека №239»
23 октября 14.00			
11	Экологический час «Внимание! Зимнее время»	ул. Родионовская, д. 2	ГПБУ «Мосприрода» Тимофеева М.В.
29 октября 15.00			
12	Экологический час «Международный день без бумаги»	ул. Родионовская, д. 2	ГПБУ «Мосприрода» Тимофеева М.В.
30 октября 14.00			
13	Памятное мероприятие «Живи и помни»	ул. Соловьиная роща, д. 10	ГБУ ТЦСО «Тушино» филиал «Куркино»
03 ноября 14.00-15.00			
14	Час исторической справки «Ты все смогла моя Россия» 12+	ул. Родионовская, д. 9	ГБУК г. Москвы «ЦБС СЗАО «Библиотека №239»
04 ноября 12.00			
15	Концертно-развлекательная программа «Живи и процветай, единая Россия!»	ул. Соловьиная роща, д. 10	ГБУ ТЦСО «Тушино» филиал «Куркино»
07 ноября 11.00			
16	«День рождения Музея природы»	ул. Родионовская, д. 2	ГПБУ «Мосприрода» Тимофеева М.В.
12 ноября			
17	«День Зиновия Синичника»	ул. Родионовская, д. 2	ГПБУ «Мосприрода» Тимофеева М.В.
с 12 ноября по 13 декабря			
18	Куркинская волейбольная лига «Кубок Плотик-2020»	Соколовская ул., 11, микрорайон Новогорск, Химки	ВШ «ПЛОТИК», Администрация муниципального округа Куркино, МБУ «ЦТД «Ростки»
20 ноября 14.00-15.00			
19	Информ-беседа «Твои права от А до Я» 6+	ул. Родионовская, д. 9	ГБУК г. Москвы «ЦБС СЗАО «Библиотека №239»
26 ноября 15.00			
20	«Подарок лучшей маме»	ул. Родионовская, д. 2	ГПБУ «Мосприрода» Тимофеева М.В.
27 ноября 14.00-15.00			
21	Литературно-музыкальная композиция «Я лучшей доли не искал» 12+	ул. Родионовская, д. 9	ГБУК г. Москвы «ЦБС СЗАО «Библиотека №239»
04 декабря 14.00-15.00			
22	Час мужества «Вся родина встала заслоном...» 12+	ул. Родионовская, д. 9	ГБУК г. Москвы «ЦБС СЗАО «Библиотека №239»

5, 6, 12, 13 декабря			
23	«Зимний квалификационный турнир Куркино-2020» по шахматам	ул. Соловьиная роща, д. 11	Шахматный клуб «Стратегия», Администрация муниципального округа Куркино, МБУ «ЦТД «Ростки»
10 декабря 14.00-15.00			
24	Литературная игра «Самый чуткий поэт эпохи» 12+	ул. Родионовская, д. 9	ГБУК г. Москвы «ЦБС СЗАО «Библиотека №239»
15 декабря 14.00-15.00			
25	Литературная гостиная «Одна звезда меж всеми дышит…» 12+	ул. Родионовская, д. 9	ГБУК г. Москвы «ЦБС СЗАО «Библиотека №239»
20 декабря			
26	Новогодний турнир по настольному теннису среди школьников и взрослых	ул. Ландышевая, д. 8	ГБОУ «Школа № 1985», Администрация муниципального округа Куркино МБУ «ЦТД «Ростки»
22 декабря			
27	Новогодняя эстафета на лыжах	ул. Ландышевая, парк «Долина реки Сходни»	Администрация муниципального округа Куркино, МБУ «ЦТД «Ростки»
23 декабря 15.00			
28	«Мастерская Деда Мороза»	ул. Родионовская, д. 2	ГПБУ «Мосприрода» Тимофеева М.В.
25 декабря 14.00-15.00			
29	Игра-путешествие «Новогодние приключения литературных героев» 6+	ул. Родионовская, д. 9	ГБУК г. Москвы «ЦБС СЗАО «Библиотека №239»
28 декабря 15.00			
30	«Экоелка»	ул. Родионовская, д. 2	ГПБУ «Мосприрода» Тимофеева М.В.
Декабрь			
31	Новогодний интерактивный праздник для младшего возраста в парке «Дубрава» «Новый год у ворот»	Парк «Дубрава»	Администрация муниципального округа Куркино, МБУ «ЦТД «Ростки»
31 декабря			
32	Праздничный концерт «Новогодний серпантин»	ул. Соловьиная роща, д. 10	ГБУ ТЦСО «Тушино» филиал «Куркино»

РЕШЕНИЕ

от 13 октября 2020 года № 13-13

О проекте закона города Москвы «О внесении изменений в статью 8 Закона города Москвы от 6 ноября 2002 года № 56 «Об организации местного самоуправления в городе Москве»

В соответствии с частью 1 статьи 36 Устава города Москвы, пунктом «а» части 1 статьи 4 Закона города Москвы от 14 декабря 2001 года № 70 «О законах города Москвы и постановлениях Московской городской Думы», частью 4 статьи 5, пунктом 9 части 4 статьи 12 Закона города Москвы от 6 ноября 2002 года N 56 «Об организации местного самоуправления в городе Москве», пунктом 8 части 1 статьи 9 Устава муниципального округа Куркино

Совет депутатов муниципального округа Куркино решил:

1. Внести на рассмотрение Московской городской Думы в порядке законодательной инициативы Закон города Москвы **«О внесении изменений в статью 8 Закона города Москвы от 6 ноября 2002 года № 56 «Об организации местного самоуправления в городе Москве»** (приложение).

2. Поручить представление указанного проекта закона города Москвы на всех этапах его рассмотрения в Московской городской Думе главе муниципального округа Куркино, исполняющему полномочия председателя Совета депутатов муниципального округа Куркино, И.А.Светикову.

3. Опубликовать настоящее решение в бюллетене «Московский муниципальный вестник», разместить на официальном сайте муниципального округа Куркино в информационно – телекоммуникационной сети «Интернет».

4. Настоящее решение вступает в силу со дня его принятия.

5. Контроль за выполнением настоящего решения возложить на главу муниципального округа Куркино Светикова И.А.

Глава
муниципального округа Куркино **И.А. Светиков**

Приложение
к решению Совета депутатов
муниципального округа Куркино
от «13» октября 2020 г. № 13-13

Проект

Внесен
Советом депутатов
муниципального округа Куркино

О внесении изменений в статью 8 Закона города Москвы от 06 ноября 2002 года № 56 «Об организации местного самоуправления в городе Москве»

В статье 8:

1) подпункт «а» пункта 23.1 части 1 дополнить словами «, к утвержденным проектам Генерального плана города Москвы, изменений Генерального плана города Москвы»;

2) подпункт «б» пункта 23.1 части 1 дополнить словами «, к утвержденным проектам правил землепользования и застройки, изменений правил землепользования и застройки».

Редактор проекта:
Глава муниципального округа Куркино,
исполняющий полномочия
председателя Совета депутатов
муниципального округа Куркино
И.А. Светиков
8-495-637-69-87

Полномочный представитель Мэра
Москвы в Московской городской Думе **Н.А. Сергунина**

Начальник Государственно-правового управления
Аппарата Московской городской Думы **А.В. Крутышев**

ПОЯСНИТЕЛЬНАЯ ЗАПИСКА

к проекту закона города Москвы «О внесении изменений в статью 8 Закона города Москвы от 06 ноября 2002 года № 56 «Об организации местного самоуправления в городе Москве»

Проект закона города Москвы «О внесении изменений в статью 8 Закона города Москвы от 06 ноября 2002 года № 56 «Об организации местного самоуправления в городе Москве» (далее – Проект) разработан в целях приведения в соответствие положений Закона города Москвы от 06 ноября 2002 года № 56 «Об организации местного самоуправления в городе Москве» (далее – Закон об организации местного самоуправления) положениям Закона города Москвы от 25 июня 2008 года № 28 «Градостроительный кодекс города Москвы» (далее – Градостроительный кодекс города Москвы).

Исходя из совокупного толкования положений части 4 статьи 69 и пунктов 1-2 части 1 статьи 68 Гра-

достроительного кодекса города Москвы, представительные органы муниципальных образований вправе направлять в Правительство Москвы, городскую комиссию или в соответствующую окружную комиссию по вопросам градостроительства, землепользования и застройки при Правительстве Москве предложения по внесению изменений в *утвержденные* проекты Генерального плана города Москвы, проекты изменений Генерального плана города Москвы, проекты правил землепользования и застройки города Москвы, проекты изменений правил землепользования и застройки города Москвы.

Вместе с тем, положения подпунктов «а» и «б» пункта 23.1 части 1 статьи 8 Закона об организации местного самоуправления к вопросам местного значения муниципального округа относит внесение предложений *только к неутвержденным* проектам Генерального плана города Москвы, проектам изменений Генерального плана города Москвы, проектам правил землепользования и застройки города Москвы.

Подготавливая в соответствии с частью 4 статьи 69 Градостроительного кодекса города Москвы предложения *в утверждённые* документы градостроительного зонирования и территориального планирования представительные органы муниципальных образований *не вправе* обращаться к такому институту местной демократии как опрос граждан, чтобы выявить мнение жителей муниципального образования по сформулированным предложениям по указанным документам и в установленном законом порядке направить их в Правительство Москвы, городскую комиссию или в соответствующую окружную комиссию по вопросам градостроительства, землепользования и застройки при Правительстве Москве, *поскольку эти вопросы не отнесены к вопросам местного значения*.

Указанные обстоятельства существенно сужают возможности институционализированного взаимодействия представительных органов муниципальных образований с гражданами по вопросам градостроительной деятельности в муниципальном образовании.

Проект направлен на приведение в соответствие норм Закона об организации местного самоуправления нормам градостроительного законодательства города Москвы и предусматривает отнесение к вопросам местного значения муниципального округа внесение предложений к *утвержденным* проектам Генерального плана города Москвы, изменений Генерального плана города Москвы, проектам правил землепользования и застройки, изменений правил землепользования и застройки, для чего предлагается дополнить указанными положениями подпункты «а» и «б» пункта 23.1 части 1 статьи 8 Закона об организации местного самоуправления.

Принятие закона города Москвы «О внесении изменений в статью 8 Закона города Москвы от 06 ноября 2002 года № 56 «Об организации местного самоуправления в городе Москве» позволит усовершенствовать порядок участия граждан и органов местного самоуправления в решении вопросов градостроительной деятельности в городе Москве, что, в свою очередь, будет способствовать снижению социальной напряженности при принятии градостроительных решений.

Редактор проекта:
Глава муниципального округа Куркино,
исполняющий полномочия
председателя Совета депутатов
муниципального округа Куркино
И.А. Светиков
8-495-637-69-87

ПЕРЕЧЕНЬ

законов города Москвы, указов Мэра Москвы, постановлений Правительства Москвы, постановлений Московской городской Думы, которые необходимо принять, изменить или признать утратившими силу в связи с принятием закона города Москвы «О внесении изменений в статью 8 Закона города Москвы от 06 ноября 2002 года № 56 «Об организации местного самоуправления в городе Москве»

Принятие данного закона города Москвы не потребует принятия, изменения или признания утратившими силу законов города Москвы, указов Мэра Москвы, постановлений Правительства Москвы, постановлений Московской городской Думы.

Редактор проекта:
Глава муниципального округа Куркино,
исполняющий полномочия
председателя Совета депутатов
муниципального округа Куркино
И.А. Светиков
8-495-637-69-87

ФИНАНСОВО-ЭКОНОМИЧЕСКОЕ ОБОСНОВАНИЕ

проекта закона города Москвы «О внесении изменений в статью 8 Закон города Москвы от 06 ноября 2002 года № 56 «Об организации местного самоуправления в городе Москве»

Реализация данного закона города Москвы не потребует дополнительных расходов из бюджета города Москвы.

Редактор проекта:
Глава муниципального округа Куркино,
исполняющий полномочия
председателя Совета депутатов
муниципального округа Куркино
И.А. Светиков
8-495-637-69-87

РЕШЕНИЕ

от 13 октября 2020 года № 13-14

О проекте закона города Москвы «О внесении изменений в статью 1 Закона города Москвы от 11.07.2012 № 39 «О наделении органов местного самоуправления муниципальных округов в городе Москве отдельными полномочиями города Москвы»

В соответствии с частью 1 статьи 36 Устава города Москвы, пунктом «а» части 1 статьи 4 Закона города Москвы от 14 декабря 2001 года № 70 «О законах города Москвы и постановлениях Московской городской Думы», частью 4 статьи 5, пунктом 9 части 4 статьи 12 Закона города Москвы от 6 ноября 2002 года № 56 «Об организации местного самоуправления в городе Москве», пунктом 8 части 1 статьи 9 Устава муниципального округа Куркино

Совет депутатов муниципального округа Куркино решил:

1. Внести на рассмотрение Московской городской Думы в порядке законодательной инициативы Закон города Москвы «О внесении изменений в статью 1 Закона города Москвы от 11.07.2012 № 39 «О наделении органов местного самоуправления муниципальных округов в городе Москве отдельными полномочиями города Москвы» (приложение).

2. Поручить представление указанного проекта закона города Москвы на всех этапах его рассмотрения в Московской городской Думе главе муниципального округа Куркино, исполняющему полномочия председателя Совета депутатов муниципального округа Куркино, И.А.Светикову.

3. Опубликовать настоящее решение в бюллетене «Московский муниципальный вестник», разместить на официальном сайте муниципального округа Куркино в информационно – телекоммуникационной сети «Интернет».

4. Настоящее решение вступает в силу со дня его принятия.

5. Контроль за выполнением настоящего решения возложить на главу муниципального округа Куркино Светикова И.А.

Глава
муниципального округа Куркино **И.А. Светиков**

Приложение
к решению Совета депутатов
муниципального округа Куркино
от «13» октября 2020 г. № 13-14

Проект

внесен
Советом депутатов
муниципального округа Куркино

Закон города Москвы «О внесении изменений в статью 1 Закона города Москвы от 11.07.2012 № 39 «О наделении органов местного самоуправления муниципальных округов в городе Москве отдельными полномочиями
города Москвы»

1.В статье 1:

1) Пункт 1) части 2 изложить в следующей редакции:

«1) согласование мероприятий по благоустройству территории района, включая парки, скверы, бульвары и иные объекты благоустройства (в том числе работы по капитальному ремонту этих объектов), находящиеся в ведении отраслевого органа исполнительной власти города Москвы, осуществляющего функции по разработке и реализации государственной политики в сферах жилищно-коммунального хозяйства и благоустройства, или в ведении префектуры административного округа города Москвы;

2) Пункт 2) части 2 изложить в следующей редакции:

«2) участие в работе комиссий, осуществляющих открытие работ и приемку выполненных работ по благоустройству, указанных в пункте 1) части 2 статьи 1 настоящего Закона, а также участие в контроле за ходом выполнения указанных работ;

3) признать утратившим силу пункт 3) части 2.

Редактор проекта:
Глава муниципального округа Куркино,
исполняющий полномочия
председателя Совета депутатов
муниципального округа Куркино
И.А. Светиков
8-495-637-69-87

Полномочный представитель Мэра
Москвы в Московской городской Думе **Н.А. Сергунина**

Начальник Государственно-правового управления
Аппарата Московской городской Думы **А.В. Крутышев**

ПОЯСНИТЕЛЬНАЯ ЗАПИСКА
к проекту закона города Москвы «О внесении изменений в статью 1 Закона города Москвы от 11.07.2012 № 39 «О наделении органов местного самоуправления муниципальных округов в городе Москве отдельными полномочиями города Москвы»

Проект закона города Москвы «О внесении изменений в Закон города Москвы от 11.07.2012 № 39 «О наделении органов местного самоуправления муниципальных округов в городе Москве отдельными полномочиями города Москвы» (далее - законопроект) разработан в целях приведения норм нормативных правовых актов города Москвы в соответствие с законом города Москвы от 11.07.2012 № 39 «О наделении органов местного самоуправления муниципальных округов в городе Москве отдельными полномочиями города Москвы» в части обеспечения права и реализации полномочий органами местного самоуправления муниципальных округов в городе Москве на участие в формировании перечня работ по благоустройству территорий муниципальных округов и контроля за качеством выполненных работ.

В соответствии с частью 2 статьи 1 Закона города Москвы 11.07.2012 № 39 «О наделении органов местного самоуправления муниципальных округов в городе Москве отдельными полномочиями города Москвы» органы местного самоуправления наделяются отдельными полномочиями города Москвы в сфере благоустройства, в частности:

-согласование внесенного главой управы района ежегодного адресного перечня дворовых территорий для проведения работ по благоустройству дворовых территорий;

- участие в работе комиссий, осуществляющих открытие работ и приемку выполненных работ по благоустройству дворовых территорий, а также участие в контроле за ходом выполнения указанных работ.

В целях обеспечения реализации Закона города Москвы от 11 июля 2012 г. № 39 «О наделении органов местного самоуправления муниципальных округов в городе Москве отдельными полномочиями города Москвы» Правительством Москвы приняты следующие акты:

- Постановление Правительства Москвы от 24.09.2012 № 507-ПП “О Порядке формирования, согласования и утверждения перечней работ по благоустройству дворовых территорий, парков, скверов и капитальному ремонту многоквартирных домов”, которое предусматривает процедуру согласования Советами депутатов перечней работ по благоустройству дворовых территорий, парков, скверов, компенсационному озеленению на объектах озеленения 3-й категории, расположенных в зоне жилой застройки, и капитальному ремонту многоквартирных домов, а также устанавливает порядок участия депутатов Советов депутатов в контроле за выполнением работ по благоустройству дворовых территорий и капитальному ремонту многоквартирных домов.

Однако указанное постановление фактически не действует с 2015 года.

- Постановление Правительства Москвы от 13.09.2012 № 484-ПП «О дополнительных мероприятиях по социально-экономическому развитию районов города Москвы», определяет порядок согласования Советами депутатов мероприятий по благоустройству территорий общего пользования, в том числе дворовых территорий (включая их обустройство, текущий и капитальный ремонт), парков, скверов и иных объектов благоустройства соответствующего муниципального округа, однако, *не предусматривает участие Совета депутатов муниципальных округов в текущем контроле и приемке работ по благоустройству территории муниципального округа*.

Также действует постановление Правительства Москвы от 26.12.2012 № 849-ПП «О стимулировании управ районов города Москвы», которое предусматривает процедуру согласования с Советами депутатов мероприятий по благоустройству территорий муниципальных округов, включая парки, скверы, бульвары. У*казанное постановление также не предусматривает участие Совета депутатов муниципальных округов в текущем контроле и приемке работ по благоустройству территории муниципального округа.*

Учитывая данные обстоятельства, внесение изменений в закон города Москвы от 11.07.2012 № 39 «О наделении органов местного самоуправления муниципальных округов в городе Москве отдельными полномочиями города Москвы» будет способствовать устранению юридической коллизии, выразившейся в противоречии норм Закона города Москвы № 39 от 11.07.2012 и постановлений Правительства

Москвы по вопросам полномочий Советов депутатов муниципального округа в сфере благоустройства, а также фактической реализации Советами депутатов полномочий, возложенных на них законом города Москвы и, как следствие, ответственностью депутатов перед избирателями за решения вопросов местного значения в сфере благоустройства территории муниципального округа.

Редактор проекта:
Глава муниципального округа Куркино,
исполняющий полномочия
председателя Совета депутатов
муниципального округа Куркино
И.А. Светиков
8-495-637-69-87

ПЕРЕЧЕНЬ

законов города Москвы, указов Мэра Москвы, постановлений Правительства Москвы, постановлений Московской городской Думы, которые необходимо принять, изменить или признать утратившими силу в связи с принятием закона города Москвы «О внесении изменений в статью 1 Закона города Москвы от 11.07.2012 № 39 «О наделении органов местного самоуправления муниципальных округов в городе Москве отдельными полномочиями города Москвы»

В связи с принятием указанного закона города Москвы потребуется изменение:

- Постановления Правительства Москвы от 24.09.2012 № 507-ПП «О порядке формирования, согласования и утверждения перечней работ по благоустройству дворовых территорий, парков, скверов, компенсационному озеленению на объектах озеленения 3-й категории, расположенных в зоне жилой застройки, и капитальному ремонту многоквартирных домов» (вместе с «Методикой определения размера бюджетных ассигнований по административным округам и районам города Москвы в целях организации работ по благоустройству дворовых территорий», «Методикой определения размера бюджетных ассигнований по административным округам и районам города Москвы в целях организации работ по капитальному ремонту отдельных инженерных систем и конструктивных элементов многоквартирных домов»);

-Постановления Правительства Москвы от 13.09.2012 № 484-ПП «О дополнительных мероприятиях по социально-экономическому развитию районов города Москвы» (вместе с «Перечнем направлений расходования средств на дополнительные мероприятия по социально-экономическому развитию районов города Москвы», «Методикой распределения бюджетных ассигнований на финансовое обеспечение дополнительных мероприятий по социально-экономическому развитию районов города Москвы»);

- Постановления Правительства Москвы от 26.12.2012 № 849-ПП «О стимулировании управ районов города Москвы».

Редактор проекта:
Глава муниципального округа Куркино,
исполняющий полномочия
председателя Совета депутатов
муниципального округа Куркино
И.А. Светиков
8-495-637-69-87

ФИНАНСОВО-ЭКОНОМИЧЕСКОЕ ОБОСНОВАНИЕ

проекта закона города Москвы «О внесении изменений в статью 1 Закона города Москвы от 11.07.2012 № 39 «О наделении органов местного самоуправления муниципальных округов в городе Москве отдельными полномочиями города Москвы»

Реализация указанного закона города Москвы не потребует дополнительных расходов из бюджета города Москвы.

Редактор проекта:
Глава муниципального округа Куркино,
исполняющий полномочия
председателя Совета депутатов
муниципального округа Куркино
И.А. Светиков
8-495-637-69-87

РЕШЕНИЕ

от 13 октября 2020 года № 13-15

О проекте закона города Москвы «О внесении изменений в статью 3 Закона города Москвы от 11.07.2012 № 39 «О наделении органов местного самоуправления муниципальных округов в городе Москве отдельными полномочиями города Москвы»

В соответствии с частью 1 статьи 36 Устава города Москвы, пунктом «а» части 1 статьи 4 Закона города Москвы от 14 декабря 2001 года № 70 «О законах города Москвы и постановлениях Московской городской Думы», частью 4 статьи 5, пунктом 9 части 4 статьи 12 Закона города Москвы от 6 ноября 2002 года № 56 «Об организации местного самоуправления в городе Москве», пунктом 8 части 1 статьи 9 Устава муниципального округа Куркино

Совет депутатов муниципального округа Куркино решил:

1. Внести на рассмотрение Московской городской Думы в порядке законодательной инициативы Закон города Москвы «О внесении изменений в статью 3 Закона города Москвы от 11.07.2012 № 39 «О наделении органов местного самоуправления муниципальных округов в городе Москве отдельными полномочиями города Москвы» (приложение).

2. Поручить представление указанного проекта закона города Москвы на всех этапах его рассмотрения в Московской городской Думе главе муниципального округа Куркино, исполняющему полномочия председателя Совета депутатов муниципального округа Куркино, И.А.Светикову.

3. Опубликовать настоящее решение в бюллетене «Московский муниципальный вестник», разместить на официальном сайте муниципального округа Куркино в информационно – телекоммуникационной сети «Интернет».

4. Настоящее решение вступает в силу со дня его принятия.

5. Контроль за выполнением настоящего решения возложить на главу муниципального округа Куркино Светикова И.А.

Глава
муниципального округа Куркино **И.А. Светиков**

Приложение
к решению Совета депутатов
муниципального округа Куркино
от «13» октября 2020 г. № 13-15

Проект
внесен
Советом депутатов
муниципального округа Куркино

Закон города Москвы «О внесении изменений в статью 3 Закона города Москвы от 11.07.2012 № 39 «О наделении органов местного самоуправления муниципальных округов в городе Москве отдельными полномочиями города Москвы»

Часть 16 статьи 3 изложить в следующей редакции:

«16. В целях повышения эффективности осуществления советами депутатов отдельных полномочий города Москвы, указанных в статье 1 настоящего Закона, посредством поощрения депутатов, активно участвующих в осуществлении указанных полномочий, бюджетам муниципальных округов в случаях, предусмотренных в бюджете города Москвы на соответствующий финансовый год и плановый период, могут предоставляться межбюджетные трансферты в порядке, определяемом Правительством Москвы.

Межбюджетные трансферты, предоставленные из бюджета города Москвы для поощрения депутатов, по решению совета депутатов муниципального округа могут быть полностью или частично направлены на осуществление полномочий по решению вопросов местного значения.»

Редактор проекта:
Глава муниципального округа Куркино,
исполняющий полномочия
председателя Совета депутатов
муниципального округа Куркино
И.А. Светиков
8-495-637-69-87

Полномочный представитель Мэра
Москвы в Московской городской Думе **Н.А. Сергунина**

Начальник Государственно-правового управления
Аппарата Московской городской Думы **А.В. Крутышев**

ПОЯСНИТЕЛЬНАЯ ЗАПИСКА
к проекту закона города Москвы «О внесении изменений в статью 3 Закона города Москвы от 11.07.2012 № 39 «О наделении органов местного самоуправления муниципальных округов в городе Москве отдельными полномочиями города Москвы»

Проект закона города Москвы «О внесении изменений в статью 3 Закона города Москвы от 11.07.2012 № 39 «О наделении органов местного самоуправления муниципальных округов в городе Москве отдельными полномочиями города Москвы» (далее - законопроект) разработан в целях оптимизации использования бюджетных средств города Москвы.

В настоящий момент предоставляемый из бюджета города Москвы межбюджетный трансферт для поощрения депутатов может быть либо распределен между депутатами на основании решения представительного органа местного самоуправления (Совета депутатов), либо, при отсутствии принятого решения представительного органа местного самоуправления (Совета депутатов), возвращается в бюджет города Москвы и на основании подпункта 2.6 пункта 2 Постановления Правительства Москвы от 13.09.2012 № 484-ПП «О дополнительных мероприятиях по социально-экономическому развитию районов города Москвы» может быть направлен управам районов города Москвы на реализацию дополнительных мероприятий по социально-экономическому развитию районов.

С учетом того, что реальная вовлеченность депутатов в выполнение задач по переданным полномочиям в соответствии с Законом г. Москвы от 11.07.2012 № 39 «О наделении органов местного самоуправления муниципальных округов в городе Москве отдельными полномочиями города Москвы», от квартала к кварталу неравномерна, принимая во внимание, что бюджеты муниципальных округов формируются из расчета нормативов минимальной бюджетной обеспеченности и, как следствие, финансовых средств на решение вопросов местного значения, таких как информирование жителей о деятельности органов местного самоуправления, проведение традиционных праздников и мероприятий, в том числе, по военно-патриотическому воспитанию граждан, организация добровольного экологического мониторинга и т.д., может быть недостаточно, представляется целесообразным предоставить право Советам депутатов своим решением частично либо полностью финансовые средства, предоставляемые из бюджета города Москвы для поощрения депутатов, направлять на решение вопросов местного значения.

Таким образом, принятие закона города Москвы «О внесении изменений в Закон города Москвы от 11.07.2012 № 39 «О наделении органов местного самоуправления муниципальных округов в городе Москве отдельными полномочиями города Москвы» позволит оптимизировать расходование межбюджетных трансфертов, предоставляемых из бюджета города Москвы для поощрения депутатов, а именно денежные средства на основании решения Совета депутатов муниципального округа могут быть направлены:

-на поощрение депутатов;

- на решение вопросов местного значения органами местного самоуправления;

-на выполнение дополнительных мероприятий по социально-экономическому развитию районов в соответствие с Постановлением Правительства Москвы от 13.09.2012 г. № 484-ПП «О дополнительных мероприятиях по социально-экономическому развитию районов города Москвы».

Редактор проекта:
Глава муниципального округа Куркино,
исполняющий полномочия
председателя Совета депутатов
муниципального округа Куркино
И.А. Светиков
8-495-637-69-87

ПЕРЕЧЕНЬ

законов города Москвы, указов Мэра Москвы, постановлений Правительства Москвы, постановлений Московской городской Думы, которые необходимо принять, изменить или признать утратившими силу в связи с принятием закона города Москвы «О внесении изменений в статью 3 Закона города Москвы от 11.07.2012 № 39 «О наделении органов местного самоуправления муниципальных округов в городе Москве отдельными полномочиями города Москвы»

В связи с принятием указанного закона города Москвы потребуется изменение:

- Постановления Правительства Москвы от 17 декабря 2013 года № 853-ПП “Об утверждении порядков предоставления межбюджетных трансфертов из бюджета города Москвы бюджетам внутригородских муниципальных образований”.

Редактор проекта:
Глава муниципального округа Куркино,
исполняющий полномочия
председателя Совета депутатов
муниципального округа Куркино
И.А. Светиков
8-495-637-69-87

ФИНАНСОВО-ЭКОНОМИЧЕСКОЕ ОБОСНОВАНИЕ

проекта закона города Москвы «О внесении изменений в статью 3 Закона города Москвы от 11.07.2012 № 39 «О наделении органов местного самоуправления муниципальных округов в городе Москве отдельными полномочиями города Москвы»

Реализация указанного закона города Москвы не потребует дополнительных расходов из бюджета города Москвы.

Редактор проекта:
Глава муниципального округа Куркино,
исполняющий полномочия
председателя Совета депутатов
муниципального округа Куркино
И.А. Светиков
8-495-637-69-87

РЕШЕНИЕ

от 29 октября 2020 года № 14-1

О внесении изменений в решение Совета депутатов муниципального округа Куркино от 28 января 2020 года № 2-5 «О проведении дополнительных мероприятий по социально-экономическому развитию в муниципальном округе Куркино в 2020 году»

В соответствии с частью 6 статьи 1 Закона города Москвы от 11 июля 2012 года № 39 «О наделении органов местного самоуправления муниципальных округов в городе Москве отдельными полномочиями города Москвы», постановлением Правительства Москвы от 13 сентября 2012 года № 484-ПП «О дополнительных мероприятиях по социально-экономическому развитию районов города Москвы, рассмотрев обращение управы района Куркино от 26.10.2020 № 21-07-310к/20,

Совет депутатов муниципального округа Куркино решил:

1. Внести изменение в решение Совета депутатов муниципального округа Куркино от 28.01.2020 № 2-5 «О проведении дополнительных мероприятий по социально-экономическому развитию в муниципальном округе Куркино в 2020 году», изложив приложение в следующей редакции согласно приложению к настоящему решению.
2. Главе управы района Куркино города Москвы обеспечить реализацию этого решения.
3. Направить настоящее решение в управу района Куркино города Москвы, префектуру Северо-Западного административного округа города Москвы и Департамент территориальных органов исполнительной власти города Москвы.
4. Опубликовать настоящее решение в бюллетене «Московский муниципальный вестник» и разместить на официальном сайте: www.kurkino-vmo.ru.
5. Контроль за выполнением настоящего решения возложить на главу муниципального округа Куркино Светикова И.А.

Глава
муниципального округа Куркино **И.А. Светиков**

Приложение
к решению Совета депутатов
муниципального округа Куркино
от «29» октября 2020 года № 14-1

мероприятия по социально-экономическому развитию
в муниципальном округе Куркино в 2020 году

№ п/п	Виды мероприятий	Название мероприятия	Сумма денежных средств в руб.
1	благоустройство территорий муниципального округа Куркино	закупка плодородного грунта	200 000
2	благоустройство дворовых территорий муниципального округа Куркино	обустройство лестницы на территории общего пользования у дома по адресу: ул. Соколово-Мещерская, д.28	1 100 000
3	благоустройство территорий муниципального округа Куркино	установка искусственных дорожных неровностей, полусфер, сферических зеркал, ограждающих столбиков	150 000
4	благоустройство территорий муниципального округа Куркино	закупка искусственных дорожных неровностей и столбиков	300 000
5	оказание социально бытовых услуг льготным категориям граждан	социально-бытовые услуги	80 000
6	благоустройство дворовых территорий муниципального округа Куркино	устройство парковочных карманов на Ландышевой улице	931 100
Итого			2 761100

РЕШЕНИЕ

от 29 октября 2020 года № 14-2

Об отказе в согласовании установки ограждающих устройств на территории по адресу: г. Москва, ул. Юровская, д. 92, корпуса 1-28

В соответствии с постановлением Правительства Москвы от 2 июля 2013 года № 428-ПП «О порядке установки ограждений на придомовых территориях в городе Москве»,

Совет депутатов муниципального округа Куркино решил:

1. Отказать в согласовании установки ограждающих устройств на территории по адресу: г. Москва, ул. Юровская, д. 92, корп. 1-28 на основании заключения комиссии (приложение).
2. Направить настоящее решение в управу района Куркино города Москвы, уполномоченному лицу Павловской И.В., проживающей по адресу: г. Москва, ул. Юровская, д. 92, корп. 8, секция 2.
3. Опубликовать настоящее решение в бюллетене «Московский муниципальный вестник» и разместить на официальном сайте: www.kurkino-vmo.ru.
4. Контроль за выполнением настоящего решения возложить на главу муниципального округа Куркино Светикова И.А.

Глава
муниципального округа Куркино **И.А. Светиков**

Приложение
к решению Совета депутатов
муниципального округа Куркино
от «29» октября 2020 года № 14-2

ЗАКЛЮЧЕНИЕ
комиссии Совета депутатов муниципального
округа Куркино по развитию муниципального образования
о согласовании материалов, поданных на установку ограждающих устройств
по адресу: *ул. Юровская, д. 92, корп. 1-28*

01 октября 2020 года

Рассмотрев материалы на установку ограждающих устройств (шлагбаумов) по адресу: ***Юровская ул., д. 92, корп. 1-28***, комиссия Совета депутатов муниципального округа Куркино по развитию муниципального образования установила, что в представленном протоколе общего собрания № б/н от 01.10.2020:

1. имеется пункты, которые не соблюдают требования, предусмотренные Порядком установки ограждений на придомовых территориях в городе Москве, утвержденным постановлением Правительства Москвы от 02 июля 2013 года № 428-ПП, *а именно:*

- согласно представленной схеме установки ограждающих устройств и утвержденному проекту межевания микрорайона от 2014 года предполагаемые к установке ограждающие устройства закрывают проезд на территорию общего пользования;
- в представленных документах (протоколе и решении собрания собственников) отсутствуют подписи секретаря и председателя собрания.

Рекомендовано: На основании подпункта 9.2. пункта 9 Порядка установки ограждений на придомовых территориях в городе Москве, утвержденного постановлением Правительства Москвы от 02 июля 2013 года № 428-ПП в согласовании установки ограждающих устройств по адресу: г. Москва, ул. ***Юровская, д. 92 корп. 1-28*** - отказать.

Председатель комиссии
Совета депутатов МО Куркино
по развитию муниципального образования **А.В. Лукасик**

МУНИЦИПАЛЬНЫЙ ОКРУГ МИТИНО В ГОРОДЕ МОСКВЕ

АППАРАТ СОВЕТА ДЕПУТАТОВ

ПОСТАНОВЛЕНИЕ

02.10.2020 № 8-ПА

Об утверждении порядка составления и ведения сводной бюджетной росписи бюджета муниципального округа Митино

В соответствии с пунктом 1 статьи 217 Бюджетного кодекса Российской Федерации

аппарат Совета депутатов муниципального округа Митино постановляет:

1. Утвердить порядок составления и ведения сводной бюджетной росписи бюджета муниципального округа Митино (приложение).
2. Опубликовать настоящее постановление в бюллетене «Московский муниципальный вестник».
3. Контроль за выполнением настоящего постановления возложить на главу муниципального округа Митино Кононова И.Г.

Глава муниципального округа Митино **И. Г. Кононов**

Приложение
к постановлению аппарата
Совета депутатов
муниципального округа Митино
от 02.10.2020 № 8-ПА

ПОРЯДОК СОСТАВЛЕНИЯ И ВЕДЕНИЯ СВОДНОЙ БЮДЖЕТНОЙ РОСПИСИ БЮДЖЕТА МУНИЦИПАЛЬНОГО ОКРУГА МИТИНО

Настоящий Порядок разработан в соответствии с пунктом 1 статьи 217 Бюджетного кодекса Российской Федерации (далее - Кодекс) и определяет правила составления и ведения сводной бюджетной росписи бюджета муниципального округа Митино (далее – муниципальный округ).

1. Сводная бюджетная роспись муниципального округа (далее сводная бюджетная роспись) составляется аппаратом Совета депутатов муниципального округа Митино (далее аппарат) и утверждается главой муниципального округа Митино постановлением аппарата Совета депутатов муниципального округа Митино.

2. Сводная бюджетная роспись составляется на очередной финансовый год и плановый период (с расшифровкой по годам) по форме согласно приложению 1 к настоящему Порядку и включает в себя:

- бюджетные ассигнования по доходам бюджета муниципального округа Митино (далее – местный бюджет) в разрезе кодов классификации доходов (Код главного администратора доходов бюджета, Код вида доходов бюджетов, Код подвида доходов бюджетов);
- бюджетные ассигнования по расходам муниципального округа Митино в разрезе кодов классификации расходов бюджета - кодов целевых статей, разделов, подразделов, групп, подгрупп и элементов видов расходов, а также кодов экономического содержания операции (далее - КЭСО).
- бюджетные ассигнования по источникам финансирования дефицита местного бюджета в разрезе главных администраторов источников финансирования дефицита бюджета и кодов классификации источников финансирования дефицита местного бюджета (при необходимости).

Коды экономического содержания операции (КЭСО) соответствуют кодам классификации операции публично-правовых образований, утвержденным Минфином России в установленном порядке.

3. Сводная бюджетная роспись составляется без поквартальной разбивки, в тысячах рублях с одним знаком после запятой.

4. Утвержденные показатели сводной бюджетной росписи должны соответствовать решению Совета депутатов муниципального округа Митино о бюджете муниципальный округа Митино на текущий финансовый год и плановый период.

5. Утвержденные показатели сводной бюджетной росписи доводятся до главных распорядителей бюджетных средств (главных администраторов бюджетных средств, главных администраторов источников финансирования дефицита бюджета муниципального округа) в виде бюджетных ассигнований (лимитов бюджетных обязательств) до начала очередного финансового года.

6. В случае принятия решения о внесении изменений в решение о бюджете муниципального округа Митино (далее - местный бюджет) на текущий финансовый год и плановый период аппарат в течение трех рабочих дней со дня вступления в силу указанного решения утверждает внесение соответствующих изменений в сводную бюджетную роспись.

7. При формировании и ведении сводной бюджетной росписи аппарат взаимодействует непосредственно с территориальным финансово-казначейским управлением, являющимся обособленным структурным подразделением Департамента финансов города Москвы (далее финансово-казначейское управление) с использованием автоматизированной системы управления городскими финансами (далее АСУ ГФ).

8. Утвержденная сводная бюджетная роспись направляется аппаратом в Департамент финансов города Москвы до начала очередного финансового года.

9. Ведение сводной бюджетной росписи осуществляет аппаратом посредством внесения изменений в показатели бюджетной росписи.

10. Изменение показателей бюджетной росписи аппаратом осуществляется в соответствии с Порядком составления и ведения сводной бюджетной росписи бюджета муниципального округа Митино и оформляется Уведомлением об изменении бюджетной росписи (бюджетных ассигнований) по форме согласно приложению 3 настоящему Порядку.

11. При определении кода вида изменений сводной бюджетной росписи и бюджетной росписи необходимо руководствоваться таблицей видов изменений бюджетной росписи (бюджетных ассигнований) местных бюджетов утвержденной Департаментом финансов города Москвы приложение 2 к Порядку.

12. В ходе исполнения местного бюджета показатели сводной бюджетной росписи могут быть изменены в соответствии:

- с решением Совета депутатов о внесении изменений в решение о бюджете муниципального округа на текущий финансовый год и плановый период

- в случаях, установленных статьей 217 Бюджетного кодекса Российской Федерации.

13. Уменьшение бюджетных ассигнований, предусмотренных на исполнение публичных нормативных обязательств и обслуживание муниципального долга муниципального округа Митино, для увеличения иных бюджетных ассигнований без внесения изменений в решение о местном бюджете на текущий финансовый год и плановый период не допускается.

14. Основанием для внесения изменений в сводную бюджетную роспись являются:

- закон города Москвы о внесении изменений в закон города Москвы о бюджете города Москвы на текущий финансовый год и плановый период, решение Совета депутатов муниципального округа Митино о внесении изменений в решение о бюджете муниципальный округа Митино на текущий финансовый год и плановый период.

- письменные обращения аппарата о перемещении ассигнований с обоснованием причин образования экономии по отдельным статьям расходов и необходимости направления ее на другие цели.

- получение уведомления о предоставлении субсидий, субвенций, иных межбюджетных трансфертов, имеющих целевое назначение, дотаций бюджету, и получения безвозмездных поступлений от физических и юридических лиц сверх объемов, утвержденных решением о бюджете, а также в случае сокращения (возврата при отсутствии потребности) указанных межбюджетных трансфертов.

- исполнение судебных актов, предусматривающих обращение взыскания на средства бюджетов бюджетной системы Российской Федерации и (или) предусматривающих перечисление этих средств в счет оплаты судебных издержек, а также социальных выплат (за исключением выплат, отнесенных к публичным нормативным обязательствам), установленных законодательством Российской Федерации.

- использование (перераспределение) средств резервного фонда, а также средств, иным образом зарезервированных в составе утвержденных бюджетных ассигнований, с указанием в законе (решении) о бюджете объема и направлений их использования;

- увеличения бюджетных ассигнований текущего финансового года на оплату заключенных муниципальных контрактов на поставку товаров, выполнение работ, оказание услуг, подлежавших в соответствии с условиями этих муниципальных контрактов оплате в отчетном финансовом году, в объеме, не превышающем остатка не использованных на начало текущего финансового года бюджетных ассигнований на исполнение указанных муниципальных контрактов в соответствии с требованиями, установленными Бюджетным Кодексом;

15. Внесение изменений в показатели сводной бюджетной росписи в ходе исполнения бюджета муниципального округа утверждается главой муниципального округа Митино постановлением аппарата.

16. Перемещение средств бюджета муниципального округа, не затрагивающее изменение бюджетной классификации (в части раздела, подраздела, целевой статьи, видов расходов), осуществляется без ограничений.

17. Увеличение бюджетных ассигнований по отдельным разделам, подразделам, целевым статьям, видам расходов возможно за счет экономии бюджетных ассигнований на оказание муниципальных услуг в пределах общего объема бюджетных ассигнований, предусмотренных аппарат в текущем финансовом году на оказание муниципальных услуг при условии, что увеличение бюджетных ассигнований по соответствующему направлению расходов не превышает 10 процентов.

18. В ходе исполнения местного бюджета показатели сводной бюджетной росписи могут быть изменены в соответствии с постановлением аппарата без внесения изменений в решение о бюджете муниципальный округа Митино на текущий финансовый год и плановый период в случаях, предусмотренных Бюджетным кодексом Российской Федерации.

19. Внесение изменений в сводную бюджетную роспись осуществляется:

19.1. До 27 декабря текущего финансового года в случаях:

- выделения средств из резервного фонда;
- исполнения судебных актов, предусматривающих обращение взыскания на средства бюджета города Москвы;
- получения представлений контролирующих организаций о сокращении ассигнований по актам ревизий и проверок;
- связанных с операциями по привлечению, погашению, обслуживанию и управлению государственным долгом города Москвы;
- связанных с операциями по выдаче и погашению бюджетных кредитов.

19.2. До 25 декабря текущего финансового года во всех остальных случаях.

Приложение 1
к Порядку составления и ведения сводной бюджетной росписи бюджета муниципального округа Митино

Сводная бюджетная роспись доходов и расходов бюджета муниципального округа Митино на 20___год и плановый период 20____ и 20____ годов

Раздел I . Доходы

Код ведомства	Коды бюджетной классификации	Наименование	Сумма (тыс. рублей)		
			___ год	___ год	___ год

Раздел II . Расходы

Код ведомства	Рз/Пр	ЦСР	ВР	КЭСО	Наименование	Сумма (тыс. рублей)		
						___ год	___ год	___ год

Раздел III. Источники финансирования дефицита бюджета

Код ведомства	Коды бюджетной классификации	Наименование	Сумма (тыс. рублей)		
			___ год	___ год	___ год

Приложение 2
к Порядку составления и ведения сводной бюджетной росписи бюджета муниципального округа Митино

Виды изменений бюджетной росписи в АСУ ГФ

Код	Наименование
910	Изменения, вносимые в решение о местном бюджете на текущий финансовый год и плановый период
911	Изменения, вносимые в случае изменения функций и полномочий главных распорядителей, получателей бюджетных средств, а также в связи с передачей государственного (муниципального) имущества
914	Изменения, вносимые в связи с направлением остатка средств местного бюджета, образовавшегося на начало текущего финансового года
917	Изменения, вносимые в связи с использованием резервного фонда, предусмотренного в местном бюджете (статья 217 БК РФ)
926	Изменения, вносимые в случае исполнения судебных актов (статья 217 БК РФ)
943	Изменения, вносимые в связи с предоставлением субсидий из бюджетов внутригородских муниципальных образований города Москвы
944	Изменения, вносимые в случае получения субсидий, субвенций, иных межбюджетных трансфертов и безвозмездных поступлений от физических и юридических лиц, имеющих целевое назначение, сверх объёмов, утверждённых законом (решением) о бюджете, а также в случае сокращения (возврата при отсутствии потребности) указанных средств
955	Изменения, вносимые в связи с перераспределением бюджетных ассигнований и лимитов бюджетных обязательств между кодами классификации экономического содержания операции, не приводящие к изменению показателей бюджетной росписи местного бюджета
961	Изменения, вносимые в связи с предоставлением (возвратом) бюджетных кредитов, предоставленных бюджетам внутригородских муниципальных образований из бюджета города Москвы
962	Внесение изменений в сводную бюджетную роспись без внесения изменений в решение о бюджете по дополнительным основаниям, утверждённым правовым актом представительного органа муниципального образования или решением о бюджете, в соответствии с п.8 ст.217 БК РФ

Приложение 3
к Порядку составления и ведения сводной бюджетной росписи бюджета муниципального округа Митино

Уведомление
об изменении бюджетной росписи (бюджетных ассигнований)
от _____._____.20_____ №_____

			КОДЫ
		Дата	
Наименование внутригородского муниципального образования	_____	Код ГРБС	
Единица измерения:	тыс. руб.	по ОКЕИ	0371
Вид изменения:	_____		
Основание для внесения изменений	_____		

БЮДЖЕТНЫЕ АССИГНОВАНИЯ (ЛИМИТЫ БЮДЖЕТНЫХ ОБЯЗАТЕЛЬСТВ)

Наименование показателя	Код по бюджетной классификации Российской Федерации					Сумма изменений (+/-)		
	целевой статьи	раздела	подраздела	вида расходов	экономического содержания операции	на 20__ год	на 20__ год	на 20__ год
1	2	3	4	5	6	7	8	9

ИСТОЧНИКИ

Наименование	Сумма изменений (+/-)		
	на 20__ год	на 20__ год	на 20__ год
1	2	3	4

Глава муниципального округа Митино _____ _____
(подпись) (расшифровка подписи)

Место для печати

Главный бухгалтер _____ _____
(подпись) (расшифровка подписи)

__._____.20___ г.

ПОСТАНОВЛЕНИЕ

02.10.2020 № 9-ПА

Об утверждении порядка составления и ведения кассового плана исполнения бюджета муниципального округа Митино

В соответствии с пунктом 2 статьи 217.1 Бюджетного кодекса Российской Федерации

аппарат Совета депутатов муниципального округа Митино постановляет:

1. Утвердить порядок составления и ведения кассового плана исполнения бюджета муниципального округа Митино (приложение).
2. Опубликовать настоящее постановление в бюллетене «Московский муниципальный вестник».
3. Контроль за выполнением настоящего постановления возложить на главу муниципального округа Митино Кононова И.Г.

Глава муниципального округа Митино **И.Г. Кононов**

Приложение
к постановлению аппарата
Совета депутатов
муниципального округа Митино
от 02.10. 2020г. № 9-ПА

ПОРЯДОК СОСТАВЛЕНИЯ И ВЕДЕНИЯ КАССОВОГО ПЛАНА ИСПОЛНЕНИЯ БЮДЖЕТА МУНИЦИПАЛЬНОГО ОКРУГА МИТИНО

1. Общие положения

1.1. Настоящий Порядок определяет правила составления и ведения кассового плана исполнения бюджета муниципального округа Митино (далее - местный бюджет) в соответствующем финансовом году (далее - кассовый план), а также состав сведений, необходимых для составления и ведения кассового плана (далее - Сведения).

1.2. Кассовый план составляется:

- на соответствующий финансовый год по форме согласно приложению 1 к настоящему Порядку;
- на месяц по форме согласно приложению 2 к настоящему Порядку.

1.3 Финансовый орган муниципального округа Митино - аппарат Совета депутатов муниципального округа Митино (далее – аппарат) составляет и ведет кассовый план на основании информации, получаемой от главных администраторов доходов, главных администраторов источников финансирования дефицита бюджета и главных распорядителей бюджетных средств.

1.4. Составление и ведение кассового плана осуществляется с применением юридически значимого электронного документооборота посредством автоматизированной системы управления городскими финансами города Москвы (далее - АСУ ГФ) с применением усиленной квалифицированной электронной подписи. При отсутствии технической возможности информационного обмена документами в электронном виде, обмен информацией может осуществляться на бумажных носителях. Составление и ведение кассового плана на соответствующий финансовый год осуществляется с распределением по кварталам.

2. Показатели кассового плана

2.1. Показатели кассового плана представляются в валюте Российской Федерации (рублях).

2.2. Кассовый план отражает:

- остаток на едином счете бюджета местного бюджета на начало финансового года (месяца),
- прогноз кассовых поступлений в местного бюджета,
- прогноз кассовых выплат из местного бюджета;
- управление остатками средств на едином счете местного бюджета, остаток на едином счете местного бюджета на конец финансового года (месяца).

2.3. Прогноз кассовых поступлений в местный бюджет включает следующие показатели:

- налоговые и неналоговые доходы;
- безвозмездные поступления;
- поступления от источников финансирования дефицита местного бюджета.

2.4. Прогноз кассовых выплат из местного бюджета включает следующие показатели:

- кассовые выплаты из местного бюджета по перечню главных распорядителей средств местного бюджета, включенных в ведомственную структуру расходов местного бюджета, утвержденную муниципальным правовым актом представительного органа муниципального образования о местном бюджете на текущий финансовый год и на плановый период;
- выплаты по источникам финансирования дефицита местного бюджета.

2.5. В кассовом плане устанавливается предельный объем денежных средств, используемых на осуществление операций по управлению остатками средств на едином счете местного бюджета.

3. Порядок составления, уточнения и представления показателей кассового плана бюджета муниципального округа Митино

3.1. Показатели для кассового плана по доходам местного бюджета формируются на основании:

решения о местном бюджете на соответствующий финансовый год и на плановый период (далее – Решение о бюджете);

прогноза кассовых поступлений в местный бюджет на соответствующий финансовый год по налоговым и неналоговым доходам местного бюджета и прогноза безвозмездных поступлений на соответствующий финансовый год с поквартальной детализацией.

3.2. Показатели для кассового плана по расходам местного бюджета формируются на основании:

сводной бюджетной росписи местного бюджета на соответствующий финансовый год;

прогнозов кассовых выплат по расходам местного бюджета на соответствующий финансовый год с поквартальной детализацией.

3.3. Показатели для кассового плана по источникам финансирования дефицита местного бюджета формируются на основании:

сводной бюджетной росписи местного бюджета на соответствующий финансовый год;

прогноза кассовых поступлений и кассовых выплат по источникам финансирования дефицита местного бюджета на соответствующий финансовый год с поквартальной детализацией.

3.4. В целях составления кассового плана аппарат формирует прогноз кассовых поступлений и кассовых выплат по источникам финансирования дефицита местного бюджета на соответствующий финансовый год, за исключением кассовых поступлений за счет получения кредитов от кредитных организаций местным бюджетом в валюте Российской Федерации, с поквартальной детализацией, не позднее 24 декабря отчетного финансового года.

3.5.Общая сумма прогнозируемых кассовых выплат должна соответствовать сумме бюджетных ассигнований, утвержденных на соответствующий очередной финансовый год.

3.6.Перед представлением кассового плана органу, осуществляющему кассовое исполнение бюджета муниципального округа Митино, аппарат проводит проверку сбалансированности показателей кассового плана в каждом квартале и расчет остатков средств на счете по исполнению бюджета муниципального округа, и в случае:

1) сбалансированности показателей кассовых поступлений и выплат с учетом остатка средств на начало финансового года — Кассовый план представляется на утверждение главе муниципального округа Митино;

2) при выявлении кассовых разрывов в отдельных периодах финансового года и недостаточности переходящих остатков на едином счете местного бюджета для обеспечения заявленных выплат аппарат осуществляет привлечение свободных остатков средств, и согласовывает с главой муниципального округа Митино предложения по изменению заявленных сроков проведения выплат.

3.7. Аппарат не позднее 10 рабочих дней с даты утверждения сводной бюджетной росписи представляет в Департамент финансов города Москвы (ТФКУ) с применением юридически значимого электронного документооборота посредством автоматизированной системы управления городскими финансами города Москвы (далее - АСУ ГФ) с применением усиленной квалифицированной электронной подписи, по формам согласно приложениям к Приказу Департамента финансов г. Москвы от 22 сентября 2016 г. N 188:

- Кассовый план;
- Сведения о поквартальном распределении (изменении) годовых показателей поступлений доходов местного бюджета на 20__ год;
- Сведения о поквартальном распределении (изменении) расходов местного бюджета на 20__ год;
- Сведения о распределении (изменении) кассовых выплат из местного бюджета по дням на_____ месяц 20__ г.

Не позднее 15 рабочих дней с даты утверждения сводной бюджетной росписи - Сведения о поквартальном распределении (изменении) годовых показателей кассовых выплат из бюджета города Москвы по получателям бюджетных средств на 20__ год.

3.8. Изменения в показатели кассового плана на соответствующий финансовый год вносятся в случаях изменения сводной бюджетной росписи, уточнения поквартального распределения кассового плана по доходам и поступлениям источников финансирования дефицита бюджета муниципального округа и внесения изменений в утвержденный общий объем доходов бюджета муниципального округа, уточнения поступлений источников финансирования дефицита бюджета муниципального округа, в том числе на основании п.2 ст.232 Бюджетного кодекса Российской Федерации, изменения ранее установленных сроков выплат по расходам и источникам финансирования дефицита бюджета муниципального округа.

3.9. В случае наличия оснований для изменения показателей Кассового плана аппарат формирует уточнения прогнозов по форме приложений 3-6 к настоящему Порядку в течение 10 дней с момента наличия таких оснований в соответствии с требованиями настоящего Порядка.

3.10. Суммы изменений показателей кассового плана на текущий финансовый год указываются дельтами к ранее представленным сведениям (увеличение «+», уменьшение «-») кассового плана.

3.11.Уточнение показателей Кассового плана осуществляется с учетом фактических данных об исполнении бюджета муниципального округа за истекший период и прогнозных показателей планируемого периода.

4. Порядок составления, уточнения и представления показателей для кассового плана на текущий месяц

4.1. Кассовый план на текущий месяц составляется на основе сведений, указанных в разделе 2 «Показатели кассового плана» настоящего Порядка, по форме согласно Приложению 2 к настоящему Порядку.

4.2. Показатели кассового плана на текущий месяц должны соответствовать показателям кассового плана на соответствующий финансовый год с учетом внесенных в него изменений на дату прогно-

зирования.

4.3. Утвержденные показатели кассового плана на месяц учитываются на счете по исполнению бюджета (лицевом счете получателя средств бюджета муниципального округа Митино).

4.4. Внесение изменений в кассовый план на месяц осуществляется с учетом остатка средств на счете по исполнению бюджета и обеспечения ежедневной сбалансированности показателей кассового плана.

4.5. Уточнение кассового плана на месяц осуществляется с предварительным уведомлением органа, осуществляющего кассовое обслуживание бюджета муниципального округа, не позднее чем за 3 рабочих дня до планируемой даты проведения операции. Суммы уточнений отражаются как изменения (увеличение «+», уменьшение «-») ранее утвержденных показателей кассового плана на месяц.

4.6. Средства бюджета муниципального округа, не использованные в течение месяца, подлежат включению в сведения о распределении (изменении) кассовых выплат следующего периода с учетом ожидаемого срока их проведения.

4.7. При утверждении кассового плана на месяц аппарат может предусматривать резерв средств на счете по исполнению бюджета муниципального округа для проведения неотложных выплат и исполнения судебных решений.

Приложение 1
к Порядку составления и ведения кассового плана исполнения бюджета муниципального округа Митино

УТВЕРЖДАЮ
Глава
муниципального округа Митино
_____
«___»_____20___ год

КАССОВЫЙ ПЛАН
исполнения бюджета муниципального округа Митино на 20___г.

(руб.)

N п/п	Наименование показателей	ВСЕГО:	в том числе (в руб.):			
			1 квартал	2 квартал	3 квартал	4 квартал
1.	Остаток средств на начало отчетного периода					
2.	Поступления - всего					
	в том числе:					
2.1.	доходы					
2.2.	источники финансирования дефицита бюджета					
	из них:					
2.2.1.	привлечение заемных средств					
2.2.2.	возвраты на счет бюджета					
2.2.3.						
3.	Выплаты - всего					
	в том числе:					
3.1.	расходы бюджета					
3.2.	источники финансирования дефицита бюджета, из них					
3.2.1.						
3.2.2.						
3.2.3.						
4.	Остаток средств на конец отчетного периода					

Ответственный исполнитель: _____ _____ _____
(должность) (подпись) (расшифровка подписи)

“___”_____20____ г.

Приложение 2
к Порядку составления и ведения кассового плана исполнения бюджета муниципального округа Митино

УТВЕРЖДАЮ
Глава
муниципального округа Митино
_____
«___»_____20___ год

Кассовый план на _____ месяц 20___ г.

“__” _____ 20__ г.

(руб.)

N п/п	Наименование показателей	Всего (руб)	Дд.мм.гггг	Дд.мм.гггг	Дд.мм.гггг	Дд.мм.гггг
1.	Планируемый остаток средств на начало отчетного периода					
2.	Поступления - всего					
	в том числе:					
2.1.	Доходы					
2.2.	источники финансирования дефицита бюджета					
	из них:					
2.2.1.	привлечение заемных средств					
2.2.2.	возвраты на счет бюджета					
2.2.3.						
3.	Выплаты - всего, в том числе					
3.1.	расходы бюджета					
3.2.	источники финансирования дефицита бюджета					
	из них:					
3.2.1.						
3.2.2.						
3.2.3.						
4.	Планируемый остаток средств на конец отчетного периода					

Ответственный исполнитель: _____ _____ _____
(должность) (подпись) (расшифровка подписи)

“___”_____20____ г.

Приложение 3
к Порядку составления и ведения кассового плана исполнения бюджета муниципального округа Митино

СВЕДЕНИЯ
(ПРОГНОЗ, УТОЧНЕНИЕ) ПОСТУПЛЕНИЙ ДОХОДОВ БЮДЖЕТА МУНИЦИПАЛЬНОГО ОКРУГА МИТИНО НА 20____ГОД

Код главного администратора доходов бюджета: _____
Главный администратор доходов бюджета: _____
Единица измерения: тыс. руб.
Раздел I. ДОХОДЫ БЮДЖЕТА

Код бюджетной классификации	Наименование источника доходов	Сумма				
		20__ год	1 квартал	2 квартал	3 квартал	4 квартал

Дата формирования _____

Ответственный исполнитель: _____ _____ _____ _____
(должность) (подпись) (расшифровка подписи) (контактный телефон)

Руководитель или иное _____ _____ _____
уполномоченное лицо (должность) (подпись) (расшифровка подписи)

Приложение 4
к Порядку составления и ведения кассового плана исполнения бюджета муниципального округа Митино

СВЕДЕНИЯ
(ПРОГНОЗ, УТОЧНЕНИЕ) КАССОВЫХ ВЫПЛАТ ИЗ БЮДЖЕТА МУНИЦИПАЛЬНОГО ОКРУГА МИТИНО НА 20_____ГОД

Код главного распорядителя (распорядителя) средств бюджета:
Главный распорядитель (распорядитель) средств бюджета:
Лицевой счет N _____
Единица измерения: тыс. руб.
Раздел II. РАСХОДЫ БЮДЖЕТА

Реквизиты лицевых счетов получателей бюджетных средств	**Планируемые выплаты из местного бюджета на 20___год**	**В том числе по кварталам**			
		1-й квартал	**2-й квартал**	**3-й квартал**	**4-й квартал**
1	**2**	**3**	**4**	**5**	**6**
Итого по главному распорядителю (распорядителю) бюджетных средств:	0,00	0,00	0,00	0,00	0,00
В том числе:					
Наименование получателя бюджетных средств, лицевой счет N _____	0,00	0,00	0,00	0,00	0,00
Наименование получателя бюджетных средств, лицевой счет N _____	0,00	0,00	0,00	0,00	0,00

Дата _____

Ответственный исполнитель: _____ _____ _____ _____
(должность) (подпись) (расшифровка подписи) (контактный телефон)

Руководитель или иное _____ _____ _____
уполномоченное лицо (должность) (подпись) (расшифровка подписи)

Приложение 5
к Порядку составления и ведения кассового плана исполнения бюджета муниципального округа Митино

СВЕДЕНИЯ
(ПРОГНОЗ, УТОЧНЕНИЕ) КАССОВЫХ ПОСТУПЛЕНИЙ И КАССОВЫХ ВЫПЛАТ ПО ИСТОЧНИКАМ ФИНАНСИРОВАНИЯ ДЕФИЦИТА БЮДЖЕТА МУНИЦИПАЛЬНОГО ОКРУГА МИТИНО НА 20_ ГОД

Код главного администратора источников финансирования дефицита бюджета:
Главный администратор источников финансирования дефицита бюджета:
Единица измерения: тыс. руб.
Раздел III. ПРИВЛЕЧЕНИЕ И ВЫБЫТИЕ СРЕДСТВ ИЗ ИСТОЧНИКОВ ВНУТРЕННЕГО ФИНАНСИРОВАНИЯ ДЕФИЦИТА БЮДЖЕТА

Код бюджетной классификации	**Наименование показателя**	**Сумма**				
		20__ год	**1 квартал**	**2 квартал**	**3 квартал**	**4 квартал**
Справочно[1]:						

Дата _____

Ответственный исполнитель: _____ _____ _____ _____
(должность) (подпись) (расшифровка подписи) (контактный телефон)

Руководитель или иное _____ _____ _____
уполномоченное лицо (должность) (подпись) (расшифровка подписи)

1

Приложение 6
к Порядку составления и ведения кассового плана исполнения бюджета
муниципального округа Митино

СВЕДЕНИЯ О РАСПРЕДЕЛЕНИИ (ИЗМЕНЕНИИ) КАССОВЫХ ВЫПЛАТ ДЛЯ СОСТАВЛЕНИЯ КАССОВОГО ПЛАНА НА ПЕРИОД С «__»___20___ г. ПО «_____ »____ 20___ г.

Код главного распорядителя (распорядителя) средств бюджета:
Главный распорядитель (распорядитель) средств бюджета:
Лицевой счет N _____
Единица измерения: руб.

Лицевой счет получателя бюджетных средств	Дд.мм.гггг	Дд.мм.гггг	Дд.мм.гггг	Дд.мм.гггг	Дд.мм.гггг	Итого

Дата _____

Ответственный исполнитель: _____ _____ _____ _____
(должность) (подпись) (расшифровка подписи) (контактный телефон)

Руководитель или иное _____ _____ _____
уполномоченное лицо (должность) (подпись) (расшифровка подписи)

СОВЕТ ДЕПУТАТОВ

РЕШЕНИЕ

20.10.2020 № 8-01

О рассмотрении протеста Тушинской межрайонной прокуратуры Северо-Западного административного округа города Москвы на решение Совета депутатов муниципального округа Митино от 10.08.2017 № 11-04

Рассмотрев протест Тушинской межрайонной прокуратуры Северо-Западного административного округа города Москвы от 03.09.2020 № 7-1-2020/8521, поступивший в аппарат Совета депутатов муниципального округа Митино 09.09.2020, зарегистрированный за № 165, на решение Совета депутатов муниципального округа Митино от 10.08.2017 № 11-04 «О согласовании установки ограждающих устройств на придомовой территории многоквартирного дома по адресу: ул. Дубравная, д.35» в части нарушения требований порядка проведения общего собрания собственников помещений многоквартирного дома и оформления протоколов общих собраний собственников помещений в многоквартирных домах, установленных статьями 44-48 Жилищного кодекса Российской Федерации,

Совет депутатов муниципального округа Митино решил:

1. Протест Тушинской межрайонной прокуратуры Северо-Западного административного округа города Москвы на решение Совета депутатов муниципального округа Митино от 10.08.2017 № 11-04 «О согласовании установки ограждающих устройств на придомовой территории многоквартирного дома по адресу: ул. Дубравная, д.35» отклонить.
2. Настоящее решение вступает в силу со дня его принятия.
3. Направить настоящее решение в Тушинскую межрайонную прокуратуру.
4. Опубликовать настоящее решение в бюллетене «Московский муниципальный вестник» и разместить на официальном сайте органов местного самоуправления муниципального округа Митино.
5. Контроль за выполнением настоящего решения возложить на главу муниципального округа Митино Кононова И.Г.

Глава муниципального округа Митино **И.Г. Кононов**

РЕШЕНИЕ

20.10.2020 № 8-02

О внесении изменений в решение Совета депутатов муниципального округа Митино от 10.12.2019 № 14-07

В соответствии с постановлением Правительства Москвы от 26 декабря 2012 года № 849-ПП «О стимулировании управ районов города Москвы» и обращением управы района Митино города Москвы от 15.10.2020 № 31-05-4066/20

Совет депутатов муниципального округа Митино решил:

1. Внести изменения в решение Совета депутатов муниципального округа Митино от 10.12.2019 № 14-07 «О согласовании направления средств стимулирования управы района Митино города Москвы на выполнение работ по благоустройству дворовых территорий района Митино в 2020 году», изложив приложение к решению в редакции согласно приложению к настоящему решению.
2. Направить настоящее решение в префектуру Северо-Западного административного округа города Москвы, в управу района Митино города Москвы.
3. Опубликовать настоящее решение в бюллетене «Московский муниципальный вестник» и разместить на официальном сайте органов местного самоуправления муниципального округа Митино.
4. Настоящее решение вступает в силу со дня его принятия.
5. Контроль за выполнением настоящего решения возложить на главу муниципального округа Митино Кононова И.Г.

Глава муниципального округа Митино **И.Г. Кононов**

Приложение
к решению Совета депутатов
муниципального округа Митино
от 20 октября 2020 года № 8-02

Выполнение работ по благоустройству дворовых территорий района Митино в 2020 году

№ п/п	Адрес дворовой территории	Вид работ	Стоимость, руб.
1	Дубравная ул., д.35	Ремонт асфальтобетонного покрытия проезда	9 601 684,51
		Ремонт асфальтобетонного покрытия тротуара	
		Ремонт асфальтобетонного покрытия отмостки	
		Устройство асфальтобетонного покрытия тротуара	
		Устройство асфальтобетонного покрытия парковки	
		Замена горловин колодцев	
		Устройство водоотводных лотков	
		Замена бортового камня дорожного	
		Установка бортового камня дорожного	
		Нанесение разметки	
		Установка ИДН	
		Установка столбиков	
		Установка МАФ	
		Ремонт газона	
		Посадка живой изгороди	
		ИТОГО:	**9 601 684,51**

РЕШЕНИЕ

20.10.2020 № 8-03

**О проведении дополнительного мероприятия
по социально-экономическому развитию
района Митино
города Москвы в 2020 году**

В соответствии с частью 6 статьи 1 Закона города Москвы от 11.07.2012 № 39 «О наделении органов местного самоуправления муниципальных округов в городе Москве отдельными полномочиями города Москвы», постановлением Правительства Москвы от 13.09.2012 № 484-ПП «О дополнительных мероприятиях по социально-экономическому развитию районов города Москвы», принимая во внимание согласование главы управы района Митино города Москвы от 09.10.2020 № 31-07-1345/20

Совет депутатов муниципального округа Митино решил:

1. Провести дополнительное мероприятие по социально-экономическому развитию района Митино за счет перераспределения и экономии финансовых средств: благоустройство территории по адресу: Митинская ул., вл.35-37 на сумму 823100 (Восемьсот двадцать три тысячи сто) рублей 00 копеек (приложение).
2. Главе управы района Митино города Москвы обеспечить реализацию дополнительного мероприятия, указанного в пункте 1 настоящего решения.
3. Направить настоящее решение в Департамент территориальных органов исполнительной власти города Москвы, в префектуру Северо-Западного административного округа города Москвы, управу района Митино города Москвы.
4. Опубликовать настоящее решение в бюллетене «Московский муниципальный вестник» и разместить на официальном сайте органов местного самоуправления муниципального округа Митино.
5. Настоящее решение вступает в силу со дня его принятия.
6. Контроль за выполнением настоящего решения возложить на главу муниципального округа Митино Кононова И.Г.

Глава муниципального округа Митино **И.Г. Кононов**

Приложение
к решению Совета депутатов
муниципального округа Митино
от 20 октября 2020 года № 8-03

Мероприятия, проводимые за счет перераспределения и использования сложившейся экономии средств бюджета города Москвы в рамках реализации постановления Правительства Москвы от 13.09.2012 № 484-ПП

(тыс.руб.)

№ и дата решения Совета депутатов МО Митино	Наименование мероприятия		КБК	**Экономия средств**				**Распределение экономии средств**	
				по размещению гос. заказов		по другим причинам	**Итого**	Наименование мероприятия	**Сумма расходов**
				40%	оптимизация НМЦК				
№ 14-01 от 10.12.2019	О проведении дополнительных мероприятий по социально-экономическому развитию района Митино города Москвы в сфере досуговой, социально-воспитательной, физкультурно-оздоровительной и спортивной работы с населением по месту жительства в 2020 году	Дополнительные мероприятия по социально-экономическому развитию района Митино города Москвы в сфере физкультурно-оздоровительной и спортивной работы населением по месту жительства в 2020 году	1102 05Д0700000 244 226			823,1	**823,1**	Благоустройство территории, расположенной по адресу: г. Москва, ул. Митинская, вл. 35-37	**823,1**

РЕШЕНИЕ

20.10.2020 № 8-04

О проведении дополнительного мероприятия по социально-экономическому развитию района Митино города Москвы в 2020 году

В соответствии с частью 6 статьи 1 Закона города Москвы от 11.07.2012 № 39 «О наделении органов местного самоуправления муниципальных округов в городе Москве отдельными полномочиями города Москвы», постановлением Правительства Москвы от 13.09.2012 № 484-ПП «О дополнительных мероприятиях по социально-экономическому развитию районов города Москвы», принимая во внимание согласование главы управы района Митино города Москвы от 13.10.2020 № 31-07-1368/20

Совет депутатов муниципального округа Митино решил:

1. Провести дополнительное мероприятие по социально-экономическому развитию района Митино в 2020 году за счет перераспределения и экономии финансовых средств: обустройство входной группы многоквартирного жилого дома для обеспечения беспрепятственного доступа маломобильных групп населения по адресу: Уваровский пер., д.10, корп.2, подъезд № 2 на сумму 80 000 (Восемьдесят тысяч) рублей 00 копеек (приложение).

2. Главе управы района Митино города Москвы обеспечить реализацию дополнительного мероприятия, указанного в пункте 1 настоящего решения.

3. Направить настоящее решение в Департамент территориальных органов исполнительной власти города Москвы, в префектуру Северо-Западного административного округа города Москвы, управу района Митино города Москвы.

4. Опубликовать настоящее решение в бюллетене «Московский муниципальный вестник» и разместить на официальном сайте органов местного самоуправления муниципального округа Митино.

5. Настоящее решение вступает в силу со дня его принятия.

6. Контроль за выполнением настоящего решения возложить на главу муниципального округа Митино Кононова И.Г.

Глава муниципального округа Митино **И.Г. Кононов**

Приложение
к решению Совета депутатов
муниципального округа Митино
от 20 октября 2020 года № 8-04

Мероприятия, проводимые за счет перераспределения и использования сложившейся экономии средств бюджета города Москвы в рамках реализации постановления Правительства Москвы от 13.09.2012 № 484-ПП

(тыс.руб.)

№ и дата решения Совета депутатов МО Митино	Наименование мероприятия		КБК	**Экономия средств**				**Распределение экономии средств**	
				по размещению гос. заказов		по другим причинам	**Итого**	Наименование мероприятия	**Сумма расходов**
				40%	оптимизация НМЦК				
№ 14-01 от 10.12.2019	О проведении дополнительных мероприятий по социально-экономическому развитию района Митино города Москвы в сфере досуговой, социально-воспитательной, физкультурно-оздоровительной и спортивной работы с населением по месту жительства в 2020 году	Дополнительные мероприятия по социально-экономическому развитию района Митино города Москвы в сфере физкультурно-оздоровительной и спортивной работы населением по месту жительства в 2020 году	1102 05Д0700000 244 226			80,0	**80,0**	Обустройство входной группы многоквартирного жилого дома для обеспечения беспрепятственного доступа маломобильных групп населения по адресу: Уваровский пер., д.10, корп.2, подъезд № 2	**80,0**

РЕШЕНИЕ

20.10.2020 № 8-05

О согласовании места размещения ярмарки выходного дня в районе Митино на 2021 год

В соответствии с частью 9 статьи 1 Закона города Москвы от 11 июля 2012 года № 39 «О наделении органов местного самоуправления муниципальных округов в городе Москве отдельными полномочиями города Москвы», постановлением Правительства Москвы от 04.05.2011 № 172-ПП «Об утверждении Порядка организации ярмарок и продажи товаров (выполнения работ, оказания услуг) на них на территории города Москвы» и на основании обращения заместителя префекта – руководителя контрактной службы Северо-Западного административного округа города Москвы Буянкина С.Н. от 01.10.2020 № 12-07-1804/20,

Совет депутатов муниципального округа Митино решил:

1. Согласовать место размещения ярмарки выходного дня в районе Митино на 2021 год по адресу: ул. Дубравная, вл.35 на 50 торговых мест.
2. Направить настоящее решение в Департамент территориальных органов исполнительной власти города Москвы, префектуру Северо-Западного административного округа города Москвы и управу района Митино города Москвы в течение 3 дней со дня его принятия.
3. Опубликовать настоящее решение в бюллетене «Московский муниципальный вестник» и разместить на официальном сайте органов местного самоуправления муниципального округа Митино.
4. Настоящее решение вступает в силу со дня его принятия.
5. Контроль за выполнением настоящего решения возложить на главу муниципального округа Митино Кононова И.Г.

Глава муниципального округа Митино **И.Г. Кононов**

РЕШЕНИЕ

20.10.2020 № 8-06

О местных праздничных и зрелищных мероприятиях в 2021 году в муниципальном округе Митино

В соответствии с пунктом 8 части 1 статьи 8 Закона города Москвы от 06.11.2002 № 56 «Об организации местного самоуправления в городе Москве», подпунктом 6 пункта 2 статьи 3, подпунктом 1 пункта 2 статьи 6 Устава муниципального округа Митино, Порядком установления местных праздников и организации местных праздничных и иных зрелищных мероприятий в муниципальном округе Митино, утвержденным решением Совета депутатов муниципального округа Митино от 22 октября 2013 года № 13-19,

Совет депутатов муниципального округа Митино решил:

1. Установить местные праздничные и зрелищные мероприятия в 2021 году в муниципальном округе Митино (приложение).
2. Аппарату Совета депутатов организовать проведение установленных мероприятий.
3. Опубликовать настоящее решение в бюллетене «Московский муниципальный вестник» и разместить на официальном сайте органов местного самоуправления муниципального округа Митино.
4. Настоящее решение вступает в силу со дня его принятия.
5. Контроль за выполнением настоящего решения возложить на главу муниципального округа Митино Кононова И.Г.

Глава муниципального округа Митино **И.Г. Кононов**

Приложение
к решению Совета депутатов
муниципального округа Митино
от 20 октября 2020 года № 8-06

Местные праздничные и зрелищные мероприятия в муниципальном округе Митино в 2021 году

№ п/п	Наименование	Время проведения
1.	За доблесть и мужество! Защитникам Родины и воинам-интернационалистам посвящается	февраль
2.	Митинская Масленица	март
3.	Для прекрасных дам	март
4.	Победа в сердце каждого живёт	май
5.	В день медицинского работника примите сердечной благодарности слова	июнь
6.	Честь и слава живым. Вечная память погибшим. Ветеранам боевых действий посвящается	июль
7.	Любимый край - Митиноград	сентябрь
8.	Учителями славится район, ученики ему приносят славу	октябрь
9.	Ты сегодня – призывник!	ноябрь
10.	Митинская ёлка	декабрь

МУНИЦИПАЛЬНЫЙ ОКРУГ ПОКРОВСКОЕ-СТРЕШНЕВО В ГОРОДЕ МОСКВЕ

СОВЕТ ДЕПУТАТОВ

РЕШЕНИЕ

№ 6-2 от 27.10.2020

О согласовании изменения схемы размещения нестационарных торговых объектов со специализацией «Печать» на территории муниципального округа Покровское-Стрешнево

В соответствии с пунктом 1 части 5 статьи 1 Закона города Москвы от 11 июля 2012 года № 39 «О наделении органов местного самоуправления муниципальных округов в городе Москве отдельными полномочиями города Москвы», постановлением Правительства Москвы от 03.02.2011 года № 26-ПП «О размещении нестационарных торговых объектов, расположенных в городе Москве на земельных участках, в зданиях, строениях и сооружениях, находящихся в государственной собственности», на основании обращения Департамента средств массовой информации и рекламы города Москвы от 25.09.2020 года № 02-25-333/20, с учетом мнения Комиссии по развитию внутригородского муниципального образования, реализации градостроительных планов, благоустройству и охране окружающей среды,

СОВЕТ ДЕПУТАТОВ РЕШИЛ:

1.Согласовать изменения схемы размещения нестационарных торговых объектов со специализацией «Печать» на территории муниципального округа Покровское – Стрешнево в части исключения из Схемы, согласно приложению.

2.Направить настоящее решение в Департамент территориальных органов исполнительной власти города Москвы, Департамент средств массовой информации и рекламы города Москвы, префектуру Северо-Западного административного округа города Москвы и управу района Покровское-Стрешнево города Москвы в течение 3 дней со дня его принятия.

3.Опубликовать настоящее решение в бюллетене «Московский муниципальный вестник» и разместить на официальном сайте муниципального округа http://pkstr.ru/.

4.Контроль за выполнением настоящего решения возложить на главу муниципального округа Покровское-Стрешнево **Черкасова П.В.**

Глава муниципального округа
Покровское-Стрешнево **П.В. Черкасов**

Приложение
к решению Совета депутатов
муниципального округа
Покровское-Стрешнево
от 27 октября 2020 года №6-2

Перечень адресов для исключения нестационарных торговых объектов со специализацией Печать» на территории муниципального округа Покровское–Стрешнево

№ п/п	Округ	Район	Вид объекта	Адрес размещения	Площадь НТО	Специализация	Период размещения	Корректировка схемы
1	СЗАО	Покровское - Стрешнево	Киоск	Врачебный проезд, д. 4	9	Печать	С 1 января по 31 декабря	Исключение из схемы несоответствие требованиям к размещению, установленным ППМ от 03.02.2011 №26-ПП (п.п. 3 п. 8 прил. 1)

РЕШЕНИЕ

№ 6-3 от 27.10.2020

Об утверждении графика приема граждан депутатами Совета депутатов муниципального округа Покровское-Стрешнево на 2021 год

В соответствии со статьей 57 главы 9 Регламента Совета депутатов муниципального округа Покровское-Стрешнево, утвержденного Решением Совета депутатов муниципального округа Покровское-Стрешнево от 26.06.2013 года № 8-3 «О регламенте Совета депутатов муниципального округа Покровское-Стрешнево»,

СОВЕТ ДЕПУТАТОВ РЕШИЛ:

1.Утвердить график приема граждан депутатами Совета депутатов муниципального округа Покровское-Стрешнево на 2021 год (приложение).

2.Направить настоящее решение в префектуру Северо - Западного административного округа города Москвы и управу района Покровское - Стрешнево города Москвы в течение трех дней со дня его принятия.

3.Опубликовать настоящее решение в бюллетене «Московский муниципальный вестник» и разместить на официальном сайте http://pkstr.ru/.

4.Контроль исполнения настоящего решения возложить на главу муниципального округа Покровское-Стрешнево **Черкасова П.В.**

Глава муниципального округа
Покровское-Стрешнево **П.В. Черкасов**

Приложение
к решению Совета депутатов
муниципального округа
Покровское – Стрешнево
от 27.10.2020 года № 6-3

Г Р А Ф И К
приема граждан депутатами Совета депутатов муниципального округа Покровское-Стрешнево
на 2021 год

ТРЕХМАНДАТНЫЙ ИЗБИРАТЕЛЬНЫЙ ОКРУГ № 1

Бухарина Любовь Николаевна
Третий четверг месяца
с 09.00 до 11.00
ДГП ДЗМ № 94
г. Москва, Вишневая ул., д. 20
ул. Вишневая, д.2/14, 4, 8/16, 10, 12, 14; 14/1;
ул. Свободы, д.7А; 9; 11/1; 13/2 (корп.1); 8/4 (корп.1, 2); 12/8; 14; 16; 18; 20; 24/9;
ул. Тушинская, д.6; 10; 12;
ул. Циолковского, д.5; 6; 7
ул. Большая Набережная, д. 9; 11; 11 (корп. 1, 2, 3); 13; 15; 17; 17А; 17Б; 19;
19 корп. 1, 2, 3; 21;25/1
ул. Подмосковная, д. д. 1/6; 2/4; 4; 5; 6; 7; 8; 8А; 10; 12; 12А; 14; 14А;
ул. Долгова, д.1, (корп. 1, 2, 3); д. 2; д. 5
ул. Малая Набережная, д. 3; 5; 7;

ТРЕХМАНДАТНЫЙ ИЗБИРАТЕЛЬНЫЙ ОКРУГ № 1
Семяновская Екатерина Андреевна
Первый, третий четверг месяца
с 16.00 до 18.00
администрация МО Покровское - Стрешнево
г. Москва, ул. Подмосковная, д. 7
ул. Вишневая, д.2/14, 4, 8/16, 10, 12, 14; 14/1;
ул. Свободы, д.7А; 9; 11/1; 13/2 (корп.1); 8/4 (корп.1, 2); 12/8; 14; 16; 18; 20; 24/9;
ул. Тушинская, д.6; 10; 12;
ул. Циолковского, д.5; 6; 7
ул. Большая Набережная, д. 9; 11; 11 (корп. 1, 2, 3); 13; 15; 17; 17А; 17Б; 19;
19 корп. 1, 2, 3; 21;25/1
ул. Подмосковная, д. д. 1/6; 2/4; 4; 5; 6; 7; 8; 8А; 10; 12; 12А; 14; 14А;
ул. Долгова, д.1, (корп. 1, 2, 3); д. 2; д. 5
ул. Малая Набережная, д. 3; 5; 7;
ТРЕХМАНДАТНЫЙ ИЗБИРАТЕЛЬНЫЙ ОКРУГ № 1

Черкасов Павел Владимирович
Каждый понедельник месяца
с 16.00 до 18.00
администрация МО Покровское - Стрешнево
г. Москва, ул. Подмосковная, д. 7

ул. Вишневая, д.2/14, 4, 8/16, 10, 12, 14; 14/1;
ул. Свободы, д.7А; 9; 11/1; 13/2 (корп.1); 8/4 (корп.1, 2); 12/8; 14; 16; 18; 20; 24/9;
ул. Тушинская, д.6; 10; 12;
ул. Циолковского, д.5; 6; 7
ул. Большая Набережная, д. 9; 11; 11 (корп. 1, 2, 3); 13; 15; 17; 17А; 17Б; 19;
19 корп. 1, 2, 3; 21;25/1
ул. Подмосковная, д. д. 1/6; 2/4; 4; 5; 6; 7; 8; 8А; 10; 12; 12А; 14; 14А;
ул. Долгова, д.1, (корп. 1, 2, 3); д. 2; д. 5
ул. Малая Набережная, д. 3; 5; 7;

ТРЕХМАНДАТНЫЙ ИЗБИРАТЕЛЬНЫЙ ОКРУГ № 2

Комиссарова Анна Николаевна
Последняя пятница месяца
с 14.00 до 16-00
администрация МО Покровское - Стрешнево
г. Москва, ул. Подмосковная, д. 7
ул. Большая Набережная, д.1; 1 (корп.1); 3; 5; 5 (корп.1);
ул. Свободы, д.2; 4 (корп.1, 2); 6/3;
ул. Тушинская улица, д.1
ул. Береговая, д. 4 (корп.1, 2, 3, 4, 5, 6, 7, 9, 10); 6; 8 (корп.1, 2, 3, 4);
пр-д Врачебный, д.2; 4; 6 (корп.1, 2); 8 (корп.2); 10; 10 (корп.1, 2, 3);
ул. Габричевского, д.6 (корп.2); 8 (корп.1, 2); 10 (корп.1, 2, 3, 4);
Иваньковское ш., д. 3; 5; 7;
Никольский тупик, д.2, корп.1
Волоколамское ш., д. 49; д.54 (корп.1); 56 (корп.1, 2); 58 (корп.1); 60 (корп.1, 2); 80; 80А; 84; 84 (корп.9);
ул. Сосновая аллея, д. 1; 2; 4; 4А; 6;

ТРЕХМАНДАТНЫЙ ИЗБИРАТЕЛЬНЫЙ ОКРУГ № 2
Рощин Виктор Андреевич
Вторая пятница месяца
с 14.30 до 16.30
администрация МО Покровское - Стрешнево
г. Москва, ул. Подмосковная, д. 7
ул. Большая Набережная, д.1; 1 (корп.1); 3; 5; 5 (корп.1);
ул. Свободы, д.2; 4 (корп.1, 2); 6/3;
ул. Тушинская улица, д.1
ул. Береговая, д. 4 (корп.1, 2, 3, 4, 5, 6, 7, 9, 10); 6; 8 (корп.1, 2, 3, 4);
пр-д Врачебный, д.2; 4; 6 (корп.1, 2); 8 (корп.2); 10; 10 (корп.1, 2, 3);
ул. Габричевского, д.6 (корп.2); 8 (корп.1, 2); 10 (корп.1, 2, 3, 4);
Иваньковское ш., д. 3; 5; 7;
Никольский тупик, д.2, корп.1
Волоколамское ш., д. 49; д.54 (корп.1); 56 (корп.1, 2); 58 (корп.1); 60 (корп.1, 2); 80; 80А; 84; 84 (корп.9);
ул. Сосновая аллея, д. 1; 2; 4; 4А; 6;

ТРЕХМАНДАТНЫЙ ИЗБИРАТЕЛЬНЫЙ ОКРУГ № 2

Ярошенко Никита Григорьевич
Первый понедельник месяца
с 16.00 до 18.00
администрация МО Покровское - Стрешнево
г. Москва, ул. Подмосковная, д. 7
ул. Большая Набережная, д.1; 1 (корп.1); 3; 5; 5 (корп.1);
ул. Свободы, д.2; 4 (корп.1, 2); 6/3;
ул. Тушинская улица, д.1
ул. Береговая, д. 4 (корп.1, 2, 3, 4, 5, 6, 7, 9, 10); 6; 8 (корп.1, 2, 3, 4);
пр-д Врачебный, д.2; 4; 6 (корп.1, 2); 8 (корп.2); 10; 10 (корп.1, 2, 3);
ул. Габричевского, д.6 (корп.2); 8 (корп.1, 2); 10 (корп.1, 2, 3, 4);
Иваньковское ш., д. 3; 5; 7;
Никольский тупик, д.2, корп.1
Волоколамское ш., д. 49; д.54 (корп.1); 56 (корп.1, 2); 58 (корп.1); 60 (корп.1, 2); 80; 80А; 84; 84 (корп.9);
ул. Сосновая аллея, д. 1; 2; 4; 4А; 6;

ТРЕХМАНДАТНЫЙ ИЗБИРАТЕЛЬНЫЙ ОКРУГ № 3
Климова Марина Владимировна
Каждый четверг месяца
с 18.00 до 19.00
в помещении ГБОУ Школа №830
г. Москва, ул. Большая Набережная, д. 23
Волоколамское ш., д.41 (корп.1); 43 (корп.1); 45; 47; 63; 88 (корп.4, 6); 92; 92 (корп.1, 2); 94; 96/2; 98;
Ленинградское ш., д.23А;
пр-д Полесский, д.2 (корп.1); 4 (кор.1, 2); 6 (корп.1, 2); 8; 10; 12
пр-д Врачебный, д.7 (корп.1); 9; 11 (корп.1, 2, 3); 13 (корп.1, 2);
ул. Габричевского, д.1 (корп.1, 2); 3 (корп.1, 2); 4; 6 (корп.1);
ул. Водников, д.3; 5А; 7; 9; 14; 16; 18; 20;
ул. Свободы, д.1 (корп.1, 2, 3, 4); 1Г; 3; 5/5;
ул. Тушинская, д.9 (корп.1); 11; 13
пр-д Волоколамский, д.1; 3 (корп.1); 4 (корп.1, 2); 6 (корп.1, 2);
пр-д Стратонавтов, д.9; 11 (корп. 1);

ТРЕХМАНДАТНЫЙ ИЗБИРАТЕЛЬНЫЙ ОКРУГ № 3
Скрипкин Андрей Александрович
Первая среда месяца
с 17.00 до 19.00
в помещении отделения исполкома ВПП «Единая Россия»
г. Москва, ул. Мещерякова Д. 8/16
Волоколамское ш., д.41 (корп.1); 43 (корп.1); 45; 47; 63; 88 (корп.4, 6); 92; 92 (корп.1, 2); 94; 96/2; 98;
Ленинградское ш., д.23А;
пр-д Полесский, д.2 (корп.1); 4 (кор.1, 2); 6 (корп.1, 2); 8; 10; 12
пр-д Врачебный, д.7 (корп.1); 9; 11 (корп.1, 2, 3); 13 (корп.1, 2);
ул. Габричевского, д.1 (корп.1, 2); 3 (корп.1, 2); 4; 6 (корп.1);
ул. Водников, д.3; 5А; 7; 9; 14; 16; 18; 20;
ул. Свободы, д.1 (корп.1, 2, 3, 4); 1Г; 3; 5/5;

ул. Тушинская, д.9 (корп.1); 11; 13
пр-д Волоколамский, д.1; 3 (корп.1); 4 (корп.1, 2); 6 (корп.1, 2);
пр-д Стратонавтов, д.9; 11 (корп. 1);

ТРЕХМАНДАТНЫЙ ИЗБИРАТЕЛЬНЫЙ ОКРУГ № 3
Чекалдина Наталья Андреевна
Вторая среда месяца
с 17.00 до 19.00
в помещении отделения исполкома ВПП «Единая Россия»
г. Москва, ул. Мещерякова Д. 8/16
Волоколамское ш., д.41 (корп.1); 43 (корп.1); 45; 47; 63; 88 (корп.4, 6); 92; 92 (корп.1, 2); 94; 96/2; 98;
Ленинградское ш., д.23А;
пр-д Полесский, д.2 (корп.1); 4 (кор.1, 2); 6 (корп.1, 2); 8; 10; 12
пр-д Врачебный, д.7 (корп.1); 9; 11 (корп.1, 2, 3); 13 (корп.1, 2);
ул. Габричевского, д.1 (корп.1, 2); 3 (корп.1, 2); 4; 6 (корп.1);
ул. Водников, д.3; 5А; 7; 9; 14; 16; 18; 20;
ул. Свободы, д.1 (корп.1, 2, 3, 4); 1Г; 3; 5/5;
ул. Тушинская, д.9 (корп.1); 11; 13
пр-д Волоколамский, д.1; 3 (корп.1); 4 (корп.1, 2); 6 (корп.1, 2);
пр-д Стратонавтов, д.9; 11 (корп. 1);

ТРЕХМАНДАТНЫЙ ИЗБИРАТЕЛЬНЫЙ ОКРУГ № 4

Страхов Николай Викторович
Первый понедельник месяца
с 18.00 до 20.00
Совет ветеранов
г. Москва, 1-ый Тушинский пр-д, д. 7
ул. Вишневая, д.12; 18;
ул. Малая Набережная, д.13; 15; 17/22;
ул. Мещерякова, д.2 (корп.2); 3; 4 (корп.1, 2); 7; 8; 9;
ул. Свободы, д.15/10; 17; 19/1; 21; 21/2; 23
пр-д Волоколамский, д.5 (корп.1);
Волоколамское ш., д.100; 100 (корп.1); 102; 102 (корп.1); 104; 106; 108; 110;
пр-д Стратонавтов, д.10 (корп.1); 12 (корп.1); 13 (корп.1, 2); 14 (корп.1); 16 (корп.1); 17
пр-д 1-й Тушинский, д.3; 4; 5; 6 (корп.1); 7; 8, корп.1; 14; 15; 17; 19;
пр-д 2-й Тушинский, д.2; 4; 8; 10;
пр-д 3-й Тушинский, д.7;
Сходненский тупик, д. 1;

ТРЕХМАНДАТНЫЙ ИЗБИРАТЕЛЬНЫЙ ОКРУГ № 4

Шатунов Игорь Николаевич
Первая среда месяца
с 12.00 до 14.00
НКО «Диларт Активити»
г. Москва, ул. Тушинская, д. 10
ул. Вишневая, д.12; 18;
ул. Малая Набережная, д.13; 15; 17/22;

ул. Мещерякова, д.2 (корп.2); 3; 4 (корп.1, 2); 7; 8; 9;
ул. Свободы, д.15/10; 17; 19/1; 21; 21/2; 23
пр-д Волоколамский, д.5 (корп.1);
Волоколамское ш., д.100; 100 (корп.1); 102; 102 (корп.1); 104; 106; 108; 110;
пр-д Стратонавтов, д.10 (корп.1); 12 (корп.1); 13 (корп.1, 2); 14 (корп.1); 16 (корп.1); 17
пр-д 1-й Тушинский, д.3; 4; 5; 6 (корп.1); 7; 8, корп.1; 14; 15; 17; 19;
пр-д 2-й Тушинский, д.2; 4; 8; 10;
пр-д 3-й Тушинский, д.7;
Сходненский тупик, д. 1;

ТРЕХМАНДАТНЫЙ ИЗБИРАТЕЛЬНЫЙ ОКРУГ № 4

Шелковников Александр Анатольевич
Первая среда месяца
с 18.00 до 19.00
ЦДМСИ «Крылья»
г. Москва, 1-ый Тушинский пр. д, д.4
ул. Вишневая, д.12; 18;
ул. Малая Набережная, д.13; 15; 17/22;
ул. Мещерякова, д.2 (корп.2); 3; 4 (корп.1, 2); 7; 8; 9;
ул. Свободы, д.15/10; 17; 19/1; 21; 21/2; 23
пр-д Волоколамский, д.5 (корп.1);
Волоколамское ш., д.100; 100 (корп.1); 102; 102 (корп.1); 104; 106; 108; 110;
пр-д Стратонавтов, д.10 (корп.1); 12 (корп.1); 13 (корп.1, 2); 14 (корп.1); 16 (корп.1); 17
пр-д 1-й Тушинский, д.3; 4; 5; 6 (корп.1); 7; 8, корп.1; 14; 15; 17; 19;
пр-д 2-й Тушинский, д.2; 4; 8; 10;
пр-д 3-й Тушинский, д.7;
Сходненский тупик, д. 1;

РЕШЕНИЕ

№ 6-4 от 27.10.2020

Об утверждении Перечня местных праздничных мероприятий, проводимых на территории муниципального округа Покровское – Стрешнево в 2021 году

В соответствии с пунктом 8 части 1 и пунктом е) части 19 статьи 8 Закона города Москвы от 06 ноября 2002 года № 56 «Об организации местного самоуправления в городе Москве», пунктом 6, подпунктом г) пункта 17 части 2 статьи 3 Устава муниципального округа Покровское-Стрешнево, решением муниципального Собрания от 22.11.2005 №-12-3 «О праздниках внутригородского муниципального образования Покровское-Стрешнево в городе Москве» (в ред. решения Совета депутатов муниципального округа Покровское-Стрешнево от 17.03.2015 № 3-4).

СОВЕТ ДЕПУТАТОВ РЕШИЛ:

1.Утвердить Перечень местных праздничных мероприятий, проводимых на территории муниципального округа Покровское – Стрешнево в 2021 году (Приложение) (далее-праздничные мероприятия).

2.Опубликовать настоящее решение в бюллетене «Московский муниципальный вестник» и разместить на официальном сайте http://www.pkstr.ru/.

3.Контроль за выполнением настоящего решения возложить на главу муниципального округа Покровское-Стрешнево **Черкасова П.В.**

Глава муниципального округа
Покровское-Стрешнево **П.В. Черкасов**

Приложение
к решению Совета депутатов
муниципального округа
Покровское–Стрешнево
от 27.10.2020 года № 6-4

Перечень местных праздничных мероприятий, проводимых на территории муниципального округа Покровское – Стрешнево в 2021 году

I. Местные мероприятия, приуроченные к праздникам муниципального округа (местным праздникам)		
№ п/п	Наименование мероприятия	Дата
1	Проводы русской зимы	март
2	День муниципального округа и района Покровское-Стрешнево	октябрь
3	Праздник улицы «Волоколамское шоссе»	декабрь
II. Местные мероприятия, приуроченные к праздникам Российской Федерации		
№ п/п	Наименование мероприятия	Дата
1	День защитника Отечества	февраль
2	Международный женский день	март
3	День местного самоуправления	апрель
4	Праздник Весны и Труда	май
5	День Победы	май
6	День России	июнь
7	День Государственного флага Российской Федерации	август
8	День знаний	сентябрь
9	День народного единства	ноябрь
III.Местные мероприятия, приуроченные к праздникам города Москвы		
№ п/п	Наименование мероприятия	Дата
1	День герба и флага города Москвы	май
2	День города Москвы	сентябрь
3	День начала контрнаступления советских войск против немецко – фашистских войск в битве под Москвой (1941 год)	декабрь

РЕШЕНИЕ

№ 6-5 от 27.10.2020

**О проекте решения Совета
депутатов муниципального округа
Покровское-Стрешнево
«О бюджете муниципального округа
Покровское-Стрешнево на 2021 год
и плановый период 2022 и 2023 годов»**

В соответствии с Бюджетным Кодексом Российской Федерации, Федеральным Законом Российской Федерации от 6 октября 2003 года № 131 «Об общих принципах организации местного самоуправления в Российской Федерации», Законом города Москвы от 6 ноября 2002 года № 56 «Об организации местного самоуправления в городе Москве», Уставом муниципального округа Покровское-Стрешнево, Положением о бюджетном процессе в муниципальном округе Покровское-Стрешнево, Законом города Москвы «О бюджете города Москвы на 2020 год и плановый период 2021 и 2022 годов», рассмотрев проект на комиссии Совета депутатов (бюджетно-регламентной и осуществление контроля за использованием муниципальной собственности)

СОВЕТ ДЕПУТАТОВ РЕШИЛ:

1.Принять проект решения Совета депутатов муниципального округа Покровское-Стрешнево «О бюджете муниципального округа Покровское-Стрешнево на 2021 год и плановый период 2022 и 2023 годов» (приложение 1).

2.Назначить публичные слушания по проекту бюджета муниципального округа Покровское-Стрешнево на 2021 год и плановый период 2022 и 2023 годов в 10-00 часов 04 декабря 2020 года по адресу: г. Москва, ул. Подмосковная, д.7, помещение администрации муниципального округа Покровское-Стрешнево, кабинет № 6.

3.Утвердить состав рабочей группы по проекту бюджета муниципального округа Покровское-Стрешнево на 2021 год и плановый период на 2022 и 2023 годов (приложение 2).

4.Направить проект решения Совета депутатов муниципального округа Покровское-Стрешнево «О бюджете муниципального округа Покровское-Стрешнево на 2021 год и плановый период 2022 и 2023 годов» в Контрольно-счетную палату города Москвы.

5.Опубликовать настоящее решение в бюллетене «Московский муниципальный вестник» и разместить на официальном сайте муниципального округа Покровское-Стрешнево http://pkstr.ru/.

6.Настоящее решение вступает в силу со дня его официального опубликования.

7.Контроль за выполнением настоящего решения возложить на главу муниципального округа Покровское-Стрешнево **Черкасова П.В.**

**Глава муниципального округа
Покровское-Стрешнево** **П.В. Черкасов**

Приложение 1
к решению Совета депутатов
муниципального округа
Покровское-Стрешнево
от «27» октября 2020 № 6-5

ПРОЕКТ

РЕШЕНИЕ
СОВЕТА ДЕПУТАТОВ
муниципального округа Покровское-Стрешнево

_____ 2020 года №_____

О бюджете муниципального округа Покровское-Стрешнево на 2021 год и плановый период 2022 и 2023 годов

В соответствии с Бюджетным Кодексом Российской Федерации, Федеральным Законом от 6 октября 2003 года № 131 «Об общих принципах организации местного самоуправления в Российской Федерации», Законом города Москвы от 6 ноября 2002 года № 56 «Об организации местного самоуправления в городе Москве», от 10 сентября 2008 года № 39 «О бюджетном устройстве и бюджетном процессе в городе Москве», Законом города Москвы «О бюджете города Москвы на 2021 год и плановый период 2022 и 2023годов», Уставом муниципального округа Покровское-Стрешнево, Положением о бюджетном процессе в муниципальном округе Покровское-Стрешнево, решением комиссии Совета депутатов (бюджетно-регламентной и осуществлению контроля за использованием муниципальной собственности), протоколом от 04 декабря 2020г. №1 публичных слушаний по проекту бюджета муниципального округа Покровское-Стрешнево на 2021 год и плановый период 2022 и 2023 годов

СОВЕТ ДЕПУТАТОВ РЕШИЛ:

1. Утвердить бюджет муниципального округа Покровское-Стрешнево на 2021 год и плановый период 2022 и 2023 годов со следующими характеристиками и показателями:

1.1. Основные характеристики местного бюджета на 2021 год:

1.1.1. Общий объем доходов в сумме 23 268,7 тыс. рублей;

1.1.2. Общий объем расходов в сумме 23 268,7 тыс. рублей;

1.1.3. Дефицит / профицит в сумме 0,0 тыс. рублей.

1.2. Основные характеристики местного бюджета на 2022 год и 2023 год:

1.2.1. Общий объем доходов на 2022 год в сумме 26 683,8 тыс. рублей и на 2023 год в сумме 23 837,1 тыс. рублей;

1.2.2. Общий объем расходов на 2022 год в сумме 26 683,8 тыс. рублей, в том числе условно утвержденные расходы в сумме 667,1 тыс. рублей и на 2023 год в сумме 23 837,1 тыс. рублей, в том числе условно утвержденные расходы в сумме 1 191,9 тыс. рублей;

1.2.3. Дефицит / профицит на 2022 год в сумме 0,0 тыс. рублей и на 2023 год в сумме 0,0 тыс. рублей.

1.3. Утвердить доходы местного бюджета на 2021 год и плановый период 2022 и 2023 годов согласно приложению 1 к настоящему решению.

1.4. Утвердить перечень главных администраторов доходов местного бюджета согласно приложению 2 к настоящему решению.

1.5. Утвердить перечень главных администраторов источников финансирования дефицита местного бюджета согласно приложению 3 к настоящему решению.

1.6. Утвердить расходы бюджета муниципального округа Покровское-Стрешнево на 2021 год и плановый период 2022 и 2023 годов по разделам, подразделам, целевым статьям расходов, видам расходов бюджетной классификации согласно приложениям 4 и 5.

1.7. Утвердить ведомственную структуру расходов бюджета муниципального округа Покровское-Стрешнево на 2021 год и плановый период 2022 и 2023 годов согласно приложению 6.

1.8. Утвердить источники финансирования дефицита местного бюджета на 2021 год и плановый период 2022 и 2023 годов согласно приложению 7 к настоящему решению.

1.9. Утвердить объем межбюджетных трансфертов, получаемых из бюджета города Москвы в 2021 году в сумме 0,0 тыс. руб., 2022 году в сумме 0,0 тыс. руб., 2023 году в сумме 0,0 тыс. руб.

Распределение рассматриваемого межбюджетного трансферта между бюджетами муниципальных округов осуществляется в порядке, установленном Правительством Москвы, а предоставление - на основании соглашения между органом исполнительной власти города Москвы и муниципальным округом.

1.10. Утвердить объем межбюджетных трансфертов, предоставляемых бюджету города Москвы в 2021 году в сумме 833,3 тыс. рублей, в 2022 году в сумме 833,3 тыс. рублей, в 2023 году в сумме 833,3 тыс. рублей согласно приложения 8 к настоящему решению.

1.11. Утвердить программу муниципальных гарантий муниципального округа Покровское-Стрешнево в валюте Российской Федерации на 2021 год и плановый период 2022 и 2023 годов согласно приложению 9 к настоящему решению.

1.12. Утвердить программу муниципальных внутренних заимствований муниципального округа Покровское-Стрешнево на 2021 год и плановый период 2022 и 2023 годов согласно приложению 10 к настоящему решению.

1.13. Утвердить резервный фонд муниципального округа Покровское-Стрешнево на 2021 год в сумме 20,0 тыс. рублей, на 2022 год в сумме 20,0 тыс. рублей, на 2023 год в сумме 20,0 тыс. рублей.

1.14. Утвердить предельный объем муниципального долга муниципального округа Покровское-Стрешнево на 2021 год в сумме 0,0 тыс. рублей, на 2022 год в сумме 0,0 тыс. рублей, на 2023 год в сумме 0,0 тыс. рублей.

1.15. Утвердить верхний предел муниципального внутреннего долга муниципального округа Покровское-Стрешнево на 1 января 2022 года в сумме 0,0 тыс. рублей, в том числе верхний предел долга по муниципальным гарантиям муниципального округа Покровское-Стрешнево в сумме 0,0 тыс. рублей, верхний предел муниципального внутреннего долга муниципального округа Покровское-Стрешнево на 1 января 2023 года в сумме 0,0 тыс. рублей, в том числе верхний предел долга по муниципальным гарантиям муниципального округа Покровское-Стрешнево в сумме 0,0 рублей и верхний предел муниципального внутреннего долга муниципального округа Покровское-Стрешнево на 1 января 2024 года в сумме 0,0 тыс. рублей, в том числе верхний предел долга по муниципальным гарантиям муниципального округа Покровское-Стрешнево в сумме 0,0 тыс. рублей.

1.16. Установить, что полномочия по осуществлению отдельных функций по проведению операций по исполнению местного бюджета, а так же обеспечение информационного взаимодействия между территориальным органом Федерального казначейства и администраторами доходов местного бюджета передаются администрацией муниципального округа Покровское-Стрешнево Департаменту финансов города Москвы и осуществляются в соответствии с заключенным соглашением.

2. Изменения в настоящее решение вносятся решением, принимаемым Советом депутатов муниципального округа Покровское-Стрешнево.

3. Предоставить главе муниципального округа Покровское-Стрешнево право вносить изменения в сводную бюджетную роспись доходов и расходов в следующих случаях:

а) в случае недостаточности бюджетных ассигнований для исполнения публичных нормативных обязательств - с превышением общего объема указанных ассигнований в пределах 5 процентов общего объема бюджетных ассигнований, утвержденных законом (решением) о бюджете на их исполнение в текущем финансовом году;

б) изменения полномочий распорядителя бюджетных средств, вступления в силу законов, предусма-

тривающих осуществление полномочий органов государственной власти города Москвы за счет межбюджетных трансфертов из бюджета города Москвы, исполнения судебных актов, предусматривающих обращение взыскания на средства бюджета муниципального округа;

в) увеличения бюджетных ассигнований по отдельным разделам, подразделам, целевым статьям и видам расходов бюджета за счет экономии по использованию бюджетных ассигнований на оказание муниципальных услуг - в пределах общего объема бюджетных ассигнований, предусмотренных распорядителю бюджетных средств на оказание муниципальных услуг при условии, что увеличение бюджетных ассигнований по соответствующему виду расходов не превышает 10 процентов;

г) получения субсидий, субвенций, иных межбюджетных трансфертов сверх объемов, утвержденных решением о бюджете.

4. Предоставить главе муниципального округа Покровское-Стрешнево возможность производить авансовые (предварительные) платежи в размере 100 процентов суммы стоимости товаров (работ, услуг) в контрактах (договорах), подлежащих оплате за счет средств бюджета муниципального округа Покровское-Стрешнево.

5. Предоставить право главе муниципального округа Покровское-Стрешнево в случае получения субсидий, субвенций, иных межбюджетных трансфертов и безвозмездных поступлений, имеющих целевое назначение, сверх объемов, утвержденных решением о бюджете муниципального округа Покровское-Стрешнево на 2021 год, а также в случае сокращения (возврата при отсутствии потребности) указанных средств вносить изменения в бюджетные показатели с последующим утверждением Советом депутатов муниципального округа Покровское-Стрешнево.

6. Установить, что сформировавшийся на 01 января 2021 года остаток средств на счете местного бюджета может быть направлен на покрытие временных кассовых разрывов.

7. Опубликовать настоящее решение в бюллетене «Московский муниципальный вестник» и разместить на официальном сайте муниципального округа http://pkstr.ru/.

8. Настоящее решение вступает в силу с 1 января 2021 года.

9. Контроль за исполнением настоящего решения возложить на главу муниципального округа Покровское-Стрешнево **Черкасова П.В.**

Глава муниципального округа
Покровское-Стрешнево **П.В. Черкасов**

Приложение 1
к решению Совета депутатов
муниципального округа
Покровское-Стрешнево
от « » декабря 2020 № -

ПОСТУПЛЕНИЯ ДОХОДОВ БЮДЖЕТА НА 2021 ГОД И ПЛАНОВЫЙ ПЕРИОД 2022 И 2023 ГОДОВ

(тыс. руб.)

Коды бюджетной классификации						Наименование доходов	2021 год	Плановый период	
								2022 год	2023 год
1	**00**	**00000**	**00**	**0000**	**000**	**НАЛОГОВЫЕ И НЕНАЛОГОВЫЕ ДОХОДЫ**	**23 268,7**	**26 683,8**	**23 837,1**
1	01	00000	00	0000	000	НАЛОГИ НА ПРИБЫЛЬ, ДОХОДЫ	23 268,7	26 683,8	23 837,1
1	01	02000	01	0000	110	Налог на доходы физических лиц	23 268,7	26 683,8	23 837,1
1	01	02010	01	0000	110	Налог на доходы физических лиц с доходов, источником которых является налоговый агент, за исключением доходов, в отношении которых исчисление и уплата налога осуществляется в соответствии со статьями 227, 227.1 и 228 Налогового кодекса Российской Федерации	20 685,9	23 721,9	20875,2
1	01	02020	01	0000	110	Налог на доходы физических лиц с доходов, полученных от осуществления деятельности физическими лицами, зарегистрированными в качестве индивидуальных предпринимателей, нотариусов, занимающихся частной практикой, адвокатов, учредивших адвокатские кабинеты, и других лиц, занимающихся частной практикой в соответствии со статьей 227 Налогового кодекса Российской Федерации.	232,7	266,8	266,8
1	01	02030	01	0000	110	Налог на доходы физических лиц с доходов, полученных физическими лицами в соответствии со статьей 228 Налогового кодекса Российской Федерации	2 350,1	2 695,1	2 695,1
						ВСЕГО ДОХОДОВ	**23 268,7**	**26 683,8**	**23 837,1**

Приложение 2
к решению Совета депутатов
муниципального округа
Покровское-Стрешнево
от « » декабря 2020 № -

ПЕРЕЧЕНЬ ГЛАВНЫХ АДМИНИСТРАТОРОВ ДОХОДОВ МЕСТНОГО БЮДЖЕТА

Код бюджетной классификации	**Наименование главного администратора доходов бюджета муниципального образования и виды (подвиды) доходов**
182	Управление федеральной налоговой службы России по г. Москве (УФНС России по г. Москве)
182 1 01 0201001 1000 110	Сумма платежа (пересчеты, недоимка и задолженность по соответствующему платежу, в том числе по отмененному)
182 1 01 0201001 2000 110	Пени и проценты по соответствующему платежу
182 1 01 0201001 3000 110	Суммы денежных взысканий (штрафов) по соответствующему платежу согласно законодательству Российской Федерации
182 1 01 0201001 4000 110	Прочие поступления
182 1 01 0202001 1000 110	Сумма платежа (пересчеты, недоимка и задолженность по соответствующему платежу, в том числе по отмененному)
182 1 01 0202001 2000 110	Пени и проценты по соответствующему платежу
182 1 01 0202001 3000 110	Суммы денежных взысканий (штрафов) по соответствующему платежу согласно законодательству Российской Федерации
182 1 01 0202001 4000 110	Прочие поступления
182 1 01 0203001 1000 110	Сумма платежа (перерасчеты, недоимка и задолженность по соответствующему платежу, в том числе по отмененному)
182 1 01 0203001 2000 110	Пени и проценты по соответствующему платежу
182 1 01 0203001 3000 110	Суммы денежных взысканий (штрафов) по соответствующему платежу согласно законодательству Российской Федерации
182 1 01 0203001 4000 110	Прочие поступления
Перечень главных администраторов доходов бюджета муниципального округа Покровское-Стрешнево	
Код бюджетной классификации	Наименование главного администратора доходов бюджета муниципального образования и виды (подвиды) доходов
900 Администрация муниципального округа Покровское-Стрешнево	
900 1 13 02993 03 0000 130	Прочие доходы от компенсации затрат бюджетов внутригородских муниципальных образований городов федерального значения
900 1 16 07010 03 0000 140	Штрафы, неустойки, пени, уплаченные в случае просрочки исполнения поставщиком (подрядчиком, исполнителем) обязательств, предусмотренных муниципальным контрактом, заключенным муниципальным органом, казенным учреждением внутригородского муниципального образования города федерального значения (муниципальным)
900 1 16 07090 03 0000 140	Иные штрафы, неустойки, пени, уплаченные в соответствии с законом или договором в случае неисполнения или ненадлежащего исполнения обязательств перед муниципальным органом, (муниципальным казенным учреждением) внутригородского муниципального образования города федерального значения
900 1 16 10031 03 0000 140	Возмещение ущерба при возникновении страховых случаев, когда выгодоприобретателями выступают получатели средств бюджета внутригородского муниципального образования города федерального значения
900 1 16 10061 03 0000 140	Платежи в целях возмещения убытков, причиненных уклонением от заключения с муниципальным органом внутригородского муниципального образования города федерального значения (муниципальным казенным учреждением) муниципального контракта, а также иные денежные средства, подлежащие зачислению в бюджет внутригородского муниципального образования города федерального значения за нарушение законодательства Российской Федерации о контрактной системе в сфере закупок товаров, работ, услуг для обеспечения государственных и муниципальных нужд (за исключением муниципального контракта, финансируемого за счет средств муниципального дорожного фонда)

Код бюджетной классификации	Наименование главного администратора доходов бюджета муниципального образования и виды (подвиды) доходов
900 1 16 10081 03 0000 140	Платежи в целях возмещения ущерба при расторжении муниципального контракта, заключенного с муниципальным органом внутригородского муниципального образования города федерального значения (муниципальным казенным учреждением), в связи с односторонним отказом исполнителя (подрядчика) от его исполнения (за исключением муниципального контракта, финансируемого за счет средств муниципального дорожного фонда)
900 1 16 10123 01 0000 140	Доходы от денежных взысканий (штрафов), поступающие в счет погашения задолженности, образовавшейся до 1 января 2020 года, подлежащие зачислению в бюджет муниципального образования по нормативам, действовавшим в 2019 году
900 1 17 01030 03 0000 180	Невыясненные поступления, зачисляемые в бюджеты внутригородских муниципальных образований городов федерального значения
900 2 02 49999 03 0000 150	Прочие межбюджетные трансферты, передаваемые бюджетам внутригородских муниципальных образований городов федерального значения
900 2 07 03020 03 0000 150	Прочие безвозмездные поступления в бюджеты внутригородских муниципальных образований городов федерального значения
900 2 08 03000 03 0000 150	Перечисления из бюджетов внутригородских муниципальных образований городов федерального значения (в бюджеты внутригородских муниципальных образований городов федерального значения) для осуществления возврата (зачета) излишне уплаченных или излишне взысканных сумм налогов, сборов и иных платежей, а также сумм процентов за несвоевременное осуществление такого возврата и процентов, начисленных на излишне взысканные суммы.
900 2 18 60010 03 0000 150	Доходы бюджетов внутригородских муниципальных образований городов федерального значения от возврата остатков субсидий, субвенций и иных межбюджетных трансфертов, имеющих целевое назначение, прошлых лет из бюджетов бюджетной системы Российской Федерации
900 2 19 60010 03 0000 150	Возврат прочих остатков субсидий, субвенций и иных межбюджетных трансфертов, имеющих целевое назначение, прошлых лет из бюджетов внутригородских муниципальных образований городов федерального значения

Приложение 3
к решению Совета депутатов
муниципального округа
Покровское-Стрешнево
от « » декабря 2020 № -

ПЕРЕЧЕНЬ ГЛАВНЫХ АДМИНИСТРАТОРОВ ИСТОЧНИКОВ ФИНАНСИРОВАНИЯ ДЕФИЦИТА БЮДЖЕТА

Код бюджетной классификации							Наименование главного администратора источников финансирования дефицита бюджета
главного администратора источников	источников финансирования дефицита бюджета						
900	01	05	0201	03	0000	510	Увеличение прочих остатков денежных средств бюджетов внутригородских муниципальных образований городов федерального значения
900	01	05	0201	03	0000	610	Уменьшение прочих остатков денежных средств бюджетов внутригородских муниципальных образований городов федерального значения

Приложение 4
к решению Совета депутатов
муниципального округа
Покровское-Стрешнево
от « » декабря 2020 № -

РАСХОДЫ БЮДЖЕТА ПО РАЗДЕЛАМ, ПОДРАЗДЕЛАМ, ЦЕЛЕВЫМ СТАТЬЯМ И ВИДАМ РАСХОДОВ БЮДЖЕТНОЙ КЛАССИФИКАЦИИ

(тыс. руб.)

Наименование	Раздел	Подраздел	Целевая статья	ВР	2021 год	Плановый период	
						2022 год	2023 год
ОБЩЕГОСУДАРСТВЕННЫЕ ВОПРОСЫ	**01**	**00**			**19 441,2**	**22 189,2**	**18 817,7**
Функционирование высшего должностного лица субъекта РФ и муниципального образования	**01**	**02**			**2 614,2**	**2 614,2**	**2 614,2**
Глава муниципального округа Покровское-Стрешнево	01	02	31А0100100		2 562,2	2 562,2	2 562,2
Расходы на выплату персоналу в целях обеспечения выполнения функций государственными (муниципальными органами), казенными учреждениями, органами управления государственными внебюджетными фондами	01	02	31А0100100	100	2 504,6	2 504,6	2 504,6
Расходы на выплаты персоналу государственных (муниципальных) органов	01	02	31А0100100	120	2 504,6	2 504,6	2 504,6
Закупка товаров, работ и услуг для государственных (муниципальных) нужд	01	02	31А0100100	200	57,6	57,6	57,6
Иные закупки товаров, работ и услуг для обеспечения государственных (муниципальных) нужд	01	02	31А0100100	240	57,6	57,6	57,6
Прочие расхода в сфере здравоохранения	01	02	35Г0101100		52,0	52,0	52,0
Закупка товаров, работ и услуг для государственных (муниципальных) нужд	01	02	35Г0101100	200	52,0	52,0	52,0
Иные закупки товаров, работ и услуг для обеспечения государственных (муниципальных) нужд	01	02	35Г0101100	240	52,0	52,0	52,0
Функционирование законодательных (представительных) органов государственной власти и представительных органов муниципальных образований	**01**	**03**			**234,0**	**234,0**	**234,0**
Депутаты Совета депутатов муниципального округа	01	03	31А 0100200		234,0	234,0	234,0
Закупка товаров, работ и услуг для государственных (муниципальных) нужд	01	03	31А0100200	200	234,0	234,0	234,0
Иные закупки товаров, работ и услуг для обеспечения государственных (муниципальных) нужд	01	03	31А0100200	240	234,0	234,0	234,0
Функционирование Правительства РФ, высших исполнительных органов государственной власти субъектов РФ, местных администраций	**01**	**04**			**16 486,9**	**16 388,2**	**15 863,4**
Обеспечение деятельности администрации /аппарата Совета депутатов внутригородского муниципального образования в части содержания муниципальных служащих для решения вопросов местного значения	01	04	31Б0100500		16 155,3	16 056,6	15 531,8
Расходы на выплату персоналу в целях обеспечения выполнения функций государственными (муниципальными органами), казенными учреждениями, органами управления государственными внебюджетными фондами	01	04	31Б0100500	100	12 814,8	12 814,8	12 814,8
Расходы на выплаты персоналу государственных (муниципальных) органов	01	04	31Б0100500	120	12 814,8	12 814,8	12 814,8
Закупка товаров, работ и услуг для государственных (муниципальных) нужд	01	04	31Б0100500	200	3 340,5	3 241,8	2 717,0

Иные закупки товаров, работ и услуг для обеспечения государственных (муниципальных) нужд	01	04	31Б 0100500	240	3 340,5	2 339,4	2 717,0
Прочие расхода в сфере здравоохранения	01	04	35Г0101100		331,6	331,6	331,6
Закупка товаров, работ и услуг для государственных (муниципальных) нужд	01	04	35Г0101100	200	331,6	331,6	331,6
Иные закупки товаров, работ и услуг для обеспечения государственных (муниципальных) нужд	01	04	35Г0101100	240	331,6	331,6	331,6
Обеспечение проведения выборов и референдумов	**01**	**07**			**0,0**	**2 846,7**	**0,0**
Проведение выборов депутатов Совета депутатов муниципальных округов города Москвы	01	07	35А0100100		0,0	2 846,7	0,0
Иные бюджетные ассигнования	01	07	35А0100100	800	0,0	2 846,7	0,0
Специальные расходы	01	07	35А0100100	880	0,0	2 846,7	0,0
Резервные фонды	**01**	**11**			**20,0**	**20,0**	**20,0**
Резервный фонд, предусмотренный органами местного самоуправления	01	11	32А0100000		20,0	20,0	20,0
Иные бюджетные ассигнования	01	11	32А0100000	800	20,0	20,0	20,0
Резервные средства	01	11	32А0100000	870	20,0	20,0	20,0
Другие общегосударственные вопросы	**01**	**13**			**86,1**	**86,1**	**86,1**
Уплата членских взносов на осуществление деятельности Совета муниципальных образований города Москвы	01	13	31Б0100400		86,1	86,1	86,1
Иные бюджетные ассигнования	01	13	31Б0100400	800	86,1	86,1	86,1
Уплата налогов, сборов и иных платежей	01	13	31Б0100400	850	86,1	86,1	86,1
КУЛЬТУРА, КИНЕМАТОГРАФИЯ	**08**	**00**			**1 931,8**	**1 931,8**	**1 931,8**
Другие вопросы в области культуры, кинематографии	**08**	**04**			**1 931,8**	**1 931,8**	**1 931,8**
Праздничные и социально значимые мероприятия для населения	08	04	35Е0100500		1 931,8	1 931,8	1 931,8
Закупка товаров, работ и услуг для государственных (муниципальных) нужд	08	04	35Е0100500	200	1 931,8	1 931,8	1 931,8
Иные закупки товаров, работ и услуг для обеспечения государственных (муниципальных) нужд	08	04	35Е0100500	240	1 931,8	1 931,8	1 931,8
Социальная политика	**10**	**00**			**1 735,7**	**1 735,7**	**1 735,7**
Пенсионное обеспечение	**10**	**01**			**833,3**	**833,3**	**833,3**
Доплаты к пенсиям муниципальным служащим города Москвы	10	01	35П0101500		833,3	833,3	833,3
Межбюджетные трансферты	10	01	35П0101500	500	833,3	833,3	833,3
Иные межбюджетные трансферты	10	01	35П0101500	540	833,3	833,3	833,3
Другие вопросы в области социальной политики	**10**	**06**			**902,4**	**902,4**	**902,4**
Прочие расходы в сфере здравоохранения	10	06	35Г0101100		409,6	409,6	409,6
Социальное обеспечение и иные выплаты населению	10	06	35Г0101100	300	409,6	409,6	409,6
Социальные выплаты гражданам, кроме публичных социальных выплат	10	06	35Г0101100	320	409,6	409,6	409,6
Социальные гарантии муниципальным служащим, вышедшим на пенсию	10	06	35П0101800		492,8	492,8	492,8
Социальное обеспечение и иные выплаты населению	10	06	35П0101800	300	492,8	492,8	492,8
Социальные выплаты гражданам, кроме публичных социальных выплат	10	06	35П0101800	320	492,8	492,8	492,8
СРЕДСТВА МАССОВОЙ ИНФОРМАЦИИ	**12**	**00**			**160,0**	**160,0**	**160,0**
Периодическая печать и издательства	**12**	**02**			**40,0**	**40,0**	**40,0**
Информирование жителей муниципального округа	12	02	35Е0100300		40,0	40,0	40,0
Иные бюджетные ассигнования	12	02	35Е0100300	800	40,0	40,0	40,0
Уплата налогов, сборов и иных платежей	12	02	35Е0100300	850	40,0	40,0	40,0

Другие вопросы в области средств массовой информации	**12**	**04**			**120,0**	**120,0**	**120,0**
Информирование жителей муниципального округа	12	04	35Е0100300		120,0	120,0	120,0
Закупка товаров, работ и услуг для государственных (муниципальных) нужд	12	04	35Е0100300	200	120,0	120,0	120,0
Иные закупки товаров, работ и услуг для обеспечения государственных (муниципальных) нужд	12	04	35Е0100300	240	120,0	120,0	120,0
Условно утвержденные расходы						667,1	1 191,9
ИТОГО					**23 268,7**	**26 683,8**	**23 837,1**

Приложение 5
к решению Совета депутатов
муниципального округа
Покровское-Стрешнево
от « » декабря 2020 № -

РАСХОДЫ БЮДЖЕТА ПО РАЗДЕЛАМ И ПОДРАЗДЕЛАМ БЮДЖЕТНОЙ КЛАССИФИКАЦИИ С ДЕТАЛИЗАЦИЕЙ ОТДЕЛЬНЫХ РАСХОДОВ

(тыс. руб.)

Коды БК		Наименование		2021 год	Плановый период	
					2022 год	2023 год
		ВСЕГО РАСХОДОВ		**23 268,7**	**26 683,8**	**23 837,1**
		в том числе				
		Условно утвержденные расходы			667,1	1 191,9
01	**00**	**ОБЩЕГОСУДАРСТВЕННЫЕ ВОПРОСЫ**		**19 441,2**	**22 189,2**	**18 817,7**
01	02	-	Функционирование высшего должностного лица субъекта Российской Федерации и муниципального образования	2 614,2	2 614,2	2 614,2
01	03	-	Функционирование законодательных (представительных) органов государственной власти и представительных органов муниципальных образований	234,0	234,0	234,0
01	04	-	Функционирование Правительства Российской Федерации, высших исполнительных органов государственной власти субъектов Российской Федерации, местных администраций	16 486,9	16 388,2	15 863,4
01	07		Проведение выборов депутатов Совета депутатов муниципальных округов города Москвы	0,0	2 846,7	0,0
01	11	-	Резервные фонды	20,0	20,0	20,0
01	13	-	Другие общегосударственные вопросы	86,1	86,1	86,1
08	**00**	**КУЛЬТУРА, КИНЕМАТОГРАФИЯ**		**1 931,8**	**1 931,8**	**1 931,8**
08	04		Другие вопросы в области культуры и кинематографии	1 931,8	1 931,8	1 931,8
10	**00**	**СОЦИАЛЬНАЯ ПОЛИТИКА**		**1 735,7**	**1 735,7**	**1 735,7**
10	01		Пенсионное обеспечение	833,3	833,3	833,3
10	06		Другие вопросы в области социальной политики	902,4	902,4	902,4
12	**00**	**СРЕДСТВА МАССОВОЙ ИНФОРМАЦИИ**		**160,0**	**160,0**	**160,0**
12	02		Периодическая печать и издательства	40,0	40,0	40,0
12	04		Другие вопросы в области средств массовой информации	120,0	120,0	120,0

Приложение 6
к решению Совета депутатов
муниципального округа
Покровское-Стрешнево
от « » декабря 2020 №

ВЕДОМСТВЕННАЯ СТРУКТУРА РАСХОДОВ БЮДЖЕТА

(тыс. руб.)

Наименование	Код ведомства	Раздел	Подраздел	Целевая статья	ВР	2021 год	Плановый период	
							2022 год	2023 год
ОБЩЕГОСУДАРСТВЕННЫЕ ВОПРОСЫ	**900**	**01**	**00**			**19 441,2**	**22 189,2**	**18 817,7**
Функционирование высшего должностного лица субъекта Российской Федерации и муниципального образования	**900**	**01**	**02**			**2 614,2**	**2 614,2**	**2 614,2**
Глава муниципального округа Покровское-Стрешнево	900	01	02	31А0100100		2 562,2	2 562,2	2 562,2
Расходы на выплату персоналу в целях обеспечения выполнения функций государственными (муниципальными органами), казенными учреждениями, органами управления государственными внебюджетными фондами	900	01	02	31А0100100	100	2 504,6	2 504,6	2 504,6
Расходы на выплаты персоналу государственных (муниципальных) органов	900	01	02	31А0100100	120	2 504,6	2 504,6	2 504,6
Закупка товаров, работ и услуг для государственных (муниципальных) нужд	900	01	02	31А0100100	200	57,6	57,6	57,6
Иные закупки товаров, работ и услуг для обеспечения государственных (муниципальных) нужд	900	01	02	31А0100100	240	57,6	57,6	57,6
Прочие расходы в сфере здравоохранения	900	01	02	35Г0101100		52,0	52,02	52,0
Закупка товаров, работ и услуг для государственных (муниципальных) нужд	900	01	02	35Г0101100	200	52,0	52,0	52,0
Иные закупки товаров, работ и услуг для обеспечения государственных (муниципальных) нужд	900	01	02	35Г0101100	240	52,0	52,0	52,0
Функционирование законодательных (представительных) органов государственной власти и представительных органов муниципальных образований	**900**	**01**	**03**			**234,0**	**234,0**	**234,0**
Депутаты Совета депутатов муниципального округа	900	01	03	31А0100200		234,0	234,0	234,0
Закупка товаров, работ и услуг для государственных (муниципальных) нужд	900	01	03	31А0100200	200	234,0	234,0	234,0
Иные закупки товаров, работ и услуг для обеспечения государственных (муниципальных) нужд	900	01	03	31А0100200	240	234,0	234,0	234,0
Функционирование Правительства Российской Федерации, высших исполнительных органов государственной власти субъектов Российской Федерации, местных администраций	**900**	**01**	**04**			**16 486,9**	**16 388,2**	**15 863,4**
Обеспечение деятельности администрации /аппарата Совета депутатов внутригородского муниципального образования в части содержания муниципальных служащих для решения вопросов местного значения	900	01	04	31Б0100500		16 155,3	16 056,3	15 531,8

Расходы на выплату персоналу в целях обеспечения выполнения функций государственными (муниципальными органами), казенными учреждениями, органами управления государственными внебюджетными фондами	900	01	04	31Б0100500	100	12 814,8	12814,8	12 814,8
Расходы на выплаты персоналу государственных (муниципальных) органов	900	01	04	31Б0100500	120	12814,8	12 814,8	12 814,8
Закупка товаров, работ и услуг для государственных (муниципальных) нужд	900	01	04	31Б0100500	200	3 340,5	3 241,8	2 717,0
Иные закупки товаров, работ и услуг для обеспечения государственных (муниципальных) нужд	900	01	04	31Б0100500	240	3 340,5	2 339,4	2 717,0
Прочие расходы в сфере здравоохранения	900	01	04	35Г0101100		331,6	331,6	331,6
Закупка товаров, работ и услуг для государственных (муниципальных) нужд	900	01	04	35Г0101100	200	331,6	331,6	331,6
Иные закупки товаров, работ и услуг для обеспечения государственных (муниципальных) нужд	900	01	04	35Г0101100	240	331,6	331,6	331,6
Обеспечение проведения выборов и референдумов	**900**	**01**	**07**			**0,0**	**2 846,7**	**0,0**
Проведение выборов депутатов Совета депутатов муниципальных округов города Москвы	900	01	07	35А0100100		0,0	2 846,7	0,0
Иные бюджетные ассигнования	900	01	07	35А0100100	800	0,0	2 846,7	0,0
Специальные расходы	900	01	07	35А0100100	880	0,0	2 846,7	0,0
Резервные фонды	**900**	**01**	**11**			**20,0**	**20,0**	**20,0**
Резервный фонд, предусмотренный органами местного самоуправления	900	01	11	32А0100000		20,0	20,0	20,0
Иные бюджетные ассигнования	900	01	11	32А0100000	800	20,0	20,0	20,0
Резервные средства	900	01	11	32А0100000	870	20,0	20,0	20,0
Другие общегосударственные вопросы	**900**	**01**	**13**			**86,1**	**86,1**	**86,1**
Уплата членских взносов на осуществление деятельности Совета муниципальных образований города Москвы	900	01	13	31Б0100400		86,1	86,1	86,1
Иные бюджетные ассигнования	900	01	13	31Б0100400	800	86,1	86,1	86,1
Уплата налогов, сборов и иных платежей	900	01	13	31Б0100400	850	86,1	86,1	86,1
КУЛЬТУРА, КИНЕМАТОГРАФИЯ	**900**	**08**	**00**			**1 931,8**	**1 931,8**	**1 931,8**
Другие вопросы в области культуры, кинематографии	**900**	**08**	**04**			**1 931,8**	**1 931,8**	**1 931,8**
Праздничные и социально значимые мероприятия для населения	900	08	04	35Е0100500		1 931,8	1 931,8	1 931,8
Закупка товаров, работ и услуг для государственных (муниципальных) нужд	900	08	04	35Е0100500	200	1 931,8	1 931,8	1 931,8
Иные закупки товаров, работ и услуг для обеспечения государственных (муниципальных) нужд	900	08	04	35Е0100500	240	1 931,8	1 931,8	1 931,8
Социальная политика	**900**	**10**	**00**			**1 735,7**	**1 735,7**	**1 735,7**
Пенсионное обеспечение	**900**	**10**	**01**			**833,3**	**833,3**	**833,3**
Доплаты к пенсиям муниципальным служащим города Москвы	900	10	01	35П0101500		833,3	833,3	833,3
Межбюджетные трансферты	900	10	01	35П0101500	500	833,3	833,3	833,3
Иные межбюджетные трансферты	900	10	01	35П0101500	540	833,3	833,3	833,3
Другие вопросы в области социальной политики	**900**	**10**	**06**			**902,4**	**902,4**	**902,4**
Прочие расходы в сфере здравоохранения	900	10	06	35Г0101100		409,6	409,6	409,6
Социальное обеспечение и иные выплаты населению	900	10	06	35Г0101100	300			
Социальные выплаты гражданам, кроме публичных социальных выплат	900	10	06	35Г0101100	320	409,6	409,6	409,6
Социальные гарантии муниципальным служащим, вышедшим на пенсию	900	10	06	35П0101800		492,8	492,8	492,8

Социальное обеспечение и иные выплаты населению	900	10	06	35П0101800	300	492,8	492,8	492,8
Социальные выплаты гражданам, кроме публичных социальных выплат	900	10	06	35П0101800	320	492,8	492,8	492,8
СРЕДСТВА МАССОВОЙ ИНФОРМАЦИИ	**900**	**12**	**00**			**160,0**	**160,0**	**160,0**
Периодическая печать и издательства	**900**	**12**	**02**			**40,0**	**40,0**	**40,0**
Информирование жителей района	900	12	02	35Е0100300		40,0	40,0	40,0
Иные межбюджетные ассигнования	900	12	02	35Е0100300	800	40,0	40,0	40,0
Уплата налогов, взносов и иных платежей	900	12	02	35Е0100300	850	40,0	40,0	40,0
Другие вопросы в области средств массовой информации	**900**	**12**	**04**			**120,0**	**120,0**	**120,0**
Информирование жителей района	900	12	04	35Е0100300		120,0	120,0	120,0
Закупка товаров, работ и услуг для государственных (муниципальных) нужд	900	12	04	35Е0100300	200	120,0	120,	120,0
Иные закупки товаров, работ и услуг для обеспечения государственных (муниципальных) нужд	900	12	04	35Е0100300	240	120,0	120,0	120,0
Условно утвержденные расходы							581,7	1 191,9
ИТОГО						**22 720,7**	**23 268,7**	**23 837,1**

Приложение 7
к решению Совета депутатов
муниципального округа
Покровское-Стрешнево
от « » декабря 2020 № -

ИСТОЧНИКИ ФИНАНСИРОВАНИЯ ДЕФИЦИТА БЮДЖЕТА

Код бюджетной классификации						Наименование показателей	Сумма (тыс. рублей)		
							2021 год	2022 год	2023 год
01	00	0000	00	0000	000	Источники внутреннего финансирования дефицитов бюджетов	0,0	0,0	0,0
01	05	0000	00	0000	000	Изменение остатков средств на счетах по учету средств бюджетов	0,0	0,0	0,0
01	05	0201	00	0000	510	Увеличение прочих остатков денежных средств бюджетов	0,0	0,0	0,0
01	05	0201	03	0000	510	Увеличение прочих остатков денежных средств бюджетов внутригородских муниципальных образований городов федерального значения	0,0	0,0	0,0
01	05	0201	00	0000	610	Уменьшение прочих остатков денежных средств бюджетов	0,0	0,0	0,0
01	05	0201	03	0000	610	Уменьшение прочих остатков денежных средств бюджетов внутригородских муниципальных образований городов федерального значения	0,0	0,0	0,0
ИТОГО:							0,0	0,0	0,0

Приложение 8
к решению Совета депутатов
муниципального округа
Покровское-Стрешнево
от « » декабря 2020 № -

ОБЪЕМ МЕЖБЮДЖЕТНЫХ ТРАНСФЕРТОВ, ПРЕДОСТАВЛЯЕМЫХ БЮДЖЕТУ ГОРОДА МОСКВЫ

Наименование	Раздел / подраздел	ЦСР	ВР	Сумма, тыс. руб.		
				2021 год	2022 год	2023 год
Пенсионное обеспечение	1001			833,3	833,3	833,3
Доплаты к пенсиям муниципальным служащим города Москвы	1001	35П0101500		833,3	833,3	833,3
Иные межбюджетные трансферты	1001	35П0101500	540	833,3	833,3	833,3

Приложение 9
к решению Совета депутатов
муниципального округа
Покровское-Стрешнево
от « » декабря 2020 № -

Программа муниципальных гарантий муниципального округа Покровское-Стрешнево в валюте Российской Федерации на 2021 год и плановый период 2022 и 2023 годов

1. Перечень подлежащих предоставлению муниципальных гарантий муниципальным округом Покровское-Стрешнево на 2021 год и плановый период 2022 и 2023 годов

№ п/п	Наименование принципала	Цель гарантирования	Сумма гарантирования (тыс. руб.)			Наличие права регрессного требования	Иные условия предоставления муниципальных гарантий
			2021 год	2022 год	2023 год		
1	2	3	4	5	6	7	8
-	-	-	-	-	-	-	-

2. Объем бюджетных ассигнований, предусмотренных на исполнение муниципальных гарантий по возможным гарантийным случаям муниципальным округом Покровское-Стрешнево на 2021 год и плановый период 2022 и 2023годов

№ п/п	Наименование принципала	Цель гарантирования	Сумма гарантирования (тыс. руб.)	Объем бюджетных ассигнований, предусмотренных на исполнение муниципальных гарантий по возможным гарантийным случаям (тыс. руб.)			Наличие права регрессного требования	Иные условия предоставления муниципальных гарантий
				2021 год	2022 год	2023 год		
1	2	3	4	5	6	7	8	9
-	-	-	-	-	-	-	-	-

Приложение 10
к решению Совета депутатов
муниципального округа
Покровское-Стрешнево
от « » декабря 2020 № -

Программа муниципальных внутренних заимствований муниципального округа Покровское-Стрешнево на 2021 годи плановый период 2022 и 2023 годов

1. Привлечение заимствований в 2021-2023 годах

№ п/п	Виды заимствований	Объем привлечения средств (тыс. рублей)		
		2021 год	2022 год	2023 год
-	-	-	-	-
	ИТОГО	-	-	-

2. Погашение заимствований в 2021-2023 годах

№ п/п	Виды заимствований	Объем погашения средств (тыс. руб.)		
		2021 год	2022 год	2023 год
-	-	-	-	-
	ИТОГО	-	-	-

Приложение 2
к решению Совета депутатов
муниципального округа
Покровское-Стрешнево
от «27» октября 2020 № 6-5

Состав
рабочей группы по проекту бюджета муниципального округа Покровское-Стрешнево
на 2021 год и плановый период на 2022 и 2023 годов

Руководитель рабочей группы:

Черкасов Павел Владимирович	- глава муниципального округа Покровское-Стрешнево

Заместитель руководителя рабочей группы:

Ярошенко Никита Григорьевич	- депутат Совета депутатов муниципального округа Покровское-Стрешнево

Члены рабочей группы:

Соловьев Олег Анатольевич	- заместитель главы администрации
Киреичева Елена Анатольевна	-юрисконсульт-советник

Секретарь рабочей группы:

Костюкевич Марина Анатольевна	- главный бухгалтер-заведующий сектором

МУНИЦИПАЛЬНЫЙ ОКРУГ СЕВЕРНОЕ ТУШИНО В ГОРОДЕ МОСКВЕ

РЕЗУЛЬТАТЫ ПУБЛИЧНЫХ СЛУШАНИЙ
по решению Совета депутатов муниципального округа Северное Тушино «О внесении изменений и дополнений в Устав муниципального округа Северное Тушино»

Публичные слушания назначены решением Совета депутатов муниципального округа Северное Тушино от 15 сентября 2020 г. № 45 «О проекте решения Совета депутатов муниципального округа Северное Тушино «О внесении изменений и дополнений в Устав муниципального округа Северное Тушино».

Дата проведения: 27 октября 2020 года, 17.00
Количество участников: 5 чел.
Количество поступивших предложений граждан: 0

В результате обсуждения проекта решения Совета депутатов муниципального округа Северное Тушино «О внесении изменений и дополнений Устав муниципального округа Северное Тушино» было принято следующее решение:

1. Поддержать проект решения Совета депутатов муниципального округа Северное Тушино «О внесении изменений и дополнений Устав муниципального округа Северное Тушино» в целом.
2. Направить результаты публичных слушаний и протокол публичных слушаний в Совет депутатов муниципального округа Северное Тушино.
3. Опубликовать результаты публичных слушаний в бюллетене «Московский муниципальный вестник».

Руководитель рабочей группы А.А. Кружков

Секретарь рабочей группы Г.С. Шаповалова

АДМИНИСТРАЦИЯ

ПОСТАНОВЛЕНИЕ

23 октября 2020 г. № 8

**Об утверждении отчета
об исполнении бюджета
муниципального округа
Северное Тушино
за 9 месяцев 2020 года**

Во исполнение положений статьи 264.2 Бюджетного кодекса Российской Федерации

администрация муниципального округа Северное Тушино постановляет:

1. Утвердить отчет об исполнении бюджета муниципального округа Северное Тушино за 9 месяцев 2020 года (приложение).
2. Опубликовать настоящее постановление в бюллетене «Московский муниципальный вестник».
3. Настоящее постановление вступает в силу со дня его принятия.
4. Контроль за выполнением настоящего постановления возложить на главу администрации муниципального округа Северное Тушино Герасимова И.Н.

Глава администрации **И.Н. Герасимов**

Приложение
к постановлению администрации
муниципального округа
Северное Тушино
от 23 октября 2020 г. № 8

Отчет об исполнении бюджета муниципального округа Северное Тушино за 9 месяцев 2020 года

остаток на расчетном счете по состоянию на 01.01.2020 года – 5198,0 тыс. руб.

Доходы тыс. руб.

группа	Подгруппа	статья подстатья	элемент	программа	Классификация	Наименование показателей	План тыс. руб.	Факт тыс. руб.	% исполнения
0	**00**	**00000**	**00**	**0000**	**000**	**ДОХОДЫ БЮДЖЕТА – ВСЕГО**	**30598,8**	**20207,4**	**66,0**
						В том числе:			
1	**01**	**00000**	**00**	**0000**	**000**	**НАЛОГИ НА ПРИБЫЛЬ, ДОХОДЫ**	**27478,8**	**17867,4**	**65,0**
2	**00**	**00000**	**00**	**0000**	**000**	**БЕЗВОЗМЕЗДНЫЕ ПОСТУПЛЕНИЯ**	**3120,0**	**2340,0**	**75,0**
						в т. ч.			
						Прочие межбюджетные трансферты, передаваемые бюджетам внутригородских муниципальных образований городов Федерального значения	3120,0	2340,0	75,0

Расходы тыс. руб.

Раздел/ подраздел	Наименование	План 2020 г. .	Факт 9 месяцев 2020 г. .	% исполнения
	РАСХОДЫ БЮДЖЕТА - ВСЕГО	**31077,5**	**18689,2**	**60,14**
01.00	**Общегосударственные вопросы: в том числе**	**22886,7**	**16113,1**	**70,4**
01.02	**Функционирование высшего должностного лица**	**3813,2**	**3138,1**	**82,3**
01.03	**Функционирование законодательных (представительных) органов государственной власти и местного самоуправления, (Совет депутатов) в том числе:**	**3412,5**	**2457,0**	**72,0**
	- приобретение проездных билетов	292,5	117,0	40,0
	-субсидии	3120,0	2340,0	75,0
01.04	**Функционирование Правительства РФ, высших органов исполнительной власти субъектов РФ, местных администраций,** в том числе**:**	**15481,0**	**10388,7**	**67,1**
	Глава администрации	2749,7	2529,1	91,9
	аппарат администрации	12265,3	7859,6	64,0
01.11	**Резервный фонд**	**50,0**	**-**	**-**
01.13	**Другие общегосударственные вопросы**	**130,0**	**129,3**	**99,5**

08.00	**Культура и кинематография**	**5813,2**	**1204,9**	**20,7**
08.04	Другие вопросы в области культуры, кинематографии:	5813,2	1204,9	20,7
	-Праздничные и социально значимые мероприятия для населения	5813,2	1204,9	20,7
10.00	**Социальная политика**	**2237,6**	**1264,5**	**56,5**
10.01	Пенсионное обеспечение	1176,0	870,1	74,0
10.06	Другие вопросы в области социальной политики	1061,6	394,4	37,1
12.00	**Средства массовой информации**	**140,0**	**106,7**	**58,4**
12.02	Периодическая печать и издательство	40,0	40,0	100,0
12.04	Другие вопросы в области средств массовой информации	100,0	66,7	66,7

Источники финансирования дефицита бюджета муниципального округа Северное Тушино за 9 месяцев 2020 года

Код бюджетной классификации						Наименование показателей	Сумма (тыс. руб.)
01	00	0000	00	0000	000	Источники внутреннего финансирования дефицитов бюджетов	478,7
01	05	0201	03	0000	510	Увеличение прочих остатков денежных средств бюджетов внутригородских муниципальных образований городов федерального значения	-4719,3
01	05	0201	03	0000	610	Уменьшение прочих остатков денежных средств бюджетов внутригородских муниципальных образований городов федерального значения	5198,0
ИТОГО:							

СОВЕТ ДЕПУТАТОВ

РЕШЕНИЕ

27 октября 2020 г. № 55

**О проведении дополнительных мероприятий
по социально-экономическому развитию
района Северное Тушино
города Москвы в 2020 году**

В соответствии с частью 6 статьи 1 Закона города Москвы от 11 июля 2012 года № 39 «О наделении органов местного самоуправления муниципальных округов в городе Москве отдельными полномочиями города Москвы», во исполнение постановления Правительства Москвы от 13 сентября 2012 года № 484-ПП «О дополнительных мероприятиях по социально-экономическому развитию районов города Москвы», принимая во внимание обращения первого заместителя главы управы района Северное Тушино города Москвы Суховой А.И. от 08.10.2020 № 51-07-1074/0, а также согласование проекта решения главой управы района Северное Тушино города Москвы, учитывая решение комиссии Совета депутатов муниципального округа Северное Тушино по вопросам ЖКХ и благоустройства (протокол от 20.10.2020 № 4),

СОВЕТ ДЕПУТАТОВ РЕШИЛ:

1. Провести дополнительные мероприятия по социально-экономическому развитию района Северное Тушино в 2020 году: благоустройство дворовых территорий на сумму 1000,0 тыс. руб. (приложения 1, 2).

2. Главе управы района Северное Тушино города Москвы Кузнецову С.И. обеспечить реализацию дополнительных мероприятий по социально-экономическому развитию района Северное Тушино в 2020 году (приложение 1).

3. Направить настоящее решение в управу района Северное Тушино города Москвы, префектуру Северо-Западного административного округа города Москвы, Департамент территориальных органов исполнительной власти города Москвы.

4. Опубликовать настоящее решение в бюллетене «Московский муниципальный вестник» и разместить на официальном сайте муниципального округа www.stushino.ru в информационно-телекоммуникационной сети «Интернет».

5. Контроль за выполнением настоящего решения возложить на главу муниципального округа Северное Тушино Кружкова А.А.

**Глава муниципального округа
Северное Тушино** **А.А. Кружков**

Приложение 1
к решению Совета депутатов
муниципального округа
Северное Тушино
от 27 октября 2020 г. № 55

Мероприятия по благоустройству дворовых территорий за счет средств экономического развития района Северное Тушино города Москвы в 2020 году

№ п/п	Адрес дворовой территории	Виды и объемы запланированных работ			
		Виды и объемы запланированных работ	Ед. измерения	Кол-во	Стоимость работ тыс. руб.
1	2	3	4	5	6
1	Химкинский б-р, д.14, корп.4	Установка лавочек	шт.	2	17,400
		Установка урн	шт.	2	5,550
2	Химкинский б-р, д.14 корп.5	Установка лавочек	шт.	2	17,400
		Установка урн	шт.	2	5,550
3	Химкинский б-р, д.16, корп.5	Установка лавочек	шт.	3	26,100
		Установка урн	шт.	3	8,325
4	ул. Свободы, д.63, корп.1	Установка лавочек	шт.	3	26,100
		Установка урн	шт.	3	8,325
5	ул. Вилиса Лациса, д.7, корп.1	Установка лавочек	шт.	7	60,900
		Установка урн	шт.	7	19,425
6	ул. Планерная, д.1, корп.3, корп.4, ул. Героев Панфиловцев, д.12, корп.2	Установка лавочек	шт.	12	104,400
		Установка урн	шт.	12	33,300
7	ул. Героев Панфиловцев, д.16, корп.1	Установка урн	шт.	8	22,200
8	ул. Свободы, д.81, корп.5	Установка лавочек	шт.	5	43,500
9	ул. Свободы, д.71	Установка лавочек	шт.	2	17,400
		Установка урн	шт.	2	5,550
10	ул. Планерная, д.12, корп.1	Установка лавочек	шт.	3	26,100
		Установка урн	шт.	3	8,325
11	ул. Планерная, д.12, корп.5	Установка лавочек	шт.	2	17,400
		Установка урн	шт.	2	5,550
12	ул. Туристская, д.25, корп.1	Установка урн	шт.	3	8,325
13	ул. Туристская, д.21	Установка урн	шт.	6	17,925
14	ул. Туристская, д.15	Установка урн	шт.	2	5,550
15	ул. Туристская, д.29, корп.2	Установка лавочек	шт.	3	26,100
		Установка урн	шт.	4	11,100
16	ул. Туристская, д.27, корп.2	Установка лавочек	шт.	2	17,400
17	ул. Туристская, д.31, корп.2	Установка лавочек	шт.	3	26,100
18	бул. Яна Райниса, д.6, корп.1	Установка лавочек	шт.	1	8,700
Итого:					**600,000**

Приложение 2
к решению Совета депутатов
муниципального округа
Северное Тушино
от 27 октября 2020 г. № 55

Мероприятия по благоустройству дворовых территорий за счет средств экономического развития района Северное Тушино города Москвы в 2020 году

№ п/п	Адрес дворовой территории	Виды и объемы запланированных работ			
		Виды и объемы запланированных работ	Ед. измерения	Кол-во	Стоимость работ тыс. руб.
1	2	3	4	5	6
1	ул. Героев Панфиловцев, д.17, корп.2	Установка антипарковочных столбиков	шт.	4	3,20
2	ул. Героев Панфиловцев, д.1, корп.5	Установка антипарковочных столбиков	шт.	66	52,80
3	б-р Я. Райниса, д.12	Установка антипарковочных столбиков	шт.	2	1,60
4	б-р Я. Райниса, д.10	Установка антипарковочных столбиков	шт.	2	1,60
5	ул. Героев Панфиловцев, д.19	Установка антипарковочных столбиков	шт.	2	1,60
6	ул. Героев Панфиловцев, д.8, корп.1	Установка антипарковочных столбиков	шт.	64	51,20
7	ул. Фомичевой, д.13	Установка антипарковочных столбиков	шт.	8	6,40
8	ул. Фомичевой, д.11	Установка антипарковочных столбиков	шт.	45	36,00
9	ул. Фомичевой, д.16, корп.1	Установка антипарковочных столбиков	шт.	50	40,00
10	ул. Фомичевой, д.16, корп.2	Установка антипарковочных столбиков	шт.	50	40,00
11	ул. Фомичевой, д.12, корп.1	Установка антипарковочных столбиков	шт.	25	20,00
12	ул. Свободы, д.73, корп.1	Установка антипарковочных столбиков	шт.	5	4,00
13	ул. Свободы, д.85, корп.1	Установка антипарковочных столбиков	шт.	5	4,00
14	ул. Свободы, д.83 (проезд)	Установка антипарковочных столбиков	шт.	15	12,00
15	ул. Планерная, д.12, корп.5	Установка антипарковочных столбиков	шт.	17	13,60
16	ул. Планерная, д.14, корп.3	Установка антипарковочных столбиков	шт.	5	4,00
17	ул. Планерная, д.14, корп.2	Установка антипарковочных столбиков	шт.	6	4,80
18	ул. Героев Панфиловцев, д.35	Установка антипарковочных столбиков	шт.	15	12,00
19	ул. Героев Панфиловцев, д.31	Установка антипарковочных столбиков	шт.	16	12,80
20	ул. Героев Панфиловцев, д.29, корп.1	Установка антипарковочных столбиков	шт.	6	4,80
21	ул. Героев Панфиловцев, д.29, корп.2	Установка антипарковочных столбиков	шт.	3	2,40
22	ул. Героев Панфиловцев, д.33	Установка антипарковочных столбиков	шт.	4	3,20
23	ул. Вилиса Лациса, д.31, корп.2	Установка антипарковочных столбиков	шт.	6	4,80
24	ул. Вилиса Лациса, д.11, корп.4	Установка антипарковочных столбиков	шт.	67	53,60
25	ул. Планерная, д.7, корп.1	Установка антипарковочных столбиков	шт.	12	9,60
Итого:				**500**	**400,00**

РЕШЕНИЕ

27 октября 2020 г. № 56

**О согласовании на 2021 год
места размещения ярмарки
выходного дня на территории
района Северное Тушино**

В соответствии с частью 9 статьи 1 Закона города Москвы от 11 июля 2012 г. № 39 «О наделении органов местного самоуправления муниципальных округов в городе Москве отдельными полномочиями города Москвы», постановлением Правительства Москвы от 3 сентября 2013 г. № 581-ПП «О внесении изменений в постановление Правительства Москвы от 04.05.2011 № 172-ПП», рассмотрев обращение заместителя префекта – руководителя контрактной службы Северо-Западного административного округа города Москвы Буянкина С.Н. от 01.10.2020 № 12-07-1802/20,

СОВЕТ ДЕПУТАТОВ РЕШИЛ:

1. Согласовать на 2021 год место размещения ярмарки выходного дня на территории района Северное Тушино по адресу: ул. Туристская, вл.16, корп.2., с количеством торговых мест - 16 единиц.
2. Направить данное решение в Департамент территориальных органов исполнительной власти города Москвы, префектуру Северо-Западного административного округа города Москвы, управу района Северное Тушино города Москвы.
3. Опубликовать настоящее решение в бюллетене «Московский муниципальный вестник» и разместить на официальном сайте муниципального округа Северное Тушино в информационно-телекоммуникационной сети «Интернет».
4. Контроль за выполнением настоящего решения возложить на главу муниципального округа Северное Тушино Кружкова А.А.

**Глава муниципального округа
Северное Тушино** **А.А. Кружков**

РЕШЕНИЕ

27 октября 2020 г. № 58

Об утверждении Порядка рассмотрения представителем нанимателя (работодателем) заявления о выдаче разрешения на участие на безвозмездной основе в управлении некоммерческой организацией

В соответствии с подпунктом «б» пункта 3 части 1 статьи 14 Федерального закона от 2 марта 2007 года № 25-ФЗ «О муниципальной службе в Российской Федерации», частью 1.1 статьи 15 Закона города Москвы от 22 октября 2008 года № 50 «О муниципальной службе в городе Москве»

СОВЕТ ДЕПУТАТОВ РЕШИЛ:

1. Утвердить Порядок рассмотрения представителем нанимателя (работодателем) заявления о выдаче разрешения на участие на безвозмездной основе в управлении некоммерческой организацией (приложение).

2. Опубликовать настоящее решение в бюллетене «Московский муниципальный вестник».

3. Контроль за исполнением настоящего решения возложить на главу муниципального округа Северное Тушино Кружкова А.А.

Глава муниципального округа
Северное Тушино **А.А. Кружков**

**Приложение
к решению Совета депутатов
муниципального округа
Северное Тушино
от 27 октября 2020 г. № 58**

Порядок
рассмотрения представителем нанимателя (работодателем) заявления о выдаче разрешения на участие на безвозмездной основе в управлении некоммерческой организацией

1. Настоящий Порядок устанавливает процедуру рассмотрения представителем нанимателя (работодателем) заявления о выдаче разрешения представителя нанимателя (работодателя) на участие на безвозмездной основе в управлении некоммерческой организацией (далее – заявление) в случаях, когда такое разрешение необходимо в соответствии с пунктом 3 части 1 статьи 14 Федерального закона от 2 марта 2007 года № 25-ФЗ «О муниципальной службе в Российской Федерации».

2. Под представителем нанимателя (работодателем) в настоящем Порядке понимается глава муниципального округа Северное Тушино (далее – глава муниципального округа) в отношении муниципального служащего, замещающего должность главы администрации муниципального округа Северное Тушино (далее – глава администрации), глава администрации в отношении муниципальных служащих, замещающих должности муниципальной службы в администрации муниципального округа Северное Тушино (далее соответственно – муниципальный служащий, администрация).

3. Для получения разрешения представителя нанимателя (работодателя) на участие на безвозмездной основе в управлении некоммерческой организацией (далее соответственно – разрешение, участие в управлении некоммерческой организацией) муниципальный служащий (глава администрации) письменно обращается к представителю нанимателя (работодателю) с заявлением по форме согласно приложению 1 к настоящему Порядку. К заявлению прилагаются копии учредительных документов некоммерческой организации, в управлении которой муниципальный служащий (глава администрации) предполагает участвовать. Копия каждого учредительного документа представляется с пронумерованными и прошитыми страницами, скрепленными печатью некоммерческой организации. В случае если копии учредительных документов некоммерческой организации не приложены, заявление не регистрируется и возвращается муниципальному служащему (главе администрации) в момент представления заявления.

4. Оформленное заявление представляется муниципальным служащим (главой администрации) муниципальному служащему кадровой службы администрации, ответственному за работу по профилактике коррупционных и иных правонарушений (далее – муниципальный служащий кадровой службы) лично до начала участия в управлении некоммерческой организацией.

5. Муниципальный служащий кадровой службы:

а) принимает и регистрирует заявление в день поступления в журнале регистрации заявлений по форме согласно приложению 2 к настоящему Порядку.

Листы журнала регистрации заявлений должны быть пронумерованы, прошнурованы, скреплены печатью администрации и заверены подписью главы администрации. Журнал регистрации заявлений подлежит хранению у муниципального служащего кадровой службы в условиях, исключающих доступ к нему посторонних лиц;

б) выдает муниципальному служащему (главе администрации) копию заявления (без приложений) с отметкой о регистрации под роспись в журнале регистрации заявлений в день регистрации заявления;

в) в срок, не превышающий три рабочих дня со дня регистрации заявления, осуществляет подготовку мотивированного заключения о возможности (невозможности) участия муниципального служащего в управлении некоммерческой организацией (далее – заключение);

г) в срок, не превышающий один рабочий день после дня подготовки заключения, представляет его и заявление на рассмотрение представителю нанимателя (работодателю).

6. Заключение не подготавливается, если с заявлением к:

а) главе муниципального округа обращается глава администрации. В этом случае заявление представляется главе муниципального округа не позднее одного рабочего дня после дня его регистрации. При этом глава муниципального округа может проводить собеседование с главой администрации, получать от него письменные пояснения;

б) главе администрации обращается муниципальный служащий кадровой службы. В этом случае заявление представляется главе администрации не позднее одного рабочего дня после дня его регистрации. При этом глава администрации может проводить с согласия муниципального служащего кадровой службы собеседование с ним, получать от него письменные пояснения.

7. При подготовке заключения муниципальный служащий кадровой службы может проводить с согласия муниципального служащего, представившего заявление, собеседование с ним, получать от него письменные пояснения.

8. Заключение должно содержать:

а) информацию, изложенную в заявлении;

б) информацию, полученную при собеседовании с муниципальным служащим, представившим заявление (при ее наличии);

в) информацию, представленную муниципальным служащим в письменном пояснении (при ее наличии);

г) мотивированный вывод о возможности (невозможности) участия муниципального служащего в управлении некоммерческой организацией;

д) иную значимую для рассмотрения заявления информацию.

9. По результатам рассмотрения заявления и заключения глава администрации в срок не позднее шести рабочих дней со дня их поступления к нему на рассмотрение (за исключением случая, указанного в подпункте «б» пункта 6 настоящего Порядка) принимает одно из следующих решений:

а) о разрешении муниципальному служащему участвовать в управлении некоммерческой организацией;

б) об отказе в выдаче муниципальному служащему разрешения на участие в управлении некоммерческой организацией, если такое участие может привести к возникновению конфликта интересов. Для целей настоящего Порядка используется понятие «конфликт интересов», установленное частью 1 статьи 10 Федерального закона от 25 декабря 2008 года № 273-ФЗ «О противодействии коррупции».

10. В случаях, указанных в пункте 6 настоящего Порядка, представитель нанимателя (работодатель) рассматривает заявление и принимает одно из решений, установленных пунктом 9 настоящего Порядка, в срок, не превышающий десять рабочих дней со дня поступления заявления в администрацию.

11. Решение представителя нанимателя (работодателя) оформляется на бланке для писем представителя нанимателя (работодателя), оригинал которого предоставляется муниципальному служащему (главе администрации) под роспись (на копии решения) в течение трех рабочих дней со дня его принятия.

12. Заявление, заключение, копия решения представителя нанимателя (работодателя) и иные материалы, связанные с рассмотрением заявления (при их наличии), приобщаются к личному делу муниципального служащего (главы администрации).

Приложение 1
к Порядку рассмотрения представителем нанимателя (работодателем) заявления о выдаче разрешения на участие на безвозмездной основе в управлении некоммерческой организацией

_____
(наименование должности представителя
_____
нанимателя (работодателя)
_____
(инициалы, фамилия)

от _____
(наименование должности, структурного
_____
подразделения (при наличии),
_____
(фамилия, имя, отчество (при наличии)
муниципального служащего)

Заявление
о выдаче разрешения представителя нанимателя (работодателя) на участие на безвозмездной основе в управлении некоммерческой организацией

В соответствии с подпунктом «б» пункта 3 части 1 статьи 14 Федерального закона от 2 марта 2007 года № 25-ФЗ «О муниципальной службе в Российской Федерации», частью 1.1 статьи 15 Закона города Москвы от 22 октября 2008 года № 50 «О муниципальной службе в городе Москве» прошу разрешить мне участие на безвозмездной основе в управлении некоммерческой организацией

_____
(полное наименование некоммерческой организации с указанием ее организационно-правовой формы)
_____
в качестве единоличного исполнительного органа или вхождения в состав ее коллегиального органа управления (нужное подчеркнуть).

Адрес некоммерческой организации _____
_____.

ИНН некоммерческой организации _____.

Участие в управлении некоммерческой организацией будет осуществляться в свободное от службы время и не повлечет за собой возникновения конфликта интересов или возможности возникновения конфликта интересов при исполнении должностных обязанностей, а также иной личной заинтересованности.

Приложения:
1) копия _____ на ___ л.;
(наименование учредительного документа некоммерческой организации)

2) копия _____ на ___ л.
(наименование учредительного документа некоммерческой организации)

«____» _____ 20__ года _____ _____
(подпись) (расшифровка подписи)

Регистрационный номер
в журнале регистрации заявлений _____

Дата поступления заявления «__» _____ 20__ года

_____ _____
(подпись муниципального служащего, принявшего заявление) (расшифровка подписи)

Приложение 2
к Порядку рассмотрения представителем нанимателя (работодателем) заявления о выдаче разрешения на участие на безвозмездной основе в управлении некоммерческой организацией

Журнал регистрации заявлений о выдаче разрешений представителя нанимателя (работодателя) на участие на безвозмездной основе в управлении некоммерческими организациями

№ п/п	Регистрационный номер заявления	Дата поступления заявления	Фамилия, имя, отчество (при наличии), наименование должности муниципального служащего, представившего заявление	Фамилия, имя, отчество (при наличии), подпись муниципального служащего, принявшего заявление	Отметка о получении копии заявления (копию получил, подпись муниципального служащего, представившего заявление)	Отметка о принятом решении (разрешено / отказано, дата принятия решения), дата уведомления о нем муниципального служащего

МУНИЦИПАЛЬНЫЙ ОКРУГ СТРОГИНО В ГОРОДЕ МОСКВЕ

АДМИНИСТРАЦИЯ

ПОСТАНОВЛЕНИЕ

16.03.2020 № 02-09-93/0

Об утверждении порядка составления и ведения бюджетной росписи бюджета муниципального округа Строгино

В соответствии с пунктом 1 статьи 219.1 Бюджетного кодекса Российской Федерации администрация муниципального округа Строгино

постановляет:

1. Утвердить порядок составления и ведения бюджетной росписи бюджета муниципального округа Строгино (приложение).
2. Настоящее постановление вступает в силу со дня его официального опубликования в бюллетене «Московский муниципальный вестник».
3. Контроль за выполнением настоящего постановления возложить на главу муниципального округа Строгино Иванова М.В.

Глава муниципального округа Строгино **М.В. Иванов**

Приложение
к постановлению администрации
муниципального округа
Строгино
от 16.03.2020 № 02-09-93/0

Порядок
составления и ведения бюджетной росписи бюджета муниципального округа Строгино

Настоящий Порядок разработан в соответствии с Бюджетным кодексом Российской Федерации и определяет правила составления и ведения бюджетной росписи главных распорядителей бюджетных средств (главных администраторов источников финансирования дефицита бюджета) муниципального округа в городе Москве (далее по тексту – муниципальное образование).

1. Бюджетная роспись главных распорядителей бюджетных средств (главных администраторов источников финансирования дефицита бюджета) муниципального образования (далее - бюджетная роспись) включает в себя:

1) роспись расходов, относящихся к компетенции главного распорядителя бюджетных средств муниципального образования, в разрезе классификации расходов: кодов разделов, подразделов, целевых статей, видов расходов, операций сектора государственного управления, относящихся к расходам бюджета (далее по тексту - КОСГУ);

2) роспись бюджетных ассигнований по источникам финансирования дефицита бюджета муниципального образования в разрезе кодов классификации источников финансирования дефицита бюджета муниципального образования.

2. Бюджетные росписи главных распорядителей бюджетных средств составляются в соответствии с бюджетными ассигнованиями, утвержденными сводной бюджетной росписью, и утвержденными финансовым органом лимитами бюджетных обязательств (Приложение).

3. Бюджетная роспись составляется на один год — очередной финансовый год либо сроком на три года — очередной финансовый год и плановый период (далее по тексту – соответствующий период).

4. Бюджетная роспись составляется без поквартальной разбивки в рублях с двумя знаками после запятой.

5. Бюджетная роспись утверждается главным распорядителем бюджетных средств и доводится до получателей бюджетных средств до начала очередного финансового года, за исключением случаев, предусмотренных Бюджетным кодексом Российской Федерации.

6. В ходе исполнения бюджета показатели бюджетной росписи главного распорядителя бюджетных средств могут быть изменены в случаях, установленных статьей 219.1 Бюджетного кодекса Российской Федерации.

7. Внесение изменений в бюджетную роспись главного распорядителя бюджетных средств осуществляется на основании уведомления о бюджетных ассигнованиях (лимитах бюджетных обязательств), в результате корректировки показателей сводной бюджетной росписи по следующим причинам:

1) внесение изменений в ведомственную структуру расходов местного бюджета на соответствующий финансовый год;

2) перемещение ассигнований, предусмотренных главному администратору бюджетных средств по кодам бюджетной классификации расходов;

3) получение уведомлений о выделении бюджету муниципального образования в процессе исполнения бюджета субвенций, субсидий и иных межбюджетных трансфертов на выполнение расходных обязательств муниципального образования;

4) сокращение ассигнований по актам ревизий и проверок, проводимых контролирующими организациями, а также на основании судебных актов, предусматривающих обращение взыскания на средства бюджета муниципального образования.

8. При направлении средств резервного фонда, необходимости увеличения публичных нормативных обязательств (в пределах 5 процентов от общего объема утвержденных на эти цели бюджетных ассигнований), передаче полномочий по финансированию отдельных подведомственных учреждений, мероприятий или видов расходов внесение изменений в бюджетную роспись осуществляется на основании решения руководителя финансового органа муниципального образования.

9. Не допускается уменьшение бюджетных ассигнований, предусмотренных на исполнение публичных нормативных обязательств.

10. Перераспределять бюджетные ассигнования по отдельным разделам, подразделам, целевым статьям и видам расходов за счет экономии бюджетных ассигнований в пределах общего объема бюджетных ассигнований, предусмотренных главному распорядителю бюджетных средств в текущем финансовом году при условии, что увеличение бюджетных ассигнований по соответствующему направлению расходов не превышает 10 процентов.

11. Письменное обращение главного распорядителя бюджетных средств с проектом справки-уведомления о внесении изменений в сводную бюджетную роспись по обстоятельствам, изложенным в пункте 10 настоящего Порядка и уведомления об уменьшении лимитов бюджетных обязательств по получателям бюджетных средств направляются в орган, осуществляющий кассовое исполнение бюджета муниципального образования.

12. По уменьшаемым расходам орган, осуществляющий кассовое обслуживание бюджета муниципального образования, осуществляет блокировку расходов на лицевом счете главного распорядителя бюджетных средств. В этом случае главный распорядитель бюджетных средств письменно подтверждает недопущение образования необеспеченных бюджетных обязательств по уменьшаемым расходам. Орган, осуществляющий кассовое исполнение бюджета муниципального образования, рассматривает обращения главного распорядителя бюджетных средств не более 10 рабочих дней.

13. Изменение показателей, утвержденных бюджетной росписью по расходам главного администратора бюджетных средств, без внесения соответствующих изменений в сводную бюджетную роспись не допускается (п.4 ст. 219.1 БК РФ).

Приложение
к Порядку составления и ведения бюджетной росписи бюджета муниципального округа Строгино

УТВЕРЖДАЮ

_____
_____
«___» _____ 20____ год

БЮДЖЕТНАЯ РОСПИСЬ на _____год
и плановый период _____ и _____ годов

_____
(наименование главного распорядителя бюджетных средств)

Единица измерения: руб.

Код ГРБС	ЦСР	Наименование ЦСР	Рз/ПР	ВР	КОСГУ	Сумма		
						_____ год	_____ год	_____ год

ПОСТАНОВЛЕНИЕ

16.03.2020 № 02-09-95/0

Об утверждении порядка разработки прогноза социально-экономического развития администрации муниципального округа Строгино

В соответствии с пунктом 2 статьи 173 Бюджетного кодекса Российской Федерации администрация муниципального округа

постановляет:

1. Утвердить порядок разработки прогноза социально-экономического развития муниципального округа Строгино (приложение).

2. Настоящее постановление вступает в силу со дня его официального опубликования в бюллетене «Московский муниципальный вестник».

3. Контроль за выполнением настоящего постановления возложить на главу муниципального округа Строгино Иванова М.В.

Глава муниципального округа Строгино **М.В. Иванов**

Приложение
к постановлению администрации
муниципального округа
Строгино
от 16.03.2020 № 02-09-95/0

Порядок разработки прогноза социально-экономического развития муниципального округа Строгино

1. Общие вопросы

1.1. Настоящий Порядок определяет правила разработки прогноза социально-экономического развития внутригородского муниципального образования в городе Москве (далее - муниципальное образование) на период не менее трех лет, включающий очередной финансовый год и плановый период – два финансовых года, следующих за очередным финансовым годом.

Порядок разработан в соответствии с требованиями Бюджетного кодекса Российской Федерации, с учетом специфики организации местного самоуправления в городе Москве.

1.2. Прогноз социально-экономического развития муниципального образования (далее - прогноз социально-экономического развития) разрабатывается в соответствии с требованиями Бюджетного кодекса Российской Федерации и является основой для составления проекта бюджета и среднесрочного финансового плана муниципального образования на очередной финансовый год и плановый период и включает в себя количественные и качественные характеристики социально-экономического развития муниципального образования, выраженные через систему прогнозных экономических и социальных показателей.

1.3. Прогноз социально-экономического развития разрабатывается исполнительно-распорядительным органом местного самоуправления - администрацией муниципального округа в соответствии с уставом администрации муниципального округа (далее - администрация).

1.4. Понятия и термины, применяемые в настоящем Порядке, соответствуют содержанию понятий и терминов, применяемых в Бюджетном кодексе Российской Федерации, нормативных правовых актах города Москвы, муниципальных правовых актах муниципального образования.

2. Разработка прогноза социально-экономического развития

2.1. Прогноз социально-экономического развития на очередной финансовый год и плановый период разрабатывается уполномоченным органом (должностным лицом) администрации ежегодно путем уточнения параметров планового периода и добавления параметров второго года планового периода.

2.2. Разработка прогноза социально-экономического развития включает два основных этапа:

1) анализ предварительных итогов социально-экономического развития муниципального образования за истекший финансовый год;

2) разработка прогнозных показателей развития экономики и социальной сферы муниципального образования с учетом основных параметров прогноза социально-экономического развития города Москвы на очередной финансовый год и плановый период.

2.3. Прогноз социально-экономического развития муниципального образования формируется в виде таблицы (Приложение 1) с прогнозными значениями показателей социально-экономического развития и с приложением пояснительной записки (Приложение 2).

2.4. Для определения прогнозных значений показателей социально-экономического развития используются следующие данные:

1) численность населения внутригородского муниципального образования в городе Москве;

2) структура и объем доходов внутригородского муниципального образования в городе Москве;

3) перечень расходных обязательств внутригородских муниципальных образований в городе Москве, вытекающих из полномочий по вопросам местного значения, установленных законодательством города Москвы, утверждаемый Правительством Москвы;

4) количество муниципальных учреждений всех типов (казенные, бюджетные, автономные);

5) объем услуг, оказываемых муниципальными учреждениями в рамках выполнения муниципального задания;

6) объем платных услуг, оказываемых муниципальными учреждениями;

7) нормативы финансового обеспечения оказания (выполнения) муниципальных услуг (работ);

8) перечень и площади муниципального жилищного фонда;

9) перечень и площади муниципального нежилого фонда, в т.ч. занимаемыми муниципальными учреждениями спортивной и досуговой направленности;

10) Др.

2.5. В пояснительной записке к прогнозу социально-экономического развития приводится обоснование параметров прогноза, в том числе их сопоставление с ранее утвержденными параметрами с указанием причин и факторов прогнозируемых изменений.

В пояснительной записке также могут быть указаны приоритетные направления деятельности органов местного самоуправления по повышению качества, оказываемых населению услуг.

2.6. Изменение параметров прогноза социально-экономического развития в ходе составления или рассмотрения проекта местного бюджета влечет за собой изменение основных характеристик проекта местного бюджета.

2.7. Разработка прогноза социально-экономического развития осуществляется в сроки, установленные постановлением администрации о порядке и сроках разработки проекта местного бюджета на очередной финансовый год.

2.8. Прогноз социально-экономического развития одобряется администрацией одновременно с принятием решения о внесении проекта местного бюджета в Совет депутатов.

Приложение 1
к Порядку разработки прогноза
социально-экономического
развития муниципального
округа Строгино

Показатели прогноза социально-экономического развития муниципального округа Строгино на _____ год и плановый период _____ и _____ годов

№	Наименование показателя	Единица измерения	Прогноз		
			Очередной финансовый год	Плановый период	
				год	год
1.	Численность населения муниципального образования, в т.ч.	чел.			
1.1.	- детей				
2.	Количество муниципальных учреждений, предприятий в т.ч.	ед.			
2.1.	- казенных				
2.2.	- бюджетных и автономных				
2.3.	- унитарных предприятий				
3.	Охват населения муниципальными услугами, оказываемыми муниципальными бюджетными и автономными учреждениями в рамках выполнения муниципального задания	чел.			
4.	Охват населения платными услугами, оказываемыми муниципальными бюджетными и автономными учреждениями	чел.			
5.	Объем субсидий на выполнение муниципального задания и иных целевых субсидий, выделяемых муниципальным учреждениям	тыс. руб.			
6.	Объем субсидий на содержание муниципального имущества, выделяемых муниципальным учреждениям	тыс. руб.			
7.	Среднемесячная заработная плата работников муниципальных учреждений (образовательных, досуговых, спортивных), в т.ч.	тыс. руб.			
7.1.	- педагогических работников образовательных учреждений общего образования				
7.2.	- педагогических работников дошкольных образовательных учреждений				
8.	Площадь плоскостных сооружений, в т.ч.	$м^2$			
8.1.	- площадь сооружений, переданных для реализации отдельных полномочий города Москвы				
9.	Площадь нежилых помещений для досуговой, спортивной, социально - воспитательной работы с населением по месту жительства (общая площадь на численность населения), в т.ч.	$м^2$			
9.1.	- площадь помещений, переданных для реализации отдельных полномочий города Москвы				
10.	Площадь имущества, находящегося в собственности внутригородского муниципального образования (за исключением имущества муниципальных бюджетных и автономных учреждений, а также имущества муниципальных унитарных предприятий, в том числе казенных)	$м^2$			

11.	Нормативная величина эксплуатационных расходов на содержание спортивных площадок, переданных для реализации отдельных полномочий города Москвы	рублей/ $м^2$			
12.	Нормативная величина эксплуатационных расходов на содержание помещений, переданных для реализации отдельных полномочий города Москвы	рублей/ $м^2$			
13.	Нормативная величина расходов на оплату труда, приобретение спортивного инвентаря и организацию спортивных мероприятий и соревнований	рублей/человек			
14.	Нормативная величина расходов на оплату труда, приобретение спортивного инвентаря и организацию конкурсов и фестивалей, проведение праздничных мероприятий	рублей/человек			
15.	Численность обучающихся, получающих общедоступное и бесплатное дошкольное, начальное общее, основное общее, среднее общее образование в муниципальных организациях	чел.			
16.	Численность детей, посещающих муниципальные дошкольные учреждения, в том числе первых детей в семьях, вторых детей в семьях и третьих и последующих детей в семьях	чел.			
17.	Численность обучающихся 1-4 классов муниципальных образовательных учреждений и обучающихся 1-11 классов муниципальных образовательных учреждений из социально незащищенных и многодетных семей	чел.			

Приложение 2
к Порядку разработки прогноза социально-экономического развития муниципального округа Строгино

Пояснительная записка к прогнозу социально-экономического развития муниципального округа Строгино на _____ год и плановый период _____ и _____ годов[1]

№	Наименование показателя	Ед. изм.	Значение показателя в текущем финансовом году	Значение показателя в очередном финансовом году	Причины и факторы изменений[2]
1.	Численность населения муниципального образования, в т.ч.	чел.			
2.	Количество муниципальных учреждений, предприятий в т.ч.	ед.			
2.1.	- казенных				
2.2.	- бюджетных и автономных				
2.3.	- унитарных предприятий				
3.	Объем субсидий на выполнение муниципального задания, выделяемых муниципальным учреждениям	тыс. руб.			
4.	Объем субсидий на содержание муниципального имущества, выделяемых муниципальным учреждениям	тыс. руб.			
5.	Площадь плоскостных сооружений, в т.ч.	$м^2$			
5.1.	- площадь сооружений, переданных для реализации отдельных полномочий города Москвы				
6.	Площадь нежилых помещений для досуговой, спортивной, социально - воспитательной работы с населением по месту жительства (общая площадь на численность населения), в т.ч.	$м^2$			
6.1.	- площадь помещений, переданных для реализации отдельных полномочий города Москвы				
7.	Площадь имущества, находящегося в собственности внутригородского муниципального образования (за исключением имущества муниципальных бюджетных и автономных учреждений, а также имущества муниципальных унитарных предприятий, в том числе казенных)	$м^2$			

[1] В пояснительной записке, помимо анализа динамики параметров прогноза социально-экономического развития муниципального образования (в табличной форме), целесообразно указать приоритетные направления деятельности органов местного самоуправления.

[2] В качестве причин и факторов прогнозируемых изменений можно указать следующее: изменение уровня и темпов инфляции, изменение численности населения муниципального образования (обусловленное строительством жилья, реконструкцией жилищного фонда т.п.), изменения в федеральном/региональном законодательстве, снижение/рост уровня доходов местного бюджета и др.

ПОСТАНОВЛЕНИЕ

16.10.2020 № 02-09-284/0

О внесении изменений в постановление администрации муниципального округа Строгино от 18 июля 2019 г. № 227-ПМ

В целях актуализации состава единой комиссии администрации муниципального округа Строгино по осуществлению закупок товаров, работ, услуг для обеспечения муниципальных нужд администрация муниципального округа Строгино

постановляет:

1. Внести изменения в постановление администрации муниципального округа Строгино от 18.07.2019 № 227-ПМ «О создании единой комиссии администрации муниципального округа Строгино по осуществлению закупок товаров, работ, услуг для обеспечения муниципальных нужд» изложив Приложение 2 к постановлению в редакции приложения к настоящему постановлению.
2. Постановление вступает в силу со дня его подписания.
3. Опубликовать настоящее постановление в бюллетене «Московский муниципальный вестник» и разместить на официальном сайте строгино.рф.
4. Контроль за исполнением настоящего постановлению возложить на главу муниципального округа Строгино Иванова М.В.

Заместитель главы администрации муниципального округа Строгино **М.В. Сафонов**

Приложение
к постановлению администрации
муниципального округа
Строгино
от 16.10.2020 № 02-09-284/0

Приложение 2
к постановлению администрации
муниципального округа
Строгино
от 18.07.2019 г. № 227-ПМ

СОСТАВ
единой комиссии администрации муниципального округа Строгино по осуществлению закупок товаров, работ, услуг для обеспечения муниципальных нужд

Председатель комиссии:	Иванов Михаил Владимирович
Заместитель председателя комиссии:	Анашкин Евгений Юрьевич
Члены комиссии:	Почебыт Ирина Борисовна
	Чичканова Анна Михайловна
Секретарь комиссии:	Чеботарева Светлана Николаевна

ПОСТАНОВЛЕНИЕ

19.10.2020 № 02-09-286/0

О внесении изменений в постановление администрации муниципального округа Строгино от 16.03.2020 № 02-09-95/0

В соответствии с пунктом 2 статьи 173 Бюджетного кодекса Российской Федерации администрация муниципального округа Строгино

постановляет:

1. Приложение 1 к Порядку разработки прогноза социально-экономического развития муниципального округа Строгино, утвержденному постановлением администрации муниципального округа Строгино от 16.03.2020 № 02-09-95/0 «Об утверждении порядка разработки прогноза социально-экономического развития администрации муниципального округа Строгино», изложить в редакции приложения к настоящему постановлению.

2. Настоящее постановление вступает в силу со дня его официального опубликования в бюллетене «Московский муниципальный вестник».

3. Контроль за выполнением настоящего постановления возложить на главу муниципального округа Строгино Иванова М.В.

Глава муниципального округа Строгино **М.В. Иванов**

Приложение
к постановлению администрации
муниципального округа
Строгино
от 19.10.2020 № 02-09-286/0

Приложение 1
к Порядку разработки прогноза
социально-экономического
развития муниципального округа
Строгино

Показатели прогноза социально-экономического развития муниципального округа Строгино на _____ год и плановый период _____ и _____ годов

№ п/п	Наименование показателя	Единица измерения	Прогноз		
			Очередной финансовый год	плановый период	
				год	год
1	Численность населения муниципального округа	чел.			
2	Количество муниципальных учреждений в т.ч.:	ед.			
2.1	казенных				
2.2	бюджетных и автономных				
2.3	унитарных предприятий				
3	Охват населения муниципальными услугами, оказываемыми муниципальными бюджетными и автономными учреждениями в рамках выполнения муниципального задания	чел.			
4	Охват населения платными услугами, оказываемыми муниципальными бюджетными и автономными учреждениями	чел.			
5	Площадь плоскостных сооружений, в т.ч.	м2			
5.1	площадь сооружений, переданных для реализации полномочий города Москвы	м2			
6	Обеспеченность плоскостными спортивными сооружениями (общая площадь на численность населения)	м2/чел.			
7	Площадь нежилых помещений для досуговой, спортивной, социально-воспитательной работы с населением по месту жительства, в т.ч.	м2			
7.1	площадь помещений, переданных для реализации отдельных полномочий города Москвы	м2			
8	Обеспеченность нежилыми помещениями для ведения досуговой, социально-воспитательной, физкультурно-оздоровительной и спортивной работы с населением по месту жительства спортивными сооружениями (общая площадь на численность населения)	м2/чел.			
9	Площадь имущества, находящегося в собственности внутригородского муниципального образования (за исключением имущества муниципальных бюджетных и автономных учреждений)	м2			

10	Нормативная величина эксплуатационных расходов на содержание спортивных площадок, переданных для реализации отдельных полномочий города Москвы	руб.			
11	Нормативная величина расходов на оплату труда, приобретение спортивного инвентаря и организацию спортивных мероприятий и соревнований	руб.			
12	Нормативная величина эксплуатационных расходов на содержание помещений, переданных для реализации отдельных полномочий города Москвы	руб.			
13	Нормативная величина расходов на оплату труда, приобретение материалов оборудования и организацию конкурсов и мероприятий на 1 жителя	руб.			
14	Объем услуг, оказываемых муниципальными учреждениями в рамках выполнения муниципального задания				
	в том числе:				
14.1	количество культурно-массовых и досуговых мероприятий	шт.			
14.2	количество клубных формирований и формирований самодеятельного народного творчества	ед.			
14.3	количество спортивных и физкультурно-оздоровительных мероприятий	шт.			
14.4	количество клубных формирований по спорту	ед.			
15	Объем субсидий на выполнение муниципального задания и иных целевых субсидий, выделяемых муниципальным учреждениям	тыс. руб.			
	в том числе:				
15.1	Организация физкультурно-оздоровительной и спортивной работы с населением по месту жительства	тыс. руб.			
15.2	Организация досуговой и социально-воспитательной работы с населением по месту жительства	тыс. руб.			
16	Объем субсидий на содержание муниципального имущества, выделяемых муниципальным учреждениям	тыс. руб.			

ПОСТАНОВЛЕНИЕ

20.10.2020 № 02-09-288/0

Об утверждении порядка проверки достоверности и полноты сведений о доходах, об имуществе и обязательствах имущественного характера, представляемых гражданами, претендующими на замещение должностей руководителей муниципальных учреждений муниципального округа Строгино, и руководителями муниципальных учреждений муниципального округа Строгино

В соответствии с частью 7.1 статьи 8 Федерального закона от 25 декабря 2008 года № 273-ФЗ «О противодействии коррупции»:

1. Утвердить Порядок проверки достоверности и полноты сведений о доходах, об имуществе и обязательствах имущественного характера, представляемых гражданами, претендующими на замещение должностей руководителей муниципальных учреждений муниципального округа Строгино, и руководителями муниципальных учреждений муниципального округа Строгино (приложение).

2. Признать утратившим силу постановление муниципалитета внутригородского муниципального образования Строгино от 17.11.2015 года № 396-ПМ «Об утверждении порядка проверки достоверности и полноты сведений о доходах, об имуществе и обязательствах имущественного характера, представляемых гражданами, претендующими на замещение должностей руководителей муниципальных учреждений внутригородского муниципального образования Строгино в городе Москве, и руководителями муниципальных учреждений внутригородского муниципального образования Строгино в городе Москве».

3. Опубликовать настоящее постановление в бюллетене «Московский муниципальный вестник» и разместить на официальном сайте – строгино.рф.

4. Контроль за выполнением настоящего постановления возложить на главу муниципального округа Строгино Иванова М.В.

Глава муниципального округа Строгино **М.В. Иванов**

Приложение
к постановлению администрации
муниципального округа
Строгино
от 20.10. 2020 № 02-09-288/0

Порядок
проверки достоверности и полноты сведений о доходах, об имуществе и обязательствах имущественного характера, представляемых гражданами, претендующими на замещение должностей руководителей муниципальных учреждений муниципального округа Строгино, и руководителями муниципальных учреждений муниципального округа Строгино

1. Настоящим Порядком устанавливаются правила осуществления проверки достоверности и полноты представляемых гражданами, претендующими на замещение должностей руководителей муниципальных учреждений муниципального округа Строгино (далее – граждане), и руководителями муниципальных учреждений муниципального округа Строгино (далее – руководители учреждений) сведений о своих доходах, об имуществе и обязательствах имущественного характера, а также о доходах, об имуществе и обязательствах имущественного характера своих супруга (супруги) и несовершеннолетних детей (далее – проверка).

2. Проверка проводится по решению главы муниципального округа Строгино (далее – глава администрации).

3. Проверка осуществляется организационной службой администрации муниципального округа Строгино (далее – организационная служба.

4. Основанием для осуществления проверки является достаточная информация, представленная в письменном виде:

1) правоохранительными органами, иными государственными органами, органами местного самоуправления и их должностными лицами;

2) организационной службой;

3) постоянно действующими руководящими органами политических партий и зарегистрированных в соответствии с законодательством Российской Федерации иных общероссийских общественных объединений, не являющихся политическими партиями;

4) Общественной палатой Российской Федерации;

5) Общественной палатой города Москвы;

6) общероссийскими средствами массовой информации.

5. Информация анонимного характера не может служить основанием для проведения проверки.

6. Проверка проводится в срок, не превышающий 30 дней со дня принятия решения о ее проведении. Срок может быть продлен до 60 дней главой муниципального округа Строгино.

7. Глава муниципального округа Строгино обеспечивает уведомление в письменной форме гражданина, руководителя учреждения о начале в отношении него проверки – в течение 2 рабочих дней со дня принятия соответствующего решения. В уведомлении указываются основания проверки, сведения о доходах, об имуществе и (или) обязательствах имущественного характера, представленные гражданином, руководителем учреждения, которые подлежат проверке.

8. При осуществлении проверки уполномоченные муниципальные служащие организационной службы вправе:

1) проводить беседу с гражданином, руководителем учреждения;

2) изучать представленные гражданином, руководителем учреждения сведения о доходах, об имуществе и обязательствах имущественного характера и дополнительные материалы;

3) получать от гражданина, руководителя учреждения пояснения по представленным им сведениям о доходах, об имуществе и обязательствах имущественного характера и дополнительным материалам.

9. Гражданин, руководитель учреждения вправе:

1) давать в письменной форме пояснения в ходе проверки и по результатам проверки;

2) представлять дополнительные материалы и давать по ним пояснения в письменной форме.

10. Полученные материалы, предусмотренные пунктом 9 настоящего Порядка, приобщаются к материалам проверки.

11. Не позднее 3 дней после дня окончания проверки глава муниципального Строгино округа обязан ознакомить гражданина, руководителя учреждения с результатами проверки.

12. По результатам проверки глава муниципального округа Строгино принимает одно из следующих решений:

1) о назначении гражданина на должность руководителя учреждения;

2) об отказе гражданину в назначении на должность руководителя учреждения;

3) о применении к руководителю учреждения мер дисциплинарной ответственности, предусмотренных федеральными законами.

13. При установлении в ходе проверки обстоятельств, свидетельствующих о наличии признаков преступления или административного правонарушения, материалы об этом представляются главой муниципального округа Строгино в государственные органы в соответствии с их компетенцией.

14. Материалы проверки хранятся в администрации муниципального округа Строгино.

ПОСТАНОВЛЕНИЕ

20.10.2020 № 02-09-289/0

О порядке применения к муниципальным служащим взысканий за несоблюдение ограничений и запретов, требований о предотвращении или об урегулировании конфликта интересов и неисполнение обязанностей, установленных в целях противодействия коррупции

В соответствии с федеральными законами от 2 марта 2007 года № 25-ФЗ «О муниципальной службе в Российской Федерации», от 25 декабря 2008 года № 273-ФЗ «О противодействии коррупции»:

1. Утвердить Положение о порядке применения к муниципальным служащим администрации муниципального округа Строгино взысканий за несоблюдение ограничений и запретов, требований о предотвращении или об урегулировании конфликта интересов и неисполнение обязанностей, установленных в целях противодействия коррупции (приложение).

2. Опубликовать настоящее постановление в бюллетене «Московский муниципальный вестник» и разместить на официальном сайте – строгино.рф.

3. Контроль за выполнением настоящего постановления возложить на главу муниципального округа Строгино Иванова М.В.

Глава муниципального округа Строгино **М.В. Иванов**

Приложение
к постановлению администрации
муниципального округа
Строгино
от 20.10. 2020 № 02-09-289/0

Положение
о порядке применения к муниципальным служащим администрации муниципального округа Строгино взысканий за несоблюдение ограничений и запретов, требований о предотвращении или об урегулировании конфликта интересов и неисполнение обязанностей, установленных в целях противодействия коррупции

1. Настоящее Положение определяется порядок применения к муниципальным служащим администрации муниципального округа Строгино (далее – муниципальным служащим) взысканий за несоблюдение ограничений и запретов, требований о предотвращении или об урегулировании конфликта интересов и неисполнение обязанностей, установленных в целях противодействия коррупции Федеральным законом от 2 марта 2007 года № 25-ФЗ «О муниципальной службе в Российской Федерации», Федеральным законом от 25 декабря 2008 года № 273-ФЗ «О противодействии коррупции» и другими федеральными законами.

2. За несоблюдение муниципальным служащим ограничений и запретов, требований о предотвращении или об урегулировании конфликта интересов и неисполнение обязанностей, установленных в целях противодействия коррупции, налагаются следующие взыскания:

1) замечание;

2) выговор;

3) увольнение с муниципальной службы по соответствующим основаниям.

3. Муниципальный служащий подлежит увольнению с муниципальной службы в связи с утратой доверия в случаях совершения правонарушений, предусмотренных статьями 14.1 и 15 Федерального закона от 2 марта 2007 года №25-ФЗ «О муниципальной службе в Российской Федерации»:

1) непринятие муниципальным служащим, являющимся стороной конфликта интересов, мер по предотвращению или урегулированию конфликта интересов;

2) непринятие главой муниципального округа Строгино (администрация), которому стало известно о возникновении у подчиненного ему муниципального служащего личной заинтересованности, которая приводит или может привести к конфликту интересов, мер по предотвращению или урегулированию конфликта интересов;

3) непредставление муниципальным служащим сведений о своих доходах, расходах, об имуществе и обязательствах имущественного характера, а также о доходах, расходах, об имуществе и обязательствах имущественного характера своих супруги (супруга) и несовершеннолетних детей в случае, если представление таких сведений обязательно, либо представление заведомо недостоверных или неполных сведений.

4. Взыскания, предусмотренные пунктами 2 и 3 настоящего Положения, применяются представителем нанимателя (работодателем) на основании:

1) доклада о результатах проверки, проведенной организационной службой администрации, ответственным за профилактику коррупционных и иных правонарушений;

2) рекомендации администрации по соблюдению требований к служебному поведению муниципальных служащих и урегулированию конфликта интересов в случае, если доклад о результатах проверки направлялся в комиссию;

3) объяснений муниципального служащего;

4) иных материалов.

5. До применения взыскания представитель нанимателя (работодатель) должен затребовать от муни-

ципального служащего письменное объяснение. Если по истечении двух рабочих дней указанное объяснение не предоставлено, то составляется соответствующий акт.

Непредставление муниципальным служащим объяснения не является препятствием для применения взыскания.

6. При применении взысканий, предусмотренных пунктами 2 и 3 настоящего Положения, учитываются:

1) характер совершенного муниципальным служащим коррупционного правонарушения, его тяжесть, обстоятельства, при которых оно совершено;

2) соблюдение муниципальным служащим других ограничений и запретов, требований о предотвращении или об урегулировании конфликта интересов и исполнение им обязанностей, установленных в целях противодействия коррупции;

3) предшествующие результаты исполнения им своих должностных обязанностей.

7. Взыскания, предусмотренные пунктами 2 и 3 настоящего Положения, применяются не позднее одного месяца со дня поступления информации о совершении муниципальным служащим коррупционного правонарушения, не считая периода временной нетрудоспособности муниципального служащего, пребывания его в отпуске, других случаев его отсутствия на службе по уважительным причинам, а также времени проведения проверки и рассмотрения ее материалов администрацией по соблюдению требований к служебному поведению муниципальных служащих и урегулированию конфликта интересов. При этом взыскание должно быть применено не позднее шести месяцев со дня поступления информации о совершении коррупционного правонарушения.

8. В распоряжении администрации о применении к муниципальному служащему взыскания в случае совершения им коррупционного правонарушения в качестве основания применения взыскания указывается часть 1 или часть 2 статьи 27.1 Федерального закона от 2 марта 2007 года № 25-ФЗ «О муниципальной службе в Российской Федерации».

9. Копия распоряжении администрации о применении к муниципальному служащему взыскания с указанием коррупционного правонарушения и нормативных правовых актов, положения которых им нарушены, или об отказе в применении к муниципальному служащему такого взыскания с указанием мотивов такого отказа вручается муниципальному служащему под расписку в течение трех рабочих дней со дня издания данного распоряжения.

10. Муниципальный служащий вправе обжаловать взыскание в порядке, установленном законодательством Российской Федерации.

СОВЕТ ДЕПУТАТОВ

РЕШЕНИЕ

27 октября 2020 года № 050

О внесении изменений в решение Совета депутатов муниципального округа Строгино от 21.07.2020 № 033

В соответствии с постановлением Правительства Москвы от 26 декабря 2012 года № 849-ПП «О стимулировании управ районов города Москвы» и обращением управы района Строгино города Москвы от 18.09.2020 № 02-14-776/0,

Совет депутатов муниципального округа Строгино решил:

1. Внести изменения в решение Совета депутатов муниципального округа Строгино от 21.07.2020 № 033 «О согласовании направления средств стимулирования управы района Строгино города Москвы на проведение мероприятий по благоустройству и содержанию территории района в 2020 году», изложив приложение к решению в редакции приложения к настоящему решению.
2. Опубликовать настоящее решение в бюллетене «Московский муниципальный вестник» и разместить на официальном сайте строгино.рф.
3. Направить настоящее решение в Департамент территориальных органов исполнительной власти города Москвы, префектуру Северо-Западного административного округа города Москвы и управу района Строгино города Москвы в течение трех дней.
4. Настоящее решение вступает в силу со дня его принятия.
5. Контроль за выполнением настоящего решения возложить на главу муниципального округа Строгино Иванова М.В.

Глава муниципального округа Строгино **М.В. Иванов**

Приложение
к решению Совета депутатов
муниципального округа Строгино
от 27.10.2020 № 050

Приложение
к решению Совета депутатов
муниципального округа Строгино
от 21.07.2020 № 033

Мероприятий по благоустройству и содержанию территории района в 2020 году за счет средств стимулирования управы района Строгино города Москвы.

№ п/п	Район	Адрес	Вид работ	Принадлежность УДС / Дворовая территория	Объем работ		Объем фин-ия (руб.)	
					Количество	Единицы измерения	Разработка ПСД	СМР
1	2	3	4	5	6	7	8	9
1	*Строгино*	Маршала Катукова, д. 2, корп. 1	Обустройство пешеходного перехода на дублере	УДС	*1*	шт.	130 470,80	
2	*Строгино*	Маршала Катукова, д. 4, корп. 1	Обустройство пешеходного перехода на дублере	УДС	*1*	шт.	130 470,80	
3	*Строгино*	ул. Маршала Катукова, д. д.12, корп.1 (ближе к дома 14, корп.1)	Обустройство пешеходного перехода на дублере	УДС	1	шт.	130 470,80	
4	*Строгино*	ул. Исаковского, д. 31 и 33, корп. 1	Обустройство ИН в соответствии с ПОД 4 шт. (дворовая территория).	Дворовая территория	4	шт.	нет	219 712,79
5	*Строгино*	ул. Таллинская, д.12, корп.4	Ограничение парковки транспортных средств у образовательного учреждения № 1619 3.27 «Остановка запрещена» у 2 въездов на территорию школы.	Дворовая территория	1	шт.	1 003 475,21	493 153,38
6	*Строгино*	Строгинский бульвар, д.14 .корп.6 (дворовая территория).	Ограничение парковки транспортных средств у образовательного учреждения № 1501 3.27 «Остановка запрещена» у 2 въездов на территорию школы.	Дворовая территория	2,00	шт.	209 925,43	62 010,39
7	*Строгино*	ул. Исаковского, д. 22, корп. 3	Ограничение парковки транспортных средств у образовательного учреждения 3.27 «Остановка запрещена» у 2 въездов на территорию школы.	Дворовая территория	1,00	шт.	115 254,17	9 821,34

8	*Строгино*	ул. Маршала Катукова, д. 24, корп. 2	Ограничение парковки транспортных средств у образовательного учреждения 3.27 «Остановка запрещена» у 2 въездов на территорию школы.	Дворовая территория	2,00	шт.	69 928,20	12 004,35
9	*Строгино*	ул. Твардовского, д. 23, корп. 4	Ограничение парковки транспортных средств у образовательного учреждения 3.27 «Остановка запрещена» у 2 въездов на территорию школы.	Дворовая территория	2,00	шт.	69 928,20	18 413,21
10	*Строгино*	ул. Таллинская, д. 20, корп. 4	Ограничение парковки транспортных средств у образовательного учреждения 3.27 «Остановка запрещена» у 2 въездов на территорию школы.	Дворовая территория	2,00	шт.	69 928,20	18 413,21
11	*Строгино*	ул. Таллинская, д. 24, корп. 5	Ограничение парковки транспортных средств у образовательного учреждения 3.27 «Остановка запрещена» у 2 въездов на территорию школы.	Дворовая территория	2,00	шт.	69 928,20	87 192,23
12	*Строгино*	ул. Таллинская, д. 13, корп. 4	Размещение искусственных неровностей и установка дорожных знаков.	Дворовая территория	2,00	шт.	176 463,08	82 192,23
13	*Строгино*	ул. Твардовского д.12, корп. 3	Размещение искусственных неровностей и установка дорожных знаков.	Дворовая территория	2,00	шт.	232 979,20	108 699,61
14	*Строгино*	ул. Исаковского, д.16, корп.2.	установка дорожных знаков, запрещающих парковку на подъезде к медицинскому учреждению	Дворовая территория	1,00	шт.	28 498,24	9 821,34
15	*Строгино*	ул. Кулакова, д. 23.	установка дорожных знаков, запрещающих парковку на подъезде к медицинскому учреждению	Дворовая территория	не надо	не надо	не надо	не надо
16	*Строгино*	ул. Кулакова, д. 15.	Размещение искусственных неровностей и установка дорожных знаков.	Дворовая территория	2,00	шт.	164 518,41	82 192,23
17	*Строгино*	ул. Кулакова, д. 2, стр. 1.	Размещение искусственных неровностей и установка дорожных знаков.	Дворовая территория	2,00	шт.	126 229,14	82 192,23

18	*Строгино*	ул. Кулакова, д. 10	Размещение искусственных неровностей и установка дорожных знаков.	Дворовая территория	2,00	шт.	69 928,20	82 192,23
19	*Строгино*	ул. Маршала Катукова, д. 20, корп. 2.	Размещение искусственных неровностей и установка дорожных знаков.	Дворовая территория	2,00	шт.	83 809,31	82 192,23
20	*Строгино*	ул. Маршала Катукова, д. 10, корп. 2.	Размещение искусственных неровностей и установка дорожных знаков.	Дворовая территория	2,00	шт.	117 383,15	82 192,23
21	*Строгино*	Неманский проезд, д.11 (Дворовая территория)	Размещение искусственных неровностей и установка дорожных знаков. 4 шт.	Дворовая территория	2,00	шт.	246 493,45	164 384,46
22	*Строгино*	11, корп.2 по ул. Кулакова	Размещение искусственных неровностей и установка дорожных знаков.	Дворовая территория	2,00	шт.	99 764,44	82 192,23
23	*Строгино*	ул. Исаковского, д.16, корп.1 (Дворовая территория).	Размещение искусственных неровностей и установка дорожных знаков.	Дворовая территория	2,00	шт.	-	133 881,86
24	*Строгино*	ул. Маршала Катукова, д.2, корп.1 (Дворовая территория).	Размещение искусственных неровностей и установка дорожных знаков.	Дворовая территория	2,00	шт.	182 502,23	133 881,86
25	*Строгино*	на проезде от ул. Маршала Катукова до ул. Исаковского в районе д.6, корп.3 по ул. Исаковского	Размещение искусственных неровностей и установка дорожных знаков.	УДС	2,00	шт.	75 403,96	
26	*Строгино*	ул. Кулакова, д.14.	Обустройство тротуара вдоль здания	Дворовая территория	1,00	шт.	26 389,20	64 891,97
27	*Строгино*	ул. Исаковского, д. 31 (проект с согласованием Департамента транспорта)	Размещение искусственных неровностей и установка дорожных знаков.	УДС	1,00	шт.	163 485,27	-
28	*Строгино*	ул. Исаковского, д. 31 (работы)	Размещение искусственных неровностей и установка дорожных знаков.	УДС	2,00	шт.	-	
29	*Строгино*	ул. Твардовского, д. 12 (проект с согласованием Департамента транспорта)	Установка искусственной неровности монолитного типа, совмещенной с пешеходным переходом и дорожных знаков.	УДС	1,00	шт.	163 485,27	-
30	*Строгино*	ул. Твардовского, д. 12 (работы)	Установка искусственной неровности монолитного типа, совмещенной с пешеходным переходом и дорожных знаков.	УДС	2,00	шт.	-	

31	*Строгино*	ул. Твардовского, д. 31, корп. 2 (проект с согласованием Департамента транспорта)	Установка искусственной неровности монолитного типа, совмещенной с пешеходным переходом и дорожных знаков.	УДС	1,00	шт.	283 837,50	-
32	*Строгино*	ул. Твардовского, д. 31, корп. 2 (работы)	Установка искусственной неровности монолитного типа, совмещенной с пешеходным переходом и дорожных знаков.	УДС	2,00	шт.	-	
33	*Строгино*	ул. Твардовского, д. 25, корп. 2 (работы)	Размещение искусственных неровностей и установка дорожных знаков.	УДС	2,00	шт.	-	
34	*Строгино*	ул. Твардовского, д. 25, корп. 2 (проект с согласованием Департамента транспорта)	Размещение искусственных неровностей и установка дорожных знаков.	УДС	1,00	шт.	163 485,27	-
35	*Строгино*	Строгинский бульвар, д. 4 (проект с согласованием Департамента транспорта)	Обустройство парковочных карманов и дорожных знаков.	УДС	1,00	шт.	70 447,03	-
36	*Строгино*	Строгинский бульвар, д. 4 (работы)	Обустройство парковочных карманов и дорожных знаков.	УДС	212,00	кв.м.	-	
37	*Строгино*	Твардовского, д. 19, корп. 2 и д. 21, корп. 2 - Таллинская, 16, к. 1 и 20, корп. 2 (проект)	Организация одностороннего движения	Дворовая территория	1,00	шт.	982 423,95	-
38	*Строгино*	Твардовского, д. 19, корп. 2 и д. 21, корп. 2 - Таллинская, 16, к. 1 и 20, корп. 2 (работы)	Организация одностороннего движения	Дворовая территория	1,00	шт.	-	60 375,28
39	*Строгино*	на проезде вдоль домов 16, корп.1 и д.18 по ул. Маршала Катукова.	Размещение искусственных неровностей и установка дорожных знаков.	Дворовая территория	2,00	шт.	276 555,60	93 041,38
40	*Строгино*	межквартальные проезды в районе д.6, корп.1 и 10, корп.1 по ул. Маршала Катукова.	Размещение искусственных неровностей и установка дорожных знаков.	Дворовая территория	2,00	шт.	187 137,55	155 189,62
41	*Строгино*	на проезде в районе д.5 по ул. Маршала Катукова.	Установка дорожных знаков 6.8.2 и 6.8.3 «Тупик	УДС	1,00	шт.	45 169,67	9 600,74
42	*Строгино*	на 1 межквартальном проезде в районе д.8 по ул. Кулакова	Установка дорожных знаков «Остановка/стоянка запрещена с зоной действия»	Дворовая территория	1,00	шт.	178 907,90	14 676,24

43	*Строгино*	ул. Кулакова, д.3, корп.2 со стороны многоквартирного дома по адресу: ул. Исаковского, д.12, корп.2.	Размещение ограждающих элементов для ограничения парковки транспортных средств и организации пешеходного маршрута у входа на территорию ОЧУ «Вальдорфская школа «Семейный лад»	Дворовая территория	1,00	шт.	131 289,26	9 733,79
44	*Строгино*	ГБОУ Школа № 705 ул. Таллинская, 3, корп. 2; ул. Таллинская, 11, корп. 2; ул. Таллинская, 19, корп. 2; Строгинский бульвар, 14, корп. 5.	установка ограждающих элементов.	Дворовая территория	8,00	шт.	453 543,25	66 258,84
45	*Строгино*	ГБОУ Школа № 89 ул. Маршала Катукова, д. 2, корп. 2	Размещение искусственных неровностей и установка дорожных знаков.	Дворовая территория	2,00	шт.	163 376,47	82 389,13
46	*Строгино*	ул. Кулакова, д. 8А (у ЦТП)	установка дорожного знака 3.4 «Движение грузовых автомобилей запрещено»	Дворовая территория	1,00	шт.	28 498,24	12 782,52
47	*Строгино*	ул. Твардовского, д. 31	установка дорожных знаков в соответствии с решением ОК протокол № 41 от 26.05.2020	УДС	1,00	шт.	46 158,08	
48	*Строгино*	ул. Маршала Катукова, д. 24, корп. 3 и корп. 4 ул. Маршала Катукова, вл. 22	разработка проекта организации дорожного движения на проездах между д. 24, корп. 3, корп. 4 и вл. 22 по ул. Маршала Катукова	Местный проезд	1,00	шт.	29 378,56	
49	*Строгино*	ул. Кулакова (1 квартальный проезд)	Обустройство пешеходного перехода на дублере	УДС	1	шт.	75 403,96	
						Всего:	**7 072 724,85**	**2 615 675,15**
						Итого:	**9 688 400,00**	

РЕШЕНИЕ

27 октября 2020 года № 051

О внесении изменений в решение Совета депутатов муниципального округа Строгино от 17.12.2019 № 097

В соответствии с Бюджетным кодексом Российской Федерации, Федеральным законом от 6 октября 2003 года № 131-ФЗ «Об общих принципах организации местного самоуправления в Российской Федерации», законами города Москвы от 6 ноября 2002 года № 56 «Об организации местного самоуправления в городе Москве», от 10 сентября 2008 года № 39 «О бюджетном устройстве и бюджетном процессе в городе Москве», постановлением Московской городской Думы от 27 ноября 2019 года № 136 «О Законе города Москвы «О бюджете города Москвы на 2020 год и плановый период 2021 и 2022 годов», Указом Мэра Москвы от 20 декабря 2019 года №80-УМ, в соответствии с Уставом муниципального округа Строгино, Положением о бюджетном процессе в муниципальном округе Строгино,

Совет депутатов муниципального округа Строгино решил:

1. Внести следующие изменения в решение Совета депутатов муниципального округа Строгино от 17.12.2019 г. № 097 «О бюджете муниципального округа Строгино на 2020 год»:

- Приложения 4,5 изложить в редакции согласно приложениям 1,2 настоящего решения соответственно.

2. Опубликовать настоящее решение в бюллетене «Московский муниципальный вестник» и разместить на официальном сайте – http://строгино.рф.

3. Контроль за исполнением настоящего решения возложить на главу муниципального округа Строгино Иванова М.В.

Глава муниципального округа Строгино **М.В. Иванов**

Приложение 1
к решению Совета депутатов
муниципального округа
Строгино
от 27.10.2020 № 051

Приложение 4
к решению Совета депутатов
муниципального округа
Строгино
от 17 декабря 2019 года № 097

ВЕДОМСТВЕННАЯ СТРУКТУРА РАСХОДОВ БЮДЖЕТА МУНИЦИПАЛЬНОГО ОКРУГА СТРОГИНО НА 2020 ГОД

Наименование	Код ведомства	Раздел	Под-раздел	Целевая статья	Вид расх.	Сумма (тыс. руб.)
ВСЕГО РАСХОДОВ						**103 280,5**
в том числе:						
ОБЩЕГОСУДАРСТВЕННЫЕ ВОПРОСЫ	**900**	**01**	**00**			**69 923,7**
Функционирование высшего должностного лица субъекта РФ и муниципального образования	**900**	**01**	**02**			**5 074,6**
Функционирование представительных органов местного самоуправления	**900**	**01**	**02**	31А 0100000		**5 074,6**
Глава муниципального округа Строгино	900	01	02	31А 0100100		**5 074,6**
Расходы на выплаты персоналу в целях обеспечения выполнения функций государственными (муниципальными) органами, казенными учреждениями, органами управления государственными внебюджетными фондами	900	01	02	31А 0100100	100	5 022,1
Расходы на выплаты персоналу государственных (муниципальных) органов	900	01	02	31А 0100100	120	5 022,1
Закупка товаров, работ и услуг для обеспечения государственных (муниципальных) нужд	900	01	02	31А 0100100	200	0,5
Иные закупки товаров, работ и услуг для обеспечения государственных (муниципальных) нужд	900	01	02	31А 0100100	240	0,5
Прочие расходы в сфере здравоохранения, не включенные в государственные программы города Москвы	900	01	02	35Г 0101100		52,0
Расходы на выплаты персоналу в целях обеспечения выполнения функций государственными (муниципальными) органами, казенными учреждениями, органами управления государственными внебюджетными фондами	900	01	02	35Г 0101100	100	52,0
Расходы на выплаты персоналу государственных (муниципальных) органов	900	01	02	35Г 0101100	120	52,0
Функционирование законодательных (представительных) органов государственной власти и представительных органов муниципальных образований	**900**	**01**	**03**			**3 672,0**
Функционирование Совета депутатов муниципального округа Строгино	**900**	**01**	**03**			**3 672,0**
Функционирование представительных органов местного самоуправления	900	01	03	31А 0100000		312,0
Депутаты Совета депутатов муниципального округа Строгино	900	01	03	31А 0100200		312,0

Закупка товаров, работ и услуг для обеспечения государственных (муниципальных) нужд	900	01	03	31А 0100200	200	312,0
Иные закупки товаров, работ и услуг для обеспечения государственных (муниципальных) нужд	900	01	03	31А 0100200	240	312,0
Иные межбюджетные трансферты бюджетам внутригородских муниципальных образований	900	01	03	33А 0400000		3 360,0
Межбюджетные трансферты бюджетам муниципальных округов в целях повышения эффективности осуществления советами депутатов муниципальных округов полномочий города Москвы	900	01	03	33А 0400100		3 360,0
Иные бюджетные ассигнования	900	01	03	33А 0400100	800	3 360,0
Специальные расходы	900	01	03	33А 0400100	880	3 360,0
Функционирование Правительства Российской Федерации, высших исполнительных органов государственной власти субъектов Российской Федерации, местных администраций	**900**	**01**	**04**			**60 397,8**
Функционирование администрации муниципального округа Строгино	**900**	**01**	**04**	31Б 0100500		**21 535,7**
Обеспечение деятельности территориальных органов государственной власти города Москвы	900	01	04	31Б 0100500		21 535,7
Расходы на выплаты персоналу в целях обеспечения выполнения функций государственными (муниципальными) органами, казенными учреждениями, органами управления государственными внебюджетными фондами	900	01	04	31Б 0100500	100	18 816,3
Расходы на выплаты персоналу государственных (муниципальных) органов	900	01	04	31Б 0100500	120	18 816,3
Закупка товаров, работ и услуг для обеспечения государственных (муниципальных) нужд	900	01	04	31Б 0100500	200	2 679,4
Иные закупки товаров, работ и услуг для обеспечения государственных (муниципальных) нужд	900	01	04	31Б 0100500	240	2 679,4
Иные бюджетные ассигнования	900	01	04	31Б 0100500	800	40,0
Уплата налогов, сборов и иных платежей	900	01	04	31Б 0100500	850	40,0
Прочие расходы в сфере здравоохранения, не включенные в государственные программы города Москвы	**900**	**01**	**04**	**35Г 0101100**		**553,1**
Расходы на выплаты персоналу в целях обеспечения выполнения функций государственными (муниципальными) органами, казенными учреждениями, органами управления государственными внебюджетными фондами	900	01	04	35Г 0101100	100	553,1
Расходы на выплаты персоналу государственных (муниципальных) органов	900	01	04	35Г 0101100	120	553,1
Финансовое обеспечение переданных внутригородским муниципальным образованиям полномочий города Москвы	**900**	**01**	**04**	**33А 0100000**		**38 309,0**
Единая субвенция бюджетам муниципальных округов на содержание муниципальных служащих, осуществляющих организацию переданных полномочий города Москвы. Детализация в местных бюджетах по расходам на финансовое обеспечение переданных полномочий города Москвы:	**900**	**01**	**04**	**33А 0103000**		**38 309,0**
Содержание муниципальных служащих, осуществляющих организацию деятельности районных комиссий по делам несовершеннолетних и защите их прав	**900**	**01**	**04**	**33А 0103100**		**3 833,3**
из них:						
- за счет субвенции из бюджета города Москвы	900	01	04	33А 0103100		3 833,3

Расходы на выплаты персоналу в целях обеспечения выполнения функций государственными (муниципальными) органами, казенными учреждениями, органами управления государственными внебюджетными фондами	900	01	04	33А 0103100	100	3 814,4
Расходы на выплаты персоналу государственных (муниципальных) органов	900	01	04	33А 0103100	120	3 814,4
Закупка товаров, работ и услуг для обеспечения государственных (муниципальных) нужд	900	01	04	33А 0103100	200	18,9
Иные закупки товаров, работ и услуг для обеспечения государственных (муниципальных) нужд	900	01	04	33А 0103100	240	18,9
Содержание муниципальных служащих, осуществляющих организацию досуговой, социально-воспитательной, физкультурно-оздоровительной и спортивной работы с населением по месту жительства	**900**	**01**	**04**	**33А 0103200**		**13 444,3**
из них:						
- за счет субвенции из бюджета города Москвы	900	01	04	33А 0103200		13 444,3
Расходы на выплаты персоналу в целях обеспечения выполнения функций государственными (муниципальными) органами, казенными учреждениями, органами управления государственными внебюджетными фондами	900	01	04	33А 0103200	100	12 650,2
Расходы на выплаты персоналу государственных (муниципальных) органов	900	01	04	33А 0103200	120	12 650,2
Закупка товаров, работ и услуг для обеспечения государственных (муниципальных) нужд	900	01	04	33А 0103200	200	794,1
Иные закупки товаров, работ и услуг для обеспечения государственных (муниципальных) нужд	900	01	04	33А 0103200	240	794,1
Содержание муниципальных служащих, осуществляющих организацию опеки, попечительства и патронажа	**900**	**01**	**04**	**33А 0103300**		**21 031,4**
из них:	900	01				
- за счет субвенции из бюджета города Москвы	900	01	04	33А 0103300		21 031,4
Расходы на выплаты персоналу в целях обеспечения выполнения функций государственными (муниципальными) органами, казенными учреждениями, органами управления государственными внебюджетными фондами	900	01	04	33А 0103300	100	18 146,8
Расходы на выплаты персоналу государственных (муниципальных) органов	900	01	04	33А 0103300	120	18 146,8
Закупка товаров, работ и услуг для обеспечения государственных (муниципальных) нужд	900	01	04	33А 0103300	200	2 884,6
Иные закупки товаров, работ и услуг для обеспечения государственных (муниципальных) нужд	900	01	04	33А 0103300	240	2 884,6
Резервные фонды	**900**	**01**	**11**			**650,0**
Резервный фонд, предусмотренный органами местного самоуправления	900	01	11	32А 0100000		650,0
Иные бюджетные ассигнования	900	01	11	32А 0100000	800	650,0
Резервные средства	900	01	11	32А 0100000	870	650,0
Другие общегосударственные вопросы	**900**	**01**	**13**			**129,3**
Руководство и управление в сфере установленных функций органов местного самоуправления	900	01	13	31Б 0000000		129,3
Уплата членских взносов на осуществление деятельности Совета муниципальных образований города Москвы	900	01	13	31Б 0100400		129,3
Иные бюджетные ассигнования	900	01	13	31Б 0100400	800	129,3
Уплата налогов, сборов и иных платежей	900	01	13	31Б 0100400	850	129,3
КУЛЬТУРА, КИНЕМАТОГРАФИЯ	**900**	**08**	**00**			**12 202,2**
Другие вопросы в области культуры, кинематографии	900	08	04			**12 202,2**

В том числе:	900					
Финансовое обеспечение переданных внутригородским муниципальным образованиям полномочий по организации досуговой и социально-воспитательной работы с населением по месту жительства и мероприятия по организации досуговой и социально-воспитательной работы с населением по месту жительства	**900**	**08**	**04**	**09Г 0700000**		**9 488,9**
Субвенции бюджетам муниципальных округов для осуществления переданных полномочий по организации досуговой и социально-воспитательной работы с населением по месту жительства	900	08	04	09Г 0700100		9 488,9
Из них:						
Закупка товаров, работ и услуг для обеспечения государственных (муниципальных) нужд	900	08	04	09Г 0700100	200	3 437,7
Иные закупки товаров, работ и услуг для обеспечения государственных (муниципальных) нужд	900	08	04	09Г 0700100	240	3 437,7
Предоставление субсидий бюджетным, автономным учреждениям и иным некоммерческим организациям	900	08	04	09Г 0700100	600	6 051,2
Субсидии бюджетным учреждениям	900	08	04	09Г 0700100	610	6 051,2
Прочие направления деятельности органов местного самоуправления, не включенные в государственные программы города Москвы	**900**	**08**	**04**	**35Е 0000000**		**2 713,3**
Непрограммные мероприятия по расходным обязательствам органов местного самоуправления	900	08	04	35Е 0100000		2 713,3
Закупка товаров, работ и услуг для обеспечения государственных (муниципальных) нужд	900	08	04	35Е 0100500	200	2 713,3
Иные закупки товаров, работ и услуг для обеспечения государственных (муниципальных) нужд	900	08	04	35Е 0100500	240	2 713,3
СОЦИАЛЬНАЯ ПОЛИТИКА	**900**	**10**	**00**			**2 304,0**
Пенсионное обеспечение	**900**	**10**	**01**			**1 080,0**
Доплата к пенсиям муниципальным служащим города Москвы	900	10	01	35П 0101500		1 080,0
Межбюджетные трансферты	900	10	01	35П 0101500	500	1 080,0
Иные межбюджетные трансферты	900	10	01	35П 0101500	540	1 080,0
Другие вопросы в области социальной политики	**900**	**10**	**06**			**1 224,0**
Прочие расходы в сфере здравоохранения, не включенные в государственные программы города Москвы	900	10	06	35Г 0101100		520,0
Социальное обеспечение и иные выплаты населению	900	10	06	35Г 0101100	300	520,0
Социальные выплаты гражданам, кроме публичных нормативных социальных выплат	900	10	06	35Г 0101100	320	520,0
Социальные гарантии муниципальным служащим, вышедшим на пенсию	900	10	06	35П0101800		704,0
Социальное обеспечение и иные выплаты населению	900	10	06	35П0101800	300	704,0
Социальные выплаты гражданам, кроме публичных нормативных социальных выплат	900	10	06	35П0101800	320	704,0
ФИЗИЧЕСКАЯ КУЛЬТУРА И СПОРТ	**900**	**11**	**00**			**18 437,6**
Массовый спорт	**900**	**11**	**02**			**18 437,6**
в том числе:						
Осуществление физкультурно-оздоровительной и спортивной работы с населением по месту жительства	900	11	02	10А 0300000		18 437,6
Субвенции бюджетам муниципальных округов для осуществления переданных полномочий по организации физкультурно-оздоровительной и спортивной работы с населением по месту жительства	900	11	02	10А 0300100		18 437,6

из них:						
Закупка товаров, работ и услуг для обеспечения государственных (муниципальных) нужд	900	11	02	10А 0300100	200	7 400,0
Иные закупки товаров, работ и услуг для обеспечения государственных (муниципальных) нужд	900	11	02	10А 0300100	240	7 400,0
Предоставление субсидий бюджетным, автономным учреждениям и иным некоммерческим организациям	900	11	02	10А 0300100	600	11 037,6
Субсидии бюджетным учреждениям	900	11	02	10А 0300100	610	11 037,6
СРЕДСТВА МАССОВОЙ ИНФОРМАЦИИ	**900**	**12**	**00**			**413,0**
Периодическая печать и издательства	**900**	**12**	**02**			**290,0**
Прочие непрограммные расходные обязательства органов местного самоуправления	900	12	02	35Е 0000000		290,0
Закупка товаров, работ и услуг для обеспечения государственных (муниципальных) нужд	900	12	02	35Е 0100300	200	250,0
Иные закупки товаров, работ и услуг для обеспечения государственных (муниципальных) нужд	900	12	02	35Е 0100300	240	250,0
Иные бюджетные ассигнования	900	12	02	35Е 0100300	800	40,0
Уплата налогов, сборов и иных платежей	900	12	02	35Е 0100300	850	40,0
Другие вопросы в области средств массовой информации	**900**	**12**	**04**			**123,0**
Закупка товаров, работ и услуг для обеспечения государственных (муниципальных) нужд	900	12	04	35Е 0100300	200	123,0
Иные закупки товаров, работ и услуг для обеспечения государственных (муниципальных) нужд	900	12	04	35Е 0100300	240	123,0

Приложение 2
к решению Совета депутатов
муниципального округа
Строгино
от 27.10.2020 № 051

Приложение 5
к решению Совета депутатов
муниципального округа
Строгино
от 17 декабря 2019 года № 097

Распределение бюджетных ассигнований по разделам, подразделам, целевым статьям, группам (группам и подгруппам) видов расходов классификации расходов бюджета муниципального округа Строгино на 2020 год

Наименование	Раздел	Под-раз-дел	Целевая статья	Вид расх.	Сумма (тыс. руб.)
ВСЕГО РАСХОДОВ					**103 280,5**
в том числе:					
ОБЩЕГОСУДАРСТВЕННЫЕ ВОПРОСЫ	**01**	**00**			**69 923,7**
Функционирование высшего должностного лица субъекта РФ и муниципального образования	**01**	**02**			**5 074,6**
Функционирование представительных органов местного самоуправления	**01**	**02**	31А 0100000		**5 074,6**
Глава муниципального округа Строгино	01	02	31А 0100100		**5 074,6**
Расходы на выплаты персоналу в целях обеспечения выполнения функций государственными (муниципальными) органами, казенными учреждениями, органами управления государственными внебюджетными фондами	01	02	31А 0100100	100	5 022,1
Расходы на выплаты персоналу государственных (муниципальных) органов	01	02	31А 0100100	120	5 022,1
Закупка товаров, работ и услуг для обеспечения государственных (муниципальных) нужд	01	02	31А 0100100	200	0,5
Иные закупки товаров, работ и услуг для обеспечения государственных (муниципальных) нужд	01	02	31А 0100100	240	0,5
Прочие расходы в сфере здравоохранения, не включенные в государственные программы города Москвы	01	02	35Г 0101100		52,0
Расходы на выплаты персоналу в целях обеспечения выполнения функций государственными (муниципальными) органами, казенными учреждениями, органами управления государственными внебюджетными фондами	01	02	35Г 0101100	100	52,0
Расходы на выплаты персоналу государственных (муниципальных) органов	01	02	35Г 0101100	120	52,0
Функционирование законодательных (представительных) органов государственной власти и представительных органов муниципальных образований	**01**	**03**			**3 672,0**
Функционирование Совета депутатов муниципального округа Строгино	**01**	**03**			**3 672,0**
Функционирование представительных органов местного самоуправления	01	03	31А 0100000		312,0
Депутаты Совета депутатов муниципального округа Строгино	01	03	31А 0100200		312,0
Закупка товаров, работ и услуг для обеспечения государственных (муниципальных) нужд	01	03	31А 0100200	200	312,0
Иные закупки товаров, работ и услуг для обеспечения государственных (муниципальных) нужд	01	03	31А 0100200	240	312,0

Иные межбюджетные трансферты бюджетам внутригородских муниципальных образований	01	03	33А 0400000		3 360,0
Межбюджетные трансферты бюджетам муниципальных округов в целях повышения эффективности осуществления советами депутатов муниципальных округов полномочий города Москвы	01	03	33А 0400100		3 360,0
Иные бюджетные ассигнования	01	03	33А 0400100	800	3 360,0
Специальные расходы	01	03	33А 0400100	880	3 360,0
Функционирование Правительства Российской Федерации, высших исполнительных органов государственной власти субъектов Российской Федерации, местных администраций	**01**	**04**			**60 397,8**
Функционирование администрации муниципального округа Строгино	**01**	**04**	31Б 0100500		**21 535,7**
Обеспечение деятельности территориальных органов государственной власти города Москвы	01	04	31Б 0100500		21 535,7
Расходы на выплаты персоналу в целях обеспечения выполнения функций государственными (муниципальными) органами, казенными учреждениями, органами управления государственными внебюджетными фондами	01	04	31Б 0100500	100	18 816,3
Расходы на выплаты персоналу государственных (муниципальных) органов	01	04	31Б 0100500	120	18 816,3
Закупка товаров, работ и услуг для обеспечения государственных (муниципальных) нужд	01	04	31Б 0100500	200	2 679,4
Иные закупки товаров, работ и услуг для обеспечения государственных (муниципальных) нужд	01	04	31Б 0100500	240	2 679,4
Иные бюджетные ассигнования	01	04	31Б 0100500	800	40,0
Уплата налогов, сборов и иных платежей	01	04	31Б 0100500	850	40,0
Прочие расходы в сфере здравоохранения, не включенные в государственные программы города Москвы	**01**	**04**	**35Г 0101100**		**553,1**
Расходы на выплаты персоналу в целях обеспечения выполнения функций государственными (муниципальными) органами, казенными учреждениями, органами управления государственными внебюджетными фондами	01	04	35Г 0101100	100	553,1
Расходы на выплаты персоналу государственных (муниципальных) органов	01	04	35Г 0101100	120	553,1
Финансовое обеспечение переданных внутригородским муниципальным образованиям полномочий города Москвы	**01**	**04**	**33А 0100000**		**38 309,0**
Единая субвенция бюджетам муниципальных округов на содержание муниципальных служащих, осуществляющих организацию переданных полномочий города Москвы. Детализация в местных бюджетах по расходам на финансовое обеспечение переданных полномочий города Москвы:	**01**	**04**	**33А 0103000**		**38 309,0**
Содержание муниципальных служащих, осуществляющих организацию деятельности районных комиссий по делам несовершеннолетних и защите их прав	**01**	**04**	**33А 0103100**		**3 833,3**
из них:					
- за счет субвенции из бюджета города Москвы	01	04	33А 0103100		3 833,3
Расходы на выплаты персоналу в целях обеспечения выполнения функций государственными (муниципальными) органами, казенными учреждениями, органами управления государственными внебюджетными фондами	01	04	33А 0103100	100	3 814,4
Расходы на выплаты персоналу государственных (муниципальных) органов	01	04	33А 0103100	120	3 814,4
Закупка товаров, работ и услуг для обеспечения государственных (муниципальных) нужд	01	04	33А 0103100	200	18,9
Иные закупки товаров, работ и услуг для обеспечения государственных (муниципальных) нужд	01	04	33А 0103100	240	18,9
Содержание муниципальных служащих, осуществляющих организацию досуговой, социально-воспитательной, физкультурно-оздоровительной и спортивной работы с населением по месту жительства	**01**	**04**	**33А 0103200**		**13 444,3**
из них:					

- за счет субвенции из бюджета города Москвы	01	04	33А 0103200		13 444,3
Расходы на выплаты персоналу в целях обеспечения выполнения функций государственными (муниципальными) органами, казенными учреждениями, органами управления государственными внебюджетными фондами	01	04	33А 0103200	100	12 650,2
Расходы на выплаты персоналу государственных (муниципальных) органов	01	04	33А 0103200	120	12 650,2
Закупка товаров, работ и услуг для обеспечения государственных (муниципальных) нужд	01	04	33А 0103200	200	794,1
Иные закупки товаров, работ и услуг для обеспечения государственных (муниципальных) нужд	01	04	33А 0103200	240	794,1
Содержание муниципальных служащих, осуществляющих организацию опеки, попечительства и патронажа	**01**	**04**	**33А 0103300**		**21 031,4**
из них:	01				
- за счет субвенции из бюджета города Москвы	01	04	33А 0103300		21 031,4
Расходы на выплаты персоналу в целях обеспечения выполнения функций государственными (муниципальными) органами, казенными учреждениями, органами управления государственными внебюджетными фондами	01	04	33А 0103300	100	18 146,8
Расходы на выплаты персоналу государственных (муниципальных) органов	01	04	33А 0103300	120	18 146,8
Закупка товаров, работ и услуг для обеспечения государственных (муниципальных) нужд	01	04	33А 0103300	200	2 884,6
Иные закупки товаров, работ и услуг для обеспечения государственных (муниципальных) нужд	01	04	33А 0103300	240	2 884,6
Резервные фонды	**01**	**11**			**650,0**
Резервный фонд, предусмотренный органами местного самоуправления	01	11	32А 0100000		650,0
Иные бюджетные ассигнования	01	11	32А 0100000	800	650,0
Резервные средства	01	11	32А 0100000	870	650,0
Другие общегосударственные вопросы	**01**	**13**			**129,3**
Руководство и управление в сфере установленных функций органов местного самоуправления	01	13	31Б 0000000		129,3
Уплата членских взносов на осуществление деятельности Совета муниципальных образований города Москвы	01	13	31Б 0100400		129,3
Иные бюджетные ассигнования	01	13	31Б 0100400	800	129,3
Уплата налогов, сборов и иных платежей	01	13	31Б 0100400	850	129,3
КУЛЬТУРА, КИНЕМАТОГРАФИЯ	**08**	**00**			**12 202,2**
Другие вопросы в области культуры, кинематографии	08	04			**12 202,2**
В том числе:					
Финансовое обеспечение переданных внутригородским муниципальным образованиям полномочий по организации досуговой и социально-воспитательной работы с населением по месту жительства и мероприятия по организации досуговой и социально-воспитательной работы с населением по месту жительства	**08**	**04**	**09Г 0700000**		**9 488,9**
Субвенции бюджетам муниципальных округов для осуществления переданных полномочий по организации досуговой и социально-воспитательной работы с населением по месту жительства	08	04	09Г 0700100		9 488,9
Из них:					
Закупка товаров, работ и услуг для обеспечения государственных (муниципальных) нужд	08	04	09Г 0700100	200	3 437,7
Иные закупки товаров, работ и услуг для обеспечения государственных (муниципальных) нужд	08	04	09Г 0700100	240	3 437,7
Предоставление субсидий бюджетным, автономным учреждениям и иным некоммерческим организациям	08	04	09Г 0700100	600	6 051,2
Субсидии бюджетным учреждениям	08	04	09Г 0700100	610	6 051,2
Прочие направления деятельности органов местного самоуправления, не включенные в государственные программы города Москвы	**08**	**04**	**35Е 0000000**		**2 713,3**

Непрограммные мероприятия по расходным обязательствам органов местного самоуправления	08	04	35Е 0100000		2 713,3
Закупка товаров, работ и услуг для обеспечения государственных (муниципальных) нужд	08	04	35Е 0100500	200	2 713,3
Иные закупки товаров, работ и услуг для обеспечения государственных (муниципальных) нужд	08	04	35Е 0100500	240	2 713,3
СОЦИАЛЬНАЯ ПОЛИТИКА	**10**	**00**			**2 304,0**
Пенсионное обеспечение	**10**	**01**			**1 080,0**
Доплата к пенсиям муниципальным служащим города Москвы	10	01	35П 0101500		1 080,0
Межбюджетные трансферты	10	01	35П 0101500	500	1 080,0
Иные межбюджетные трансферты	10	01	35П 0101500	540	1 080,0
Другие вопросы в области социальной политики	**10**	**06**			**1 224,0**
Прочие расходы в сфере здравоохранения, не включенные в государственные программы города Москвы	10	06	35Г 0101100		520,0
Социальное обеспечение и иные выплаты населению	10	06	35Г 0101100	300	520,0
Социальные выплаты гражданам, кроме публичных нормативных социальных выплат	10	06	35Г 0101100	320	520,0
Социальные гарантии муниципальным служащим, вышедшим на пенсию	10	06	35П0101800		704,0
Социальное обеспечение и иные выплаты населению	10	06	35П0101800	300	704,0
Социальные выплаты гражданам, кроме публичных нормативных социальных выплат	10	06	35П0101800	320	704,0
ФИЗИЧЕСКАЯ КУЛЬТУРА И СПОРТ	**11**	**00**			**18 437,6**
Массовый спорт	**11**	**02**			**18 437,6**
в том числе:					
Осуществление физкультурно-оздоровительной и спортивной работы с населением по месту жительства	11	02	10А 0300000		18 437,6
Субвенции бюджетам муниципальных округов для осуществления переданных полномочий по организации физкультурно-оздоровительной и спортивной работы с населением по месту жительства	11	02	10А 0300100		18 437,6
из них:					
Закупка товаров, работ и услуг для обеспечения государственных (муниципальных) нужд	11	02	10А 0300100	200	7 400,0
Иные закупки товаров, работ и услуг для обеспечения государственных (муниципальных) нужд	11	02	10А 0300100	240	7 400,0
Предоставление субсидий бюджетным, автономным учреждениям и иным некоммерческим организациям	11	02	10А 0300100	600	11 037,6
Субсидии бюджетным учреждениям	11	02	10А 0300100	610	11 037,6
СРЕДСТВА МАССОВОЙ ИНФОРМАЦИИ	**12**	**00**			**413,0**
Периодическая печать и издательства	**12**	**02**			**290,0**
Прочие непрограммные расходные обязательства органов местного самоуправления	12	02	35Е 0000000		290,0
Закупка товаров, работ и услуг для обеспечения государственных (муниципальных) нужд	12	02	35Е 0100300	200	250,0
Иные закупки товаров, работ и услуг для обеспечения государственных (муниципальных) нужд	12	02	35Е 0100300	240	250,0
Иные бюджетные ассигнования	12	02	35Е 0100300	800	40,0
Уплата налогов, сборов и иных платежей	12	02	35Е 0100300	850	40,0
Другие вопросы в области средств массовой информации	**12**	**04**			**123,0**
Закупка товаров, работ и услуг для обеспечения государственных (муниципальных) нужд	12	04	35Е 0100300	200	123,0
Иные закупки товаров, работ и услуг для обеспечения государственных (муниципальных) нужд	12	04	35Е 0100300	240	123,0

РЕШЕНИЕ

27 октября 2020 года № 052

Об утверждении Положения о порядке предоставления гарантий муниципальным служащим администрации муниципального округа Строгино

В соответствии со статьей 23 Федерального закона от 2 марта 2007 года № 25-ФЗ «О муниципальной службе в Российской Федерации», статьями 30 и 31 Закона города Москвы от 22 октября 2008 года № 50 «О муниципальной службе в городе Москве», Уставом муниципального округа Строгино,

Совет депутатов муниципального округа Строгино решил:

1. Утвердить Положение о порядке предоставления гарантий муниципальным служащим администрации муниципального округа Строгино (приложение).
2. Опубликовать настоящее решение в бюллетене «Московский муниципальный вестник» и разместить на официальном сайте муниципального округа Строгино – строгино.рф.
3. Контроль за выполнением настоящего решения возложить на главу муниципального округа Строгино Иванова М.В.

Глава муниципального округа Строгино **М.В. Иванов**

Приложение
к решению Совета депутатов
муниципального округа
Строгино
от 27 октября 2020 № 052

ПОЛОЖЕНИЕ
о порядке предоставления гарантий муниципальным служащим администрации муниципального округа Строгино

Общие положения

1.1. Настоящий порядок разработан в соответствии с Трудовым кодексом Российской Федерации, Федеральным законом от 2 марта 2007 года № 25-ФЗ «О муниципальной службе в Российской Федерации» и иными нормативными правовыми актами Российской Федерации, Законом города Москвы от 22 октября 2008 года № 50 «О муниципальной службе в городе Москве» и иными нормативными правовыми актами города Москвы, Уставом муниципального округа Строгино.

1.2. Для обеспечения правовой и социальной защищенности муниципальных служащих администрации муниципального округа Строгино (далее - муниципальный служащий), повышения мотивации эффективного исполнения ими своих должностных обязанностей, укрепления стабильности профессионального состава кадров муниципальной службы муниципальным служащим предоставляются основные государственные и дополнительные гарантии.

2. Основные государственные гарантии

В соответствии с законодательством Российской Федерации и законами города Москвы муниципальному служащему гарантируются:

2.1. Условия работы, обеспечивающие исполнение им должностных обязанностей в соответствии с должностной инструкцией, к которым относятся:

- предоставление рабочего места, соответствующего санитарным нормам и условиям;
- необходимое организационно-техническое обеспечение;
- обеспечение безопасности труда;
- предоставление информации, необходимой для выполнения должностных обязанностей.

2.2. Право на своевременное и в полном объеме получение денежного содержания:

2.2.1. Оплата труда муниципального служащего производится в виде денежного содержания, являющегося основным средством его материального обеспечения и стимулирования профессиональной служебной деятельности по замещаемой должности муниципальной службы.

2.2.2. Денежное содержание выплачивается муниципальным служащим в порядке и на условиях, установленных распоряжением администрации муниципального округа Строгино.

2.3. Отдых, обеспечиваемый установлением нормальной продолжительности рабочего (служебного) времени, предоставлением выходных дней и нерабочих праздничных дней, а также ежегодного оплачиваемого отпуска:

2.3.1. Для муниципального служащего устанавливается продолжительность рабочего (служебного) времени 40 часов в неделю. Муниципальному служащему устанавливаются пятидневная рабочая неделя и предоставляются:

- два выходных дня в неделю (еженедельный непрерывный отдых) - суббота и воскресенье;
- нерабочие праздничные дни - определены Трудовым кодексом Российской Федерации.

2.3.2. Помимо предоставления выходных и нерабочих праздничных дней, а также ежегодных оплачиваемых отпусков, реализация права на отдых обеспечивается предоставлением муниципальному служащему в течение рабочего дня перерывов для отдыха и питания, установленных внутренним трудовым распорядком.

2.3.3. Муниципальному служащему предоставляется ежегодный оплачиваемый отпуск с сохранением замещаемой должности муниципальной службы и денежного содержания, размер которого определяется в порядке, установленном трудовым законодательством для исчисления средней заработной платы.

Ежегодный оплачиваемый отпуск муниципального служащего состоит из основного оплачиваемого отпуска и дополнительных оплачиваемых отпусков.

Муниципальным служащим предоставляется ежегодный основной оплачиваемый отпуск продолжительностью 30 календарных дней.

Ежегодные дополнительные оплачиваемые отпуска предоставляются муниципальному служащему за выслугу лет (продолжительностью не более 10 календарных дней), а также в случаях, предусмотренных федеральными законами и законами города Москвы. Продолжительность ежегодного дополнительного оплачиваемого отпуска за выслугу лет исчисляется из расчета один календарный день за каждый год муниципальной службы.

Муниципальному служащему, для которого установлен ненормированный служебный день, предоставляется ежегодный дополнительный оплачиваемый отпуск за ненормированный служебный день.

Ежегодный основной оплачиваемый отпуск и ежегодный дополнительный оплачиваемый отпуск суммируются.

По желанию муниципального служащего ежегодный оплачиваемый отпуск может предоставляться по частям. При этом продолжительность одной части предоставляемого отпуска не может быть менее 14 календарных дней.

Запрещается не предоставление муниципальному служащему ежегодного оплачиваемого отпуска в течение двух лет подряд.

Муниципальному служащему по его письменному заявлению с согласия главы муниципального округа Строгино может предоставляться отпуск без сохранения денежного содержания продолжительностью не более одного года. Муниципальному служащему предоставляется отпуск без сохранения денежного содержания также в случаях, предусмотренных федеральными законами.

Выплата денежного содержания муниципальному служащему за период ежегодного оплачиваемого отпуска должна производиться не позднее чем за 10 календарных дней до начала указанного отпуска.

2.4. Медицинское обслуживание муниципального служащего и членов его семьи, в том числе после выхода муниципального служащего на пенсию:

2.4.1. Медицинское обслуживание муниципального служащего и членов его семьи обеспечивается в зависимости от группы замещаемой муниципальным служащим должности муниципальной службы в следующем порядке:

1) муниципальным служащим, замещающим должности муниципальной службы, относящиеся к группам высших и главных должностей муниципальной службы, предоставляется медицинское обслуживание со всеми членами их семей;

2) муниципальным служащим, замещающим должности муниципальной службы, относящиеся к группе ведущих и старших должностей муниципальной службы, предоставляется медицинское обслуживание с одним членом семьи по выбору муниципального служащего. В случае принятия муниципальным служащим решения о предоставлении медицинского обслуживания члену семьи - ребенку и наличия в семье двух и более детей, всем детям предоставляется медицинское обслуживание;

3) муниципальным служащим, замещающим должности муниципальной службы, относящиеся к группе младших должностей муниципальной службы, предоставляется медицинское обслуживание без членов их семей;

4) в случае наличия в семье муниципального служащего ребенка-инвалида с детства (независимо от возраста), ему предоставляется медицинское обслуживание на период нахождения родителя на муниципальной службе независимо от группы должностей муниципальной службы, к которой относится замещаемая им должность;

5) лицам, назначенным на должности муниципальной службы с испытательным сроком, медицинское обслуживание предоставляется после истечения испытательного срока.

2.4.2. За муниципальным служащим, вышедшим с муниципальной службы на страховую пенсию по старости или страховую пенсию по инвалидности I и II групп и получающими к указанной пенсии ежемесячную доплату к пенсии, медицинское обслуживание сохраняется в следующем порядке:

1) муниципальным служащим, замещавшим должности муниципальной службы, относящиеся к группе высших должностей муниципальной службы, медицинское обслуживание сохраняется со всеми членами их семей;

2) муниципальным служащим, замещавшим должности муниципальной службы, относящиеся к группе главных должностей муниципальной службы, медицинское обслуживание сохраняется с одним из членов их семей;

3) муниципальным служащим, замещавшим должности муниципальной службы, относящиеся к группе ведущих, старших и младших должностей муниципальной службы, медицинское обслуживание сохраняется без членов их семей.

2.4.3. Под членами семьи муниципального служащего, понимаются супруг (супруга), несовершеннолетние дети, дети старше 18 лет, ставшие инвалидами до достижения ими возраста 18 лет, а также дети в возрасте до 23 лет, обучающиеся по основным образовательным программам в организациях, осуществляющих образовательную деятельность, по очной форме обучения.

2.4.4. Муниципальным служащим при нахождении в отпуске по уходу за ребенком и членам их семей сохраняются гарантии по медицинскому обслуживанию в зависимости от групп замещаемой муниципальным служащим должности муниципальной службы.

2.4.5. Медицинское обслуживание муниципального служащего и членов его семьи, в том числе после выхода муниципального служащего на пенсию обеспечивается в форме компенсации.

2.4.6. Компенсация за медицинское обслуживание выплачивается:

- работающему муниципальному служащему и муниципальному служащему, вышедшему на пенсию, один раз в год в полном объеме на основании его личного письменного заявления;

- лицу, назначенному на должность муниципальной службы в текущем календарном году, пропорционально количеству календарных дней текущего календарного года после его назначения (если испытательный срок не устанавливался) или после окончания испытательного срока (если испытательный срок устанавливался), на основании его личного письменного заявления;

- лицу, освобожденному от занимаемой должности муниципальной службы, за исключением случаев освобождения от занимаемой должности муниципальной службы по инициативе представителя нанимателя (работодателя) за совершение муниципальным служащим виновных действий, в размере пропорционально отработанному времени в текущем календарном году.

2.4.7. Размер компенсации за медицинское обслуживание муниципальных служащих, в том числе вышедшим на пенсию, и членов их семей устанавливается равным размеру компенсации за медицинское обслуживание государственным гражданским служащим города Москвы, в том числе вышедшим на пенсию, и членам их семей, утвержденному Правительством Москвы.

2.4.8. В случае прохождения муниципальным служащим в текущем году муниципальной службы в другом органе местного самоуправления города Москвы или гражданской службы в государственном органе города Москвы выплата компенсации за медицинское обслуживание производится при представлении справки с предыдущего места работы, подтверждающей размер произведенных выплат.

2.5. Пенсионное обеспечение за выслугу лет и в связи с инвалидностью, а также пенсионное обеспечение членов семьи муниципального служащего в случае его смерти, наступившей в связи с исполнением им должностных обязанностей, в порядке и на условиях, установленных федеральным законом:

2.5.1. В области пенсионного обеспечения на муниципального служащего в полном объеме распространяются права государственного гражданского служащего города Москвы (далее - государственный гражданский служащий), установленные федеральными законами и законами города Москвы.

2.5.2. Определение размера государственной пенсии муниципального служащего осуществляется в соответствии с установленным Законом города Москвы от 22 октября 2008 года № 50 «О муниципальной службе в городе Москве» соотношением должностей муниципальной службы и должностей

государственной гражданской службы города Москвы (далее - государственная гражданская служба). Максимальный размер государственной пенсии муниципального служащего не может превышать максимальный размер государственной пенсии государственного гражданского служащего по соответствующей должности государственной гражданской службы.

2.5.3. В случае смерти муниципального служащего, связанной с исполнением им должностных обязанностей, в том числе наступившей после увольнения его с муниципальной службы, члены семьи умершего имеют право на получение пенсии по случаю потери кормильца в порядке и на условиях, определяемых федеральным законодательством.

2.5.4. Выход на пенсию муниципального служащего осуществляется в порядке, установленном федеральным законодательством.

2.6. Обязательное государственное страхование на случай причинения вреда жизни, здоровью и имуществу муниципального служащего в связи с исполнением им должностных обязанностей.

2.7. Обязательное государственное социальное страхование на случай заболевания или утраты трудоспособности в период прохождения муниципальным служащим муниципальной службы или после ее прекращения, но наступивших в связи с исполнением муниципальным служащим должностных обязанностей осуществляется в соответствии с федеральным законодательством.

2.8. Защита муниципального служащего, включая членов его семьи, от насилия, угроз, других неправомерных действий в связи с исполнением им должностных обязанностей осуществляется в случаях, порядке и на условиях, установленных федеральным законодательством.

3. Дополнительные гарантии

Помимо установленных федеральным законодательством основных государственных гарантий, муниципальному служащему в соответствии с Законом города Москвы от 22 октября 2008 года № 50 «О муниципальной службе в городе Москве», иными законами города Москвы гарантируются:

3.1. Дополнительные денежные выплаты, предусмотренные законодательством города Москвы.

3.2. Работающие муниципальные служащие один раз в течение текущего календарного года при предоставлении им очередного оплачиваемого отпуска получают на основании личных заявлений компенсацию за неиспользованную санаторно-курортную путевку.

3.2.1. Лица, освобожденные от занимаемых должностей муниципальной службы, за исключением случаев освобождения от занимаемой должности по инициативе представителя нанимателя за совершение муниципальным служащим виновных действий, получают компенсацию за неиспользованную санаторно-курортную путевку в размере пропорционально отработанному времени в текущем календарном году на основании личных заявлений.

Лицам, освобожденным от занимаемой должности муниципальной службы по инициативе представителя нанимателя за совершение муниципальным служащим виновных действий, выплата компенсации за неиспользованную санаторно-курортную путевку не производится.

3.2.2. Лица, назначенные на должности муниципальной службы в текущем календарном году, при предоставлении им очередного оплачиваемого отпуска на основании личных заявлений получают по месту работы компенсацию за неиспользованную санаторно-курортную путевку в размере пропорционально отработанному времени в текущем календарном году.

3.2.3. Муниципальные служащие, не воспользовавшиеся по служебной необходимости очередным оплачиваемым отпуском в текущем календарном году, в декабре текущего года на основании личных заявлений получают компенсацию за неиспользованную санаторно-курортную путевку в размере пропорционально отработанному времени в текущем календарном году.

3.2.4. В случае прохождения муниципальным служащим в текущем году муниципальной службы в другом органе местного самоуправления города Москвы или гражданской службы в государственном органе города Москвы выплата компенсации за неиспользованную санаторно-курортную путевку производится при представлении справки с предыдущего места работы, подтверждающей размер произведенных выплат.

3.3. Дополнительное профессиональное образование с сохранением денежного содержания на период обучения.

3.3.1. Дополнительное профессиональное образование муниципального служащего включает в себя повышение квалификации и профессиональную переподготовку.

3.3.2. Дополнительное профессиональное образование муниципального служащего осуществляется в течение всего периода прохождения им муниципальной службы.

3.3.3. Повышение квалификации муниципального служащего осуществляется по мере необходимости, но не реже одного раза в пять лет.

3.3.4. Дополнительное профессиональное образование муниципального служащего осуществляется в организациях, осуществляющих образовательную деятельность по дополнительным профессиональным программам.

3.3.5. Дополнительное профессиональное образование муниципального служащего осуществляется в любой предусмотренной законодательством об образовании форме обучения с отрывом или без отрыва от муниципальной службы.

3.3.6. Вид, форма и продолжительность получения дополнительного профессионального образования устанавливаются главой муниципального округа Строгино в зависимости от группы должностей муниципальной службы, к которой отнесена замещаемая муниципальным служащим должность муниципальной службы.

3.3.7. За муниципальным служащим, направляемым для получения дополнительного профессионального образования с отрывом от муниципальной службы, сохраняются на весь период обучения замещаемая должность муниципальной службы и денежное содержание.

3.4. Ежемесячная доплата к пенсии, устанавливаемая к страховой пенсии по старости или страховой пенсии по инвалидности инвалидам I и II групп, назначенной в соответствии с Федеральным законом от 28 декабря 2013 года № 400-ФЗ «О страховых пенсиях» либо досрочно назначенной в соответствии с Законом Российской Федерации от 19 апреля 1991 года № 1032-1 «О занятости населения в Российской Федерации» (далее - доплата к пенсии).

3.4.1. Доплата к пенсии устанавливается при наличии стажа муниципальной службы, минимальная продолжительность которого в соответствующем году определяется согласно приложению к Федеральному закону от 15 декабря 2001 года № 166-ФЗ «О государственном пенсионном обеспечении в Российской Федерации».

3.4.2. Доплата к пенсии устанавливается в таком размере, чтобы сумма страховой пенсии по старости или страховой пенсии по инвалидности инвалидам I и II групп и доплаты к пенсии составляла 55 процентов месячного денежного содержания муниципального служащего по последней должности муниципальной службы перед достижением возраста, указанного в приложении 5 к Федеральному закону «О страховых пенсиях», или перед увольнением с муниципальной службы.

3.4.3. Размер доплаты к пенсии увеличивается на три процента месячного денежного содержания муниципального служащего за каждый полный год выслуги свыше определенной для соответствующего года федеральным законодательством минимальной продолжительности стажа муниципальной службы, при этом сумма страховой пенсии по старости или страховой пенсии по инвалидности инвалидам I и II групп и доплаты к пенсии не может превышать 80 процентов месячного денежного содержания муниципального служащего, учитываемого при исчислении доплаты к пенсии.

3.4.4. Условия назначения доплаты к пенсии, а также месячное денежное содержание, принимаемое в расчет при ее исчислении, определяются в порядке, установленном для государственных гражданских служащих города Москвы.

3.4.5. Размер доплаты к пенсии пересчитывается при увеличении в централизованном порядке должностного оклада по соответствующей должности муниципальной службы или изменении размера страховой пенсии по старости или страховой пенсии по инвалидности инвалидам I и II групп.

3.5. Единовременное денежное поощрение при достижении возраста 50 лет и далее через каждые пять лет в размерах, не превышающих двухмесячного денежного содержания по замещаемой должно-

сти муниципальной службы.

3.6. Единовременное денежное поощрение при достижении стажа муниципальной службы 20 лет и далее через каждые пять лет в размерах, не превышающих двухмесячного денежного содержания по замещаемой должности муниципальной службы, при условии наличия не менее пяти лет стажа муниципальной службы в органах местного самоуправления в городе Москве.

3.7. Выплата один раз за весь период муниципальной службы денежного вознаграждения в случае освобождения его от замещаемой должности и увольнения при наличии права на получение страховой пенсии по старости или страховой пенсии по инвалидности инвалидам I и II групп в размере, исчисленном исходя из среднемесячной заработной платы по последней замещаемой должности муниципальной службы перед прекращением муниципальной службы в кратности к количеству полных лет муниципальной службы, но не более чем за 10 лет на день прекращения муниципальной службы. Муниципальному служащему, получившему ранее аналогичную выплату при прекращении государственной гражданской службы города Москвы, выплата не производится. Муниципальному служащему, получившему ранее аналогичную выплату при прекращении федеральной военной службы, федеральной правоохранительной службы, государственной гражданской службы, государственной гражданской службы в других субъектах Российской Федерации и муниципальной службы в других субъектах Российской Федерации, выплата производится пропорционально количеству полных лет соответственно государственной гражданской службы в государственных органах города Москвы и муниципальной службы в городе Москве в органах местного самоуправления, муниципальных органах.

3.8. Гарантии для муниципального служащего, установленные пунктами 2.2, 2.4, 3.2, 3.4 настоящего Порядка, предоставляются в объеме, не превышающем объем соответствующих гарантий, установленных для государственных гражданских служащих, замещающих должности, отнесенные к соответствующим группам должностей государственной гражданской службы.

3.9. За муниципальным служащим, вышедшим на страховую пенсию по старости или страховую пенсию по инвалидности инвалидам I и II групп с муниципальной службы и имеющим право на доплату к пенсии в соответствии с пунктом 3.4 настоящего Порядка, сохраняются гарантии, предусмотренные пунктом 3.2 настоящего Порядка.

3.10. Членам семьи муниципального служащего или иным лицам, осуществлявшим похороны муниципального служащего, возмещаются расходы на ритуальные услуги в порядке и на условиях, установленных для государственных гражданских служащих.

3.11. Расходы, связанные с предоставлением муниципальному служащему и членам его семьи дополнительных гарантий, производятся из средств бюджета муниципального округа Строгино.

РЕШЕНИЕ

27 октября 2020 года № 053

Об утверждении Порядка рассмотрения главой муниципального округа Строгино заявления о выдаче разрешения на участие на безвозмездной основе в управлении некоммерческой организацией

В соответствии с подпунктом «б» пункта 3 части 1 статьи 14 Федерального закона от 2 марта 2007 года № 25-ФЗ «О муниципальной службе в Российской Федерации», частью 1.1 статьи 15 Закона города Москвы от 22 октября 2008 года № 50 «О муниципальной службе в городе Москве»,

Совет депутатов муниципального округа Строгино решил:

1. Утвердить Порядок рассмотрения главой муниципального округа Строгино заявления о выдаче разрешения на участие на безвозмездной основе в управлении некоммерческой организацией (приложение).
2. Опубликовать настоящее решение в бюллетене «Московский муниципальный вестник».
3. Контроль за выполнением настоящего решения возложить на главу муниципального округа Строгино Иванова М.В.

Глава муниципального округа Строгино **М.В. Иванов**

Приложение
к решению Совета депутатов
муниципального округа
Строгино
от 27 октября 2020 года № 053

Порядок
рассмотрения главой муниципального округа Строгино заявления о выдаче разрешения на участие на безвозмездной основе в управлении некоммерческой организацией

1. Настоящий Порядок устанавливает процедуру рассмотрения главой муниципального округа Строгино (далее – глава муниципального округа) заявления муниципального служащего администрации муниципального округа Строгино о выдаче разрешения главы муниципального округа на участие на безвозмездной основе в управлении некоммерческой организацией (далее соответственно – заявление, муниципальный служащий, администрация) в случаях, когда такое разрешение необходимо в соответствии с пунктом 3 части 1 статьи 14 Федерального закона от 2 марта 2007 года № 25-ФЗ «О муниципальной службе в Российской Федерации».

2. Для получения разрешения главы муниципального округа на участие на безвозмездной основе в управлении некоммерческой организацией (далее соответственно – разрешение, участие в управлении некоммерческой организацией) муниципальный служащий письменно обращается к главе муниципального округа с заявлением по форме согласно приложению 1 к настоящему Порядку. К заявлению прилагаются копии учредительных документов некоммерческой организации, в управлении которой муниципальный служащий предполагает участвовать. Копия каждого учредительного документа представляется с пронумерованными и прошитыми страницами, скрепленными печатью некоммерческой организации. В случае если копии учредительных документов некоммерческой организации не приложены, заявление не регистрируется и возвращается муниципальному служащему в момент представления заявления.

3. Оформленное заявление представляется муниципальным служащим муниципальному служащему администрации, ответственному за работу по профилактике коррупционных и иных правонарушений (далее – муниципальный служащий по профилактике правонарушений) лично до начала участия в управлении некоммерческой организацией.

4. Муниципальный служащий по профилактике правонарушений:

а) принимает и регистрирует заявление в день поступления в журнале регистрации заявлений по форме согласно приложению 2 к настоящему Порядку.

Листы журнала регистрации заявлений должны быть пронумерованы, прошнурованы, скреплены печатью администрации и заверены подписью главы муниципального округа. Журнал регистрации заявлений подлежит хранению у муниципального служащего по профилактике правонарушений в условиях, исключающих доступ к нему посторонних лиц;

б) выдает муниципальному служащему копию заявления (без приложений) с отметкой о регистрации под роспись в журнале регистрации заявлений в день регистрации заявления;

в) в срок, не превышающий три рабочих дня со дня регистрации заявления, осуществляет подготовку мотивированного заключения о возможности (невозможности) участия муниципального служащего в управлении некоммерческой организацией (далее – заключение);

г) в срок, не превышающий один рабочий день после дня подготовки заключения, представляет его и заявление на рассмотрение главе муниципального округа.

5. Заключение не подготавливается, если с заявлением к главе муниципального округа обращается муниципальный служащий по профилактике правонарушений. В этом случае заявление представляется главе муниципального округа не позднее одного рабочего дня после дня его регистрации. При этом

глава муниципального округа может проводить с согласия муниципального служащего по профилактике правонарушений собеседование с ним, получать от него письменные пояснения.

6. При подготовке заключения муниципальный служащий по профилактике правонарушений может проводить с согласия муниципального служащего, представившего заявление, собеседование с ним, получать от него письменные пояснения.

7. Заключение должно содержать:

а) информацию, изложенную в заявлении;

б) информацию, полученную при собеседовании с муниципальным служащим, представившим заявление (при ее наличии);

в) информацию, представленную муниципальным служащим в письменном пояснении (при ее наличии);

г) мотивированный вывод о возможности (невозможности) участия муниципального служащего в управлении некоммерческой организацией;

д) иную значимую для рассмотрения заявления информацию.

8. По результатам рассмотрения заявления и заключения глава муниципального округа в срок не позднее шести рабочих дней со дня их поступления к нему на рассмотрение (за исключением случая, указанного в пункте 5 настоящего Порядка) принимает одно из следующих решений:

а) о разрешении муниципальному служащему участвовать в управлении некоммерческой организацией;

б) об отказе в выдаче муниципальному служащему разрешения на участие в управлении некоммерческой организацией, если такое участие может привести к возникновению конфликта интересов. Для целей настоящего Порядка используется понятие «конфликт интересов», установленное частью 1 статьи 10 Федерального закона от 25 декабря 2008 года № 273-ФЗ «О противодействии коррупции».

9. В случае, указанном в пункте 5 настоящего Порядка, глава муниципального округа рассматривает заявление и принимает одно из решений, установленных пунктом 8 настоящего Порядка, в срок, не превышающий десять рабочих дней со дня поступления заявления в администрацию.

10. Решение главы муниципального округа (пункт 8) оформляется на бланке для писем главы муниципального округа, оригинал которого предоставляется муниципальному служащему под роспись (на копии решения) в течение трех рабочих дней со дня его принятия.

11. Заявление, заключение, копия решения главы муниципального округа и иные материалы, связанные с рассмотрением заявления (при их наличии), приобщаются к личному делу муниципального служащего.

Приложение 1
к Порядку рассмотрения главой муниципального округа Строгино заявления о выдаче разрешения на участие на безвозмездной основе в управлении некоммерческой организацией

Главе муниципального округа Строгино

_____
(инициалы, фамилия)

от _____
(наименование должности, структурного

_____
подразделения (при наличии),

_____
(фамилия, имя, отчество (при наличии) муниципального служащего)

Заявление
о выдаче разрешения главы муниципального округа Строгино на участие на безвозмездной основе в управлении некоммерческой организацией

В соответствии с подпунктом «б» пункта 3 части 1 статьи 14 Федерального закона от 2 марта 2007 года № 25-ФЗ «О муниципальной службе в Российской Федерации», частью 1.1 статьи 15 Закона города Москвы от 22 октября 2008 года № 50 «О муниципальной службе в городе Москве» прошу разрешить мне участие на безвозмездной основе в управлении некоммерческой организацией

_____
(полное наименование некоммерческой организации с указанием ее организационно-правовой формы)

_____

в качестве единоличного исполнительного органа или вхождения в состав ее коллегиального органа управления (нужное подчеркнуть).

Адрес некоммерческой организации _____
_____.

ИНН некоммерческой организации _____.

Участие в управлении некоммерческой организацией будет осуществляться в свободное от службы время и не повлечет за собой возникновения конфликта интересов или возможности возникновения конфликта интересов при исполнении должностных обязанностей, а также иной личной заинтересованности.

Приложения:
1) копия _____ на __ л.;
(наименование учредительного документа некоммерческой организации)
2) копия _____ на __ л.
(наименование учредительного документа некоммерческой организации)

«__» _____ 20__ года _____ _____
(подпись) (расшифровка подписи)

ОЗНАКОМЛЕН[1]

_____

(наименование должности непосредственного руководителя муниципального служащего)

«__» _____ 20__ года _____ _____
(подпись) (расшифровка подписи)

Регистрационный номер
в журнале регистрации заявлений _____

Дата поступления заявления «__» _____ 20__ года

_____ _____
(подпись муниципального служащего, принявшего заявление) *(расшифровка подписи)*

[1]Раздел не заполняется, если непосредственный руководитель муниципального служащего глава муниципального округа.

Приложение 2
к Порядку рассмотрения главой муниципального округа Строгино заявления о выдаче разрешения на участие на безвозмездной основе в управлении некоммерческой организацией

Журнал регистрации заявлений о выдаче разрешений главы муниципального округа Строгино на участие на безвозмездной основе в управлении некоммерческими организациями

№ п/п	Регистрационный номер заявления	Дата поступления заявления	Фамилия, имя, отчество (при наличии), наименование должности муниципального служащего, представившего заявление	Фамилия, имя, отчество (при наличии), подпись муниципального служащего, принявшего заявление	Отметка о получении копии заявления (копию получил, подпись муниципального служащего, представившего заявление)	Отметка о принятом решении (разрешено / отказано, дата принятия решения), дата уведомления о нем муниципального служащего

РЕШЕНИЕ

27 октября 2020 года № 054

О внесении изменений в решение Совета депутатов муниципального округа Строгино от 01.10.2019 № 080

В соответствии с Бюджетным кодексом Российской Федерации, Федеральным законом от 6 октября 2003 года № 131-ФЗ «Об общих принципах организации местного самоуправления в Российской Федерации», законами города Москвы от 6 ноября 2002 года № 56 «Об организации местного самоуправления в городе Москве», от 10 сентября 2008 года № 39 «О бюджетном устройстве и бюджетном процессе в городе Москве», Уставом муниципального округа Строгино,

Совет депутатов муниципального округа Строгино решил:

1. Пункт 10.1 Приложения к решению Совета депутатов муниципального округа Строгино от «01» октября 2019 г. № 080 «Об утверждении Положения о бюджетном процессе в муниципальном округе Строгино» изложить в следующей редакции: «10.1. Проект местного бюджета составляется и утверждается сроком на три года (очередной финансовый год и плановый период).».

2. Настоящее решение вступает в силу со дня его официального опубликования в бюллетене «Московский муниципальный вестник» и на официальном сайте муниципального округа Строгино – http://строгино.рф.

3. Контроль за исполнением настоящего решения возложить на главу муниципального округа Строгино Иванова М.В.

Глава муниципального округа Строгино **М.В. Иванов**

РЕШЕНИЕ

27 октября 2020 года № 055

Об обращении в Контрольно-счетную палату Москвы

В соответствии с пунктом 2.3 статьи 2 Соглашения от 28.12.2015 № 352/01-14 «О передаче Контрольно – счетной палате Москвы полномочий по осуществлению внешнего муниципального финансового контроля во внутригородском муниципальном образовании Строгино в городе Москве»,

Совет депутатов муниципального округа Строгино решил:

1. Обратиться в Контрольно-счетную палату Москвы о проведении внешней проверки годового отчета об исполнении бюджета муниципального округа Строгино за 2020 год с осуществлением внешней проверки бюджетной отчетности и подготовкой заключения на годовой отчет об исполнении бюджета муниципального округа Строгино за 2020 год в соответствии с требованиями Бюджетного Кодекса Российской Федерации и утвержденными Контрольно – счетной палатой Москвы стандартами.

2. Главе муниципального округа Строгино направить обращение в Контрольно-счетную палату Москвы о внешней проверке годового отчета об исполнении бюджета муниципального округа Строгино за 2020 год.

3. Главе муниципального округа Строгино предоставить в Контрольно-счетную палату Москвы документы и материалы к годовому отчету об исполнении бюджета муниципального округа Строгино за 2020 год в соответствии с формируемыми Контрольно-счетной палатой Москвы перечнем, сроками, способами и формами предоставления сведений.

4. Настоящее решение вступает в силу со дня его принятия.

5.Опубликовать настоящее решение в бюллетене «Московский муниципальный вестник» и на сайте – строгино.рф.

6. Контроль за выполнением настоящего решения возложить на главу муниципального округа Строгино Иванова М.В.

Глава муниципального округа Строгино **М.В. Иванов**

РЕШЕНИЕ

27 октября 2020 года № 056

Об обращении в Контрольно-счетную палату Москвы

В соответствии с пунктом 2.2.2 статьи 2 Соглашения от 28.12.2015 № 352/01-14 «О передаче Контрольно – счетной палате Москвы полномочий по осуществлению внешнего муниципального финансового контроля во внутригородском муниципальном образовании Строгино в городе Москве»,

Совет депутатов муниципального округа Строгино решил:

1. Обратиться в Контрольно-счетную палату Москвы о проведении внешней проверки проекта решения Совета депутатов муниципального округа Строгино «О бюджете муниципального округа Строгино на 2021 год и плановый период 2022 и 2023 годов» в соответствии с требованиями Бюджетного Кодекса Российской Федерации и утвержденными Контрольно – счетной палатой Москвы стандартами.
2. Главе муниципального округа Строгино направить обращение в Контрольно-счетную палату Москвы о проведении внешней проверки проекта решения Совета депутатов муниципального округа Строгино «О бюджете муниципального округа Строгино на 2020 год и плановый период 2022 и 2023 годов» в течение трех рабочих дней со дня принятия настоящего решения.
3. Главе муниципального округа Строгино предоставить в Контрольно-счетную палату Москвы документы и материалы к проекту решения Совета депутатов муниципального округа Строгино «О бюджете муниципального округа Строгино на 2021 год и плановый период 2022 и 2023 годов» в соответствии с формируемыми Контрольно-счетной палатой Москвы перечнем, сроками, способами и формами предоставления сведений.
4. Настоящее решение вступает в силу со дня его принятия.
5. Опубликовать настоящее решение в бюллетене «Московский муниципальный вестник» и на сайте – строгино.рф.
6. Контроль за выполнением настоящего решения возложить на главу муниципального округа Строгино Иванова М.В.

Глава муниципального округа Строгино **М.В. Иванов**

РЕШЕНИЕ

27 октября 2020 года № 057

О согласовании проекта изменения схемы размещения нестационарных торговых объектов

В соответствии с пунктом 1 части 5 статьи 1 Закона города Москвы от 11 июля 2012 года № 39 «О наделении органов местного самоуправления муниципальных округов в городе Москве отдельными полномочиями города Москвы», постановлением Правительства Москвы от 3 февраля 2011 года № 26-ПП «О размещении нестационарных торговых объектов, расположенных в городе Москве на земельных участках, в зданиях, строениях и сооружениях, находящихся в государственной собственности», обращением Префектуры СЗАО города Москвы от 15.10.2020 № 02-14-880/0,

Совет депутатов муниципального округа Строгино решил:

1. Согласовать проект изменения схемы размещения нестационарных торговых объектов, в части включения в схему размещения нестационарных торговых объектов «Ёлочный базар» по адресу: ул. Таллинская, вл.18, согласно приложению.
2. Направить настоящее решение в Департамент территориальных органов исполнительной власти города Москвы, префектуру Северо - Западного административного округа города Москвы, управу района Строгино города Москвы в течение 3 дней со дня его принятия.
3. Опубликовать настоящее решение в бюллетене «Московский муниципальный вестник» и разместить на официальном сайте строгино.рф.
4. Контроль за выполнением настоящего решения возложить на главу муниципального округа Строгино Иванова М.В.

Глава муниципального округа Строгино **М.В. Иванов**

Приложение
к решению Совета депутатов
муниципального округа
Строгино
от 27.10.2020 года № 057

Проект изменения схемы размещения нестационарных торговых объектов

№	Округ	Район	Адрес размещения	Специализация	Период размещения	Площадь кв.м.	Корректировка схемы
1. 1	СЗАО	Строгино	Ул. Таллинская, вл.18	Ели, сосны, лапник	20.12.2020-31.12.2020	12	Включение в схему размещения

РЕШЕНИЕ

27 октября 2020 года № 058

О согласовании проекта перечня ярмарок выходного дня в муниципальном округе Строгино на 2021 год

В соответствии с частью 9 статьи 1 Закона города Москвы от 11 июля 2012 года № 39 «О наделении органов местного самоуправления муниципальных округов в городе Москве отдельными полномочиями города Москвы», постановлением Правительства Москвы от 4 мая 2011 года № 172-ПП «Об утверждении Порядка организации ярмарок и продажи товаров (выполнения работ, оказания услуг) на них на территории города Москвы», обращением префектуры Северо-Западного административного округа города Москвы от 01.10.2020 № 02-14-827/0,

Совет депутатов муниципального округа Строгино решил:

1. Согласовать проект перечня ярмарок выходного дня в муниципальном округе Строгино на 2021 год (приложение).
2. Направить настоящее решение в Департамент территориальных органов исполнительной власти города Москвы, префектуру Северо - Западного административного округа города Москвы, управу района Строгино города Москвы в течение 3 дней со дня его принятия.
3. Опубликовать настоящее решение в бюллетене «Московский муниципальный вестник» и разместить на официальном сайте – строгино.рф.
4. Контроль за выполнением настоящего решения возложить на главу муниципального округа Строгино Иванова М.В.

Глава муниципального округа Строгино **М.В. Иванов**

Приложение
к решению Совета депутатов
муниципального округа
Строгино
от 27.10.2020 № 058

Проект перечня ярмарок выходного дня в муниципальном округе Строгино на 2021 год

№ п/п	Район	Адрес размещения	Количество	Период размещения
1	Строгино	Ул. Таллинская, вл.7	20 мест	Пятница, суббота, воскресенье с 9:00 до 19:00

РЕШЕНИЕ

27 октября 2020 года № 059

О согласовании проекта изменения схемы размещения нестационарных торговых объектов

В соответствии с пунктом 1 части 5 статьи 1 Закона города Москвы от 11 июля 2012 года № 39 «О наделении органов местного самоуправления муниципальных округов в городе Москве отдельными полномочиями города Москвы», постановлением Правительства Москвы от 23.06. 2016 года № 355-ПП «О размещении нестационарных торговых объектов, при стационарных торговых объектах», обращением Префектуры СЗАО города Москвы от 23.10.2020 № 02-14-913/0; от 23.10.2020 № 02-14-912/0,

Совет депутатов муниципального округа Строгино решил:

1. Согласовать проект изменения схемы размещения нестационарных торговых объектов, в части включения в схему размещения нестационарных торговых объектов при стационарном торговом объекте АО «Торговый Дом «Перекресток» двух НТО согласно приложению к настоящему решению.
2. Направить настоящее решение в Департамент территориальных органов исполнительной власти города Москвы, префектуру Северо-Западного административного округа города Москвы, в течение 3 дней со дня его принятия.
3. Опубликовать настоящее решение в бюллетене «Московский муниципальный вестник» и разместить на официальном сайте строгино.рф.
4. Контроль за выполнением настоящего решения возложить на главу муниципального округа Строгино Иванова М.В.

Глава муниципального округа Строгино **М.В. Иванов**

Приложение
к решению Совета депутатов
муниципального округа
Строгино
от 27.10.2020 № 059

Проект изменения схемы размещения нестационарных торговых объектов, в части включения в схему размещения нестационарных торговых объектов при стационарном торговом объекте АО «Торговый Дом «Перекресток»

№	Район	Вид объекта	Хозяйствующий субъект	Адрес	Специализация	Площадь места размещения, кв.м
1	Строгино	Стационарный торговый объект	АО “Торговый Дом “Перекресток”	ул. Маршала Катукова, д. 18	Розничная торговля	30
	Строгино	Стационарный торговый объект	АО “Торговый Дом “Перекресток”	ул. Таллинская, д. 7	Розничная торговля	30

РЕШЕНИЕ

27 октября 2020 года № 060

О согласовании проекта перечня ярмарок выходного дня в муниципальном округе Строгино на 2021 год

В соответствии с частью 9 статьи 1 Закона города Москвы от 11 июля 2012 года № 39 «О наделении органов местного самоуправления муниципальных округов в городе Москве отдельными полномочиями города Москвы», постановлением Правительства Москвы от 4 мая 2011 года № 172-ПП «Об утверждении Порядка организации ярмарок и продажи товаров (выполнения работ, оказания услуг) на них на территории города Москвы», обращением префектуры Северо-Западного административного округа города Москвы от 26.10.2020 № 11-мс,

Совет депутатов муниципального округа Строгино решил:

1. Согласовать проект перечня ярмарок выходного дня в муниципальном округе Строгино на 2021 год (приложение).
2. Направить настоящее решение в Департамент территориальных органов исполнительной власти города Москвы, префектуру Северо - Западного административного округа города Москвы, управу района Строгино города Москвы в течение 3 дней со дня его принятия.
3. Опубликовать настоящее решение в бюллетене «Московский муниципальный вестник» и разместить на официальном сайте – строгино.рф.
4. Контроль за выполнением настоящего решения возложить на главу муниципального округа Строгино Иванова М.В.

Глава муниципального округа Строгино **М.В. Иванов**

Приложение
к решению Совета депутатов
муниципального округа
Строгино
от 27.10.2020 № 060

Проект перечня ярмарок выходного дня в муниципальном округе Строгино на 2021 год

№ п/п	Район	Адрес размещения	Количество	Период размещения
1	Строгино	Ул. Маршала Катукова, вл.18, стр.1	40 мест	Пятница, суббота, воскресенье с 9:00 до 19:00

РЕШЕНИЕ

27 октября 2020 года № 061

**О внесении изменений в решение
Совета депутатов муниципального округа
Строгино от 17.12.2019 № 099**

В соответствии с частью 6 статьи 1 Закона города Москвы от 11 июня № 39 «О наделении органов местного самоуправления муниципальных округов в городе Москве отдельными полномочиями города Москвы», постановлением Правительства Москвы от 13.09.2012 № 484-ПП «О дополнительных мероприятиях по социально-экономическому развитию районов города Москвы», обращением Управы района Строгино от 22.10.2020 № 61-07-1209/0, и принимая во внимание согласование главы управы района Строгино города Москвы,

Совет депутатов муниципального округа Строгино решил:

1. Внести изменения в решение Совета депутатов от 17.12.2019 № 099 «О проведении дополнительных мероприятий по социально-экономическому развитию района Строгино города Москвы в 2020 году», изложив приложение к решению в редакции приложения к настоящему решению.
2. Утвердить дополнительные мероприятия по социально-экономическому развитию района Строгино города Москвы на 2020 год, на финансирование которых управе района Строгино города Москвы предоставлены ежегодные бюджетные ассигнования согласно приложению к настоящему решению.
3. Главе управы района Строгино города Москвы обеспечить реализацию мероприятий, указанных в пункте 2 настоящего решения.
4. Направить настоящее решение в управу района Строгино города Москвы, префектуру Северо-Западного административного округа города Москвы и Департамент территориальных органов исполнительной власти города Москвы.
5. Настоящее решение вступает в силу со дня принятия.
6. Опубликовать настоящее решение в бюллетене «Московский муниципальный вестник» и разместить на официальном сайте - строгино.рф.
7. Контроль за выполнением настоящего решения возложить на главу муниципального округа Строгино Иванова М.В.

Глава муниципального округа Строгино **М.В. Иванов**

Приложение
к решению Совета депутатов
муниципального округа
Строгино
от 27.10.2020 № 061

Приложение
к решению Совета депутатов
муниципального округа
Строгино
от 17.12.2019 № 099

Дополнительные мероприятия по социально-экономическому развитию района Строгино города Москвы на 2020 год

№ п/п	Перечень направлений расходования (484-ПП от 13.09.2012)	Перечень мероприятий	Сумма, тыс.руб.
1	Оказание социально-бытовых услуг льготным категориям граждан, проживающих на территории административного округа города Москвы, а также оказание адресной материальной помощи в порядке, установленном префектурами административных округов города Москвы.	Социально-бытовые услуги (Услуги ателье. Ремонт обуви. Парикмахерские услуги.)	600,00
		Банные услуги	600,00
		Оказание помощи нуждающимся жителям района Строгино	2 500,00
		Итого по 1 разделу:	3 700,00
2	Благоустройство территорий общего пользования, в том числе дворовых территорий (включая их обустройство, текущий и капитальный ремонт), парков, скверов и иных объектов благоустройства.	Благоустройство дворовой территории	3 871,70
		Итого по 2 разделу:	3 871,70
3	Капитальный ремонт многоквартирных домов, капитальный ремонт нежилых помещений, в том числе переданных органам местного самоуправления для реализации отдельных полномочий города Москвы, спортивных площадок и иных объектов благоустройства, предназначенных для организации физкультурно-оздоровительной и спортивной работы с населением по месту жительства	Ремонт спортивной площадки	1 139,90
		Итого по 3 разделу:	1 139,90
4	Реализация дополнительных мероприятий в сфере досуговой, социально-воспитательной, физкультурно-оздоровительной и спортивной работы с населением по месту жительства, а также приобретение и содержание имущества для указанной работы, в том числе для реализации органами местного самоуправления муниципальных округов отдельных полномочий города Москвы.	Праздничные мероприятия для населения	4 241,30
		Поставка цветочной продукции к памятным датам	100,00
		Итого по 4 разделу:	4 341,30
		Итого по всем мероприятиям:	**13 052,90**

РЕШЕНИЕ

27 октября 2020 года № 062

О комиссии муниципального округа Строгино по исчислению стажа муниципальной службы

В соответствии со статьей 33 Закона города Москвы от 22 октября 2008 года № 50 «О муниципальной службе в городе Москве»,

Совет депутатов муниципального округа Строгино решил:

1. Создать комиссию муниципального округа Строгино по исчислению стажа муниципальной службы.
2. Утвердить:
2.1. Порядок работы комиссии муниципального округа Строгино по исчислению стажа муниципальной службы согласно приложению 1 к настоящему решению.
2.2. Состав комиссии муниципального округа Строгино по исчислению стажа муниципальной службы согласно приложению 2 к настоящему решению.
3. Опубликовать настоящее решение в бюллетене «Московский муниципальный вестник».
4. Признать утратившим силу решение муниципального Собрания внутригородского муниципального образования Строгино в городе Москве от 17 января 2017 года № 001 «О комиссии внутригородского муниципального образования Строгино в городе Москве по исчислению стажа муниципальной службы».
5. Контроль за выполнением настоящего решения возложить на главу муниципального округа Строгино Иванова М.В.

Глава муниципального округа Строгино **М.В. Иванов**

Приложение 1
к решению Совета депутатов
муниципального округа
Строгино
от 27.10.2020 года № 062

Порядок работы комиссии муниципального округа Строгино по исчислению стажа муниципальной службы

1. Настоящий Порядок определяет правила работы Комиссии муниципального округа Строгино по исчислению стажа муниципальной службы (далее – Комиссия).

2. Комиссия создана в целях рассмотрения вопросов о включении в стаж муниципальной службы для назначения пенсии за выслугу лет муниципальным служащим администрации муниципального округа Строгино (далее – муниципальные служащие, администрация) иных периодов трудовой деятельности в соответствии с нормативными правовыми актами города Москвы и решениями Совета депутатов муниципального округа Строгино (далее – иные периоды деятельности).

3. Комиссия состоит из председателя Комиссии, его заместителя, секретаря и членов Комиссии. В отсутствие председателя Комиссии его обязанности исполняет заместитель председателя Комиссии.

4. В состав Комиссии по предложению главы муниципального округа Строгино входят муниципальные служащие, в том числе муниципальный служащий, к должностным обязанностям которого отнесено ведение кадровой работы (далее – муниципальный служащий по кадровой работе), а также могут входить депутаты Совета депутатов муниципального округа Строгино.

5. Заседание Комиссии считается правомочным, если на нем присутствует не менее двух третей от общего числа членов Комиссии.

6. При возникновении прямой или косвенной личной заинтересованности члена Комиссии, которая может привести к конфликту интересов при рассмотрении вопроса, включенного в повестку дня заседания Комиссии, он обязан до начала заседания заявить об этом. В таком случае соответствующий член Комиссии не принимает участия в рассмотрении указанного вопроса.

В случае если вопрос о включении в стаж муниципальной службы иных периодов деятельности рассматривается в отношении муниципального служащего, являющегося членом Комиссии, то на период рассмотрения указанного вопроса его членство в Комиссии приостанавливается.

7. Основанием для проведения заседания Комиссии является заявление муниципального служащего о включении в его стаж муниципальной службы иных периодов деятельности (далее – заявление).

8. Заявление должно содержать сведения о:

ранее замещаемых должностях руководителей, специалистов организаций и периодах работы (службы) на них;

приобретенных на таких должностях опыте и знаниях, необходимых для выполнения должностных обязанностей по замещаемой этим муниципальным служащим должности муниципальной службы;

намерении лично присутствовать, либо не присутствовать на заседании Комиссии.

К заявлению прикладывается копия трудовой книжки, заверенная муниципальным служащим по кадровой работе, а в случаях, когда в трудовой книжке содержатся неправильные или неточные записи либо не содержатся записи об указанных периодах деятельности – справки с места работы (службы), из архивных учреждений, выписки из приказов и других документов, подтверждающих трудовой стаж.

9. Заявление в день его поступления регистрируется в журнале регистрации заявлений секретарем Комиссии, а в случае его отсутствия – уполномоченным председателем Комиссии членом Комиссии. При отсутствии приложений, указанных в пункте 8 настоящего Порядка, заявление не подлежит регистрации и в указанный срок возвращается муниципальному служащему.

10. Журнал регистрации заявлений должен содержать:

дату поступления заявления и его регистрационный номер;

фамилию имя отчество и должность муниципального служащего, направившего заявление;

фамилию имя отчество секретаря Комиссии, а в случае его отсутствия – уполномоченного председателем Комиссии члена Комиссии, принявшего заявление, его подпись;

дату и результат (удовлетворено или отказано) рассмотрения заявления.

Листы журнала регистрации заявлений должны быть пронумерованы, прошнурованы и заверены подписью председателя Комиссии. Журнал регистрации заявлений подлежит хранению у секретаря Комиссии в условиях, исключающих доступ к нему посторонних лиц.

11. При поступлении в Комиссию заявления заседание Комиссии проводится не позднее пяти рабочих дней со дня его регистрации.

12. Заявление не позднее рабочего дня следующего за днем его регистрации представляется председателю Комиссии.

13. Председатель Комиссии при поступлении к нему заявления определяет дату, время и место проведения заседания Комиссии, организует через секретаря Комиссии, а в случае его отсутствия – уполномоченного председателем Комиссии члена Комиссии, оповещение членов Комиссии о заседании Комиссии и направление им материалов к заседанию не позднее чем за два рабочих дня до дня заседания, а также обеспечивает ведение делопроизводства Комиссии.

14. В случае если в заявлении муниципальный служащий выразил намерение присутствовать на заседании Комиссии, информация о дате, времени и месте проведения заседания доводится до его сведения в срок, указанный в пункте 13 настоящего Порядка, любым способом (телефонная связь, смс-уведомления, электронная почта и т.п.). Муниципальный служащий на заседании Комиссии вправе давать пояснения по существу заявления.

15. По итогам рассмотрения заявления и документов Комиссия принимает решение о включении в стаж муниципальной службы муниципального служащего иных периодов деятельности или об отказе муниципальному служащему в удовлетворении заявления.

16. Решения Комиссии принимаются открытым голосованием большинством голосов от числа присутствующих на заседании членов Комиссии. Все члены Комиссии при принятии решений обладают равными правами.

17. Решения Комиссии оформляются протоколом, который подписывают члены Комиссии, присутствовавшие на заседании Комиссии.

18. В протоколе заседания Комиссии указываются:

а) дата заседания Комиссии, фамилии, имена, отчества (при наличии) членов Комиссии, присутствующих на заседании;

б) краткое содержание заявления;

в) содержание пояснений муниципального служащего (при наличии);

г) фамилии, имена, отчества (при наличии) выступивших на заседании членов Комиссии и краткое изложение их выступлений (при наличии);

д) решение Комиссии и обоснование его принятия;

е) результаты голосования.

19. Выписка из протокола заседания Комиссии, заверенная подписями председателя и секретаря Комиссии, а в случае отсутствия секретаря Комиссии – уполномоченного председателем Комиссии членом Комиссии, направляется в администрацию и муниципальному служащему не позднее трех рабочих дней после дня проведения заседания Комиссии.

20. Решение Комиссии может быть обжаловано в суд в установленном законом порядке.

21. Организационно-техническое обеспечение деятельности Комиссии осуществляет администрация.

Приложение 2
к решению Совета депутатов
муниципального округа
Строгино
от 27.10.2020 года № 062

Состав комиссии муниципального округа Строгино
по исчислению стажа муниципальной службы

Председатель Комиссии:
Иванов М.В. - Глава муниципального округа Строгино

Заместитель председателя Комиссии:
Сафонов М.В. - Заместитель главы администрации муниципального округа Строгино

Члены Комиссии:
Астахова Н.Н. - Начальник отдела организационной службы
Питько Р.И. - Депутат Совета депутатов муниципального округа Строгино
Почебыт И.Б. - Главный бухгалтер-начальник отдела
Уткин И.А. - Начальник отдела юридической службы

Секретарь Комиссии:
Чеботарева С.Н. - Главный специалист

МУНИЦИПАЛЬНЫЙ ОКРУГ ХОРОШЕВО-МНЕВНИКИ В ГОРОДЕ МОСКВЕ

СОВЕТ ДЕПУТАТОВ

РЕШЕНИЕ

20 октября 2020 года № 8-1/55

О проекте решения Совета депутатов муниципального округа Хорошево-Мневники «О бюджете муниципального округа Хорошево-Мневники на 2021 год и плановый период 2022 и 2023 годов»

В соответствии с Бюджетным Кодексом Российской Федерации, на основании Федерального Закона от 06.10.2003 г. № 131-ФЗ «Об общих принципах организации местного самоуправления в Российской Федерации», Закона города Москвы от 06.11.2002 г. № 56 «Об организации местного самоуправления в городе Москве», Устава муниципального округа Хорошево-Мневники и Положения о бюджетном процессе в муниципальном округе Хорошево-Мневники

СОВЕТ ДЕПУТАТОВ РЕШИЛ:

1. Одобрить проект решения Совета депутатов муниципального округа Хорошево-Мневники «О бюджете муниципального округа Хорошево-Мневники на 2021 год и плановый период 2022 и 2023 годов» (приложение 1).

2. Назначить публичные слушания по проекту решения Совета депутатов муниципального округа Хорошево-Мневники «О бюджете муниципального округа Хорошево-Мневники на 2021 год и плановый период 2022 и 2023 годов» на 30 ноября 2020 года с 18-00 до 18-30, по адресу г. Москва, ул. Народного Ополчения, д. 33, стр. 1, зал для конференций.

3. Создать рабочую группу по организации и проведению публичных слушаний, организации сбора и учета предложений жителей муниципального округа Хорошево-Мневники по проекту решения Совета депутатов муниципального округа Хорошево-Мневники «О бюджете муниципального округа Хорошево-Мневники на 2021 год и плановый период 2022 и 2023 годов» (приложение 2).

4. Опубликовать настоящее решение в бюллетене «Московский муниципальный вестник» и на сайте муниципального округа Хорошево-Мневники.

5. Настоящее решение вступает в силу со дня опубликования.

6. Контроль за исполнением настоящего решения возложить на главу муниципального округа Хорошево-Мневники Попкова М.А.

Глава муниципального округа Хорошево-Мневники **М.А. Попков**

Приложение 1
к решению Совета депутатов
муниципального округа
Хорошево-Мневники
от 20 октября 2020 года № 8-1/55

ПРОЕКТ

СОВЕТ ДЕПУТАТОВ
МУНИЦИПАЛЬНОГО ОКРУГА
ХОРОШЕВО-МНЕВНИКИ
в городе Москве

РЕШЕНИЕ

___ _____ 2020 года № _____

О бюджете муниципального округа Хорошево-Мневники на 2021 год и плановый период 2022 и 2023 годов

В соответствии с Бюджетным Кодексом Российской Федерации, Федеральным Законом от 6 октября 2003 года № 131-ФЗ «Об общих принципах организации местного самоуправления в Российской Федерации», законами города Москвы от 6 ноября 2002 года № 56 «Об организации местного самоуправления в городе Москве», от 10 сентября 2008 года № 39 «О бюджетном устройстве и бюджетном процессе в городе Москве», от XX _____ 2020 года № XX «О бюджете города Москвы на 2021 год и плановый период 2022 и 2023 годов», Уставом муниципального округа Хорошево-Мневники и Положением о бюджетном процессе в муниципальном округе Хорошево-Мневники, утвержденным решением Совета депутатов муниципального округа Хорошево-Мневники от 29.10.2019 г. № 10-1/62,

СОВЕТ ДЕПУТАТОВ РЕШИЛ:

1. Утвердить бюджет муниципального округа Хорошево-Мневники на 2021 год и плановый период 2022 и 2023 годов со следующими характеристиками и показателями:

1.1. Основные характеристики бюджета муниципального округа Хорошево-Мневники на 2021 год:

1.1.1. прогнозируемый объем доходов бюджета муниципального округа Хорошево-Мневники в сумме 29 787,5 тысячи рублей;

1.1.2. общий объем расходов бюджета муниципального округа Хорошево-Мневники в сумме 29 787,5 тысячи рублей;

1.1.3. дефицит/ профицит бюджета муниципального округа Хорошево-Мневники в сумме 0,0 тысячи рублей.

1.2. Основные характеристики бюджета муниципального округа Хорошево-Мневники на плановый период 2022 и 2023 годов:

1.2.1. общий объем доходов бюджета муниципального округа Хорошево-Мневники на 2022 год в сумме 38 299,8 тысячи рублей; на 2023 год в сумме 30 414,2 тысяч рублей;

1.2.2. общий объем расходов бюджета муниципального округа Хорошево-Мневники на 2022 год в сумме 38 299,8 тысячи рублей, в том числе условно утвержденные расходы бюджета муниципального округа Хорошево-Мневники в сумме 960,0 тысяч рублей; на 2023 год в сумме 30 414,2 тысяч рублей, в том числе условно утвержденные 1 530,0 тысяч рублей;

1.2.3. дефицит/профицит бюджета муниципального округа Хорошево-Мневники в сумме 0,0 ты-

сяч рублей.

1.3. Перечень главных администраторов доходов бюджета муниципального округа Хорошево-Мневники согласно приложению 1 к настоящему решению.

1.4. Перечень главных администраторов источников финансирования дефицита бюджета муниципального округа Хорошево-Мневники согласно приложению 2 к настоящему решению.

1.5. Перечень получателей бюджетных средств муниципального округа Хорошево-Мневники на 2021 год согласно приложению 3 к настоящему решению.

1.6. Доходы бюджета муниципального округа Хорошево-Мневники на 2020 год и плановый период 2022 и 2023 годов согласно приложениям 4 и 5 к настоящему решению.

1.7. Расходы бюджета муниципального округа Хорошево-Мневники на 202 год и плановый период 2022 и 2023 годов по разделам и подразделам бюджетной классификации с детализацией отдельных расходов бюджета муниципального округа согласно приложению 6 и 7.

1.8. Расходы бюджета муниципального округа в разрезе функциональной классификации на 2021 год и плановый период 2022 и 2023 годов согласно приложению 8 и 9.

1.9. Ведомственную структуру расходов бюджета муниципального округа Хорошево-Мневники на 2021 год и плановый период 2022 и 2023 годов согласно приложению 10 и 11.

1.10. Источники финансирования дефицита бюджета муниципального округа Хорошево-Мневники на 2021 и плановый период 2022 и 2023 годов согласно приложению 12 к настоящему решению, установив, что остаток средств бюджета на 01.01.2021 года может направляться в текущем финансовом году на покрытие временных кассовых разрывов в размере до 100 процентов.

1.11. Общий объем бюджетных ассигнований, направляемых на исполнение публичных нормативных обязательств, на 2021 год в сумме 0,0 тысяч рублей, плановый период 2022 и 2023 годов в сумме 0,0 тысяч рублей.

1.12. Объем межбюджетных трансфертов, получаемых из бюджета города Москвы, в 2021 году в сумме 0,0 тыс. рублей, в 2022 году в сумме 0,0 тыс. рублей, в 2023 году в сумме 0,0 тыс. рублей.

1.13. Объем межбюджетных трансфертов, предоставляемых бюджету города Москвы: в 2021 году в сумме 1 096,8 тысяч рублей; в 2022 году в сумме 1 204,8 тысяч рублей; в 2023 году в сумме 1 204,8 тысяч рублей.

1.14. Программа муниципальных гарантий муниципального округа в валюте Российской Федерации на 2020 год – 0,0 тыс. рублей, на 2021 год – 0,0 тыс. рублей, на 2022 год – 0,0 тыс. рублей.

1.15. Программа муниципальных внутренних заимствований муниципального округа на 2020 год – 0.0 тыс. рублей, на 2021 – 0,0 тыс. рублей, на 2022 год – 0,0 тыс. рублей.

1.16. Резервный фонд администрации муниципального округа Хорошево-Мневники в городе Москве: на 2021 год в сумме 50,0 тысяч рублей; на 2022 год в сумме 50,0 тысяч рублей; на 2023 год в сумме 50,0 тысяч рублей.

1.17. Верхний предел муниципального внутреннего долга муниципального округа Хорошево-Мневники на 1 января 2022 года в сумме 0,0 тыс. рублей, на 1 января 2023 года в сумме 0,0 тыс. рублей, на 1 января 2024 года в сумме 0,0 тыс. рублей.

1.18. Привлечение заемных средств в бюджет муниципального округа Хорошево-Мневники на 2021 год и плановый период 2022 и 2023 годов не планируется.

2. Возложить исполнение бюджета муниципального округа в 2021 году на администрацию муниципального округа Хорошево-Мневники.

3. Особенности исполнения бюджета в 2021 году:

3.1. Предоставить право главе муниципального округа в соответствии со ст. 217 Бюджетного кодекса Российской Федерации вносить изменения в роспись и (или) смету доходов и расходов бюджета муниципального округа Хорошево-Мневники в 2021 году, а также в перечень бюджетополучателей муниципального округа с последующим утверждением на заседании Совета депутатов муниципального округа Хорошево-Мневники, вызванные:

3.1.1. изменением бюджетной классификации Российской Федерации;

3.1.2. передачей полномочий по финансированию отдельных учреждений, мероприятий или видов расходов;

3.1.3. уточнением бюджетных показателей по доходам и расходам, предусмотренные бюджетным законодательством РФ и города Москвы, в связи с изменениями Закона города Москвы о бюджете города Москвы, Указов Мэра Москвы об увеличении окладов месячного денежного содержания государственных служащих органов исполнительной власти города Москвы;

3.1.4. в иных случаях при оперативном решении вопросов, предусмотренных бюджетным законодательством РФ и города Москвы, связанных с финансово-хозяйственной деятельностью муниципального округа.

3.2. Разрешить главе муниципального округа увеличивать бюджетные ассигнования по отдельным разделам, подразделам, целевым статьям и видам расходов за счет экономии бюджетных ассигнований на оказание муниципальных услуг в пределах общего объема бюджетных ассигнований, предусмотренных главному распорядителю бюджетных средств в текущем финансовом году на оказание муниципальных услуг при условии, что увеличение бюджетных ассигнований по соответствующему направлению расходов не превышает 10 процентов.

3.3. Главе муниципального округа представлять на утверждение Совета депутатов увеличение дохода бюджета муниципального округа на величину средств, передаваемых из бюджета города Москвы, на выплату единовременных денежных поощрений муниципальным служащим в порядке и на условиях, установленных правовыми актами города Москвы, и обеспечение гарантий, сохраняющихся за муниципальными служащими после выхода на пенсию после перераспределения соответствующих средств.

3.4. Принять к сведению, что в соответствии с действующим законодательством Российской Федерации:

3.4.1. свободный остаток средств, образовавшийся в бюджете муниципального округа Хорошево-Мневники на начало года, используется в соответствии с Бюджетным Кодексом РФ;

3.4.2. глава муниципального округа формирует перечень подведомственных ему распорядителей и получателей бюджетных средств, обеспечивает результативность и целевой характер использования бюджетных средств, осуществляет планирование соответствующих расходов бюджета, составляет обоснования бюджетных ассигнований, составляет, утверждает и ведет сводную бюджетную роспись, кассовый план, план-график размещения заказов на поставку товаров, выполнение работ, оказание услуг для нужд администрации, распределяет бюджетные ассигнования, исполняет соответствующую часть бюджета, вносит предложения по формированию и изменению сводной бюджетной росписи, ведет реестр бюджетных обязательств, подлежащих исполнению в пределах утвержденных ему лимитов бюджетных обязательств и бюджетных ассигнований, вносит предложения по формированию и изменению лимитов бюджетных обязательств, определяет порядок утверждения и ведения бюджетных смет, формирует бюджетную отчетность главного распорядителя бюджетных средств, осуществляет иные бюджетные полномочия, установленные Бюджетным Кодексом, и принимаемые в соответствии с ним нормативными правовыми актами, регулирующими бюджетные правоотношения.

3.5. Главе муниципального округа по итогам финансового 2020 года внести предложение по увеличению расходов местного бюджета за счет свободного остатка средств, образовавшегося в бюджете муниципального образования на начало 2021 года.

3.6. Установить, что полномочия по осуществлению отдельных функций по проведению операций по исполнению местного бюджета, а также обеспечение информационного взаимодействия между территориальным органом Федерального казначейства и администраторами доходов местного бюджета передаются администрацией муниципального округа Хорошево-Мневники в городе Москве Департаменту финансов города Москвы и осуществляются в соответствии с заключенным соглашением.

3.7. Бюджетный учет:

3.7.1. Все доходы бюджета, источники финансирования дефицита бюджета, расходы бюджета, а также операции, осуществляемые в процессе исполнения бюджета, подлежат учету, основывающемуся на едином плане счетов.

4. Исполнение за счет средств бюджета муниципального округа контрактов (договоров) на выполнение муниципального заказа производится

в пределах, доведенных получателям бюджетных средств лимитов бюджетных обязательств в соответствии с бюджетной классификацией расходов. Принятые получателями бюджетных средств обязательства, вытекающие из условий заключенных договоров, исполнение которых осуществляется за счет средств бюджета муниципального округа, сверх утвержденных лимитов бюджетных обязательств, не подлежат оплате за счет средств бюджета и могут быть признаны судом недействительными по иску главного распорядителя бюджетных средств или финансового органа города Москвы.

5. Опубликовать настоящее решение в бюллетене «Московский муниципальный вестник» и разместить на официальном сайте муниципального округа Хорошево-Мневники www.mun-hormn.mos.ru в информационно-телекоммуникационной сети Интернет.

6. Настоящее решение вступает в силу с 1 января 2021 года.

7. Контроль за исполнением настоящего решения возложить на главу муниципального округа Попкова М.А.

Глава муниципального округа
Хорошево-Мневники **М.А. Попков**

Приложение 1
к решению Совета депутатов
муниципального округа
Хорошево-Мневники
от ___ _____ 2020 года
№ _____

ПЕРЕЧЕНЬ ГЛАВНЫХ АДМИНИСТРАТОРОВ ДОХОДОВ БЮДЖЕТА МУНИЦИПАЛЬНОГО ОКРУГА ХОРОШЕВО-МНЕВНИКИ – ОРГАНОВ МЕСТНОГО САМОУПРАВЛЕНИЯ

Код бюджетной классификации							Наименование кода поступлений в бюджет, группы, подгруппы, статьи, подстатьи, элемента, группы подвида, аналитической группы подвида доходов
главного администратора доходов	доходов бюджета муниципального округа Хорошево-Мневники						
Главные администраторы доходов бюджета муниципального округа – органы местного самоуправления муниципального округа Хорошево-Мневники							
900	администрация муниципального округа Хорошево-Мневники в городе Москве						
900	1	13	02993	03	0000	130	Прочие доходы от компенсации затрат бюджетов внутригородских муниципальных образований городов федерального значения
900	1	16	10123	01	0000	140	Доходы от денежных взысканий (штрафов), поступающие в счет погашения задолженности, образовавшейся до 1 января 2020 года, подлежащие зачислению в бюджет муниципального образования по нормативам, действовавшим в 2019 году
900	1	16	10123	01	0031	140	Доходы от денежных взысканий (штрафов), поступающие в счет погашения задолженности, образовавшейся до 1 января 2020 года, подлежащие зачислению в бюджет муниципального образования по нормативам, действовавшим в 2019 году (доходы бюджетов внутригородских муниципальных образований городов федерального значения за исключением доходов, направляемых на формирование муниципального дорожного фонда, а также иных платежей в случае принятия решения финансовым органом муниципального образования о раздельном учете задолженности)
900	1	16	23031	03	0000	140	Доходы от возмещения ущерба при возникновении страховых случаев по обязательному страхованию гражданской ответственности, когда выгодоприобретателями выступают получатели средств бюджетов внутригородских муниципальных образований городов федерального значения
900	1	16	23032	03	0000	140	Доходы от возмещения ущерба при возникновении иных страховых случаев, когда выгодоприобретателями выступают получатели средств бюджетов внутригородских муниципальных образований городов федерального значения
900	1	16	32000	03	0000	140	Денежные взыскания, налагаемые в возмещение ущерба, причиненного в результате незаконного или нецелевого использования бюджетных средств (в части бюджетов внутригородских муниципальных образований городов федерального значения)
900	1	16	33030	03	0000	140	Денежные взыскания (штрафы) за нарушение законодательства Российской Федерации о контрактной системе в сфере закупок товаров, работ, услуг для обеспечения государственных и муниципальных нужд для нужд внутригородских муниципальных образований городов федерального значения
900	1	16	90030	03	0000	140	Прочие поступления от денежных взысканий (штрафов) и иных сумм в возмещение ущерба, зачисляемые в бюджеты внутригородских муниципальных образований городов федерального значения
900	1	17	01030	03	0000	180	Невыясненные поступления, зачисляемые в бюджеты внутригородских муниципальных образований городов федерального значения

900	2	02	49999	03	0000	150	Прочие межбюджетные трансферты, передаваемые бюджетам внутригородских муниципальных образований городов федерального значения
900	2	07	03020	03	0000	150	Прочие безвозмездные поступления в бюджеты внутригородских муниципальных образований городов федерального значения
900	2	08	03000	03	0000	150	Перечисления из бюджетов внутригородских муниципальных образований городов федерального значения (в бюджеты внутригородских муниципальных образований городов федерального значения) для осуществления возврата (зачета) излишне уплаченных или излишне взысканных сумм налогов, сборов и иных платежей, а также сумм процентов за несвоевременное осуществление такого возврата и процентов, начисленных на излишне взысканные суммы
900	2	18	60010	03	0000	150	Доходы бюджетов внутригородских муниципальных образований городов федерального значения от возврата остатков субсидий, субвенций и иных межбюджетных трансфертов, имеющих целевое назначение, прошлых лет из бюджетов бюджетной системы Российской Федерации
900	2	19	60010	03	0000	150	Возврат прочих остатков субсидий, субвенций и иных межбюджетных трансфертов, имеющих целевое назначение, прошлых лет из бюджетов внутригородских муниципальных образований городов федерального значения
Главные администраторы доходов бюджета муниципального округа – органы местного самоуправления муниципального округа Хорошево-Мневники							
182	Управление федеральной налоговой службы по г. Москве						
182	1	01	02010	01	0000	110	Налог на доходы физических лиц с доходов, источником которых является налоговый агент, за исключением доходов, в отношении которых исчисление и уплата налога осуществляются в соответствии со статьями 227, 227[1] и 228 Налогового кодекса Российской Федерации
182	1	01	02020	01	0000	110	Налог на доходы физических лиц с доходов, полученных от осуществления деятельности физическими лицами, зарегистрированными в качестве индивидуальных предпринимателей, нотариусов, занимающихся частной практикой, адвокатов, учредивших адвокатские кабинеты, и других лиц, занимающихся частной практикой в соответствии со статьей 227 Налогового кодекса Российской Федерации
182	1	01	02030	01	0000	110	Налог на доходы физических лиц с доходов, полученных физическими лицами в соответствии со статьей 228 Налогового кодекса Российской Федерации

ПЕРЕЧЕНЬ
ГЛАВНЫХ АДМИНИСТРАТОРОВ ДОХОДОВ БЮДЖЕТА МУНИЦИПАЛЬНОГО ОКРУГА ХОРОШЕВО-МНЕВНИКИ – ОРГАНОВ ГОСУДАРСТВЕННОЙ ВЛАСТИ РФ

Код главного администратора		Наименование главного администратора доходов
182		**Управление федеральной налоговой службы России по городу Москве (УФНС России по г. Москве)**
182	101 02010 01 0000 110	Налог на доходы физических лиц с доходов, источником которых является налоговый агент, за исключением доходов, в отношении которых исчисление и уплата налога осуществляются в соответствии со статьями 227, 227[1] и 228 Налогового кодекса Российской Федерации
182	101 02020 01 0000 110	Налог на доходы физических лиц с доходов, полученных от осуществления деятельности физическими лицами, зарегистрированными в качестве индивидуальных предпринимателей, нотариусов, занимающихся частной практикой, адвокатов, учредивших адвокатские кабинеты, и других лиц, занимающихся частной практикой в соответствии со статьей 227 Налогового кодекса Российской Федерации
182	101 02030 01 0000 110	Налог на доходы физических лиц с доходов, полученных физическими лицами в соответствии со статьей 228 Налогового кодекса Российской Федерации

Приложение 2
к решению Совета депутатов
муниципального округа
Хорошево-Мневники
от ___ _____ 2020 года
№ _____

ПЕРЕЧЕНЬ ГЛАВНЫХ АДМИНИСТРАТОРОВ ИСТОЧНИКОВ ФИНАНСИРОВАНИЯ ДЕФИЦИТА БЮДЖЕТА МУНИЦИПАЛЬНОГО ОКРУГА ХОРОШЕВО-МНЕВНИКИ

Коды бюджетной классификации		Наименование главного администратора источников финансирования дефицита бюджета муниципального округа Хорошево-Мневники и виды (подвиды) источников
Код главного администратора источников	Код группы, подгруппы, статьи и вида источника	
900		**администрация муниципального округа Хорошево-Мневники в городе Москве**
000		Иные источники, администрирование которых может осуществляется главными администраторами источников финансирования местного бюджета в пределах их компетенции
900	01050201030000510	Увеличение прочих остатков денежных средств бюджетов внутригородских муниципальных образований города Москвы
900	01050201030000610	Уменьшение прочих остатков денежных средств бюджетов внутригородских муниципальных образований города Москвы

Приложение 3
к решению Совета депутатов
муниципального округа
Хорошево-Мневники
от ___ _____ 2020 года
№ _____

ПЕРЕЧЕНЬ ПОЛУЧАТЕЛЕЙ БЮДЖЕТНЫХ СРЕДСТВ МУНИЦИПАЛЬНОГО ОКРУГА ХОРОШЕВО-МНЕВНИКИ НА 2021 ГОД

№ п/п	Наименование получателей бюджетных средств	ИНН	Юридический адрес
1	**Администрация муниципального округа Хорошево-Мневники в городе Москве**	7734116770	123154, г. Москва, улица Народного Ополчения, дом. 33 корп. 1

Приложение 4
к решению Совета депутатов
муниципального округа
Хорошево-Мневники
от ___ _____ 2020 года
№ _____

ДОХОДЫ БЮДЖЕТА МУНИЦИПАЛЬНОГО ОКРУГА ХОРОШЕВО-МНЕВНИКИ НА 2021 ГОД

Код бюджетной классификации							**Наименование показателей**	**Сумма (тыс. руб.)**
гл. адм.	**группа**	**подгруппа**	**статья подстатья**	**элемент**	**Программа**	**эк. классиф**		
000	**1**	**00**	**00000**	**00**	**0000**	**000**	**НАЛОГОВЫЕ И НЕНАЛОГОВЫЕ ДОХОДЫ**	**29 787,5**
							в том числе:	
000	1	01	00000	00	0000	000	НАЛОГИ НА ПРИБЫЛЬ, ДОХОДЫ	29 787,5
							из них:	
000	1	01	02000	01	0000	110	Налог на доходы физических лиц	29 787,5
182	1	01	02010	01	0000	110	Налог на доходы физических лиц с доходов, источником которых является налоговый агент, за исключением доходов, в отношении которых исчисление и уплата налога осуществляются в соответствии со статьями 227, 227[1] и 228 Налогового кодекса Российской Федерации	24 391,0
182	1	01	02020	01	0000	110	Налог на доходы физических лиц с доходов, полученных от осуществления деятельности физическими лицами, зарегистрированными в качестве индивидуальных предпринимателей, нотариусов, занимающихся частной практикой, адвокатов, учредивших адвокатские кабинеты, и других лиц, занимающихся частной практикой в соответствии со статьей 227 Налогового кодекса Российской Федерации	366,0
182	1	01	02030	01	0000	110	Налог на доходы физических лиц с доходов, полученных физическими лицами в соответствии со статьей 228 Налогового Кодекса Российской Федерации	5 030,5

900	**2**	**00**	**00000**	**00**	**0000**	**000**	**БЕЗВОЗМЕЗДНЫЕ ПОСТУПЛЕНИЯ**	**100%**
900	2	02	00000	00	0000	000	Безвозмездные поступления от других бюджетов бюджетной системы Российской Федерации	100%
900	2	02	04999	03	0000	151	Прочие межбюджетные трансферты, передаваемые бюджетам внутригородских муниципальных образований городов федерального значения Москвы и Санкт-Петербурга	100%
							ВСЕГО ДОХОДОВ:	**29 787,5**

Приложение 5
к решению Совета депутатов
муниципального округа
Хорошево-Мневники
от ___ _____ 2020 года
№ _____

ДОХОДЫ БЮДЖЕТА МУНИЦИПАЛЬНОГО ОКРУГА ХОРОШЕВО-МНЕВНИКИ НА ПЛАНОВЫЙ ПЕРИОД 2022 И 2023 ГОДОВ

Код бюджетной классификации							Наименование показателей	Сумма (тыс.руб.)	
гл. адм.	группа	подгруппа	статья подстатья	элемент	программа	эк. классиф		2022 год	2023 год
000	**1**	**00**	**00000**	**00**	**0000**	**000**	**НАЛОГОВЫЕ И НЕНАЛОГОВЫЕ ДОХОДЫ**	**38 299,8**	**30 414,2**
							в том числе:		
000	1	01	00000	00	0000	000	НАЛОГИ НА ПРИБЫЛЬ, ДОХОДЫ	38 299,8	30 414,2
							из них:		
000	1	01	02000	01	0000	110	Налог на доходы физических лиц	38 299,8	30 414,2
182	1	01	02010	01	0000	110	Налог на доходы физических лиц с доходов, источником которых является налоговый агент, за исключением доходов, в отношении которых исчисление и уплата налога осуществляются в соответствии со статьями 227, 227[1] и 228 Налогового кодекса Российской Федерации	31 361,2	24 904,2
182	1	01	02020	01	0000	110	Налог на доходы физических лиц с доходов, полученных от осуществления деятельности физическими лицами, зарегистрированными в качестве индивидуальных предпринимателей, нотариусов, занимающихся частной практикой, адвокатов, учредивших адвокатские кабинеты, и других лиц, занимающихся частной практикой в соответствии со статьей 227 Налогового кодекса Российской Федерации	470,5	373,6
182	1	01	02030	01	0000	110	Налог на доходы физических лиц с доходов, полученных физическими лицами в соответствии со статьей 228 Налогового Кодекса Российской Федерации	6 468,1	5 136,4
900	**2**	**00**	**00000**	**00**	**0000**	**000**	**БЕЗВОЗМЕЗДНЫЕ ПОСТУПЛЕНИЯ**	**100%**	**100%**
900	2	02	00000	00	0000	000	Безвозмездные поступления от других бюджетов бюджетной системы Российской Федерации	100%	100%
900	2	02	04999	03	0000	151	Прочие межбюджетные трансферты, передаваемые бюджетам внутригородских муниципальных образований городов федерального значения Москвы и Санкт-Петербурга	100%	100%
							ВСЕГО ДОХОДОВ:	**38 299,8**	**30 414,2**

Приложение 6
к решению Совета депутатов
муниципального округа
Хорошево-Мневники
от ___ _____ 2020 года № _____

РАСХОДЫ БЮДЖЕТА МУНИЦИПАЛЬНОГО ОКРУГА ХОРОШЕВО-МНЕВНИКИ НА 2021 ГОД ПО РАЗДЕЛАМ И ПОДРАЗДЕЛАМ БЮДЖЕТНОЙ КЛАССИФИКАЦИИ С ДЕТАЛИЗАЦИЕЙ ОТДЕЛЬНЫХ РАСХОДОВ

Коды БК			Наименование	Сумма (тыс. руб.)
			ВСЕГО РАСХОДОВ	**29 787,5**
			в том числе:	
01			**ОБЩЕГОСУДАРСТВЕННЫЕ ВОПРОСЫ** из них:	**21 187,2**
01	02		**Функционирование главы муниципального округа Хорошево-Мневники**	**3 816,3**
			из них фонд оплаты труда и страховые взносы	3 584,3
01	03		**Функционирование Совета депутатов муниципального округа Хорошево-Мневники**	**292,5**
			в том числе:	
			Депутаты Совета депутатов муниципального округа	292,5
01	04		**Функционирование администрации муниципального округа Хорошево-Мневники**	**16 899,1**
			в том числе:	
			Обеспечение деятельности администрации муниципального округа Хорошево-Мневники в части содержания муниципальных служащих для решения вопросов	**16 556,7**
			из них фонд оплаты труда и страховые взносы	14 258,2
01	11		**Резервный фонд**	**50,0**
01	13		**Другие общегосударственные вопросы**	**129,3**
03	**00**		НАЦИОНАЛЬНАЯ БЕЗОПАСНОСТЬ И ПРАВООХРАНИТЕЛЬНАЯ ДЕЯТЕЛЬНОСТЬ	**40,0**
03	09		Защита населения и территории от чрезвычайных ситуаций природного и техногенного характера, гражданская оборона	20,0
03	10		Обеспечение пожарной безопасности	20,0
08	**00**		**КУЛЬТУРА И КИНЕМАТОГРАФИЯ**	**6 028,5**
08	04		Другие вопросы в области культуры, кинематографии	6 028,5
10	**00**		**СОЦИАЛЬНАЯ ПОЛИТИКА**	**2 355,8**
10	01		Пенсионное обеспечение	1 096,8
10	06		Другие вопросы в области социальной политики	1 259,0
12	**00**		**СРЕДСТВА МАССОВОЙ ИНФОРМАЦИИ**	**176,0**
12	02		Периодическая печать и издательства	40,0
12	04		Другие вопросы в области средств массовой информации	136,0

Приложение 7
к решению Совета депутатов
муниципального округа
Хорошево-Мневники
от ___ _____ 2020 года № _____

РАСХОДЫ БЮДЖЕТА МУНИЦИПАЛЬНОГО ОКРУГА ХОРОШЕВО-МНЕВНИКИ НА ПЛАНОВЫЙ ПЕРИОД 2022 И 2023 ГОДОВ ПО РАЗДЕЛАМ И ПОДРАЗДЕЛАМ БЮДЖЕТНОЙ КЛАССИФИКАЦИИ С ДЕТАЛИЗАЦИЕЙ ОТДЕЛЬНЫХ РАСХОДОВ

Коды БК			Наименование	Сумма (тыс. руб.)	
				2022 год	2023 год
			ВСЕГО РАСХОДОВ	**38 299,8**	**30 422,1**
			в том числе:		
01			**ОБЩЕГОСУДАРСТВЕННЫЕ ВОПРОСЫ** из них:	**29 591,5**	**21 583,5**
01	02		**Функционирование главы муниципального округа Хорошево-Мневники**	**4 697,7**	**4 155,0**
			из них фонд оплаты труда и страховые взносы	4 075,1	3 923,0
01	03		**Функционирование Совета депутатов муниципального округа Хорошево-Мневники**	**292,5**	**292,5**
			в том числе:		
			Депутаты Совета депутатов муниципального округа	292,5	292,5
01	04		**Функционирование администрации муниципального округа Хорошево-Мневники**	**16 536,4**	**16 956,7**
			в том числе:		
			Обеспечение деятельности администрации муниципального округа Хорошево-Мневники в части содержания муниципальных служащих для решения вопросов	**16 194,0**	**16 614,3**
			из них фонд оплаты труда и страховые взносы	13 895,5	14 315,8
01	07		**Обеспечение проведения выборов и референдумов**	**7 885,6**	**0,0**
01	11		**Резервный фонд**	**50,0**	**50,0**
01	13		**Другие общегосударственные вопросы**	**129,3**	**129,3**
03	**00**		НАЦИОНАЛЬНАЯ БЕЗОПАСНОСТЬ И ПРАВООХРАНИТЕЛЬНАЯ ДЕЯТЕЛЬНОСТЬ	**40,0**	**40,0**
03	09		Защита населения и территории от чрезвычайных ситуаций природного и техногенного характера, гражданская оборона	20,0	20,0
03	10		Обеспечение пожарной безопасности	20,0	20,0
08	**00**		**КУЛЬТУРА И КИНЕМАТОГРАФИЯ**	**6 028,5**	**6 028,5**
08	04		Другие вопросы в области культуры, кинематографии	6 028,5	6 028,5
10	**00**		**СОЦИАЛЬНАЯ ПОЛИТИКА**	**2 463,8**	**2 586,2**
10	01		Пенсионное обеспечение	1 204,8	1 204,8
10	06		Другие вопросы в области социальной политики	1 259,0	1 381,4
12	**00**		**СРЕДСТВА МАССОВОЙ ИНФОРМАЦИИ**	**176,0**	**176,0**
12	02		Периодическая печать и издательства	40,0	40,0
12	04		Другие вопросы в области средств массовой информации	136,0	136,0

Приложение 8
к решению Совета депутатов
муниципального округа
Хорошево-Мневники
от ___ _____ 2020 года № _____

РАСХОДЫ БЮДЖЕТА МУНИЦИПАЛЬНОГО ОКРУГА ХОРОШЕВО-МНЕВНИКИ НА 2021 ГОД В РАЗРЕЗЕ ФУНКЦИОНАЛЬНОЙ КЛАССИФИКАЦИИ

Наименование	Раздел	Под-раздел	Целевая статья	Вид расх.	Сумма (тыс. руб.)
ВСЕГО РАСХОДОВ					**29 787,5**
ОБЩЕГОСУДАРСТВЕННЫЕ ВОПРОСЫ	**01**	**00**			**21 187,2**
Функционирование главы муниципального округа Хорошево-Мневники	**01**	**02**			**3 816,3**
Глава муниципального округа Хорошево-Мневники	01	02	31А 0100100		3 764,3
Расходы на выплаты персоналу в целях обеспечения выполнения функций государственными (муниципальными) органами, казенными учреждениями, органами управления государственными внебюджетными фондами	01	02	31А 0100100	100	3 654,7
Расходы на выплаты персоналу государственных (муниципальных) органов	01	02	31А 0100100	120	3 654,7
Закупка товаров, работ и услуг для государственных (муниципальных) нужд	01	02	31А 0100100	200	109,6
Иные закупки товаров, работ и услуг для обеспечения государственных (муниципальных) нужд	01	02	31А 0100100	240	109,6
Прочие расходы в сфере здравоохранения	01	02	35Г 0101100		52,0
Расходы на выплаты персоналу в целях обеспечения выполнения функций государственными (муниципальными) органами, казенными учреждениями, органами управления государственными внебюджетными фондами	01	02	35Г 0101100	100	52,0
Расходы на выплаты персоналу государственных (муниципальных) органов	01	02	35Г 0101100	120	52,0
Функционирование Совета депутатов муниципального округа Хорошево-Мневники	**01**	**03**			**292,5**
Депутаты Совета депутатов муниципального округа Хорошево-Мневники	01	03	31А 0100200		292,5
Закупка товаров, работ и услуг для государственных (муниципальных) нужд	01	03	31А 0100200	200	292,5
Иные закупки товаров, работ и услуг для обеспечения государственных (муниципальных) нужд	01	03	31А 0100200	240	292,5
Функционирование администрации муниципального округа Хорошево-Мневники в городе Москве	**01**	**04**			**16 899,1**
Функционирование исполнительных органов местного самоуправления	01	04	31Б 0100000		16 556,7
Обеспечение деятельности администрации муниципального округа Хорошево-Мневники в городе Москве в части содержания муниципальных служащих для решения вопросов местного значения	01	04	31Б 0100500		16 556,7
Расходы на выплаты персоналу в целях обеспечения выполнения функций государственными (муниципальными) органами, казенными учреждениями, органами управления государственными внебюджетными фондами	01	04	31Б 0100500	100	14 610,2
Расходы на выплаты персоналу государственных (муниципальных) органов	01	04	31Б 0100500	120	14610,2
Закупка товаров, работ и услуг для государственных (муниципальных) нужд	01	04	31Б 0100500	200	1 946,5
Иные закупки товаров, работ и услуг для обеспечения государственных (муниципальных) нужд	01	04	31Б 0100500	240	1 946,5

Прочие расходы в сфере здравоохранения	01	04	35Г 0101100		342,4
Расходы на выплаты персоналу в целях обеспечения выполнения функций государственными (муниципальными) органами, казенными учреждениями, органами управления государственными внебюджетными фондами	01	04	35Г 0101100	100	342,4
Расходы на выплаты персоналу государственных (муниципальных) органов	01	04	35Г 0101100	120	342,4
Резервные фонды	**01**	**11**			**50,0**
Резервный фонд администрации муниципального округа Хорошево-Мневники в городе Москве	01	11	32А 0100000		50,0
Резервные средства	01	11	32А 0100000	870	50,0
Другие общегосударственные вопросы	**01**	**13**			**129,3**
Уплата членских взносов на осуществление деятельности Совета муниципальных образований города Москвы	01	13	31Б 0100400		129,3
Иные бюджетные ассигнования	01	13	31Б 0100400	800	129,3
Уплата налогов, сборов и иных платежей	01	13	31Б 0100400	850	129,3
НАЦИОНАЛЬНАЯ БЕЗОПАСНОСТЬ И ПРАВООХРАНИТЕЛЬНАЯ ДЕЯТЕЛЬНОСТЬ	**03**	**00**			**40,0**
Защита населения и территории от чрезвычайных ситуаций природного и техногенного характера, гражданская оборона	**03**	**09**			**20,0**
Мероприятия по гражданской обороне, предупреждение чрезвычайных ситуаций, обеспечение пожарной безопасности	03	09	35Е 0101400		20,0
Закупка товаров, работ и услуг для государственных (муниципальных) нужд	03	09	35Е 0101400	200	20,0
Иные закупки товаров, работ и услуг для обеспечения государственных (муниципальных) нужд	03	09	35Е 0101400	240	20.0
Обеспечение пожарной безопасности	**03**	**10**			**20,0**
Мероприятия по гражданской обороне, предупреждение чрезвычайных ситуаций, обеспечение пожарной безопасности	03	10	35Е 0101400		20,0
Закупка товаров, работ и услуг для государственных (муниципальных) нужд	03	10	35Е 0101400	200	20,0
Иные закупки товаров, работ и услуг для обеспечения государственных (муниципальных) нужд	03	10	35Е 0101400	240	20,0
КУЛЬТУРА И КИНЕМАТОГРАФИЯ	**08**	**00**			**6 028,5**
Другие вопросы в области культуры, кинематографии	**08**	**04**			**6 028,5**
Праздничные и социально значимые мероприятия для населения	08	04	35Е 0100500		6 028,5
Закупка товаров, работ и услуг для государственных (муниципальных) нужд	08	04	35Е 0100500	200	6 028,5
Иные закупки товаров, работ и услуг для обеспечения государственных (муниципальных) нужд	08	04	35Е 0100500	240	6 028,5
СОЦИАЛЬНАЯ ПОЛИТИКА	**10**	**00**			**2 355,8**
Пенсионное обеспечение	**10**	**01**			**1 096,8**
Доплаты к пенсиям муниципальным служащим города Москвы	10	01	35П 0101500		1 096,8
Межбюджетные трансферты	10	01	35П 0101500	500	1 096,8
Иные межбюджетные трансферты	10	01	35П 0101500	540	1 096,8
Другие вопросы в области социальной политики	**10**	**06**			**1 259,0**
Прочие расходы в сфере здравоохранения	10	06	35Г 0101100		520,0
Социальное обеспечение и иные выплаты населению	10	06	35Г 0101100	300	520,0
Социальные выплаты гражданам, кроме публичных нормативных социальных выплат	10	06	35Г 0101100	320	520,0
Социальные гарантии муниципальным служащим, вышедшим на пенсию	10	06	35П 0101800		739,0
Социальное обеспечение и иные выплаты населению	10	06	35П 0101800	300	739,0
Социальные выплаты гражданам, кроме публичных нормативных социальных выплат	10	06	35П 0101800	320	739,0
СРЕДСТВА МАССОВОЙ ИНФОРМАЦИИ	**12**	**00**			**176,0**
Периодическая печать и издательства	**12**	**02**			**40,0**

Информирование жителей муниципального округа Хорошево-Мневники	12	02	35Е 0100300		40,0
Иные бюджетные ассигнования	12	02	35Е 0100300	800	40,0
Уплата иных платежей	12	02	35Е 0100300	850	40,0
Другие вопросы в области средств массовой информации	**12**	**04**			**136,0**
Информирование жителей муниципального округа Хорошево-Мневники	12	04	35Е 0100300		136,0
Закупка товаров, работ и услуг для государственных (муниципальных) нужд	12	04	35Е 0100300	200	136,0
Иные закупки товаров, работ и услуг для обеспечения государственных (муниципальных) нужд	12	04	35Е 0100300	240	136,0

Приложение 9
к решению Совета депутатов
муниципального округа
Хорошево-Мневники
от ___ _____ 2020 года № _____

РАСХОДЫ БЮДЖЕТА МУНИЦИПАЛЬНОГО ОКРУГА ХОРОШЕВО-МНЕВНИКИ НА ПЛАНОВЫЙ ПЕРИОД 2022 И 2023 ГОДОВ В РАЗРЕЗЕ ФУНКЦИОНАЛЬНОЙ КЛАССИФИКАЦИИ

Наименование	Раздел	Подраздел	Целевая статья	Вид расх.	Сумма (тыс. руб.)	
					2022 год	2023 год
ВСЕГО РАСХОДОВ					**38 299,8**	**30 414,2**
ОБЩЕГОСУДАРСТВЕННЫЕ ВОПРОСЫ	**01**	**00**			**29 591,5**	**21 583,5**
Функционирование главы муниципального округа Хорошево-Мневники	**01**	**02**			**4 697,7**	**4 155,0**
Глава муниципального округа Хорошево-Мневники	01	02	31А0100100		4 645,7	4 103,0
Расходы на выплаты персоналу в целях обеспечения выполнения функций государственными (муниципальными) органами, казенными учреждениями, органами управления государственными внебюджетными фондами	01	02	31А0100100	100	4 536,1	3 993,4
Расходы на выплаты персоналу государственных (муниципальных) органов	01	02	31А0100100	120	4 536,1	3 993,4
Закупка товаров, работ и услуг для государственных (муниципальных) нужд	01	02	31А0100100	200	109,6	109,6
Иные закупки товаров, работ и услуг для обеспечения государственных (муниципальных) нужд	01	02	31А0100100	240	109,6	109,6
Прочие расходы в сфере здравоохранения	01	02	35Г 0101100		52,0	52,0
Расходы на выплаты персоналу в целях обеспечения выполнения функций государственными (муниципальными) органами, казенными учреждениями, органами управления государственными внебюджетными фондами	01	02	35Г 0101100	100	52,0	52,0
Расходы на выплаты персоналу государственных (муниципальных) органов	01	02	35Г 0101100	120	52,0	52,0
Функционирование Совета депутатов муниципального округа Хорошево-Мневники	**01**	**03**			**292,5**	**292,5**
Депутаты Совета депутатов муниципального округа Хорошево-Мневники	01	03	31А0100200		292,5	292,5
Закупка товаров, работ и услуг для государственных (муниципальных) нужд	01	03	31А0100200	200	292,5	292,5
Иные закупки товаров, работ и услуг для обеспечения государственных (муниципальных) нужд	01	03	31А0100200	240	292,5	292,5
Функционирование администрации муниципального округа Хорошево-Мневники в городе Москве	**01**	**04**			**16 536,4**	**16 956,7**

Функционирование исполнительных органов местного самоуправления	01	04	31Б 0100000		16 194,0	16 614,3
Обеспечение деятельности администрации муниципального округа Хорошево-Мневники в городе Москве в части содержания муниципальных служащих для решения вопросов местного значения	01	04	31Б 0100500		16 194,0	16 614,3
Расходы на выплаты персоналу в целях обеспечения выполнения функций государственными (муниципальными) органами, казенными учреждениями, органами управления государственными внебюджетными фондами	01	04	31Б 0100500	100	14 247,5	14 667,8
Расходы на выплаты персоналу государственных (муниципальных) органов	01	04	31Б 0100500	120	14 247,5	14 667,8
Закупка товаров, работ и услуг для государственных (муниципальных) нужд	01	04	31Б 0100500	200	1 946,5	1 946,5
Иные закупки товаров, работ и услуг для обеспечения государственных (муниципальных) нужд	01	04	31Б 0100500	240	1 946,5	1 946,5
Прочие расходы в сфере здравоохранения	01	04	35Г 0101100		342,4	342,4
Расходы на выплаты персоналу в целях обеспечения выполнения функций государственными (муниципальными) органами, казенными учреждениями, органами управления государственными внебюджетными фондами	01	04	35Г 0101100	100	342,4	342,4
Расходы на выплаты персоналу государственных (муниципальных) органов	01	04	35Г 0101100	120	342,4	342,4
Обеспечение проведения выборов и референдумов	**01**	**07**			**7 885,6**	**0,0**
Непрограммные направления деятельности органов государственной власти по проведению выборов и референдумов в городе Москве	01	07	35А0100000		7 885,6	0,0
Прочая закупка товаров, работ и услуг для обеспечения государственных (муниципальных) нужд	01	07	35А0100100	244	7 885,6	0,0
Резервные фонды	**01**	**11**			**50,0**	**50,0**
Резервный фонд администрации муниципального округа Хорошево-Мневники в городе Москве	01	11	32А0100000		50,0	50,0
Резервные средства	01	11	32А0100000	870	50,0	50,0
Другие общегосударственные вопросы	**01**	**13**			**129,3**	**129,3**
Уплата членских взносов на осуществление деятельности Совета муниципальных образований города Москвы	01	13	31Б 0100400		129,3	129,3
Иные бюджетные ассигнования	01	13	31Б 0100400	800	129,3	129,3
Уплата налогов, сборов и иных платежей	01	13	31Б 0100400	850	129,3	129,3
НАЦИОНАЛЬНАЯ БЕЗОПАСНОСТЬ И ПРАВООХРАНИТЕЛЬНАЯ ДЕЯТЕЛЬНОСТЬ	**03**	**00**			**40,0**	**40,0**
Защита населения и территории от чрезвычайных ситуаций природного и техногенного характера, гражданская оборона	**03**	**09**			**20.0**	**20.0**
Мероприятия по гражданской обороне, предупреждение чрезвычайных ситуаций, обеспечение пожарной безопасности	03	09	35Е 0101400		20,0	20,0
Закупка товаров, работ и услуг для государственных (муниципальных) нужд	03	09	35Е 0101400	200	20,0	20,0
Иные закупки товаров, работ и услуг для обеспечения государственных (муниципальных) нужд	03	09	35Е 0101400	240	20,0	20,0
Обеспечение пожарной безопасности	**03**	**10**			**20,0**	**20,0**
Мероприятия по гражданской обороне, предупреждение чрезвычайных ситуаций, обеспечение пожарной безопасности	03	10	35Е 0101400		20,0	20,0
Закупка товаров, работ и услуг для государственных (муниципальных) нужд	03	10	35Е 0101400	200	20,0	20,0
Иные закупки товаров, работ и услуг для обеспечения государственных (муниципальных) нужд	03	10	35Е 0101400	240	20,0	20,0
КУЛЬТУРА И КИНЕМАТОГРАФИЯ	**08**	**00**			**6 028,5**	**6 028,5**
Другие вопросы в области культуры, кинематографии	**08**	**04**			**6 028,5**	**6 028,5**

Праздничные и социально значимые мероприятия для населения	08	04	35Е 0100500		**6 028,5**	**6 028,5**
Закупка товаров, работ и услуг для государственных (муниципальных) нужд	08	04	35Е 0100500	200	6 028,5	6 028,5
Иные закупки товаров, работ и услуг для обеспечения государственных (муниципальных) нужд	08	04	35Е 0100500	240	6 028,5	6 028,5
СОЦИАЛЬНАЯ ПОЛИТИКА	**10**	**00**			**2 463,8**	**2 586,2**
Пенсионное обеспечение	**10**	**01**			**1 204,8**	**1 204,8**
Доплаты к пенсиям муниципальным служащим города Москвы	10	01	35П0101500		1 204,8	1 204,8
Межбюджетные трансферты	10	01	35П0101500	500	1 204,8	1 204,8
Иные межбюджетные трансферты	10	01	35П0101500	540	1 204,8	1 204,8
Другие вопросы в области социальной политики	**10**	**06**			**1 259,0**	**1 381,4**
Прочие расходы в сфере здравоохранения	10	06	35Г 0101100		520,0	572,0
Социальное обеспечение и иные выплаты населению	10	06	35Г 0101100	300	520,0	572,0
Социальные выплаты гражданам, кроме публичных нормативных социальных выплат	10	06	35Г 0101100	320	520,0	572,0
Социальные гарантии муниципальным служащим, вышедшим на пенсию	10	06	35П0101800		739,0	809,4
Социальное обеспечение и иные выплаты населению	10	06	35П0101800	300	739,0	809,4
Социальные выплаты гражданам, кроме публичных нормативных социальных выплат	10	06	35П0101800	320	739,0	809,4
СРЕДСТВА МАССОВОЙ ИНФОРМАЦИИ	**12**	**00**			**176,0**	**176,0**
Периодическая печать и издательства	**12**	**02**			**40,0**	**40,0**
Информирование жителей муниципального округа Хорошево-Мневники	12	02	35Е 0100300		40,0	40,0
Иные бюджетные ассигнования	12	02	35Е 0100300	800	40,0	40,0
Уплата иных платежей	12	02	35Е 0100300	850	40,0	40,0
Другие вопросы в области средств массовой информации	**12**	**04**			**136,0**	**136,0**
Информирование жителей муниципального округа Хорошево-Мневники	12	04	35Е 0100300		136,0	136,0
Закупка товаров, работ и услуг для государственных (муниципальных) нужд	12	04	35Е 0100300	200	136,0	136,0
Иные закупки товаров, работ и услуг для обеспечения государственных (муниципальных) нужд	12	04	35Е 0100300	240	136,0	136,0

Приложение 10
к решению Совета депутатов
муниципального округа
Хорошево-Мневники
от ___ _____ 2020 года № _____

ВЕДОМСТВЕННАЯ СТРУКТУРА РАСХОДОВ БЮДЖЕТА МУНИЦИПАЛЬНОГО ОКРУГА ХОРОШЕВО-МНЕВНИКИ НА 2021 ГОД

Наименование	Код ведомства	Раздел	подраздел	Целевая статья	Вид расх.	Сумма (тыс. руб.)
ВСЕГО РАСХОДОВ						**29 787,5**
ОБЩЕГОСУДАРСТВЕННЫЕ ВОПРОСЫ	**900**	**01**	**00**			**21 187,2**
Функционирование главы муниципального округа Хорошево-Мневники	**900**	**01**	**02**			**3 816,3**
Глава муниципального округа Хорошево-Мневники	900	01	02	31А 0100100		3 764,3
Расходы на выплаты персоналу в целях обеспечения выполнения функций государственными (муниципальными) органами, казенными учреждениями, органами управления государственными внебюджетными фондами	900	01	02	31А 0100100	100	3 654,7
Расходы на выплаты персоналу государственных (муниципальных) органов	900	01	02	31А 0100100	120	3 654,7
Закупка товаров, работ и услуг для государственных (муниципальных) нужд	900	01	02	31А 0100100	200	109,6
Иные закупки товаров, работ и услуг для обеспечения государственных (муниципальных) нужд	900	01	02	31А 0100100	240	109,6
Прочие расходы в сфере здравоохранения	900	01	02	35Г 0101100		52,0
Расходы на выплаты персоналу в целях обеспечения выполнения функций государственными (муниципальными) органами, казенными учреждениями, органами управления государственными внебюджетными фондами	900	01	02	35Г 0101100	100	52,0
Расходы на выплаты персоналу государственных (муниципальных) органов	900	01	02	35Г 0101100	120	52,0
Функционирование Совета депутатов муниципального округа Хорошево-Мневники	**900**	**01**	**03**			**292,5**
Депутаты Совета депутатов муниципального округа Хорошево-Мневники	900	01	03	31А 0100200		292,5
Закупка товаров, работ и услуг для государственных (муниципальных) нужд	900	01	03	31А 0100200	200	292,5
Иные закупки товаров, работ и услуг для обеспечения государственных (муниципальных) нужд	900	01	03	31А 0100200	240	292,5
Функционирование администрации муниципального округа Хорошево-Мневники в городе Москве	**900**	**01**	**04**			**16 899,1**
Функционирование исполнительных органов местного самоуправления	900	01	04	31Б 0100000		16 556,7
Обеспечение деятельности администрации муниципального округа Хорошево-Мневники в городе Москве в части содержания муниципальных служащих для решения вопросов местного значения	900	01	04	31Б 0100500		16 556,7
Расходы на выплаты персоналу в целях обеспечения выполнения функций государственными (муниципальными) органами, казенными учреждениями, органами управления государственными внебюджетными фондами	900	01	04	31Б 0100500	100	14 610,2
Расходы на выплаты персоналу государственных (муниципальных) органов	900	01	04	31Б 0100500	120	14 610,2
Закупка товаров, работ и услуг для государственных (муниципальных) нужд	900	01	04	31Б 0100500	200	1 946,5

Иные закупки товаров, работ и услуг для обеспечения государственных (муниципальных) нужд	900	01	04	31Б 0100500	240	1 946,5
Прочие расходы в сфере здравоохранения	900	01	04	35Г 0101100		342,4
Расходы на выплаты персоналу в целях обеспечения выполнения функций государственными (муниципальными) органами, казенными учреждениями, органами управления государственными внебюджетными фондами	900	01	04	35Г 0101100	100	342,4
Расходы на выплаты персоналу государственных (муниципальных) органов	900	01	04	35Г 0101100	120	342,4
Резервные фонды	**900**	**01**	**11**			**50,0**
Резервный фонд администрации муниципального округа Хорошево-Мневники в городе Москве	900	01	11	32А 0100000		50,0
Резервные средства	900	01	11	32А 0100000	870	50,0
Другие общегосударственные вопросы	**900**	**01**	**13**			**129,3**
Уплата членских взносов на осуществление деятельности Совета муниципальных образований города Москвы	900	01	13	31Б 0100400		129,3
Иные бюджетные ассигнования	900	01	13	31Б 0100400	800	129,3
Уплата налогов, сборов и иных платежей	900	01	13	31Б 0100400	850	129,3
НАЦИОНАЛЬНАЯ БЕЗОПАСНОСТЬ И ПРАВООХРАНИТЕЛЬНАЯ ДЕЯТЕЛЬНОСТЬ	**900**	**03**	**00**			40,0
Защита населения и территории от чрезвычайных ситуаций природного и техногенного характера, гражданская оборона	**900**	**03**	**09**			20,0
Мероприятия по гражданской обороне, предупреждение чрезвычайных ситуаций, обеспечение пожарной безопасности	900	03	09	35Е 0101400		20,0
Закупка товаров, работ и услуг для государственных (муниципальных) нужд	900	03	09	35Е 0101400	200	20,0
Иные закупки товаров, работ и услуг для обеспечения государственных (муниципальных) нужд	900	03	09	35Е 0101400	240	20.0
Обеспечение пожарной безопасности	**900**	**03**	**10**			**20,0**
Мероприятия по гражданской обороне, предупреждение чрезвычайных ситуаций, обеспечение пожарной безопасности	900	03	10	35Е 0101400		20,0
Закупка товаров, работ и услуг для государственных (муниципальных) нужд	900	03	10	35Е 0101400	200	20,0
Иные закупки товаров, работ и услуг для обеспечения государственных (муниципальных) нужд	900	03	10	35Е 0101400	240	20,0
КУЛЬТУРА И КИНЕМАТОГРАФИЯ	**900**	**08**	**00**			**6 028,5**
Другие вопросы в области культуры, кинематографии	**900**	**08**	**04**			**6 028,5**
Праздничные и социально значимые мероприятия для населения	900	08	04	35Е 0100500		6 028,5
Закупка товаров, работ и услуг для государственных (муниципальных) нужд	900	08	04	35Е 0100500	200	6 028,5
Иные закупки товаров, работ и услуг для обеспечения государственных (муниципальных) нужд	900	08	04	35Е 0100500	240	6 028,5
СОЦИАЛЬНАЯ ПОЛИТИКА	**900**	**10**	**00**			**2 355,8**
Пенсионное обеспечение	**900**	**10**	**01**			**1 096,8**
Доплаты к пенсиям муниципальным служащим города Москвы	900	10	01	35П 0101500		1 096,8
Межбюджетные трансферты	900	10	01	35П 0101500	500	1 096,8
Иные межбюджетные трансферты	900	10	01	35П 0101500	540	1 096,8
Другие вопросы в области социальной политики	**900**	**10**	**06**			**1 259,0**
Прочие расходы в сфере здравоохранения	900	10	06	35Г 0101100		520,0
Социальное обеспечение и иные выплаты населению	900	10	06	35Г 0101100	300	520,0
Социальные выплаты гражданам, кроме публичных нормативных социальных выплат	900	10	06	35Г 0101100	320	520,0
Социальные гарантии муниципальным служащим, вышедшим на пенсию	900	10	06	35П 0101800		739,0
Социальное обеспечение и иные выплаты населению	900	10	06	35П 0101800	300	739,0
Социальные выплаты гражданам, кроме публичных нормативных социальных выплат	900	10	06	35П 0101800	320	739,0
СРЕДСТВА МАССОВОЙ ИНФОРМАЦИИ	**900**	**12**	**00**			**176,0**

Периодическая печать и издательства	**900**	**12**	**02**			**40,0**
Информирование жителей муниципального округа Хорошево-Мневники	900	12	02	35Е 0100300		40,0
Иные бюджетные ассигнования	900	12	02	35Е 0100300	800	40,0
Уплата иных платежей	900	12	02	35Е 0100300	850	40,0
Другие вопросы в области средств массовой информации	**900**	**12**	**04**			**136,0**
Информирование жителей муниципального округа Хорошево-Мневники	900	12	04	35Е 0100300		136,0
Закупка товаров, работ и услуг для государственных (муниципальных) нужд	900	12	04	35Е 0100300	200	136,0
Иные закупки товаров, работ и услуг для обеспечения государственных (муниципальных) нужд	900	12	04	35Е 0100300	240	136,0

Приложение 11
к решению Совета депутатов
муниципального округа
Хорошево-Мневники
от ___ _____ 2020 года № _____

ВЕДОМСТВЕННАЯ СТРУКТУРА РАСХОДОВ БЮДЖЕТА МУНИЦИПАЛЬНОГО ОКРУГА ХОРОШЕВО-МНЕВНИКИ НА ПЛАНОВЫЙ ПЕРИОД 2022 И 2023 ГОДОВ

Наименование	Код ведомства	Раздел	подраздел	Целевая статья	Вид расх.	Сумма(тыс. руб.)	
						2022 год	2023 год
ВСЕГО РАСХОДОВ						**38 299,8**	**30 414,2**
ОБЩЕГОСУДАРСТВЕННЫЕ ВОПРОСЫ	**900**	**01**	**00**			**29 591,5**	**21 583,5**
Функционирование главы муниципального округа Хорошево-Мневники	**900**	**01**	**02**			**4 697,7**	**4 155,0**
Глава муниципального округа Хорошево-Мневники	900	01	02	31А 0100100		4 645,7	4 103,0
Расходы на выплаты персоналу в целях обеспечения выполнения функций государственными (муниципальными) органами, казенными учреждениями, органами управления государственными внебюджетными фондами	900	01	02	31А 0100100	100	4 536,1	3 993,4
Расходы на выплаты персоналу государственных (муниципальных) органов	900	01	02	31А 0100100	120	4 536,1	3 993,4
Закупка товаров, работ и услуг для государственных (муниципальных) нужд	900	01	02	31А 0100100	200	109,6	109,6
Иные закупки товаров, работ и услуг для обеспечения государственных (муниципальных) нужд	900	01	02	31А 0100100	240	109,6	109,6
Прочие расходы в сфере здравоохранения	900	01	02	35Г 0101100		52,0	52,0
Расходы на выплаты персоналу в целях обеспечения выполнения функций государственными (муниципальными) органами, казенными учреждениями, органами управления государственными внебюджетными фондами	900	01	02	35Г 0101100	100	52,0	52,0
Расходы на выплаты персоналу государственных (муниципальных) органов	900	01	02	35Г 0101100	120	52,0	52,0
Функционирование Совета депутатов муниципального округа Хорошево-Мневники	**900**	**01**	**03**			**292,5**	**292,5**
Депутаты Совета депутатов муниципального округа Хорошево-Мневники	900	01	03	31А 0100200		292,5	292,5
Закупка товаров, работ и услуг для государственных (муниципальных) нужд	900	01	03	31А 0100200	200	292,5	292,5
Иные закупки товаров, работ и услуг для обеспечения государственных (муниципальных) нужд	900	01	03	31А 0100200	240	292,5	292,5

Функционирование администрации муниципального округа Хорошево-Мневники в городе Москве	**900**	**01**	**04**			**16 536,4**	**16 956,7**
Функционирование исполнительных органов местного самоуправления	900	01	04	31Б 0100000		16 194,0	16 614,3
Обеспечение деятельности администрации муниципального округа Хорошево-Мневники в городе Москве в части содержания муниципальных служащих для решения вопросов местного значения	900	01	04	31Б 0100500		16 194,0	16 614,3
Расходы на выплаты персоналу в целях обеспечения выполнения функций государственными (муниципальными) органами, казенными учреждениями, органами управления государственными внебюджетными фондами	900	01	04	31Б 0100500	100	14 247,5	14 667,8
Расходы на выплаты персоналу государственных (муниципальных) органов	900	01	04	31Б 0100500	120	14 247,5	14 667,8
Закупка товаров, работ и услуг для государственных (муниципальных) нужд	900	01	04	31Б 0100500	200	1 946,5	1 946,5
Иные закупки товаров, работ и услуг для обеспечения государственных (муниципальных) нужд	900	01	04	31Б 0100500	240	1 946,5	1 946,5
Прочие расходы в сфере здравоохранения	900	01	04	35Г 0101100		342,4	342,4
Расходы на выплаты персоналу в целях обеспечения выполнения функций государственными (муниципальными) органами, казенными учреждениями, органами управления государственными внебюджетными фондами	900	01	04	35Г 0101100	100	342,4	342,4
Расходы на выплаты персоналу государственных (муниципальных) органов	900	01	04	35Г 0101100	120	342,4	342,4
Обеспечение проведения выборов и референдумов	**900**	**01**	**07**			**7 885,6**	**0,0**
Непрограммные направления деятельности органов государственной власти по проведению выборов и референдумов в городе Москве	900	01	07	35А 0100000		7 885,6	0,0
Прочая закупка товаров, работ и услуг для обеспечения государственных (муниципальных) нужд	900	01	07	35А 0101000	244	7 885,6	0,0
Резервные фонды	**900**	**01**	**11**			**50,0**	**50,0**
Резервный фонд администрации муниципального округа Хорошево-Мневники в городе Москве	900	01	11	32А 0100000		50,0	50,0
Резервные средства	900	01	11	32А 0100000	870	50,0	50,0
Другие общегосударственные вопросы	**900**	**01**	**13**			**129,3**	**129,3**
Уплата членских взносов на осуществление деятельности Совета муниципальных образований города Москвы	900	01	13	31Б 0100400		129,3	129,3
Иные бюджетные ассигнования	900	01	13	31Б 0100400	800	129,3	129,3
Уплата налогов, сборов и иных платежей	900	01	13	31Б 0100400	850	129,3	129,3
НАЦИОНАЛЬНАЯ БЕЗОПАСНОСТЬ И ПРАВООХРАНИТЕЛЬНАЯ ДЕЯТЕЛЬНОСТЬ	**900**	**03**	**00**			**40,0**	**40,0**
Защита населения и территории от чрезвычайных ситуаций природного и техногенного характера, гражданская оборона	**900**	**03**	**09**			**20.0**	**20.0**
Мероприятия по гражданской обороне, предупреждение чрезвычайных ситуаций, обеспечение пожарной безопасности	900	03	09	35Е 0101400		20,0	20,0
Закупка товаров, работ и услуг для государственных (муниципальных) нужд	900	03	09	35Е 0101400	200	20,0	20,0
Иные закупки товаров, работ и услуг для обеспечения государственных (муниципальных) нужд	900	03	09	35Е 0101400	240	20,0	20,0
Обеспечение пожарной безопасности	**900**	**03**	**10**			**20,0**	**20,0**
Мероприятия по гражданской обороне, предупреждение чрезвычайных ситуаций, обеспечение пожарной безопасности	900	03	10	35Е 0101400		20,0	20,0
Закупка товаров, работ и услуг для государственных (муниципальных) нужд	900	03	10	35Е 0101400	200	20,0	20,0

Иные закупки товаров, работ и услуг для обеспечения государственных (муниципальных) нужд	900	03	10	35Е 0101400	240	20,0	20,0
КУЛЬТУРА И КИНЕМАТОГРАФИЯ	**900**	**08**	**00**			**6 028,5**	**6 028,5**
Другие вопросы в области культуры, кинематографии	**900**	**08**	**04**			**6 028,5**	**6 028,5**
Праздничные и социально значимые мероприятия для населения	900	08	04	35Е 0100500		6 028,5	6 028,5
Закупка товаров, работ и услуг для государственных (муниципальных) нужд	900	08	04	35Е 0100500	200	6 028,5	6 028,5
Иные закупки товаров, работ и услуг для обеспечения государственных (муниципальных) нужд	900	08	04	35Е 0100500	240	6 028,5	6 028,5
СОЦИАЛЬНАЯ ПОЛИТИКА	**900**	**10**	**00**			**2 498,8**	**2 586,2**
Пенсионное обеспечение	**900**	**10**	**01**			**1 204,8**	**1 204,8**
Доплаты к пенсиям муниципальным служащим города Москвы	900	10	01	35П 0101500		1 204,8	1 204,8
Межбюджетные трансферты	900	10	01	35П 0101500	500	1 204,8	1 204,8
Иные межбюджетные трансферты	900	10	01	35П 0101500	540	1 204,8	1 204,8
Другие вопросы в области социальной политики	**900**	**10**	**06**			**1 259,0**	**1 381,4**
Прочие расходы в сфере здравоохранения	900	10	06	35Г 0101100		520,0	572,0
Социальное обеспечение и иные выплаты населению	900	10	06	35Г 0101100	300	520,0	572,0
Социальные выплаты гражданам, кроме публичных нормативных социальных выплат	900	10	06	35Г 0101100	320	520,0	572,0
Социальные гарантии муниципальным служащим, вышедшим на пенсию	900	10	06	35П 0101800		739,0	809,4
Социальное обеспечение и иные выплаты населению	900	10	06	35П 0101800	300	739,0	809,4
Социальные выплаты гражданам, кроме публичных нормативных социальных выплат	900	10	06	35П 0101800	320	739,0	809,4
СРЕДСТВА МАССОВОЙ ИНФОРМАЦИИ	**900**	**12**	**00**			**176,0**	**176,0**
Периодическая печать и издательства	**900**	**12**	**02**			**40,0**	**40,0**
Информирование жителей муниципального округа Хорошево-Мневники	900	12	02	35Е 0100300		40,0	40,0
Иные бюджетные ассигнования	900	12	02	35Е 0100300	800	40,0	40,0
Уплата иных платежей	900	12	02	35Е 0100300	850	40,0	40,0
Другие вопросы в области средств массовой информации	**900**	**12**	**04**			**136,0**	**136,0**
Информирование жителей муниципального округа Хорошево-Мневники	900	12	04	35Е 0100300		136,0	136,0
Закупка товаров, работ и услуг для государственных (муниципальных) нужд	900	12	04	35Е 0100300	200	136,0	136,0
Иные закупки товаров, работ и услуг для обеспечения государственных (муниципальных) нужд	900	12	04	35Е 0100300	240	136,0	136,0

Приложение 12
к решению Совета депутатов
муниципального округа
Хорошево-Мневники
от ___ _____ 2020 года № _____

ИСТОЧНИКИ ФИНАНСИРОВАНИЯ ДЕФИЦИТА БЮДЖЕТА МУНИЦИПАЛЬНОГО ОКРУГА ХОРОШЕВО-МНЕВНИКИ НА 2021 ГОД И ПЛАНОВЫЙ ПЕРИОД 2022 И 2023 ГОДОВ

Код бюджетной классификации						Наименование показателей	Сумма (тыс. рублей)		
							2021 год	2022 год	2023 год
01	00	0000	00	0000	000	Источники внутреннего финансирования дефицитов бюджетов	0,0	0,0	0,0
01	05	0000	00	0000	000	Изменение остатков средств на счетах по учету средств бюджетов	0,0	0,0	0,0
01	05	0201	00	0000	510	Увеличение прочих остатков денежных средств бюджетов	0,0	0,0	0,0
01	05	0201	03	0000	510	Увеличение прочих остатков денежных средств бюджетов внутригородских муниципальных образований городов федерального значения	0,0	0,0	0,0
01	05	0201	00	0000	610	Уменьшение прочих остатков денежных средств бюджетов	0,0	0,0	0,0
01	05	0201	03	0000	610	Уменьшение прочих остатков денежных средств бюджетов внутригородских муниципальных образований городов федерального значения	0,0	0,0	0,0
ИТОГО:							**0,0**	**0,0**	**0,0**

Приложение 2
к решению Совета депутатов
муниципального округа
Хорошево-Мневники
от 20 октября 2020 года № 8-1/55

Состав
рабочей группы по организации и проведению публичных слушаний по проекту решения Совета депутата муниципального округа Хорошево-Мневники «О бюджете муниципального округа Хорошево-Мневники на 2021 год и плановый период 2022 и 2023 годов»

Руководитель рабочей группы: -Попков Михаил Александрович, глава муниципального округа Хорошево-Мневники

Заместитель руководителя рабочей группы: - Королев Павел Владимирович, депутат Совета депутатов муниципального округа Хорошево-Мневники

Члены рабочей группы:

- Михайленко Ирина Алексеевна, советник администрации муниципального округа Хорошево- Мневники
- Шорина Тамара Борисовна, депутат Совета депутатов муниципального округа Хорошево- Мневники
- Кайгородова Анастасия Александровна, депутат Совета депутатов муниципального округа Хорошево- Мневники

Секретарь рабочей группы:

- Богородская Марина Ивановна, консультант администрации муниципального округа Хорошево-Мневники

РЕШЕНИЕ

20 октября 2020 года № 8-4/58

О согласовании установки ограждающего устройства

В соответствии с пунктом 5 части 2 статьи 1 Закона города Москвы от 11 июля 2012 года № 39 «О наделении органов местного самоуправления муниципальных округов в городе Москве отдельными полномочиями города Москвы», постановлением Правительства Москвы от 2 июля 2013 года № 428-ПП «О порядке установки ограждений на придомовых территориях в городе Москве» и рассмотрев обращение жителей корпуса 2 многоквартирного дома № 7 по улице Генерала Глаголева,

СОВЕТ ДЕПУТАТОВ РЕШИЛ:

1. Согласовать установку двух ограждающих устройств по адресу: улица Генерала Глаголева, дом 7, корпус 2 для регулирования въезда и выезда транспортных средств на придомовую территорию согласно схеме (приложение).

2. Направить настоящее решение в управу района Хорошево-Мневники города Москвы и Департамент территориальных органов исполнительной власти города Москвы.

3. Опубликовать настоящее решение в бюллетене «Московский муниципальный вестник» и разместить на официальном сайте муниципального округа Хорошево-Мневники www.mun-hormn.mos.ru в информационно-телекоммуникационной сети «Интернет».

Глава муниципального округа
Хорошево-Мневники **М.А. Попков**

Приложение
к решению Совета депутатов
муниципального округа
Хорошево-Мневники
от 20 октября 2020 года № 8-4/58

Шлагбаум стреловидный автоматический,
с электромеханическим приводом поднятия и опускания стрелы.

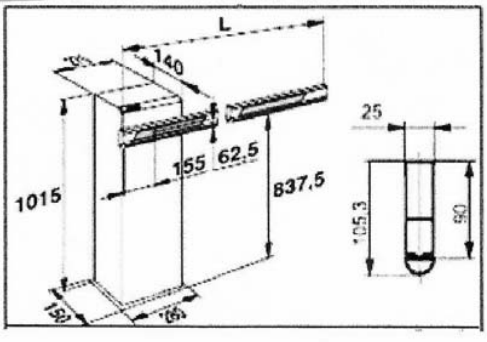

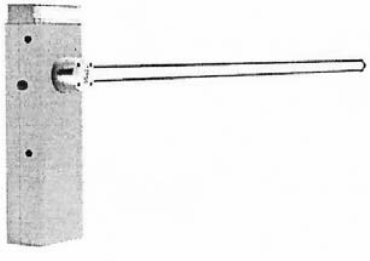

3

Тип шлагбаума и технические характеристики

Характеристики:

Тип шлагбаума: Шлагбаум стреловидный автоматический, с электромеханическим приводом поднятия и опускания стрелы.

Размеры шлагбаума:

- Длина стрелы - 5 метров;
- Высота стрелы – 90 мм;
- Ширина стрелы – 25 мм;
- Высота стойки шлагбаума – 1015 мм;
- Длина стойки шлагбаума – 270 мм;
- Ширина стойки шлагбаума – 140 мм;
- Высота установки стрелы шлагбаума – 837,5 мм.

Внешний вид стрелы: Овальная, алюминиевая, белого цвета с зеркальными отражательными поперечными полосками красного и белого цвета.

Скорость 4 - 5 сек.

Рабочая температура: -20…+50 С

Класс защиты IP 44

Напряжение питание 250 Вт

Интенсивность 100 циклов в час

МУНИЦИПАЛЬНЫЙ ОКРУГ ЮЖНОЕ ТУШИНО В ГОРОДЕ МОСКВЕ

СОВЕТ ДЕПУТАТОВ

РЕШЕНИЕ

27 октября 2020 года № 61

О проекте решения Совета депутатов муниципального округа Южное Тушино «О бюджете муниципального округа Южное Тушино на 2021 год и плановый период 2022 и 2023 годов

В соответствии с частью 3 статьи 28 Федерального Закона от 6 октября 2003 года № 131 «Об общих принципах организации местного самоуправления в Российской Федерации», Бюджетным Кодексом Российской Федерации, Законом города Москвы от 6 ноября 2002 года № 56 «Об организации местного самоуправления в городе Москве», Уставом муниципального округа Южное Тушино,

Совет депутатов муниципального округа Южное Тушино решил:

1. Одобрить проект решения Совета депутатов муниципального округа Южное Тушино «О бюджете муниципального округа Южное Тушино на 2021 год и плановый период 2022 и 2023 годов» (Приложение 1 к настоящему решению).

2. Одобрить основные направления бюджетной и налоговой политики на 2021 год и плановый период 2022 и 2023 годов (Приложение 2 к настоящему решению).

3. Одобрить прогноз социально-экономического развития муниципального округа Южное Тушино на 2021 год и плановый период 2022 и 2023 годов (Приложение 3 к настоящему решению).

4. Принять к сведению предварительные итоги социально-экономического развития муниципального округа Южное Тушино за истекший период и ожидаемые итоги исполнения плана за 2020 год (Приложение 4 к настоящему решению).

5. Одобрить прогноз основных характеристик консолидированного бюджета муниципального округа Южное Тушино на 2020 год и плановый период 2021 и 2022 годов (Приложение 5 к настоящему решению).

6. Одобрить пояснительную записку к проекту бюджета муниципального округа Южное Тушино на 2021 год и плановый период 2022 и 2023 годов (Приложение 6 к настоящему решению).

7. Определить, что прием предложений граждан по проекту решения осуществляется по адресу: г. Москва, ул. Нелидовская, д. 23, корп. 2, с 10 ноября по 30 ноября 2020 года (до 18 ч. 00 мин).

Контактное лицо – главный бухгалтер – заведующий сектором Андрианова Марина Александровна, телефон 8-495-948-62-80, факс 8-495-949-48-09, адрес электронной почты yutushino@mail.ru.

8. Назначить публичные слушания по проекту решения Совета депутатов муниципального округа Южное Тушино «О бюджете муниципального округа Южное Тушино на 2021 год и плановый период 2022 и 2023 годов» на 01 декабря 2020 года с 17.30 до 18-00 по адресу: г. Москва, ул. Нелидовская, дом 23, корп. 2, в помещении аппарата Совета депутатов муниципального округа Южное Тушино.

9. Создать рабочую группу по организации и проведению публичных слушаний по проекту решения Совета депутатов муниципального округа Южное Тушино «О бюджете муниципального округа Южное

Тушино на 2021 год и плановый период 2022 и 2023 годов» (Приложение 7 к настоящему решению).

10. Опубликовать настоящее решение в бюллетене «Московский муниципальный вестник» и разместить на официальном сайте муниципального округа Южное Тушино www.yutushino.ru в информационно-телекоммуникационной сети «Интернет».

11. Контроль за выполнением настоящего решения возложить на главу муниципального округа Южное Тушино Борисову Нину Леонидовну.

Глава муниципального
округа Южное Тушино **Н.Л. Борисова**

Приложение 1
к решению Совета депутатов
муниципального округа
Южное Тушино
от 27 октября 2020 года № 61

ПРОЕКТ

СОВЕТ ДЕПУТАТОВ
МУНИЦИПАЛЬНОГО ОКРУГА ЮЖНОЕ ТУШИНО

РЕШЕНИЕ

_____ 2020 года № _____

О бюджете муниципального округа
Южное Тушино на 2021 год и плановый
период 2022 и 2023 годов

В соответствии с разделом VII Бюджетного кодекса Российской Федерации, пунктом 2 части 3 статьи 28, пунктом 2 части 10 статьи 35 Федерального закона от 6 октября 2003 года №131-ФЗ «Об общих принципах организации местного самоуправления в Российской Федерации», Законами города Москвы от 6 ноября 2002 года № 56 «Об организации местного самоуправления в городе Москве», от 10 сентября 2008 года № 39 «О бюджетном устройстве и бюджетном процессе в городе Москве», Закона города Москвы от 27 ноября 2019 года № 33 «О бюджете города Москвы на 2020 год и плановый период 2021 и 2022 годов», пунктом 2 части 1 статьи 6 Устава муниципального округа Южное Тушино, Положением о бюджетном процессе в муниципальном округе Южное Тушино, утвержденном решением Совета депутатов муниципального округа Южное Тушино от 09.09.2014 № 77 «Об утверждении Положения о бюджетном процессе в муниципальном округе Южное Тушино»,

Совет депутатов муниципального округа Южное Тушино решил:

Утвердить бюджет муниципального округа Южное Тушино на 2021 год и плановый период 2022 и 2023 годов:

1. Утвердить основные характеристики бюджета муниципального округа Южное Тушино:

1.1. На 2021 год – прогнозируемый общий объем доходов бюджета в сумме 24688,4 тыс. рублей, общий объем расходов в сумме 24688,4 тыс. рублей. Дефицит/профицит на 2021 год в сумме 0,00 тыс. руб.

1.2. На 2022 год – прогнозируемый общий объем доходов в сумме 30722,7 тыс. рублей, общий объем расходов в сумме 30722,7 тыс. рублей, в том числе условно утвержденные расходы 768,1 тыс. рублей. Дефицит/профицит на 2022 год в сумме 0,00 тыс. руб.

1.3. На 2023 год – прогнозируемый общий объем доходов в сумме 25269,8 тыс. рублей, общий объем расходов в сумме 25269,8 тыс. рублей, в том числе условно утвержденные расходы 1263,5 тыс. рублей. Дефицит/профицит на 2023 год в сумме 0,00 тыс. руб.

2. Утвердить на 2021 год и плановый период 2022 и 2023 годов перечень администраторов доходов бюджета, имеющих полномочия главных администраторов, согласно приложению 1 к настоящему решению.

3. Утвердить на 2021 год и плановый период 2022 и 2023 годов перечень главных администраторов источников финансирования дефицита местного бюджета согласно приложению 2 к настоящему решению.

4. Утвердить распределение бюджетных ассигнований по разделам, подразделам, целевым статьям и группам (группам и подгруппам) видов расходов классификации расходов согласно приложению 3 к настоящему решению.

5. Утвердить распределение бюджетных ассигнований по разделам, подразделам классификации расходов согласно приложению 4 к настоящему решению.

6. Утвердить распорядителем средств бюджета, имеющего полномочия главного распорядителя, аппарат Совета депутатов муниципального округа Южное Тушино (код ведомства 900).

7. Учитывая, что у бюджета муниципального округа Южное Тушино единственный распорядитель - аппарат Совета депутатов муниципального округа Южное Тушино, считать приложение 3 к настоящему решению ведомственной структурой расходов бюджета (код ведомства 900).

8. Утвердить источники финансирования дефицита бюджета согласно приложению 5 к настоящему решению.

9. Направить на покрытие временных кассовых разрывов остатки средств бюджета на 1 января 2021 года.

10. Предоставить главе муниципального округа Южное Тушино право вносить изменения в бюджетные показатели с последующим уточнением на Совете депутатов муниципального округа Южное Тушино, вызванные следующими обстоятельствами:

10.1. Изменением кодов бюджетной классификации Российской Федерации.

10.2. Передачей полномочий по финансированию отдельных учреждений, мероприятий или видов расходов.

11. Утвердить перечень получателей бюджета муниципального округа согласно приложению 6 к настоящему решению.

12. Установить, что полномочия по осуществлению отдельных функций по проведению операций по исполнению местного бюджета, а также обеспечение информационного взаимодействия между территориальными органами Федерального казначейства и администраторами доходов местного бюджета передаются аппаратом Совета депутатов муниципального округа Южное Тушино Департаменту финансов города Москвы и осуществляются в соответствии с заключенным соглашением.

13. Установить верхний предел муниципального внутреннего долга муниципального округа Южное Тушино по состоянию на 01 января 2022 года в сумме 0,0 тыс. рублей, на 01 января 2023 года в сумме 0,0 тыс. рублей, на 01 января 2024 года в сумме 0,0 тыс. рублей.

14. Установить верхний предел долга по муниципальным гарантиям муниципального округа Южное Тушино по состоянию на 01 января 2021 года в сумме 0,0 тыс. рублей.

15. Привлечение заемных средств в бюджет муниципального округа Южное Тушино на 2021 год и плановый период 2022 и 2023 год не планируется.

16. Программа муниципальных гарантий муниципального округа Южное Тушино в валюте Российской Федерации на 2021 год и плановый период 2021 и 2022 годов в приложении 7 к настоящему решению.

17. Резервный фонд на 2021 год установлен в сумме 0,00 рублей, на 2022 в сумме 0,00 тыс. рублей, на 2023 в сумме 0,00 тыс. рублей.

18. Бюджетные ассигнования, направляемые на исполнение публичных нормативных обязательств, на 2021 год и плановый период 2022 и 2023 годов предусмотрены в объеме 0,00 тыс. рублей.

19. Объем межбюджетных трансфертов, получаемых из бюджета города Москвы в 2021 году в сумме 0,0 тыс. рублей, 2022 году в сумме 0,0 тыс. рублей, 2023 году в сумме 0,0 тыс. рублей.

20. Объем межбюджетных трансфертов, предоставляемых бюджету города Москвы в 2021 году в сумме 1363,9 тыс. рублей, в 2022 году в сумме 1363,9 тыс. рублей, в 2023 году в сумме 1363,9 тыс. рублей.

21. Предоставить главе муниципального округа Южное Тушино возможность производить авансовые (предварительные) платежи в размере 100 процентов суммы стоимости товаров (работ, услуг) в контрактах (договорах), подлежащих оплате за счет средств бюджета муниципального округа Южное Тушино в случае, если цена контракта (договора) не превышает 300,0 тыс. рублей.

22. Опубликовать настоящее решение в бюллетене «Московский муниципальный вестник» и разместить на официальном сайте муниципального округа Южное Тушино www.yutushino.ru. в информационно-телекоммуникационной сети «Интернет».

23. Настоящее Решение вступает в силу с 01 января 2021 года.

24. Контроль за выполнением настоящего решения возложить на главу муниципального округа Южное Тушино Борисову Нину Леонидовну.

Глава муниципального округа
Южное Тушино **Н.Л. Борисова**

Приложение 1
к решению Совета депутатов
муниципального округа
Южное Тушино
от №

ПЕРЕЧЕНЬ
администраторов доходов бюджета муниципального округа Южное Тушино на 2021 год и плановый период 2022 и 2023 годов, имеющих права главных администраторов

КБК доходов	Наименование
182	**Управление федеральной налоговой службы России по г. Москве (УФНС России по г. Москве)**
182 1 01 02010 01 0000 110	Налог на доходы физических лиц с доходов, источником которых является налоговый агент, за исключением доходов, в отношении которых исчисление и уплата налога осуществляются в соответствии со статьями 227, 227.1 и 228 Налогового кодекса Российской Федерации
182 1 01 02020 01 0000 110	Налог на доходы физических лиц с доходов, полученных от осуществления деятельности физическими лицами, зарегистрированными в качестве индивидуальных предпринимателей, нотариусов, занимающихся частной практикой, адвокатов, учредивших адвокатские кабинеты, и других лиц, занимающихся частной практикой в соответствии со статьей 227 Налогового кодекса Российской Федерации
182 1 01 02030 01 0000 110	Налог на доходы физических лиц с доходов, полученных физическими лицами в соответствии со статьей 228 Налогового кодекса Российской Федерации
900	**аппарат Совета депутатов муниципального округа Южное Тушино**
900 1 13 02993 03 0000 130	Прочие доходы от компенсации затрат бюджетов внутригородских муниципальных образований городов федерального значения
900 1 16 07010 03 0000 140	Штрафы, неустойки, пени, уплаченные в случае просрочки исполнения поставщиком (подрядчиком, исполнителем) обязательств, предусмотренных муниципальным контрактом, заключенным муниципальным органом, казенным учреждением внутригородского муниципального образования города федерального значения (муниципальным)
900 1 16 07090 03 0000 140	Иные штрафы, неустойки, пени, уплаченные в соответствие с законом или договором в случае неисполнения обязательств перед муниципальным органом, (муниципальным казенным учреждением) внутригородского муниципального образования города федерального значения
900 1 16 10031 03 0000 140	Возмещение ущерба при возникновении страховых случаев, когда выгодоприобретателями выступают получатели средств бюджета внутригородского муниципального образования города федерального значения
900 1 16 10061 03 0000 140	Платежи в целях возмещения убытков, причиненных уклонением от заключения с муниципальным органом внутригородского муниципального образования города федерального значения (муниципальным казенным учреждением) муниципального, а также иные денежные средства, подлежащие зачислению в бюджет внутригородского муниципального образования города федерального значения за нарушение законодательства Российской Федерации о контрактной системе в сфере закупок товаров, работ, услуг для обеспечения государственных и муниципальных нужд (за исключением муниципального контракта, финансируемого за счет средств муниципального дорожного фонда)
900 1 16 10081 03 0000 140	Платежи в целях возмещения ущерба при расторжении муниципального контракта, заключенного с муниципальным органом внутригородского муниципального образования города федерального значения (муниципальным казенным учреждением), в связи с односторонним отказом исполнителя (подрядчика) от его исполнения (за исключением муниципального контракта, финансируемого за счет средств муниципального дорожного фонда)
900 1 17 01030 03 0000 180	Невыясненные поступления, зачисляемые в бюджеты внутригородских муниципальных образований городов федерального значения
900 2 02 49999 03 0000 150	Прочие межбюджетные трансферты, передаваемые бюджетам внутригородских муниципальных образований городов федерального значения
900 2 07 03020 03 0000 150	Прочие безвозмездные поступления в бюджеты внутригородских муниципальных образований городов федерального значения

900 2 08 03000 03 0000 150	Перечисления из бюджетов внутригородских муниципальных образований городов федерального значения (в бюджеты внутригородских муниципальных образований городов федерального значения) для осуществления возврата (зачета) излишне уплаченных или излишне взысканных сумм налогов, сборов и иных платежей, а также сумм процентов за несвоевременное осуществление такого возврата и процентов, начисленных на излишне взысканные суммы
900 2 18 60010 03 0000 150	Доходы бюджетов внутригородских муниципальных образований городов федерального значения от возврата остатков субсидий, субвенций и иных межбюджетных трансфертов, имеющих целевое назначение, прошлых лет из бюджетов бюджетной системы Российской Федерации
900 2 19 60010 03 0000 150	Возврат прочих остатков субсидий, субвенций и иных межбюджетных трансфертов, имеющих целевое назначение, прошлых лет из бюджетов внутригородских муниципальных образований городов федерального значения

Приложение 2
к решению Совета депутатов
муниципального округа
Южное Тушино
от №

Перечень главных администраторов источников финансирования дефицита бюджета муниципального округа Южное Тушино

Код бюджетной классификации							Наименование главного администратора источников финансирования дефицита бюджета муниципального округа Южное Тушино и виды (подвиды) источников
главного администратора источников	источников финансирования дефицита бюджета муниципального округа Южное Тушино						
900							**Аппарат Совета депутатов муниципального округа Южное Тушино**
900	01	05	0201	03	0000	510	Увеличение прочих остатков денежных средств бюджетов внутригородских муниципальных образований городов федерального значения
900	01	05	0201	03	0000	610	Уменьшение прочих остатков денежных средств бюджетов внутригородских муниципальных образований городов федерального значения

Приложение 3
к решению Совета депутатов
муниципального округа
Южное Тушино
от №

Распределение бюджетных ассигнований по разделам, подразделам, целевым статьям, группам (группам и подгруппам) видов расходов классификации расходов бюджета муниципального округа ЮЖНОЕ ТУШИНО на 2021 год и плановый период 2022 и 2023 годов

(тыс. рублей)

Наименование	Раздел, подраздел	ЦСР	ВР	Утверждено на 2021 год	Утверждено на 2022 год	Утверждено на 2023 год
ВСЕГО РАСХОДОВ				**24 688,4**	**30 722,7**	**25 269,8**
в том числе:						
Общегосударственные вопросы	**01 00**			**18 445,0**	**23 711,2**	**17 762,9**
Функционирование высшего должностного лица субъекта РФ и муниципального образования	**01 02**			**3 738,2**	**3 738,2**	**3 738,2**
Глава муниципального образования	01 02	31А 0100100		3 645,0	3 645,0	3 645,0
Расходы на выплаты персоналу в целях обеспечения выполнения функций государственными (муниципальными) органами, казенными учреждениями, органами управления государственными внебюджетными фондами	01 02	31А 0100100	100	3 495,0	3 495,0	3 495,0
Расходы на выплаты персоналу государственных (муниципальных) органов	01 02	31А 0100100	120	3 495,0	3 495,0	3 495,0
Закупка товаров, работ и услуг для обеспечения государственных (муниципальных) нужд	01 02	31А 0100100	200	150,0	150,0	150,0
Иные закупки товаров, работ и услуг для обеспечения государственных (муниципальных) нужд	01 02	31А 0100100	240	150,0	150,0	150,0
Прочие расходы в сфере здравоохранения	01 02	35Г 0101100		93,2	93,2	93,2
Расходы на выплаты персоналу в целях обеспечения выполнения функций государственными (муниципальными) органами, казенными учреждениями, органами управления государственными внебюджетными фондами	01 02	35Г 0101100	100	93,2	93,2	93,2
Расходы на выплаты персоналу государственных (муниципальных) органов	01 02	35Г 0101100	120	93,2	93,2	93,2
Функционирование законодательных (представительных) органов государственной власти и представительных органов муниципальных образований	**01 03**			**252,0**	**252,0**	**252,0**
Депутаты Совета депутатов внутригородского муниципального образования	01 03	31А 0100200		252,0	252,0	252,0
Закупка товаров, работ и услуг для обеспечения государственных (муниципальных) нужд	01 03	31А 0100200	200	252,0	252,0	252,0
Иные закупки товаров, работ и услуг для обеспечения государственных (муниципальных) нужд	01 03	31А 0100200	240	252,0	252,0	252,0
Функционирование Правительства Российской Федерации, высших исполнительных органов государственной власти субъектов Российской Федерации, местных администраций	**01 04**			**14 324,8**	**14 138,7**	**13 642,7**
Функционирование исполнительно-распорядительного органа муниципального округа	01 04	31Б 0100000		13 952,0	13 765,9	13 269,9

Обеспечение деятельности аппарата Совета депутатов внутригородского муниципального образования в части содержания муниципальных служащих для решения вопросов местного значения	01 04	31Б 0100500		13 952,0	13 765,9	13 269,9
Расходы на выплаты персоналу в целях обеспечения выполнения функций государственными (муниципальными) органами, казенными учреждениями, органами управления государственными внебюджетными фондами	01 04	31Б 0100500	100	11 249,5	11 249,5	11 249,5
Расходы на выплаты персоналу государственных (муниципальных) органов	01 04	31Б 0100500	120	11 249,5	11 249,5	11 249,5
Закупка товаров, работ и услуг для обеспечения государственных (муниципальных) нужд	01 04	31Б 0100500	200	2 702,5	2 516,4	2 020,4
Иные закупки товаров, работ и услуг для обеспечения государственных (муниципальных) нужд	01 04	31Б 0100500	240	2 702,5	2 516,4	2 020,4
Прочие расходы в сфере здравоохранения	01 04	35Г 0101100		372,8	372,8	372,8
Расходы на выплаты персоналу в целях обеспечения выполнения функций государственными (муниципальными) органами, казенными учреждениями, органами управления государственными внебюджетными фондами	01 04	35Г 0101100	100	372,8	372,8	372,8
Расходы на выплаты персоналу государственных (муниципальных) органов	01 04	35Г 0101100	120	372,8	372,8	372,8
Обеспечение проведения выборов и референдумов	**01 07**			-	**5 452,3**	-
Проведение выборов депутатов Совета депутатов муниципальных округов города Москвы	01 07	35А0100100		-	5 452,3	-
Иные закупки товаров, работ и услуг для обеспечения государственных (муниципальных) нужд	01 07	35А0100100	880	-	5 452,3	-
Другие общегосударственные вопросы	**01 13**			**130,0**	**130,0**	**130,0**
Уплата членских взносов на осуществление деятельности Совета муниципальных образований города Москвы	01 13	31Б 0100400		130,0	130,0	130,0
Иные бюджетные ассигнования	01 13	31Б 0100400	800	130,0	130,0	130,0
Уплата налогов, сборов и иных платежей	01 13	31Б 0100400	850	130,0	130,0	130,0
Культура, кинематография	**08 00**			**2 972,1**	**2 972,1**	**2 972,1**
Другие вопросы в области культуры, кинематографии	**08 04**			**2 972,1**	**2 972,1**	**2 972,1**
Праздничные и социально значимые мероприятия для населения	08 04	35Е 0100500		2 972,1	2 972,1	2 972,1
Закупка товаров, работ и услуг для обеспечения государственных (муниципальных) нужд	08 04	35Е 0100500	200	2 972,1	2 972,1	2 972,1
Иные закупки товаров, работ и услуг для обеспечения государственных (муниципальных) нужд	08 04	35Е 0100500	240	2 972,1	2 972,1	2 972,1
Социальная политика	**10 00**			**2 332,3**	**2 332,3**	**2 332,3**
Пенсионное обеспечение	**10 01**			**1 363,9**	**1 363,9**	**1 363,9**
Доплаты к пенсиям муниципальным служащим города Москвы	10 01	35П 0101500		1 363,9	1 363,9	1 363,9
Межбюджетные трансферты	10 01	35П 0101500	500	1 363,9	1 363,9	1 363,9
Иные межбюджетные трансферты	10 01	35П 0101500	540	1 363,9	1 363,9	1 363,9
Другие вопросы в области социальной политики	**10 06**			**968,4**	**968,4**	**968,4**
Прочие расходы в сфере здравоохранения	10 06	35Г 0101100		405,2	405,2	405,2
Социальное обеспечение и иные выплаты населению	10 06	35Г 0101100	300	405,2	405,2	405,2
Социальные выплаты гражданам, кроме публичных нормативных социальных выплат	10 06	35Г 0101100	320	405,2	405,2	405,2
Социальные гарантии муниципальным служащим, вышедшим на пенсию	10 06	35П 0101800		563,2	563,2	563,2
Социальное обеспечение и иные выплаты населению	10 06	35П 0101800	300	563,2	563,2	563,2
Социальные выплаты гражданам, кроме публичных нормативных социальных выплат	10 06	35П 0101800	320	563,2	563,2	563,2
Средства массовой информации	**12 00**			**939,0**	**939,0**	**939,0**

Периодическая печать и издательства	**12 02**			**840,0**	**840,0**	**840,0**
Информирование жителей округа	12 02	35Е 0100300		840,0	840,0	840,0
Закупка товаров, работ и услуг для обеспечения государственных (муниципальных) нужд	12 02	35Е 0100300	200	790,0	790,0	790,0
Иные закупки товаров, работ и услуг для обеспечения государственных (муниципальных) нужд	12 02	35Е 0100300	240	790,0	790,0	790,0
Иные бюджетные ассигнования	12 02	35Е 0100300	800	50,0	50,0	50,0
Уплата налогов, сборов и иных платежей	12 02	35Е 0100300	850	50,0	50,0	50,0
Другие вопросы в области средств массовой информации	**12 04**			**99,0**	**99,0**	**99,0**
Информирование жителей округа	12 04	35Е 0100300		99,0	99,0	99,0
Закупка товаров, работ и услуг для обеспечения государственных (муниципальных) нужд	12 04	35Е 0100300	200	99,0	99,0	99,0
Иные закупки товаров, работ и услуг для обеспечения государственных (муниципальных) нужд	12 04	35Е 0100300	240	99,0	99,0	99,0
Условно утверждаемые расходы				**0,0**	**768,1**	**1 263,5**

Приложение 4
к решению Совета депутатов
муниципального округа
Южное Тушино
от №

Распределение бюджетных ассигнований по разделам, подразделам, классификации расходов бюджета муниципального округа ЮЖНОЕ ТУШИНО на 2021 год и плановый период 2022 и 2023 годов

(тыс. рублей)

Наименование	Раздел, подраздел	ЦСР	ВР	Утверждено на 2021 год	Утверждено на 2022 год	Утверждено на 2023 год
ВСЕГО РАСХОДОВ				24 688,4	30 722,7	25 269,8
в том числе:						
Общегосударственные вопросы	01 00			18 445,0	23 711,2	17 762,9
Функционирование высшего должностного лица субъекта РФ и муниципального образования	01 02			3 738,2	3 738,2	3 738,2
Функционирование законодательных (представительных) органов государственной власти и представительных органов муниципальных образований	01 03			252,0	252,0	252,0
Функционирование Правительства Российской Федерации, высших исполнительных органов государственной власти субъектов Российской Федерации, местных администраций	01 04			14 324,8	14 138,7	13 642,7
Обеспечение проведения выборов и референдумов	01 07			-	5 452,3	-
Другие общегосударственные вопросы	01 13			130,0	130,0	130,0
Культура, кинематография	08 00			2 972,1	2 972,1	2 972,1
Другие вопросы в области культуры, кинематографии	08 04			2 972,1	2 972,1	2 972,1
Социальная политика	10 00			2 332,3	2 332,3	2 332,3
Пенсионное обеспечение	10 01			1 363,9	1 363,9	1 363,9
Другие вопросы в области социальной политики	10 06			968,4	968,4	968,4
Средства массовой информации	12 00			939,0	939,0	939,0
Периодическая печать и издательства	12 02			840,0	840,0	840,0
Другие вопросы в области средств массовой информации	12 04			99,0	99,0	99,0
Условно утверждаемые расходы				0,0	768,1	1 263,5

Приложение 5
к решению Совета депутатов
муниципального округа
Южное Тушино
от №

ИСТОЧНИКИ ФИНАНСИРОВАНИЯ ДЕФИЦИТА БЮДЖЕТА МУНИЦИПАЛЬНОГО ОКРУГА ЮЖНОЕ ТУШИНО на 2021 год и плановый период 2022 и 2023 годов

Коды БК	Наименование	Сумма, тыс.руб.		
		2021	2022	2023
01 00 00 00 00 0000 000	Источники внутреннего финансирования дефицитов бюджетов	0,0	0,0	0,0
01 05 00 00 00 0000 000	Изменение остатков средств на счетах по учету средств бюджетов	0,0	0,0	0,0
01 05 02 01 00 0000 510	Увеличение прочих остатков денежных средств бюджетов	0,0	0,0	0,0
01 05 02 01 03 0000 510	Увеличение прочих остатков денежных средств бюджетов внутригородских муниципальных образований городов федерального значения	0,0	0,0	0,0
01 05 02 01 00 0000 610	Уменьшение прочих остатков денежных средств бюджетов	0,0	0,0	0,0
01 05 02 01 03 0000 610	Уменьшение прочих остатков денежных средств бюджетов внутригородских муниципальных образований городов федерального значения	0,0	0,0	0,0

Приложение 6
к решению Совета депутатов
муниципального округа
Южное Тушино
от №

ПЕРЕЧЕНЬ ПОЛУЧАТЕЛЕЙ БЮДЖЕТА МУНИЦИПАЛЬНОГО ОКРУГА ЮЖНОЕ ТУШИНО на 2021 год

Наименование организации	Номер лицевого счета	ИНН	Юридический адрес
аппарат СД МО Южное Тушино	0390030593830149	7733056744	125363, г. Москва, ул. Нелидовская, д. 23, корпус 2

Приложение 7
к решению Совета депутатов
муниципального округа
Южное Тушино
от №

Программа муниципальных гарантий муниципального округа Южное Тушино в валюте Российской Федерации на 2021 год и плановый период 2022 и 2023 годов

1.1 Перечень подлежащих предоставлению государственных гарантий города Москвы в 2021-2023 годах

№ п/п	Наименование принципала	Цель гарантирования	Сумма гарантирования (тыс. руб.)			Наличие права регрессного требования	Иные условия предоставления государственных гарантий города Москвы
			2021 год	2022 год	2023 год		
1	2	3	4	5	6	7	8
-	-	-	-	-	-	-	-

1.2 Объем бюджетных ассигнований, предусмотренных на исполнение государственных гарантий города Москвы по возможным гарантийным случаям в 2021 - 2023 годах

№ п/п	Наименование принципала	Цель гарантирования	Сумма гарантирования (тыс. руб.)	Объем бюджетных ассигнований, предусмотренных на исполнение государственных гарантий города Москвы по возможным гарантийным случаям (тыс. руб.)			Наличие права регрессного требования	Иные условия предоставления государственных гарантий города Москвы
				2021 год	2022 год	2023 год		
1	2	3	4	5	6	7	8	9
-	-	-	-	-	-	-	-	-
	ИТОГО	-	-	-	-	-	-	-

Приложение 2
к решению Совета депутатов
муниципального округа
Южное Тушино
от 27 октября 2020 года № 61

Основные направления бюджетной и налоговой политики муниципального округа Южное Тушино на 2021 год и плановый период 2022 и 2023 годов

Доходы

Наименование показателей
НАЛОГОВЫЕ И НЕНАЛОГОВЫЕ ДОХОДЫ
в том числе:
НАЛОГИ НА ПРИБЫЛЬ, ДОХОДЫ
из них:
Налог на доходы физических лиц
Налог на доходы физических лиц с доходов, источником которых является налоговый агент, за исключением доходов, в отношении которых исчисление и уплата налога осуществляются в соответствии со статьями 227, 227[1] и 228 Налогового кодекса Российской Федерации
Налог на доходы физических лиц с доходов, полученных от осуществления деятельности физическими лицами, зарегистрированными в качестве индивидуальных предпринимателей, нотариусов, занимающихся частной практикой, адвокатов, учредивших адвокатские кабинеты и других лиц, занимающихся частной практикой в соответствии со статьей 227 Налогового кодекса Российской Федерации
Налог на доходы физических лиц с доходов, полученных физическими лицами в соответствии со статьей 228 Налогового Кодекса Российской Федерации

Расходы

Функционирование высшего должностного лица субъекта Российской Федерации и муниципального образования, в том числе:
Глава муниципального образования
Прочие расходы в сфере здравоохранения
Функционирование законодательных (представительных) органов государственной власти и представительных органов муниципальных образований, в том числе:
Депутаты Совета депутатов внутригородского муниципального образования
Функционирование Правительства Российской Федерации, высших исполнительных органов государственной власти субъектов Российской Федерации, местных администраций в том числе:
Функционирование исполнительных органов местного самоуправления из них:
- Обеспечение деятельности аппарата Совета депутатов муниципального округа / аппарата Совета депутатов внутригородского муниципального образования в части содержания муниципальных служащих для решения вопросов местного значения
- Прочие расходы в сфере здравоохранения
Обеспечение проведения выборов и референдумов, в том числе:
- Проведение выборов депутатов Совета депутатов муниципальных округов города Москвы
Другие общегосударственные вопросы, в том числе:
Уплата членских взносов на осуществление деятельности Совета муниципальных образований города Москвы
Культура и кинематография, в том числе:
Другие вопросы в области культуры, кинематографии

Социальная политика, в том числе:
Пенсионное обеспечение
Другие вопросы в области социальной политики из них:
- Прочие расходы в сфере здравоохранения
- Социальные гарантии муниципальным служащим, вышедшим на пенсию
Средства массовой информации, в том числе:
Периодическая печать и издательства
Другие вопросы в области средств массовой информации

Приложение 3
к решению Совета депутатов
муниципального округа
Южное Тушино
от 27 октября 2020 года № 61

Прогноз социально-экономического развития муниципального округа Южное Тушино на 2021 год и плановый период 2022 и 2023 годов

№	Наименование показателя	Единица измерения	Отчет за прошедший год – 2020 (плановые показатели)	Прогноз		
				Очередной финансовый год - 2021	Плановый период	
					2022	2023
1.	**Численность населения**	**чел.**	**109218**	**109708**	**109708**	**109708**
2.	**Общий объем доходов бюджета, в том числе:**	**тыс. руб.**	**26767,1**	**24688,4**	**30722,7**	**25269,8**
2.1	налоговые доходы	тыс. руб.	24127,1	24688,4	30722,7	25269,8
2.2	прочие межбюджетные трансферты	тыс. руб.	2640,0	0,00	0,00	0,00
3.	**Общий объем расходов бюджета, в том числе:**	**тыс. руб.**	**26767,1**	**24688,4**	**30722,7**	**25269,8**
3.1	Фонд заработной платы	тыс. руб.	10930,3	11054,2	11054,2	11054,2
3.2	Социальная политика	тыс. руб.	2279,8	2332,3	2332,3	2332,3
3.3	Объем продукции, закупаемой для муниципальных нужд, в том числе:	тыс. руб.	6633,4	6965,6	6779,5	6283,5
3.4	Объем финансовых средств, выделяемых на проведение праздничных и социально-значимых мероприятий	тыс. руб.	2972,1	2972,1	2972,1	2972,1
3.5	Объем финансовых средств, выделяемых на информирование жителей о деятельности органов местного самоуправления	тыс. руб.	939,0	939,0	939,0	939,0
3.6	Условно утвержденные расходы	тыс. руб.	0,00	0,00	768,1	1263,5
4.	**Дефицит (-)/Профицит (+**	**тыс. руб.**	**0,00**	**0,00**	**0,00**	**0,00**

Пояснительная записка к прогнозу социально-экономического развития муниципального округа Южное Тушино на 2021 год и плановый период 2022 и 2023 годов

№	Наименование показателя	Значение показателя в прошедшем году - 2020	Значение показателя в очередном году - 2021	Плановый период		Причины и факторы изменений
				2022	2023	
1.	Численность населения МО	109218	109708	109708	109708	Численность населения МО имеет тенденцию к увеличению в связи с ростом численности населения города Москвы в целом.
2.	Доходы бюджета МО	24127,1	24688,4	30722,7	25269,8	Объем доходов бюджета МО определяется исходя из прогнозного уровня доходов бюджета МО согласно Закона города Москвы «О бюджете города Москвы на 2020 год и плановый период 2021-2022 годов»
3.	Фонд заработной платы главы МО Южное Тушино, муниципальных служащих аппарата СД МО Южное Тушино	10930,3	11054,2	11054,2	11054,2	Фонд заработной платы определяется в соответствии с утвержденным штатным расписанием, с учетом индексации фондов оплаты труда, а также в соответствии с Постановлением правительства Москвы от 20.03.2012 № 99-ПП
4.	Социальная политика	2279,8	2332,3	2332,3	2332,3	Объем финансовых средств, выделяемых на доплаты к пенсиям муниципальным служащим, пособия и компенсации пенсионерам - бывшим муниципальным служащим планируется, исходя из фактической численности пенсионеров, а также, с учетом прогнозного изменения уровня доплат
5.	Объем продукции, закупаемой для муниципальных нужд, в том числе:	6633,4	6965,6	6779,5	6283,5	Объем продукции, закупаемой для муниципальных нужд, определяется исходя из общего объема доходов бюджета МО, с учетом прогнозного изменения уровня цен
5.1	Объем финансовых средств, выделяемых на проведение праздничных и социально-значимых мероприятий	2972,1	2972,1	2972,1	2972,1	Объем финансовых средств, выделяемых на проведение досуговых мероприятий, планируется исходя из общего объема доходов бюджета МО, с учетом нормативов обеспечения расходных обязательств по иным полномочиям по решению вопросов местного значения, предусмотренных в Законе города Москвы «О бюджете города Москвы на 2020 год и плановый период 2021-2022 годов»
5.2	Объем финансовых средств, выделяемых на информирование жителей о деятельности органов местного самоуправления	939,0	939,0	939,0	939,0	Объем финансовых средств, выделяемых на проведение досуговых мероприятий, планируется исходя из общего объема доходов бюджета МО, с учетом нормативов обеспечения расходных обязательств по иным полномочиям по решению вопросов местного значения, предусмотренных в Законе города Москвы «О бюджете города Москвы на 2020 год и плановый период 2021-2022 годов»

Приложение 4
к решению Совета депутатов
муниципального округа
Южное Тушино
от 27 октября 2020 года № 61

Предварительные итоги социально-экономического развития муниципального образования Южное Тушинов городе Москве за истекший период и ожидаемые итоги исполнения плана за 2020 год

Позиции отчета	План 2020 г. (тыс. руб.)	Фактическое поступление на 01.10.2020 г. (тыс. руб. / %)	Расход на 01.10.2020 г. (тыс. руб. / %)	Ожидаемые итоги на 31.12.2020 г. (тыс. руб. / %)
Остаток на 01.01.2020 г.	**16299,1**			
Доходы	**26767,1**	**17478,2 (65,3%)**		**25167,1** (94,0%)
Налоговые доходы	24127,1	15498,2 (64,2%)		22527,1 (93,4%)
Межбюджетные трансферты	2640,0	1980,0 (75,0%)		2640,0 (100,0%)
Расходы	**26767,1**		**16698,7** (62,4%)	**24767,0** (92,5%)
Ожидаемый остаток на 31.12.2020 г.				**16699,2**

Приложение 5
к решению Совета депутатов
муниципального округа
Южное Тушино
от 27 октября 2020 года № 61

Прогноз основных характеристик консолидированного бюджета муниципального округа Южное Тушино на 2021 год и плановый период 2022 и 2023 годов

№	Наименование показателя	Единица измерения	Прогноз		
			Очередной финансовый год - 2021	Плановый период	
				2022	2023
1.	Общий объем доходов бюджета, в том числе:	тыс. руб.	24688,4	30722,7	25269,8
2.	Общий объем расходов бюджета, в том числе:	тыс. руб.	24688,4	30722,7	25269,8
3.	Дефицит (-)/Профицит (+)	тыс. руб.	0,00	0,00	0,00

Приложение 6
к решению Совета депутатов
муниципального округа
Южное Тушино
от 27 октября 2020 года № 61

ПОЯСНИТЕЛЬНАЯ ЗАПИСКА
к проекту бюджета муниципального округа Южное Тушино на 2021 год и плановый период 2022 и 2023 годов

В соответствии с Законом города Москвы от 27 ноября 2019 года № 33 «О бюджете города Москвы на 2020 год и плановый период 2021 и 2022 годов» Совету депутатов муниципального округа Южное Тушино представлен на рассмотрение проект решения Совета депутатов муниципального округа «О бюджете муниципального округа Южное Тушино на 2021 год и плановый период 2022 и 2023 годов» в первом чтении.

Показатели доходов и расходов определены на основе прогноза социально-экономического развития муниципального округа Южное Тушино на 2021 год и плановый период 2022 и 2023 годов.

Объем бюджета муниципального округа Южное Тушино прогнозируется:

по доходам

- на 2021 год в сумме 24688,4 тыс. руб.
- на 2022 год в сумме 30722,7 тыс. руб.
- на 2023 год в сумме 25269,8 тыс. руб.

по расходам

- на 2021 год в сумме 24688,4 тыс. рублей.
- на 2022 год в сумме 30722,7 тыс. рублей.
- на 2023 год в сумме 25269,8 тыс. рублей.

Доходы бюджета сформированы в условиях действующих в 2020 году правовых актов, регулирующих вопросы взимания налогов. В основе проектируемых поступлений:

- ожидаемая оценка исполнения бюджета муниципального округа Южное Тушино за 2020 год (приложение № 4 к решению аппарата Совета депутатов муниципального округа Южное Тушино);
- прогнозные показатели, нормативы отчислений от регулирующих налогов установлены в соответствии со статьей 61.2 Бюджетного Кодекса Российской Федерации, проектом Закона города Москвы о бюджете города Москвы на 2020 год и плановый период 2021 и 2022 годов.

Нормативные отчисления от налога на доходы физических лиц в бюджет муниципального округа Южное Тушино установлены в размере:

- 0,5527 % на 2021 год, что составляет 24688,4 тыс. руб.
- 0,6246 % на 2022 год, что составляет 30722,7 тыс. руб.
- 0,4913 % на 2023 год, что составляет 25269,8 тыс. руб.

Вся сумма запланированных доходов на 2021 год и плановый период 2022 и 2023 годов приходится на налоговые поступления (доход от налога на доходы физических лиц).

В основу, запланированной на 2021 год и плановый период 2022 и 2023 год расходной части, бюджета положены основные направления бюджетной политики, социальная направленность которых сохраняется. Характеристика структуры предлагаемых к утверждению расходов приведена в соответствии с предусмотренной бюджетной классификацией, введенной в действие с 01.01.2020 г.

Нормативы расходов на содержание муниципальных служащих рассчитаны следующим образом:

- расходы на оплату труда муниципальных служащих определены на уровне оплаты труда работников управ районов города Москвы (с учетом индексации фондов оплаты труда);
- начисления на выплаты по оплате труда с учетом тарифов страховых взносов по соответствующему виду страхования (включая страховой тариф на обязательное социальное страхование от несчастных

случаев на производстве и профессиональных заболеваний) на уровне 2020 года - 30,2%;

- компенсационные выплаты за неиспользованную санаторно-курортную путевку - в размерах, предусмотренных нормативными правовыми актами города Москвы для государственных гражданских служащих, согласно законодательству Российской Федерации и города Москвы о взаимосвязи муниципальной службы и государственной гражданской службы - из расчета 70,4 тыс. рублей на одного муниципального служащего в год;

- единовременные денежные поощрения муниципальным служащим при достижении возраста 50 лет и далее каждые пять лет и при достижении стажа государственной гражданской службы 20 лет и далее каждые пять лет, а также единовременные денежные вознаграждения муниципальным служащим в случае освобождения от замещаемой должности и увольнения при наличии права на получение страховой пенсии по старости или страховой пенсии по инвалидности инвалидам I и II групп (с учетом тарифов страховых взносов по соответствующему виду страхования) исходя из фактической потребности каждого муниципального округа;

- медицинское обслуживание муниципального служащего с учетом количества членов его семьи - в размерах, предусмотренных нормативными правовыми актами города Москвы для государственных гражданских служащих, согласно законодательству Российской Федерации и города Москвы о взаимосвязи муниципальной службы и государственной гражданской службы - из расчета 52,0 тыс. рублей на одного муниципального служащего и 41,2 тыс. рублей на одного члена семьи муниципального служащего в год;

- профессиональную переподготовку и повышение квалификации муниципальных служащих - на уровне 2020 года, в соответствии со статьей 42 Закона города Москвы от 22 октября 2008 г. № 50 «О муниципальной службе в городе Москве» повышение квалификации муниципального служащего осуществляется по мере необходимости, но не реже одного раза в пять лет;

- материальные затраты, связанные с обеспечением муниципальных нужд – на уровне 2020 года с учетом прогнозного изменения цен.

Объем финансовых средств, выделяемых на доплаты к пенсиям муниципальным служащим, пособия и компенсации пенсионерам - бывшим муниципальным служащим планируется, исходя из фактической численности пенсионеров, а также, с учетом изменения уровня доплат.

Норматив обеспечения расходных обязательств по собственным полномочиям устанавливается в сумме 37 рублей в расчете на одного жителя. Общая сумма по этому нормативу в проекте бюджета муниципального округа Южное Тушино на 2021 год и плановый период 2022 и 2023 гг. составляет 4041,1 тыс. руб.

Эта сумма в 2021 году распределяется по следующим направлениям:

- на содержание сайта http://yutushino.ru - 99,0 тыс. руб.;

- в целях со финансирования расходов по выпуску (изданию) бюллетеня «Московский муниципальный вестник» - 50,0 тыс. руб.;

- на празднично-досуговые мероприятия для жителей муниципального округа предусматривается 2972,1 тыс. руб.;

- на издание газеты «Южное Тушино» 790,0 тыс. руб.

- на уплату членских взносов в ассоциацию «Совет муниципальных образований» 130,0 тыс. руб.

Таблица 1
к пояснительной записке к проекту бюджета муниципального округа Южное Тушино на 2021 год и плановый период 2022 и 2023 годов

Распределение расходов бюджета муниципального округа Южное Тушино на 2021 год и плановый период 2022-2023 годов по нормативам

Коды БК		№ норматива	Наименование	Сумма, тыс. руб.		
раздел	подраздел			2021 г.	2022 г.	2023г.
01			**Общегосударственные вопросы**	**18445,0**	**23711,2**	**17762,9**
			в том числе:			
01	02	**1**	Функционирование высшего должностного лица субъекта Российской Федерации и муниципального округа в том числе: **З/плата Главы МО с учетом индексации – 2630,3 тыс. руб.** **Перечисления в фонды** (с учетом предельной величины расчетной базы для начисления страховых взносов) **30,2%** **Выплата за неиспользованную санаторно-курортную путевку – 70,4 тыс. руб.** **Оплата договоров (автомобиль, страхование) - 150,0 тыс. руб.** **Компенсация за мед. услуги – 93,2 тыс. руб.**	**3738,2**	**3738,2**	**3738,2**
01	03	**2**	Функционирование законодательных (представительных) органов государственной власти и представительных органов муниципальных округов в том числе: **Оплата проезда депутатов** (по нормативу № 2 - 19,5 тыс. руб. на одного депутата в год), рассчитано, исходя из стоимости 3000,00 руб. за 1 билет в месяц	**252,0**	**252,0**	**252,0**
01	04	**1**	Функционирование Правительства Российской Федерации, высших исполнительных органов государственной власти субъектов Российской Федерации, местных администраций в том числе: **З/плата с учетом индексации -8423,9 тыс. руб.** **Перечисления в фонды** (с учетом предельной величины расчетной базы для начисления страховых взносов) **30,2%** **Выплата за неиспользованную санаторно-курортную путевку – 281,6 тыс. руб.** **Выплата компенсации за мед услуги -372,8 тыс. руб.** **Оплата договоров** (приобретение марок, конвертов, связь, транспорт, коммунальные услуги, содержание помещения аппарата, заправка картриджей обслуживание компьютеров, уборка помещения, обслуживание противопожарной сигнализации, обучение, услуги пожарной и охранной сигнализации, обслуживание бухгалтерских программ, страхование муниципальных служащих, страхование помещения аппарата, доступ к системе «Гарант», передача отчетов в электронном виде, услуги по оформлению архива, изготовление бланков, подписка ЭС «Госзаказ», ЭС «Госфинансы», приобретение основных средств, канцелярских и хозяйственных товаров. и др.) **в 2020 году - 2702,5 тыс. руб.**	**14324,8**	**14138,7**	**13642,7**
01	13	**3**	Другие общегосударственные вопросы в том числе: **Членский взнос в ассоциацию «Совет муниципальных образований»**	130,0	130,0	130,0

01	07	**4**	**Обеспечение проведения выборов и референдумов,** в том числе Проведение выборов депутатов Совета депутатов муниципальных округов города Москвы		**5452,3**	
08			**Культура, кинематография**	**2972,1**	**2972,1**	**2972,1**
08	04	**3**	**другие вопросы в области культуры, кинематографии:** Конфеты, открытки, календари, пакеты с символикой «Южное Тушино», сувенирная продукция (вазы, книги и т.п.) в течение года – **32,1 тыс. руб.** Проведение праздничных обедов в течение года **- 100,0 тыс. руб.** Автобусные экскурсии в течение года – **570,0 тыс. руб.** Театральные билеты в течение года – **450,0 тыс. руб.** Цветы в течение года **- 50,0 тыс. руб.** **<u>День Победы :</u>** праздничное оформление – **120,0 тыс. руб.** звуко-техническое обеспечение – **120,0 тыс. руб.** питание (полевая кухня) – **120,0 тыс. руб.** духовой оркестр - **120,0 тыс. руб.** концертная программа - **100,0 тыс. руб.** **<u>«Экологический квест»</u>** (призы) **– 40 тыс.руб.** **<u>Новый год :</u>** Продуктовые наборы к Новому году–**800,0 тыс. руб.** билеты на Новогоднюю елку (с подарком) – **350,0 тыс. руб.**	2972,1	2972,1	2972,1
10			**Социальная политика** в том числе:	**2332,3**	**2332,3**	**2332,3**
10	01	**1**	**пенсионное обеспечение** **Доплата к пенсии муниципальному служащему при выходе на пенсию по действующему законодательству 9 пенсионеров**	1363,9	1363,9	1363,9
10	06	**1**	**другие вопросы в области социальной политики** в том числе: **Выплата за неиспользованную санаторно-курортную путевку пенсионерам – 8 пенсионеров – 563,2 тыс. руб.** **Выплата компенсации за мед услуги – 7 пенсионеров+1 член семьи – 405,2 тыс. руб.**	968,4	968,4	968,4
12			**Средства массовой информации** в том числе:	**939,0**	**939,0**	**939,0**
12	02	**3**	периодическая печать и издательства в том числе: **Целевой взнос на издание «Муниципальный вестник» -50,0 т.р** **Выпуск газеты «Южное Тушино» -790,0 т.р**	840,0	840,0	840,0
12	04	**3**	другие вопросы в области средств массовой информации в том числе: **Обслуживание сайта муниципального округа Южное Тушино, хостинг для работы официального сайта МО Южное Тушино, домен yutushino.ru**	99,0	99,0	99,0
			Условно утверждаемые расходы (на 2022 год - 2,5%, на 2023 год – 5,0%)	**0,00**	**768,1**	**1263,5**
			ИТОГО РАСХОДОВ	**24688,4**	**30722,7**	**25269,8**

Таблица 2
к пояснительной записке к проекту бюджета муниципального округа Южное Тушино на 2021 год плановый период 2022 и 2023 годов

Распределение расходов по нормативам обеспечения расходных обязательств на 2021 год и плановый период 2022-2023 годов

Год	Всего	В проекте закона города Москвы				В проекте решения о бюджете МО Южное Тушино				отклонение показателей в проекте решения о бюджете МО от показателей, предусмотренных в проекте закона города Москвы			
		по нормативу 1	по нормативу 2	по нормативу 3	по нормативу 4	по нормативу 1	по нормативу 2	по нормативу 3	по нормативу 4	по нормативу 1	по нормативу 2	по нормативу 3	по нормативу 4
2021	**24688,4**	20413,3	234,0	4041,1	0,00	20395,3	252,0	4041,1	0,00	-18,0	18,0	0,00	0,00
2022	**30722,7**	20995,3	234,0	4041,1	5452,3	20977,3	252,0	4041,1	5452,3	-18,0	18,0	0,00	0,00
2023	**25269,8**	20994,7	234,0	4041,1	0,00	20976,7	252,0	4041,1	0,00	-18,0	18,0	0,00	0,00

Приложение 7
к решению Совета депутатов муниципального округа Южное Тушино от 27 октября 2020 года № 61

Состав
рабочей группы по организации и проведению публичных слушаний по проекту решения Совета депутатов муниципального округа Южное Тушино «О бюджете муниципального округа Южное Тушино на 2021 год и плановый период 2022 и 2023 год»

Руководитель рабочей группы
Воловец С.А. – депутат Совета депутатов МО Южное Тушино;

Заместитель руководителя рабочей группы
Мартынюк В.М. – начальник организационного отдела аппарата Совета депутатов МО Южное Тушино;

Члены рабочей группы:
Володин А.В. – депутат Совета депутатов МО Южное Тушино;
Маслова Л.Б. – депутат Совета депутатов МО Южное Тушино;
Медведев М.И. – депутат Совета депутатов МО Южное Тушино;
Образцов А.В. – депутат Совета депутатов МО Южное Тушино;
Старостина Т.Д. – депутат Совета депутатов МО Южное Тушино;

Секретарь рабочей группы

Андрианова М.А. – главный бухгалтер – заведующий сектором аппарата Совета депутатов МО Южное Тушино

РЕШЕНИЕ

27 октября 2020 года № 64

О внесении изменений в решение Совета депутатов муниципального округа Южное Тушино от 17 декабря 2019 года № 85

В соответствии с Постановлением Правительства Москвы от 26 декабря 2012 № 849-ПП «О стимулировании управ районов города Москвы», в связи с обращением главы управы района Южное Тушино города Москвы Д.В. Захарова от 16.10.2020 года № ИК 05-974/0, поступившим в Совет депутатов муниципального округа Южное Тушино 19.10.2020 № 296,

Совет депутатов муниципального округа Южное Тушино решил:

1. Внести в решение Совета депутатов муниципального округа Южное Тушино от 17 декабря 2019 года № 85 «О согласовании направления средств стимулирования управы района Южное Тушино города Москвы на проведение мероприятий по благоустройству дворовых территорий района Южное Тушино в 2020 году» следующие изменения:

1.1. Пункт 1 решения изложить в следующей редакции:

«1. Согласовать направление средств стимулирования управы района Южное Тушино города Москвы в размере 89 386 371,02 руб. на проведение мероприятий по благоустройству дворовых территорий района Южное Тушино города Москвы в 2020 году согласно приложению.».

1.2. Приложение к решению изложить в новой редакции, согласно приложения к настоящему решению.

2. Направить настоящее решение в Департамент территориальных органов исполнительной власти города Москвы, префектуру Северо-Западного административного округа города Москвы, управу района Южное Тушино города Москвы.

3. Опубликовать настоящее решение в бюллетене «Московский муниципальный вестник» и разместить на официальном сайте муниципального округа Южное Тушино www.yutushino.ru в информационно-телекоммуникационной сети «Интернет».

4. Контроль за выполнением настоящего решения возложить на главу муниципального округа Южное Тушино Борисову Нину Леонидовну.

Глава муниципального округа Южное Тушино **Н.Л. Борисова**

Приложение
к решению Совета депутатов
муниципального округа
Южное Тушино
от 27 октября 2020 года № 64

Мероприятия
по благоустройству дворовых территорий района Южное Тушино
города Москвы в 2020 году

№ п/п	Адрес объекта	Виды работ	Ед. измерения	Объем	Затраты, руб.
1	Донелайтиса пр-д, д. 22, д. 24	Установка бортового камня	м.п.	2121,5	16 518 475,50
		Установка магистрального бортового камня	м.п.	75	
		Устройство покрытия из каучуковой крошки на спортивных площадках	кв.м.	172,8	
		Ремонт покрытия из резиновой крошки на спортивных площадках	кв.м.	381,7	
		Устройство резинового покрытия на детских площадках	кв.м.	268	
		Установка малых архитектурных форм	шт.	45	
		Устройство ограждения	м.п.	122,4	
		Ремонт газона	кв.м.	3950	
		Посадка лиственных кустарников	шт.	159	
		Устройство цветников из многолетников	кв.м.	33	
		Устройство контейнерной площадки	шт.	1	
2	Донелайтиса пр-д, д. 20, д. 20, к. 1	Установка бортового камня	м.п.	1376	7 072 579,92
		Устройство резинового покрытия на детских площадках	кв.м.	334,7	
		Установка малых архитектурных форм	шт.	14	
		Устройство ограждения	м.п.	47,7	
		Ремонт газона	кв.м.	1566	
		Посадка лиственных кустарников	шт.	193	
		Устройство лестницы	шт.	4	
		Ремонт подпорной стенки	шт.	1	
		Устройство контейнерной площадки	шт.	1	
3	Походный пр-д, д. 15, к.1	Установка бортового камня	м.п.	1675	18 179 802,59
		Устройство резинового покрытия на детских площадках	кв.м.	454	
		Установка малых архитектурных форм	шт.	76	
		Устройство ограждения	м.п.	60,8	
		Ремонт газона	кв.м.	7184,3	
		Посадка лиственных кустарников	шт.	447	
		Устройство цветников из многолетников	кв.м.	28	
		Устройство контейнерной площадки	шт.	1	
4	Походный пр-д, д. 11, к. 1	Установка бортового камня	м.п.	1182	3 689 149,55
		Установка малых архитектурных форм	шт.	22	
		Ремонт газона	кв.м.	4847,8	
		Устройство цветников из многолетников	кв.м.	15,4	
		Устройство контейнерной площадки	шт.	1	

5	Походный пр-д, д. 9, к1	Установка бортового камня	м.п.	590	4 312 329,78
		Устройство резинового покрытия на детских площадках	кв.м.	141	
		Установка малых архитектурных форм	шт.	15	
		Ремонт газона	кв.м.	3486,8	
		Посадка лиственных кустарников	шт.	351	
		Устройство лестницы	шт.	1	
		Устройство контейнерной площадки	шт.	1	
6	Походный пр-д, д. 9, к. 2, Донелайтиса пр-д, д. 12, к. 2	Установка бортового камня	м.п.	1506	21 348 281,84
		Устройство покрытия из каучуковой крошки на спортивных площадках	кв.м.	50,6	
		Ремонт покрытия из резиновой крошки на спортивных площадках	кв.м.	860,7	
		Устройство резинового покрытия на детских площадках	кв.м.	576,1	
		Установка малых архитектурных форм	шт.	47	
		Устройство ограждения	м.п.	15,4	
		Устройство ограждения спортивной площадки	м.п.	120	
		Ремонт газона	кв.м.	4119,5	
		Посадка лиственных кустарников	шт.	395	
		Устройство цветников из многолетников	кв.м.	15	
		Устройство лестницы	шт.	1	
		Устройство контейнерной площадки	шт.	2	
7	Донелайтиса пр-д, д. 12, к. 1, д. 14, д. 14, к. 1	Установка бортового камня	м.п.	1039	5 235 991,08
		Устройство покрытия из каучуковой крошки на спортивных площадках	кв.м.	145,7	
		Установка малых архитектурных форм	шт.	30	
		Устройство ограждения	м.п.	15,5	
		Ремонт газона	кв.м.	4679,1	
		Посадка лиственных кустарников	шт.	223	
8	Василия Петушкова ул., д. 20, д. 20, к.1	Установка бортового камня	м.п.	1794,4	13 029 760,76
		Устройство резинового покрытия на детских площадках	кв.м.	221,8	
		Ремонт покрытия из резиновой крошки на спортивных площадках	кв.м.	210,6	
		Установка малых архитектурных форм	шт.	33	
		Устройство ограждения	м.п.	437	
		Устройство ограждения спортивной площадки	м.п.	60	
		Ремонт газона	кв.м.	10641,4	
		Устройство цветников из многолетников	кв.м.	5	
		Ремонт подпорной стенки	шт.	1	
ИТОГО:					**89 386 371,02**

РЕШЕНИЕ

27 октября 2020 года № 66

О согласовании места размещения ярмарки выходного дня в районе Южное Тушино в 2021 году

В соответствии с частью 9 статьи 1 Закона города Москвы от 11 июля 2012 года № 39 «О наделении органов местного самоуправления муниципальных округов в городе Москве отдельными полномочиями города Москвы», постановлением Правительства Москвы от 4 мая 2011 года № 172-ПП «Об утверждении Порядка организации ярмарок и продажи товаров (выполнения работ, оказания услуг) на них на территории города Москвы», решением Совета депутатов муниципального округа Южное Тушино от 28.10.2014 № 102 «Об утверждении Регламента реализации отдельных полномочий города Москвы по согласованию мест размещения ярмарок выходного дня и проведению мониторинга их работы», в связи с обращением заместителя префекта - руководителя контрактной службы Северо-Западного административного округа города Москвы С.Н. Буянкина от 01.10.2020 № 12-07-1801/20, поступившим в аппарат Совета депутатов муниципального округа Южное Тушино 09.10.2020 № 290,

Совет депутатов муниципального округа Южное Тушино решил:

1. Согласовать место размещения ярмарки выходного дня в районе Южное Тушино на 8 торговых мест в 2021 году по адресу: ул. Туристская, вл. 6 (период проведения ярмарки выходного дня – пятница, суббота, воскресение).
2. Направить настоящее решение в Департамент территориальных органов исполнительной власти города Москвы, префектуру Северо-Западного административного округа города Москвы, управу района Южное Тушино города Москвы.
3. Опубликовать настоящее решение в бюллетене «Московский муниципальный вестник» и разместить на официальном сайте муниципального округа Южное Тушино www.yutushino.ru в информационно-телекоммуникационной сети «Интернет».
4. Контроль за выполнением настоящего решения возложить на главу муниципального округа Южное Тушино Борисову Нину Леонидовну.

Глава муниципального округа Южное Тушино **Н.Л. Борисова**

РЕШЕНИЕ

27 октября 2020 года № 67

О согласовании проекта изменения схемы размещения нестационарных торговых объектов, в части исключения нестационарного торгового объекта со специализацией «Бахчевые культуры»

В соответствии с пунктом 1 части 5 статьи 1 Закона города Москвы от 11 июля 2012 года № 39 «О наделении органов местного самоуправления муниципальных округов в городе Москве отдельными полномочиями города Москвы», постановлением Правительства Москвы от 3 февраля 2011 года

№ 26-ПП «О размещении нестационарных торговых объектов, расположенных в городе Москве на земельных участках, в зданиях, строениях и сооружениях, находящихся в государственной собственности», в связи с обращением заместителя префекта-руководителя контрактной службы Северо-Западного административного округа города Москвы С.Н. Буянкина от 21.09.2020 № 12-05-9163/20, поступившими в аппарат Совета депутатов муниципального округа Южное Тушино 29.09.2020 № 275,

Совет депутатов муниципального округа Южное Тушино решил:

1. Согласовать проект изменения схемы размещения нестационарных торговых объектов на территории Северо-Западного административного округа города Москвы, в части исключения нестационарного торгового объекта со специализацией «Бахчевой развал» (Приложение).

2. Направить настоящее решение в Департамент территориальных органов исполнительной власти города Москвы, префектуру Северо-Западного административного округа города Москвы, управу района Южное Тушино города Москвы.

3. Опубликовать настоящее решение в бюллетене «Московский муниципальный вестник» и разместить на официальном сайте муниципального округа Южное Тушино www.yutushino.ru в информационно-телекоммуникационной сети «Интернет».

4. Контроль за выполнением настоящего решения возложить на главу муниципального округа Южное Тушино Борисову Нину Леонидовну.

Глава муниципального
округа Южное Тушино **Н.Л. Борисова**

Приложение
к решению Совета депутатов
муниципального округа
Южное Тушино
от 27 октября 2020 года № 67

Проект изменения схемы размещения нестационарных торговых объектов

№	Округ	Район	Вид объекта	Адрес размещения	Площадь НТО	Специализация	Период размещения	Корректировка схемы	Причина исключения
1	СЗАО	Южное Тушино	Бахчевой развал	ул. Василия Петушкова, вл. 11	4	Бахчевые культуры	С 1 августа по 1 октября	Исключение адреса из схемы размещения	Невостребованность. Торги признаны несостоявшимися, отсутствие заявок от участников; на территории непосредственно прилегающей к месту размещения бахчевого развала ведутся работы по благоустройству сквера и установке «Мемориала боевой славы, посвященного воинам, погибшим в Великой Отечественной войне (сотрудникам Тушинской чулочной фабрики)»

РЕШЕНИЕ

27 октября 2020 года № 68

О согласовании проекта схемы размещения нестационарных торговых объектов, в части включения нестационарного торгового объекта вида «Елочный базар» со специализацией «Ели, сосны, лапник»

В соответствии с пунктом 1 части 5 статьи 1 Закона города Москвы от 11 июля 2012 года № 39 «О наделении органов местного самоуправления муниципальных округов в городе Москве отдельными полномочиями города Москвы», постановлением Правительства Москвы от 3 февраля 2011 года № 26-ПП «О размещении нестационарных торговых объектов, расположенных в городе Москве на земельных участках, в зданиях, строениях и сооружениях, находящихся в государственной собственности», в связи с обращением заместителя префекта Северо-Западного административного округа города Москвы И.Ю. Пахомовой от 16.10.2020 № 12-07-1902/20, поступившими в аппарат Совета депутатов муниципального округа Южное Тушино 21.10.2020 № 301,

Совет депутатов муниципального округа Южное Тушино решил:

1. Согласовать проект схемы размещения нестационарных торговых объектов на территории Северо-Западного административного округа города Москвы, в части включения нестационарного торгового объекта вида «Елочный базар» со специализацией «Ели, сосны, лапник» (Приложение).
2. Направить настоящее решение в Департамент территориальных органов исполнительной власти города Москвы, префектуру Северо-Западного административного округа города Москвы, управу района Южное Тушино города Москвы.
3. Опубликовать настоящее решение в бюллетене «Московский муниципальный вестник» и разместить на официальном сайте муниципального округа Южное Тушино www.yutushino.ru в информационно-телекоммуникационной сети «Интернет».
4. Контроль за выполнением настоящего решения возложить на главу муниципального округа Южное Тушино Борисову Нину Леонидовну.

Глава муниципального округа Южное Тушино **Н.Л. Борисова**

Приложение
к решению Совета депутатов
муниципального округа
Южное Тушино
от 27 октября 2020 года № 68

Проект схемы размещения нестационарных торговых объектов, в части включения нестационарного торгового объекта

№	Округ	Район	Вид объекта	Адрес размещения	Площадь НТО	Специа-ли-зация	Период размещения
1	СЗАО	Южное Тушино	Елочный базар	Бул. Яна Райниса, вл. 29	12	Ели, сосны, лапник	С 20 декабря по 31 декабря

Бюллетень
«Московский муниципальный
вестник»

Издается с декабря 2012 года

Зарегистрирован Управлением
Федеральной службы
по надзору в сфере связи,
информационных технологий
и массовых коммуникаций
по Москве
и Московской области
Свидетельство о регистрации
ПИ № ТУ50-01495 от 19.09.2012

Учредитель, редакция,
издатель и распространитель –
Ассоциация
«Совет муниципальных
образований города Москвы»

Главный редактор М.В. Львов

Электронная версия:
amom-mmv.ru

Выпуск осуществлен
при финансовой поддержке
Департамента территориальных
органов исполнительной власти
города Москвы

Дата выхода 10.11.2020

Тираж 700 экз. Заказ № 03005-20

Распространяется бесплатно

Адрес учредителя, редакции,
издателя и распространителя:
127006, Москва,
Успенский пер., д 14, стр. 2

Тел.: 8 (499) 652-60-60

Отдел распространения
тел.: 8 (499) 652-60-61

Типография:
ОАО «Подольская фабрика офсетной печати»,
142100, Московская область, Подольск,
Революционный проспект, д. 80/42