МОСКОВСКИЙ Муниципальный вестник

№16

том 4, июль 2019

МОСКОВСКИЙ МУНИЦИПАЛЬНЫЙ ВЕСТНИК

№ 16 (224) ИЮЛЬ 2019 Том 4

СОДЕРЖАНИЕ

Юго-Западный административный округ

Муниципальный округ Ломоносовский 3
Муниципальный округ Обручевский 14
Муниципальный округ Северное Бутово 34
Муниципальный округ Южное Бутово 68
Муниципальный округ Ясенево 168

Западный административный округ

Муниципальный округ Внуково 201
Муниципальный округ Дорогомилово 203
Муниципальный округ Крылатское 232
Муниципальный округ Можайский 239
Муниципальный округ Ново-Переделкино 294
Муниципальный округ Очаково-Матвеевское 334
Муниципальный округ Солнцево 367
Муниципальный округ Филевский парк 379
Муниципальный округ Фили-Давыдково 409

Москва 2019

МУНИЦИПАЛЬНЫЙ ОКРУГ ЛОМОНОСОВСКИЙ В ГОРОДЕ МОСКВЕ

СОВЕТ ДЕПУТАТОВ

РЕШЕНИЕ

18 июня 2019 года № 38/1

О согласовании ежеквартального сводного районного календарного плана по досуговой, социально-воспитательной, физкультурно-оздоровительной и спортивной работе с населением по месту жительства на III квартал 2019 года

В соответствии с пунктом 3 части 7 статьи 1 Закона города Москвы от 11 июля 2012 года № 39 «О наделении органов местного самоуправления муниципальных округов в городе Москве отдельными полномочиями города Москвы» и на основании обращения управы Ломоносовского района города Москвы от 13.06.2019 года № ЛО-08-364/9, входящий № 01-08-335/19 от 14.06.2019 года,

Совет депутатов решил:

1. Согласовать ежеквартальный сводный районный календарный план по досуговой, социально-воспитательной, физкультурно-оздоровительной и спортивной работе с населением по месту жительства на III квартал 2019 года (приложение).
2. Направить настоящее решение в Департамент территориальных органов исполнительной власти города Москвы, префектуру Юго-Западного административного округа города Москвы и управу Ломоносовского района города Москвы в течение 3 рабочих дней после принятия настоящего решения.
3. Опубликовать настоящее решение в бюллетене «Московский муниципальный вестник» и разместить на официальном сайте муниципального округа Ломоносовский.
4. Настоящее решение вступает в силу со дня его принятия.
5. Контроль за выполнением настоящего решения возложить на главу муниципального округа Ломоносовский Нефедова Г.Ю.

Глава муниципального округа Ломоносовский **Г.Ю. Нефедов**

Приложение
к решению Совета депутатов
муниципального округа
Ломоносовский
от 18 июня 2019 года № 38/1

СОГЛАСОВАНО
Глава управы
Ломоносовского района
_____К.В. Кравцова

Ежеквартальный сводный районный календарный план по досуговой, социально-воспитательной, физкультурно-оздоровительной и спортивной работе с населением по месту жительства на III квартал 2019 года

№	Название мероприятия	Место проведения	Дата проведения	Ответственный Ф.И.О., телефон
		Июль		
1	Оздоровительная гимнастика Елены Князевой «Бодрость! Настроение! Молодость!».	Народный парк «Надежда» Ленинский пр., вл.82-86	06.07.2019, 20.07.2019	Директор ГБУ «Ломоносовец» Медведева Л.М. 8-499-133-28-59 Инструктор по спорту Князева Е.О.
2	Соревнования по гигантским шахматам, футболу, эстафеты, посвященные «Дню семьи, любви и верности».	Народный парк «Надежда» Ленинский пр., вл.82-86	09.07.2019	Директор ГБУ «Ломоносовец» Медведева Л.М. 8-499-133-28-59 Инструкторы по спорту Надров Ф.З. Петров М.Ю.
3	Районные соревнования по комбинированной эстафете на Кубок главы управы Ломоносовского района.	Спортивная площадка ул. Марии Ульяновой, 5	13.07.2019	Директор ГБУ «Ломоносовец» Медведева Л.М. 8-499-133-28-59 Инструктор по спорту Сапожков Н.В. 8-499-133-28-59
4	Соревнования по настольному теннису под девизом: «Мы – за здоровый образ жизни!».	Народный парк «Надежда» Ленинский пр., вл.82-86	20.07.2019	Директор ГБУ «Ломоносовец» Медведева Л.М. 8-499-133-28-59 Инструктор по спорту Симоновский С.Л.
5	Оздоровительная гимнастика Елены Князевой «Бодрость! Настроение! Молодость!».	Сквер ул. Ак. Пилюгина, д. 20-22	27.07.2019	Директор ГБУ «Ломоносовец» Медведева Л.М. 8-499-133-28-59 Инструктор по спорту Князева Е.О.
6	Районные соревнования по шахматам среди всех желающих «Ум в спорте не помеха!».	Народный парк «Надежда» Ленинский пр., вл.82-86	28.07.2019	Директор ГБУ «Ломоносовец» Медведева Л.М. 8-499-133-28-59 Инструктор по спорту Гранова Г.А.
7	Посещение секций по самбо, настольному теннису, брейк-дансу детьми, находящимися в летний период в центре «Гелиос».	ГБУ «Ломоносовец» пр-т Вернадского, 27-1 Народный парк «Надежда» Ленинский пр., вл.82-86	по расписанию секций	Директор ГБУ «Ломоносовец» Медведева Л.М. 8-499-133-28-59

8	Семейный праздник «День семьи, любви и верности».	Дворовая площадка, ул. Кравченко, д. 8	08.07.2019	Директор ГБУ «Альмега» С.А. Карандеева 8-499-131-10-88 А.Ю. Воронкина, С.Н. Березенкова
9	Мастер-класс – декупаж. Шкатулка.	Многопрофильный клуб «Альмега» ул. Кравченко, д. 8 под. 12А	08.07.2019	Директор ГБУ «Альмега» С.А. Карандеева 8-499-131-10-88 Т.Г. Каменская
Август				
10	Оздоровительная гимнастика Елены Князевой «Бодрость! Настроение! Молодость!».	Народный парк «Надежда» Ленинский пр., вл.82-86	03.08.2019, 17.08.2019	Директор ГБУ «Ломоносовец» Медведева Л.М. 8-499-133-28-59 Инструктор по спорту Князева Е.О.
11	Соревнования по настольному теннису «Быть здоровым, жить активно - это стильно, позитивно!», посвященные Дню физкультурника.	ГБУ «Ломоносовец» пр-т Вернадского, 27-1	10.08.2019	Директор ГБУ «Ломоносовец» Медведева Л.М. 8-499-133-28-59 Инструктор по спорту Гранова Г.А.
12	Оздоровительная гимнастика Елены Князевой «Бодрость! Настроение! Молодость!».	Сквер ул. Ак. Пилюгина, д. 20-22	10.08.2019, 24.08.2019	Директор ГБУ «Ломоносовец» Медведева Л.М. 8-499-133-28-59 Инструктор по спорту Князева Е.О.
13	Турнир по боксу/кикбоксингу на Кубок главы управы Ломоносовского района, посвященные «Дню Российского Флага».	Клуб «Спартанец» Ленинский пр-т, 81/2	15.08.2019	Директор ГБУ «Ломоносовец» Медведева Л.М. 8-499-133-28-59 Инструкторы по спорту Забурунов В.А. Потрашков В.А.
14	Посещение секции по брейк-дансу детьми, находящимися в летний период в центре «Гелиос».	ГБУ «Ломоносовец» пр-т Вернадского, 27-1 Народный парк «Надежда» Ленинский пр., вл.82-86	по расписанию секции	Директор ГБУ «Ломоносовец» Медведева Л.М. 8-499-133-28-59
15	Соревнования по волейболу «Спорт, ты - мир!», посвященные «Дню Воинской Славы России».	Спортплощадка ул. Крупской, 13	23.08.2019	Директор ГБУ «Ломоносовец» Медведева Л.М. 8-499-133-28-59 Инструктор по спорту Митряшов А.А.
16	Народные гуляния в русском стиле, посвящённые Дню Государственного флага РФ.	Дворовая площадка, ул. Кравченко, д. 8	22.08.2019	Директор ГБУ «Альмега» С.А. Карандеева 8-499-131-10-88 А.Ю. Воронкина, С.Н. Березенкова
17	Дворовый праздник «День знаний».	Дворовая площадка, ул. Кравченко, д. 8	29.08.2019	Директор ГБУ «Альмега» С.А. Карандеева 8-499-131-10-88 А.Ю. Воронкина, С.Н. Березенкова
18	Экскурсия в Зоологический музей.	Зоологический музей МГУ, ул.Б.Никитская,2	29.08.2019	Директор ГБУ «Альмега» С.А. Карандеева 8-499-131-10-88 Л.С. Лебедева
Сентябрь				
19	Соревнования по шахматам, посвященные Дню солидарности в борьбе с терроризмом «Нет - террору! Да - миру!».	ГБУ «Ломоносовец» пр-т Вернадского, 27-1	02.09.2019	Директор ГБУ «Ломоносовец» Медведева Л.М. 8-499-133-28-59 Инструктор по спорту Гранова Г.А.

20	Соревнования, посвященные Дню города: - настольный теннис; - гигантские шашки/шахматы; - веселые старты.	Народный парк «Надежда» Ленинский пр., вл.82-86	Дата определяется	ДиректорГБУ «Ломоносовец» Медведева Л.М. 8-499-133-28-59 Инструктор по спорту Волобуева Е.В.
21	Соревнования по стритболу в рамках Спартакиад «Московский двор – спортивный двор», «Спорт для всех».	Стадион ГБОУ школа № 7 ул. Крупской, 17	12.09.2019	Директор ГБУ «Ломоносовец» Медведева Л.М. 8-499-133-28-59 Инструктор по спорту Сапожков Н.В.
22	Соревнования по волейболу в рамках Спартакиады «Московский двор – спортивный двор».	Стадион ГБОУ школа № 7 ул. Крупской, 17	14.09.2019	Директор ГБУ «Ломоносовец» Медведева Л.М. 8-499-133-28-59 Инструктор по спорту Митряшов А.А.
23	Турнир по настольному теннису «Пусть осень жизни будет золотой!» ко Дню старшего поколения.	ГБУ «Ломоносовец» пр-т Вернадского, 27-1	29.09.2019	Директор ГБУ «Ломоносовец» Медведева Л.М. 8-499-133-28-59 Инструктор по спорту Симоновский С.Л.
24	Подготовка и проведение праздничной программы «Альмега – весёлый городок» в рамках празднования «День города в Ломоносовском».	Народный парк «Надежда» Ленинский пр., вл.82-86	07.09.2019	Директор ГБУ «Альмега» С.А. Карандеева 8-499-131-10-88 А.Ю. Воронкина, С.Н. Березенкова
25	Арт-праздник для подростков «Встреча друзей».	Многопрофильный клуб «Альмега» ул. Кравченко, д. 8 под. 12А	28.09.2019	Директор ГБУ «Альмега» С.А. Карандеева 8-499-131-10-88 Ю.А. Куприянов
26	Городской блиц-фотоконкурс «Славься, Град Стольный!».	ЦДТ «Строгино» Строгинский бул., 7, корп. 3, Москва	08.09.2019	Директор ГБУ «Альмега» С.А. Карандеева 8-499-131-10-88 С.Э. Бабенко

РЕШЕНИЕ

18 июня 2019 года № 38/2

Об отказе в согласовании проекта изменения схемы размещения нестационарных торговых объектов на территории Ломоносовского района

В соответствии с пунктом 1 части 5 статьи 1 Закона города Москвы от 11 июля 2012 года № 39 «О наделении органов местного самоуправления муниципальных округов в городе Москве отдельными полномочиями города Москвы», постановлением Правительства Москвы от 3 февраля 2011 года № 26-ПП «О размещении нестационарных торговых объектов, расположенных в городе Москве на земельных участках, в зданиях, строениях и сооружениях, находящихся в государственной собственности», постановлением Правительства Москвы от 23 июня 2015 года № 355-ПП «О размещении в городе Москве нестационарных торговых объектов, при стационарных торговых объектах» и на основании обращения префектуры Юго-Западного административного округа города Москвы от 29 мая 2019 года № 12-08-1826/9, входящий № 01-08-311/19 от 30 мая 2019 года,

Совет депутатов решил:

1. Отказать в согласовании проекта изменения схемы размещения нестационарных торговых объектов, в части включения адреса размещения нестационарного торгового объекта «Овощи-фрукты» при стаци-

онарном торговом объекте ООО «АлЭм» на территории Ломоносовского района, (приложения 1, 2, 3).

2. Направить настоящее решение в Департамент территориальных органов исполнительной власти города Москвы, префектуру Юго-Западного административного округа города Москвы, управу Ломоносовского района города Москвы в течение 3 рабочих дней после принятия настоящего решения.

3. Опубликовать настоящее решение в бюллетене «Московский муниципальный вестник» и разместить на официальном сайте муниципального округа Ломоносовский.

4. Контроль за выполнением настоящего решения возложить на главу муниципального округа Ломоносовский Нефедовым Г.Ю.

Глава муниципального
округа Ломоносовский **Г.Ю. Нефедов**

Приложение 1
к решению Совета депутатов
муниципального округа
Ломоносовский
от 18 июня 2019 года № 38/2

Проект изменения схемы размещения нестационарных торговых объектов на территории Ломоносовского района

№ п/п	Вид объекта	Адрес размещения	Площадь	Специализация	Период размещения	Корректировка схемы
1.	Лоток с маркизой	Ленинский проспект, дом 95	6 кв. м.	Овощи, фрукты	с 1 мая по 1 октября	Внести в схему новый адрес

Приложение 2
к решению Совета депутатов
муниципального округа
Ломоносовский
от 18 июня 2019 года № 38/2

Схема размещения нестационарного торгового объекта на территории Ломоносовского района по адресу: Ленинский проспект, дом 95

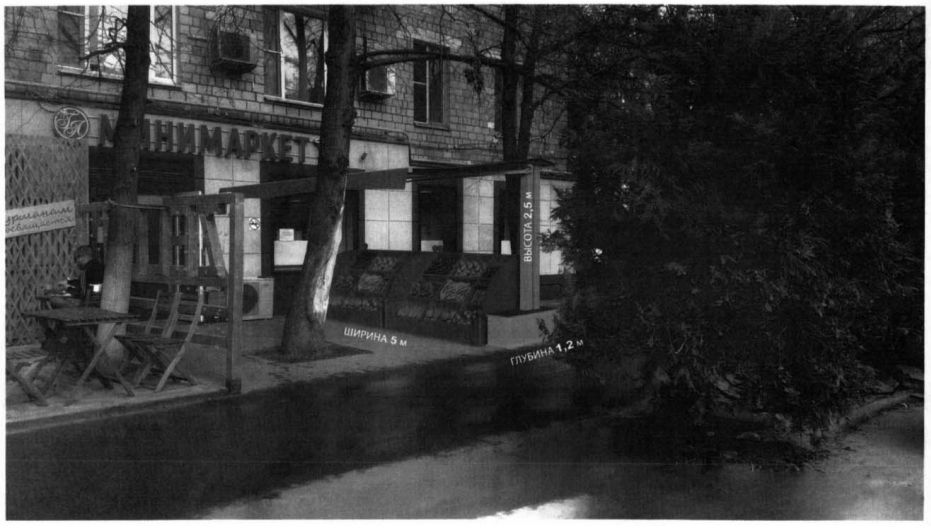

Приложение 3
к решению Совета депутатов
муниципального округа
Ломоносовский
от 18 июня 2019 года № 38/2

Мотивированный отказ

Совет депутатов муниципального округа Ломоносовский отказывает в согласовании размещения нестационарного торгового объекта по адресу: Ленинский проспект, дом 95 на основании несоответствия пункту 8.6. постановления Правительства Москвы от 03 февраля 2011 года № 26-ПП «О размещении нестационарных торговых объектов, расположенных в городе Москве на земельных участках, в зданиях, строениях и сооружениях, находящихся в государственной собственности»:

«8. Не допускается включение в схему размещения следующих мест размещения и размещение в таких местах нестационарных торговых объектов:

6) на остановочных пунктах наземного городского пассажирского транспорта общего пользования, а также в 10-метровой зоне от границ посадочных площадок, за исключением нестационарных торговых объектов со специализацией «Печать» и киосков со специализацией «Театральные билеты», «Мороженое», «Цветы».

РЕШЕНИЕ

18 июня 2019 года № 38/3

О согласовании направления средств стимулирования управы Ломоносовского района города Москвы на проведение мероприятий по благоустройству территории Ломоносовского района города Москвы в 2019 году

В соответствии с постановлением Правительства Москвы от 26 декабря 2012 года № 849-ПП «О стимулировании управ районов города Москвы» и обращением управы Ломоносовского района города Москвы от 04.06.2019 года № ЛО-08-322/9, входящий от 06.06.2019 года № 01-08-318/19,

Совет депутатов муниципального округа Ломоносовский решил:

1. Согласовать направление средств стимулирования управы Ломоносовского района города Москвы на проведение мероприятий по благоустройству территории Ломоносовского района города Москвы в 2019 году согласно приложениям 1, 2 к настоящему решению.
2. Опубликовать настоящее решение в бюллетене «Московский муниципальный вестник» и разместить на официальном сайте муниципального округа Ломоносовский.
3. Направить настоящее решение в управу Ломоносовского района города Москвы, в префектуру Юго-Западного административного округа города Москвы и Департамент территориальных органов исполнительной власти города Москвы в течение 3 рабочих дней после принятия настоящего решения.
4. Настоящее решение вступает в силу со дня его принятия.
5. Контроль за выполнением настоящего решения возложить на главу муниципального округа Ломоносовский Нефедова Г.Ю.

Глава муниципального округа Ломоносовский **Г.Ю. Нефедов**

Приложение 1
к решению Совета депутатов
муниципального округа
Ломоносовский
от 18 июня 2019 года № 38/3

Мероприятия
по благоустройству территории Ломоносовского района города Москвы в 2019 году за счет средств стимулирования управ районов

п/п	Адрес объекта	Конкретные мероприятия	Виды работ	Объем	Ед. измерения (шт., кв.м., п.м.)	Затраты (тыс. руб.)
1	Панферова ул., д.10	*Благоустройство дворовых территорий*	подготовка основания для укладки искусственной травы	588	кв.м.	420,00
			Устройство плиточного покрытия (брусчатка)	306	кв.м.	752,66
			Устройство покрытия из искусственной травы на детской и тренажерной площадке	588	кв.м.	1182,70
			Качели	1	шт.	156,65
			Качели	1	шт.	54,25
			Карусель	1	шт.	56,55
			Игровой комплекс	1	шт.	215,69
			Игровой комплекс	1	шт.	535,89
			Игровой комплекс	1	шт.	366,19
			Скамейка	5	шт.	83,86
			Спортивный комплекс	1	шт.	201,25
			Стол для тенниса	1	шт.	44,63
			Тренажер	1	шт.	72,19
			Тренажер	1	шт.	96,25
			Тренажер	1	шт.	96,25
			Тренажер	1	шт.	78,75
			Обустройство велопарковки	1	шт.	68,90
			Элемент благоустройства (арка)	1	шт.	29,97
			лавочка с навесом	4	шт.	170,00
			канатная пирамида	1	шт.	686,69
			Устройство цветников	12	кв.м.	141,30
			Закупка грунта	213	куб.м.	225,00
			Закупка семян травы	96	кг.	
			Установка ограждения детских площадок	78	п.м.	107,80
			Изготовление ПСД	1	шт.	163,00
			Установка опор наружного освещения	5	шт.	1000,00
			Посадка кустов (чубушник венечный, сирень)	120	шт.	389,90
			ИТОГО по объекту			**7396,32**

2	**Гарибальди ул., д.14, к.1 к.2**	***Благоустройство дворовых территорий***	подготовка основания для детской и спортивной площадки	625	кв.м.	446,43
			устройство садового бортового камня	114	пог.м	125,40
			Устройство АБП (пешеходная дорожка,)	100	кв.м.	261,04
			Устройство покрытия из искусственной фибриллированной травы (ворс 2 см) на спортивной и теннисной площадке (цвет на выбор)	263	кв.м.	287,52
			Устройство резиновой плитки на готовое основание	362	кв.м.	654,31
			Игровой комплекс	1	шт.	1456,22
			Качели-балансир	1	шт.	35,10
			Качалка на пружине	1	шт.	47,26
			Качалка «Внедорожник» на 2-х пружинах	1	шт.	69,50
			Карусель с полом круговая	1	шт.	136,14
			Рама для качелей «Гнездо» без подвеса	1	шт.	77,72
			Подвес для качелей «Гнездо»	1	шт.	89,65
			Песочница с крышкой на петлях	1	шт.	67,81
			Теннисный стол	1	шт.	39,49
			Стол для песочницы	1	шт.	10,56
			Горка	1	шт.	98,25
			Рама для качели двойные без подвеса	1	шт.	115,21
			Подвес люлька	1	шт.	55,09
			Подвес со спинкой	1	шт.	24,19
			Паровозик с вагончиком и горкой	1	шт.	612,24
			Домик игровой	1	шт.	159,31
			Диван чугунный 3м	6	шт.	162,00
			Урна металлическая круглая	6	шт.	17,03
			Устройство цветников	12	кв.м.	41,84
			Закупка грунта	160	куб.м.	157,02
			Закупка семян травы	55	кг.	
			Изготовление ПСД	1	шт.	163,00
			Установка опор наружного освещения	3	шт.	600,00
			Устройство живой изгороди (кизильник)	70	п.м.	78,56
			Установка ограждения детских площадок	82	п.м.	183,68
ИТОГО по объекту						**6271,57**

3	Вавилова уд. д.91 к.1	Благоустройство дворовых территорий	подготовка основания для укладки искусственной травы	620	кв.м.	442,68
			устройство садового бортового камня	144	пог.м	158,40
			Устройство АБП (пешеходные дорожки)	154	кв.м.	200,48
			Устройство/ ремонт плиточного покрытия (плитка)	320	кв.м.	896,00
			Устройство покрытия из искусственной фибриллированной травы (ворс 2 см) на спортивной площадке (цвет на выбор)	220	кв.м.	240,51
			Устройство покрытия из искусственной монофиламентной травы (ворс 2 см) на детской площадке	400	кв.м.	722,99
			Теннисный стол	1	шт.	44,63
			Тренажер для бедер «Степпер»	1	шт.	127,09
			тренажер «Лыжник»	1	шт.	150,20
			Тренажер «Жим от груди и тяга сверху»	1	шт.	165,18
			Тренажер для приводяще-отводящих мышц бедра с площадкой	1	шт.	124,59
			Рукоход-змейка, шведская стенка и турники	1	шт.	261,31
			Качели-балансир двойной Джунгли» (04100)	1	шт.	19,56
			Качалка на пружине «Петушок» (04011)	1	шт.	26,16
			Качалка на пружине «Зебра» (04200)	1	шт.	26,40
			Карусель «Василек» с полом из резиновойкрошки (04401)	1	шт.	58,80
			Качели-гнездо «Птицы» (04063)	1	шт.	123,60
			Качели двойные металлические (04024)	1	шт.	31,92
			Песочница с крышкой (05031)	1	шт.	39,48
			Игровой комплекс (07105)	1	шт.	1444,68
			Сиденье резиновое на гибком подвесе (24003)	1	шт.	13,44
			Сиденье фанерное на гибком подвесе (24004)	1	шт.	5,04
			Комплекс развивающих элементов (28404) (азбука,часы,компас,театр)	1	шт.	106,44
			Скамья детская (26003)	1	шт.	12,00
			Диван чугунный	4	шт.	62,08
			Диван парковый	6	шт.	92,82
			Урна металлическая с крышкой	19	шт.	72,58
			Изготовление ПСД	1	шт.	163,00
			Установка опор наружного освещения	5	шт.	1000,00
			Закупка грунта	480	куб.м.	488,71
			Закупка семян травы	165	кг.	
			ремонт лестниц	2	шт.	288,00
			установка антипарковочных столбиков	100	шт.	145,00
			устройство пергол	40	кв.м.	80,00
			Посадка кустов (боярышник)	300	шт.	676,85
ИТОГО по объекту						**8510,62**
4	Территория района		Разработка ПСД логотипа «Ломоносовский район»	1	шт.	210,00
			Устройство логотипа «Ломоносовский район»	1	шт.	715,00
ИТОГО по объекту						**925,00**
5	Ленинский проспект д.86	*Благоустройство дворовых территорий*	Изготовление ПСД	1	шт.	1409,00
ИТОГО по объекту						**1409,00**
ИТОГО по мероприятию «Благоустройство дворовых территорий» Стимулирование управ районов						**24512,51**

Приложение 2
к решению Совета депутатов
муниципального округа
Ломоносовский
от 18 июня 2019 года № 38/3

Мероприятия
по благоустройству территории Ломоносовского района
города Москвы в 2019 году за счет средств стимулирования управ районов

п/п	Адрес объекта	Конкретные мероприятия	Виды работ	Объем	Ед. измерения (шт., кв.м., п.м.)	Затраты (тыс. руб.)
1	ул. Архитектора Власова д.10	*Благоустройство дворовых территорий*	Устройство АБП (тротуары, ДТС)	104	кв.м.	114,40
			Ремонт площадки для выгула собак с учетом устройства МАФ	1	шт.	1207,09
			Устройство садового бортового камня	152	п.м.	106,76
Итого по объекту						*1428,25*
2	Ул. Ак. Пилюгина д.22к1		Установка ИДН с дорожными знаками	2	шт	230,12
3	Ул. Ак. Пилюгина д.8к1		Установка ИДН с дорожными знаками	1	шт	115,06
4	Ул. Ак. Пилюгина д.4		Установка ИДН с дорожными знаками	1	шт	115,06
ИТОГО по объекту						*460,24*
ИТОГО по мероприятию «Благоустройство дворовых территорий» Стимулирование управ районов						**1888,49**

РЕШЕНИЕ

18 июня 2019 года № 38/5

О поощрении депутатов Совета депутатов
муниципального округа Ломоносовский
за II квартал 2019 года

На основании частей 16 и 17 статьи 3 Закона города Москвы от 11 июля 2012 года № 39 «О наделении органов местного самоуправления муниципальных округов в городе Москве отдельными полномочиями города Москвы», в соответствии с Порядком поощрения депутатов Совета депутатов муниципального округа Ломоносовский, утвержденного решением Совета депутатов муниципального округа Ломоносовский от 12 сентября 2013 года № 02-13-01/26,

Совет депутатов решил:

1. Поощрить за активное участие в осуществлении отдельных полномочий города Москвы за II квартал 2019 года следующих депутатов Совета депутатов муниципального округа Ломоносовский:

1.1. Бабурину Ирину Алексеевну - в размере 60 000,00 (Шестьдесят тысяч) рублей;

1.2. Бойкова Илью Марковича - в размере 60 000,00 (Шестьдесят тысяч) рублей;

1.3. Буркова Антона Леонидовича - в размере 60 000,00 (Шестьдесят тысяч) рублей;
1.4. Калинина Владимира Александровича - в размере 60 000,00 (Шестьдесят тысяч) рублей;
1.5. Куземину Юлию Владимировну - в размере 60 000,00 (Шестьдесят тысяч) рублей;
1.6. Николаева Тимофея Александровича - в размере 60 000,00 (Шестьдесят тысяч) рублей;
1.7. Чиркина Кирилла Вадимовича - в размере 60 000,00 (Шестьдесят тысяч) рублей;
1.8. Штацкую Ольгу Львовну - в размере 60 000,00 (Шестьдесят тысяч) рублей.

2. Администрации муниципального округа Ломоносовский осуществить выплату поощрения, указанную в пункте 1 настоящего решения, с удержанием из сумм выплат налога на доходы физических лиц в соответствии законодательством Российской Федерации.

3. Опубликовать настоящее решение в бюллетене «Московский муниципальный вестник» и разместить на официальном сайте муниципального округа Ломоносовский.

4. Настоящее решение вступает в силу со дня его принятия.

5. Контроль за выполнением настоящего решения возложить на главу муниципального округа Ломоносовский Г.Ю. Нефедова.

Глава муниципального
округа Ломоносовский **Г.Ю. Нефедов**

МУНИЦИПАЛЬНЫЙ ОКРУГ ОБРУЧЕВСКИЙ В ГОРОДЕ МОСКВЕ

СОВЕТ ДЕПУТАТОВ

РЕШЕНИЕ

21 мая 2019 года № 27/2

О внесении изменения в статью 3 Устава муниципального округа Обручевский

В целях приведения Устава муниципального округа Обручевский в соответствие с Законом города Москвы от 6 ноября 2002 года № 56 «Об организации местного самоуправления в городе Москве»

Совет депутатов решил:

1. Внести в подпункт «а» подпункта 21 пункта 2 статьи 3 Устава муниципального округа Обручевский изменение, изложив его в следующей редакции:

««а» к проектам государственных программ (подпрограмм государственных программ) города Москвы;».

2. Направить настоящее решение на государственную регистрацию в Главное управление Министерства юстиции Российской Федерации по Москве в сроки и порядке, установленные Федеральным законом от 21 июля 2005 года № 97-ФЗ «О государственной регистрации уставов муниципальных образований».

3. Опубликовать настоящее решение после государственной регистрации в бюллетене «Московский муниципальный вестник».

4. Настоящее решение вступает в силу после его официального опубликования.

Глава муниципального округа Обручевский **С.В. Андреев**

РЕШЕНИЕ

18 июня 2019 года № 28/1

Об утверждении порядка организации доступа к информации о деятельности органов местного самоуправления муниципального округа Обручевский

В целях реализации Федерального закона от 9 февраля 2009 года № 8-ФЗ «Об обеспечении доступа к информации о деятельности государственных органов и органов местного самоуправления»

Совет депутатов решил:

1. Утвердить Порядок обеспечения доступа к информации о деятельности органов местного самоуправления муниципального округа Обручевский (Приложение).
2. Опубликовать настоящее решение в бюллетене «Московский муниципальный вестник» и разместить на официальном сайте органов местного самоуправления муниципального округа Обручевский www.obruchevskiy.moscow
3. Настоящее решение вступает в силу со дня его официального опубликования в бюллетене «Московский муниципальный вестник».
4. Контроль за выполнением настоящего решения возложить на главу муниципального округа Андреева С.В.

Глава муниципального
округа Обручевский **С.В. Андреев**

Приложение
к решению Совета депутатов
муниципального округа
Обручевский
от 18 июня 2019 года № 28/1

Порядок обеспечения доступа к информации о деятельности органов местного самоуправления муниципального округа Обручевский

Общие положения

1. Настоящий Порядок устанавливает правила организации доступа и контроля за обеспечением доступа к информации о деятельности органов местного самоуправления муниципального округа Обручевский (далее – органы местного самоуправления), а также предоставления указанной информации по запросам пользователей информацией (далее – запросы).
2. Правовое регулирование отношений, связанных с обеспечением доступа к информации о деятельности органов местного самоуправления (далее – доступ к информации), осуществляется в соответствии с Конституцией Российской Федерации, Федеральным законом от 9 февраля 2009 года № 8-ФЗ «Об обеспечении доступа к информации о деятельности государственных органов и органов местного самоуправления», другими федеральными законами, законами и иными правовыми актами города Москвы, Уставом муниципального округа Обручевский и иными муниципальными правовыми актами, а также настоящим Порядком.

Организация доступа к информации

3. Организацию доступа к информации осуществляет аппарат Совета депутатов муниципального

округа Обручевский (далее – аппарат Совета депутатов).

4. Подготовка информации о деятельности органов местного самоуправления, подлежащей предоставлению пользователям информацией в соответствии с настоящим Порядком (далее – информация), осуществляется аппаратом Совета депутатов по согласованию с главой муниципального округа Обручевский.

5. Доступ к информации обеспечивается следующими способами:

а) опубликование органами местного самоуправления информации в средствах массовой информации;

б) размещение информации в информационно-телекоммуникационной сети «Интернет» на официальном сайте органа местного самоуправления (далее – официальный сайт);

в) размещение информации в помещениях, занимаемых органами местного самоуправления;

г) ознакомление с информацией в помещениях, занимаемых органами местного самоуправления;

д) присутствие граждан (физических лиц), в том числе представителей организаций (юридических лиц), общественных объединений, государственных органов и органов местного самоуправления, на заседаниях Совета депутатов муниципального округа Обручевский в порядке, установленном Регламентом Совета депутатов муниципального округа Обручевский (далее – Совет депутатов), а также на заседаниях комиссий, рабочих групп органов местного самоуправления, в случае если такое присутствие предусмотрено муниципальными правовыми актами, регулирующими деятельность комиссий, рабочих групп. Доступ пользователей информацией к заседаниям Совета депутатов также обеспечивается посредством их прямой или последующей трансляцией на официальном сайте в порядке, установленном Регламентом Совета депутатов;

е) размещение информации в информационно-телекоммуникационной сети «Интернет» на официальном сайте Совета муниципальных образований города Москвы в соответствии с утвержденным главой муниципального округа Обручевский перечнем информации;

ж) предоставление информации по запросу.

6. Информация может предоставляться в устной форме и в виде документированной информации, в том числе в виде электронного документа. Информация может быть передана пользователям информацией по сетям связи общего пользования.

7. При невозможности предоставления информации в запрашиваемой форме она предоставляется в имеющемся в органах местного самоуправления виде.

8. Информация предоставляется пользователям информацией в устной форме организационно-правовым отделом аппарата Совета депутатов муниципального округа Обручевский (далее – структурное подразделение по работе с обращениями граждан) во время приема. Информация предоставляется также по справочным телефонам аппарата Совета депутатов.

9. Информация о деятельности органов местного самоуправления предоставляется на бесплатной основе.

В случае предоставления информации о деятельности органов местного самоуправления по запросу, объем которой превышает определенный Правительством Российской Федерации объем информации, предоставляемой на бесплатной основе, за предоставление информации с пользователя информацией взымается плата в установленном Правительством Российской Федерации порядке.

Опубликование информации в средствах массовой информации

11. Органы местного самоуправления публикуют в средствах массовой информации принятые (изданные) ими муниципальные правовые акты, а также информацию, требования по опубликованию которой предусмотрены законом и (или) муниципальным правовым актом соответствующего органа местного самоуправления.

Органы местного самоуправления вправе опубликовывать также иную информацию о своей деятельности.

12. Официальное опубликование муниципальных правовых актов органов местного самоуправления осуществляется в порядке, установленном Уставом муниципального округа Обручевский.

Размещение информации на официальном сайте

13. Перечень информации утверждается правовыми актами соответствующих органов местного самоуправления и должен определять состав информации в отношении такого органа местного самоуправления в соответствии со статьей 13 Федерального закона «Об обеспечении доступа к информации о деятельности государственных органов и органов местного самоуправления» и муниципальными правовыми актами.

14. Предусмотренные соответствующим перечнем информации нормативные правовые и иные акты, в том числе акты об изменении и признании утратившими силу актов, размещаются с указанием их вида, наименования органа, принявшего акт, наименование акта, даты его принятия (подписания) и номера.

Иные документы размещаются с указанием их вида, даты и других обязательных реквизитов.

15. В случае если в информации, подлежащей размещению в форме текста, присутствуют графические элементы (графики, диаграммы, схемы, карты, рисунки, фотографии и другое), такие элементы размещаются в форме графического изображения. При этом не должна нарушаться целостность информации.

16. Технологические и программные средства обеспечения пользования официальным сайтом должны обеспечивать доступ пользователей информацией для ознакомления с информацией, размещенной на официальном сайте, на основе общедоступного программного обеспечения.

17. Для просмотра официального сайта не должна предусматриваться установка на компьютере пользователей информацией специально созданных с этой целью технологических и программных средств.

18. Пользователю должна предоставляться наглядная информация о структуре официального сайта.

19. Технологические и программные средства ведения сайта должны обеспечивать:

а) ведение электронных журналов учета операций, выполненных с помощью технологических средств и программного обеспечения ведения официального сайта;

б) ежедневное копирование информации на резервный носитель, обеспечивающее возможность ее восстановления с указанного носителя;

в) защиту информации от уничтожения, модификации и блокирования доступа к ней, а также от иных неправомерных действий в отношении такой информации;

г) хранение информации, размещенной на официальном сайте, не менее 1 года со дня размещения.

20. Информация на официальном сайте размещается на русском языке.

Ознакомление с информацией о деятельности органов местного самоуправления в помещениях, занимаемых указанными органами, а также через библиотечные и архивные фонды

21. Пользователи информации могут ознакомиться с текущей информацией о деятельности органов местного самоуправления, размещенной на информационных стендах и (или) технических средствах аналогичного назначения в помещениях, занимаемых указанными органами:

1) о порядке работы органов местного самоуправления, включая порядок приема граждан (физических лиц), в том числе представителей организаций (юридических лиц), общественных объединений, государственных органов и органов местного самоуправления;

2) об условиях и порядке получения информации от органа местного самоуправления;

3) иными сведениями, необходимыми для оперативного информирования пользователей информацией о деятельности органов местного самоуправления.

22. Если у пользователя информацией отсутствует возможность ознакомиться с информацией о деятельности органа местного самоуправления, размещенной на официальном сайте, пользователь информацией может ознакомиться с информацией о его деятельности в помещениях, занимаемых органом местного самоуправления. В этом случае пользователь информацией направляет в орган местного самоуправления, с информацией о деятельности которого ему необходимо ознакомиться, запрос, содержащий сведения, определенные пунктом 24 настоящего Порядка, а также перечень запрашиваемой информации о деятельности органа местного самоуправления. Не позднее 10 рабочих после дня получения указанного запроса орган местного самоуправления подготавливает необходимую информацию о своей деятельности и информирует заявителя о месте, дате и времени, в которые пользователь инфор-

мации может ознакомиться с информацией о деятельности органа местного самоуправления.

23. Ознакомление пользователей информацией с информацией о деятельности органов местного самоуправления, находящейся в библиотечных и архивных фондах, осуществляется в порядке, установленном законодательством Российской Федерации, законодательством города Москвы, *муниципальными правовыми актами*[1].

Предоставление информации по письменному запросу и запросу, поступившему через официальный сайт

24. В запросе должны быть указаны почтовый адрес, номер телефона и (или) факса либо адрес электронной почты для направления ответа на запрос или уточнения содержания запроса, а также фамилия, имя и отчество гражданина (физического лица) либо наименование организации (юридического лица), общественного объединения, государственного органа, органа местного самоуправления, запрашивающих информацию. Анонимные запросы не рассматриваются. В запросе, составленном в письменной форме, указывается также наименование органа местного самоуправления, в которые направляется запрос, либо фамилия и инициалы или должность соответствующего должностного лица.

25. Запрос составляется на русском языке. Запрос, составленный на иностранном языке, не рассматривается и возвращается пользователю информацией в течение 3 рабочих дней со дня его регистрации в журнале письменных запросов.

26. Запрос, поступивший в аппарат Совета депутатов по почтовой связи, по факсу или лично, регистрируется структурным подразделением по работе с обращениями граждан в течение трех дней со дня его поступления в журнале письменных запросов с указанием даты и времени поступления.

Запрос, адресованный депутату Совета депутатов, не позднее дня следующего за днем его регистрации передается депутату.

27. Поступившие запросы рассматриваются в структурном подразделении по работе с обращениями граждан.

В случае если отдел по работе с обращениями граждан не располагает запрашиваемой информацией, запрос направляется в структурные подразделения аппарата Совета депутатов для предоставления запрашиваемой информации.

28. Муниципальные служащие вправе уточнять содержание запроса в целях предоставления пользователю информацией необходимой информации.

29. Запрос, в том числе адресованный депутату Совета депутатов, подлежит рассмотрению в тридцатидневный срок со дня его регистрации, если иное не предусмотрено законодательством Российской Федерации. В случае если предоставление запрашиваемой информации невозможно в указанный срок, в течение семи дней со дня регистрации запроса пользователь информацией уведомляется об отсрочке ответа на запрос с указанием ее причины и срока предоставления запрашиваемой информации, который не может превышать пятнадцать дней сверх установленного тридцатидневный срока для ответа на запрос.

30. Информация по запросу предоставляется в виде ответа на запрос, в котором содержится или к которому прилагается запрашиваемая информация либо в котором содержится мотивированный отказ в предоставлении указанной информации.

Ответ на запрос оформляется на бланке органа местного самоуправления (депутата Совета депутатов) в порядке, установленном для оформления документов в органе местного самоуправления.

31. Органы местного самоуправления вправе не предоставлять информацию, если эта информация опубликована в средствах массовой информации или размещена на официальном сайте. В этом случае в ответе на запрос указываются название, дата выхода и номер средства массовой информации, в котором опубликована запрашиваемая информация, и (или) электронный адрес официального сайта, на котором размещена запрашиваемая информация.

32. Запрос, поступивший через официальный сайт или по электронной почте, переносится на бу-

1 в отношении библиотечных и архивных фондов городского округа и поселения

мажный носитель и рассматривается как письменный запрос.

33. Запрос, не относящийся к деятельности органов местного самоуправления, в течение семи дней со дня регистрации направляется в государственный орган или орган местного самоуправления, к полномочиям которых отнесено предоставление запрашиваемой информации. О переадресации запроса в этот же срок сообщается направившему запрос пользователю информацией. В случае если государственный орган или орган местного самоуправления не располагает сведениями о наличии запрашиваемой информации в другом государственном органе, органе местного самоуправления, об этом также в течение семи дней со дня регистрации запроса сообщается направившему запрос пользователю информацией.

Предоставление информации по устному запросу

34. Устный запрос (пункт 24), подлежит регистрации в день его поступления в журнале устных запросов с указанием даты и времени поступления в структурное подразделение по работе с обращениями граждан на приеме или по справочному телефону и касающийся деятельности органов местного самоуправления. При наличии информации, необходимой пользователю информацией, она ему предоставляется устно, о чем делается отметка в журнале устных запросов.

В случае отсутствия информации в структурном подразделении по работе с обращениями граждан для предоставления ее в устной форме, поступивший запрос обрабатывается в порядке, установленном для запросов, составленных в письменной форме, о чем сообщается пользователю информацией.

35. В случае если предоставление запрашиваемой информации не относится к деятельности органов местного самоуправления, пользователю информацией дается разъяснение, куда и в каком порядке ему следует обратиться.

36. На устный запрос на иностранном языке информация не предоставляется.

Основания, исключающие возможность предоставления информации о деятельности органов местного самоуправления

37. Информация о деятельности органов местного самоуправления не предоставляется в случае, если:

а) содержание запроса не позволяет установить запрашиваемую информацию о деятельности органов местного самоуправления;

б) в запросе не указан почтовый адрес, адрес электронной почты или номер факса для направления ответа на запрос либо номер телефона, по которому можно связаться с направившим запрос пользователем информацией;

в) запрашиваемая информация не относится к деятельности органов местного самоуправления;

г) запрашиваемая информация относится к информации ограниченного доступа;

д) запрашиваемая информация ранее предоставлялась пользователю информацией;

е) в запросе ставится вопрос о правовой оценке решений, принятых органами местного самоуправления, проведении анализа деятельности органов местного самоуправления или проведении иной аналитической работы, непосредственно не связанной с защитой прав направившего запрос пользователя информацией.

38. В случае если запрашиваемая информация относится к информации ограниченного доступа, в ответе на запрос указываются вид, наименование, номер и дата принятия акта, в соответствии с которым доступ к этой информации ограничен. В случае если часть запрашиваемой информации относится к информации ограниченного доступа, а остальная информация является общедоступной, предоставляется запрашиваемая общедоступная информация.

Контроль за обеспечением доступа к информации о деятельности органов местного самоуправления и соблюдением порядка рассмотрения запросов

39. Контроль за обеспечением доступа к информации о деятельности органов местного самоуправления осуществляет глава муниципального округа Обручевский в форме текущего (постоянного) контроля за соблюдением и исполнением должностными лицами органов местного самоуправления и ответственными муниципальными служащими настоящего Порядка и иных нормативных правовых актов,

устанавливающих требования по обеспечению доступа к информации о деятельности органов местного самоуправления.

40. Решения и действия (бездействие) органов местного самоуправления, их должностных лиц, нарушающие право на доступ к информации о деятельности органов местного самоуправления, могут быть обжалованы главе муниципального округа Обручевский либо в суд.

41. Должностные лица органов местного самоуправления и ответственные муниципальные служащие, виновные в нарушении права на доступ к информации о деятельности органов местного самоуправления, несут дисциплинарную, административную, гражданскую и уголовную ответственность в соответствии с законодательством Российской Федерации.

РЕШЕНИЕ

18 июня 2019 года № 28/2

Об информации о деятельности Совета депутатов муниципального округа Обручевский, размещаемой на официальном сайте органов местного самоуправления муниципального округа Обручевский в информационно-телекоммуникационной сети «Интернет»

В соответствии с Федеральным законом от 9 февраля 2009 года № 8-ФЗ «Об обеспечении доступа к информации о деятельности государственных органов и органов местного самоуправления»

Совет депутатов решил:

1. Утвердить перечень информации о деятельности Совета депутатов муниципального округа Обручевский, размещаемой на официальном сайте органов местного самоуправления муниципального округа Обручевский в информационно-телекоммуникационной сети «Интернет» (приложение).

2. Опубликовать настоящее решение в бюллетене «Московский муниципальный вестник» и разместить на официальном сайте органов местного самоуправления муниципального округа Обручевский www.obruchevskiy.moscow

Глава муниципального округа Обручевский **С.В. Андреев**

Приложение
к решению Совета депутатов
муниципального округа
Обручевский
от 18 июня 2019 года № 28/2

Перечень
информации о деятельности Совета депутатов муниципального округа Обручевский, размещаемой на официальном сайте органов местного самоуправления муниципального округа Обручевский в информационно-телекоммуникационной сети «Интернет»

п/п	Категория информации	Периодичность размещения информации
1.	Общая информация о Совете депутатов муниципального округа Обручевский (далее – Совет депутатов)	
1.1	Полное наименование, почтовый адрес, адрес электронной почты, номера справочных телефонов	поддерживается в актуальном состоянии
1.2	Сведения о главе муниципального округа Обручевский (председателя Совета депутатов муниципального округа Обручевский) (фамилия, имя, отчество, полномочия, а также при согласии указанного лица иные сведения о нем).	в течение 3 рабочих дней со дня избрания; поддерживается в актуальном состоянии
1.3	Сведения о заместителе Председателя Совета депутатов (фамилия, имя, отчество, полномочия, а также при согласии указанного лица иные сведения о нем).	в течение 3 рабочих дней со дня избрания; поддерживается в актуальном состоянии
1.4	Полномочия Совета депутатов, а также перечень законов и иных нормативных правовых актов, определяющих полномочия Совета депутатов	поддерживается в актуальном состоянии
1.5	Сведения о депутатских объединениях (наименования и составы)	в течение 5 рабочих дней со дня принятия решения о создании депутатского объединения; поддерживается в актуальном состоянии
1.6	Сведения о постоянных комиссиях Совета депутатов (наименования, задачи (функции) и составы)	в течение 5 рабочих дней со дня принятия решения Совета депутатов; поддерживается в актуальном состоянии
1.7	Сведения об организации доступа к информации о деятельности Совета депутатов	поддерживается в актуальном состоянии
1.8	Решение Совета депутатов муниципального округа Обручевский «Об утверждении Правил аккредитации журналистов средств массовой информации при органах местного самоуправления муниципального округа Обручевский»	поддерживается в актуальном состоянии
1.9	Новости о деятельности Совета депутатов, о мероприятиях, проводимых Советом депутатов	поддерживается в актуальном состоянии
2.	Информация о правотворческой деятельности Совета депутатов	
2.1	Регламент Совета депутатов	в течение 5 рабочих дней со дня вступления в силу решения Совета депутатов; поддерживается в актуальном состоянии
2.2	План работы Совета депутатов	в течение 5 рабочих дней со дня принятия решения Совета депутатов
2.3	Информация о месте, времени и дате очередного (внеочередного) заседания Совета депутатов	не менее чем за 5 рабочих дней до дня проведения очередного заседания, внеочередного заседания не менее чем за 1 день

2.4	Повестка дня заседания Совета депутатов	в течение одного дня, предшествующего дню заседания
2.5	Аудиовидеозапись заседания Совета депутатов	в течение 7 дней после дня проведения заседания
2.6.	Решения Совета депутатов (тексты), за исключением решений или их отдельных положений, содержащих сведения, распространение которых ограничено федеральным законом, включая сведения о внесении в них изменений, признании их утратившими силу, признании их судом недействующими, а также сведения о государственной регистрации решений Совета депутатов	в течение 5 рабочих дней со дня: принятия соответствующего решения; поступления судебного постановления в Совет депутатов; поступления решения о государственной регистрации
3.	Информация о депутатах Совета депутатов	
3.1	Сведения о депутатах Совета депутатов (фамилии, имена, отчества, фотографии, избирательные округа, от которых были избраны депутаты, а также при согласии депутатов иные сведения о них)	в течение 5 рабочих дней со дня начала работы Совета депутатов нового созыва; поддерживается в актуальном состоянии
3.2	Порядок проведения отчета депутата Совета депутатов перед избирателями; информация о дате, месте и времени проведения отчета депутата Совета депутатов перед избирателями	за 10 дней со дня вступления в силу решения Совета депутатов; поддерживается в актуальном состоянии
3.3	Ежегодные отчеты (тексты) депутатов Совета депутатов перед избирателями	не позднее 3 дней со дня проведения отчета; указанные отчеты находятся на официальном сайте Совета депутатов за весь срок полномочий депутата Совета депутатов
3.4	Сведения о доходах, расходах, об имуществе и обязательствах имущественного характера депутатов Совета депутатов, их супругов и несовершеннолетних детей	в течение 14 рабочих дней со дня истечения срока, установленного для их подачи; не позднее одного рабочего дня со дня поступления изменений в эти сведения
4.	Информация о работе Совета депутатов с обращениями граждан (физических лиц), организаций (юридических лиц), общественных объединений, государственных органов, органов местного самоуправления (далее – обращения)	
4.1	Порядок и время приема граждан (физических лиц), в том числе представителей организаций (юридических лиц), общественных объединений, государственных органов, органов местного самоуправления главой муниципального округа Обручевский, депутатами Совета депутатов	поддерживается в актуальном состоянии
4.2	Порядок рассмотрения обращений в Совете депутатов, в том числе депутатами Совета депутатов с указанием актов, регулирующих эту деятельность	поддерживается в актуальном состоянии
5.	Информация о результатах проверок, проведенных в Совете депутатов	в течение 5 рабочих дней со дня поступления результатов проверки
6.	Иная информация, подлежащая размещению в информационно-телекоммуникационной сети «Интернет» в соответствии с законами и иными нормативными правовыми актами, решениями Совета депутатов	в сроки, установленные законами и иными нормативными правовыми актами, решениями Совета депутатов

РЕШЕНИЕ

18 июня 2019 года № 28/3

О согласовании сводного районного календарного плана по досуговой, социально-воспитательной, физкультурно-оздоровительной и спортивной работе с населением по месту жительства на 3 квартал 2019 года

В соответствии с пунктом 3 части 7 статьи 1 Закона города Москвы от 11 июля 2012 года № 39 «О наделении органов местного самоуправления муниципальных округов в городе Москве отдельными полномочиями города Москвы», на основании обращения главы управы Обручевского района города Москвы от 05.06.2019 № ОБ-12-220/19,

Совет депутатов решил:

1. Согласовать сводный районный календарный план по досуговой, социально-воспитательной, физкультурно-оздоровительной и спортивной работе с населением по месту жительства на 3 квартал 2019 года согласно приложению.
2. Направить настоящее решение в Департамент территориальных органов исполнительной власти города Москвы, префектуру Юго-Западного административного округа города Москвы и управу Обручевского района города Москвы.
3. Опубликовать настоящее решение в бюллетене «Московский муниципальный вестник» и разместить на официальном сайте www.obruchevskiy.org.
4. Контроль за исполнением настоящего решения возложить на главу муниципального округа Обручевский Андреева С.В.

Глава муниципального округа Обручевский **С.В. Андреев**

Приложение к решению Совета депутатов муниципального округа Обручевский от 18 июня 2019 года № 28/3

Сводный районный календарный план по досуговой, социально-воспитательной, физкультурно-оздоровительной и спортивной работе с населением по месту жительства на 3 квартал 2019 года

№ п/п	Наименование мероприятий	Дата, время и место проведения	Источник финансирования	Ответственный
ГБУ «Центр досуга и спорта «Обручевский»				
Досуговые мероприятия				
1	Праздник «Дорогая моя столица», посвящённый Дню города	Сентябрь 2019г. Дворовая площадка по адресу: ул. Новаторов, д. 6	Субсидия	Исполняющий обязанности директора ГБУ «ЦДС «Обручевский» Зюбин Андрей Владимирович 8-495-935-90-30

Спортивные мероприятия				
1	Открытые соревнования по стритболу, посвящённые Дню физкультурника	12.08.2019г. 12.00 Спортивная площадка по адресу: Ленинский проспект, д. 99	Субсидия	Исполняющий обязанности директора ГБУ «ЦДС «Обручевский» Зюбин Андрей Владимирович 8-495-935-90-30
2	Соревнования по мини-футболу, посвященные Дню города	06.09.2019г. 16.00 Спортивная площадка по адресу: ул. Новаторов, д. 4, корп. 3	Субсидия	Исполняющий обязанности директора ГБУ «ЦДС «Обручевский» Зюбин Андрей Владимирович 8-495-935-90-30
3	Районные соревнования по волейболу в рамках Спартакиады «Спорт для всех»	Сентябрь 2019г. Спортивная площадка по адресу: ул. Новаторов, д. 34, корп. 6	Субсидия	Исполняющий обязанности директора ГБУ «ЦДС «Обручевский» Зюбин Андрей Владимирович 8-495-935-90-30
ГБУ «Спортивно-досуговый центр «Лабиринт»				
Досуговые мероприятия				
1	Интерактивная программа, посвященная Дню Петра и Февронии	04.07.2019г. 11.00 Дворовая площадка по адресу: ул. Обручева, д. 8	Субсидия	Директор ГБУ «СДЦ «Лабиринт» Зайнудинова Екатерина Александровна 8-499-131-92-65
2	Праздничный концерт, посвященный Дню города	09.09.2019г. 17.00 Дворовая площадка по адресу: ул. Обручева, д. 6	Субсидия	Директор ГБУ «СДЦ «Лабиринт» Зайнудинова Екатерина Александровна 8-499-131-92-65
Спортивные мероприятия				
1	Спортивное мероприятие (настольный теннис), посвященное Дню физкультурника	1 неделя августа Дворовая площадка по адресу: ул. Обручева, д. 8	Субсидия	Директор ГБУ «СДЦ «Лабиринт» Зайнудинова Екатерина Александровна 8-499-131-92-65
2	Соревнования по мини футболу, посвященный Дню борьбы с террором	03.09.2019г. 18.00 Спортивная площадка по адресу: ул. Новаторов, д. 4, корп. 3	Субсидия	Директор ГБУ «СДЦ «Лабиринт» Зайнудинова Екатерина Александровна 8-499-131-92-65
3	Соревнования по шахматам, посвященные Дню города	10.09.2019г. 19.00 Воронцовский парк	Субсидия	Директор ГБУ «СДЦ «Лабиринт» Зайнудинова Екатерина Александровна 8-499-131-92-65
4	Спортивный квест, посвященный Дню города	14.09.2019г. 12.00 Спортивная площадка по адресу: ул. Новаторов, д. 4, корп. 3	Субсидия	Директор ГБУ «СДЦ «Лабиринт» Зайнудинова Екатерина Александровна 8-499-131-92-65
Управа Обручевского района				
Досуговые мероприятия				
1	Праздничное мероприятие, посвященное Дню семьи, любви и верности	Июль 2019г. Парк у пруда (ул. Обручева, д. 6)	Гос. контракт	Заместитель главы управы Сичинава Дмитрий Лериевич 8-495-935-02-68
2	Праздничное мероприятие, посвященное Дню города	Сентябрь 2019г. Сквер по адресу: ул. Новаторов, д. 34, корп. 6	Гос. контракт	Заместитель главы управы Сичинава Дмитрий Лериевич 8-495-935-02-68

РЕШЕНИЕ

18 июня 2019 года № 28/4

Об отказе в согласовании проекта схемы размещения сезонных кафе

В соответствии с пунктом 2 части 5 статьи 1 Закона города Москвы от 11 июля 2012 года № 39 «О наделении органов местного самоуправления муниципальных округов в города Москве отдельными полномочиями города Москвы», Регламентом реализации отдельных полномочий города Москвы в сфере размещения некапитальных объектов**,** на основании обращения префектуры Юго-Западного административного округа города Москвы от 04.06.2019 № 12-08-1880/9,

Совет депутатов решил:

1. Отказать в согласовании проекта изменения схемы размещения сезонных кафе при стационарных предприятиях общественного питания на территории Обручевского района в части включения сезонного (летнего) кафе при стационарном предприятии общественного питания ООО «Сабтех» по адресу: Обручева ул., д. 11 площадью 54,4 кв.м. в связи с проведением работ по благоустройству территории.
2. Направить настоящее решение в Департамент территориальных органов исполнительной власти города Москвы, префектуру Юго-Западного административного округа города Москвы, управу Обручевского района города Москвы.
3. Опубликовать настоящее решение в бюллетене «Московский муниципальный вестник» и разместить на официальном сайте органов местного самоуправления муниципального округа Обручевский.
4. Контроль за исполнением настоящего решения возложить на главу муниципального округа Обручевский С.В. Андреева.

Глава муниципального
округа Обручевский **С.В. Андреев**

РЕШЕНИЕ

18 июня 2019 года № 28/5

Об исполнении бюджета муниципального округа Обручевский за 2018 год

В соответствии со статьями 264.2, 264.4-264.6 Бюджетного кодекса Российской Федерации, Уставом муниципального округа Обручевский в городе Москве, Положением о бюджетном процессе во внутригородском муниципальном образовании Обручевское в городе Москве, принимая во внимание заключение Контрольно-счетной палаты Москвы, сформированное по результатам внешней проверки годового отчета об исполнении бюджета муниципального округа Обручевский за 2018 год, и результаты публичных слушаний, состоявшихся 4 июня 2019 года

Совет депутатов муниципального округа Обручевский решил:

1. Утвердить отчет об исполнении бюджета муниципального округа Обручевский за 2018 год (далее – местный бюджет) по доходам исполнен в сумме 18 909 355,41 рублей, по расходам исполнен в сумме 17 612 183,91 рублей, с превышением доходов над расходами (профицит бюджета) в размере 1 297 171,50 рублей .

2. Утвердить исполнение местного бюджета по следующим показателям:

1) исполнение доходов местного бюджета по кодам классификации доходов бюджета (приложение 1);

2) исполнение расходов бюджета по ведомственной структуре расходов местного бюджета (приложение 2);

3) исполнение расходов местного бюджета по разделам, подразделам классификации расходов бюджета (приложение 3);

4) по источникам финансирования дефицита местного бюджета (приложение 4).

3. Опубликовать настоящее решение в бюллетене «Московский муниципальный вестник».

4. Контроль за выполнением настоящего решения возложить на главу муниципального округа Обручевский Андреева С.В.

Глава муниципального
округа Обручевский **С.В. Андреев**

Приложение 1
к решению Совета депутатов
муниципального округа
Обручевский
от 18 июня 2019 года № 28/5

Доходы бюджета муниципального округа
Обручевский за 2018 год

Коды бюджетной Классификации						Наименование Показателей	Сумма (руб. коп.)		
							Утверждено	Исполнено	Не исполнено
0	**00**	**00000**	**00**	**0000**	**000**	**Доходы**	**17 842 000,0**	**18 909 355,41**	**1 067 355,41**
1	**00**	**00000**	**00**	**0000**	**000**	**НАЛОГОВЫЕ ДОХОДЫ И ПРОЧИЕ ПОСТУПЛЕНИЯ**	**15 682 000,00**	**16 748 285,41**	**1 066 285,41**
1	**01**	**02000**	**01**	**0000**	**110**	**Налог на доходы физических лиц**	**15 682 000,00**	**16 748 285,41**	**1 066 285,41**
						В том числе:			
1	01	02010	01	0000	110	Налог на доходы физических лиц с доходов, источником которых является налоговый агент, за исключением доходов, в отношении которых исчисление и уплата налога осуществляются в соответствии со статьями 227, 227[1] и 228 Налогового кодекса Российской Федерации	15 112 000,00	16 034 059,77	922 059,77
1	01	02020	01	0000	110	Налог на доходы физических лиц с доходов, полученных от осуществления деятельности физическими лицами, зарегистрированными в качестве индивидуальных предпринимателей, нотариусов, занимающихся частной практикой, адвокатов, учредивших адвокатские кабинеты и других лиц, занимающихся частной практикой в соответствии со статьей 227 Налогового кодекса Российской Федерации	50 000,00	97 332,26	-47 332,26
1	01	02030	01	0000	110	Налог на доходы физических лиц с доходов, полученных физическими лицами в соответствии со статьей 228 Налогового Кодекса Российской Федерации	520 000,00	616 893,38	-96893,38

2	**00**	**00000**	**00**	**0000**	**000**	**БЕЗВОЗМЕЗДНЫЕ ПОСТУПЛЕНИЯ**	**2 160 000,00**	**2 161 070,00**	**0,00**
						В том числе:			
2	02	49999	03	0000	151	Прочие межбюджетные трансферты, передаваемые бюджетам внутригородских муниципальных образований городов федерального значения	2 160 000,00	2 160 000,00	0,00
2	07	03020	03	0000	180	Прочие безвозмездные поступления в бюджеты внутригородских муниципальных образований городов федерального значения	0,00	1 070,00	-1 070,00

Приложение 2
к решению Совета депутатов
муниципального округа
Обручевский
от 18 июня 2019 года № 28/5

Ведомственная структура расходов бюджета муниципального округа Обручевский за 2018 год

Наименование	Рз/ПР	ЦС	ВР	Сумма (руб. коп.)		
				Утверждено	Исполнено	Не исполнено
1	2	3	4	5	6	7
МУНИЦИПАЛЬНЫЙ ОКРУГ ОБРУЧЕВСКИЙ (код ведомства 900), всего				**17 842 000,00**	**17 612 183,91**	**229 816,09**
Общегосударственные вопросы в том числе:	**0100**			**13 518 300,00**	**13 290 953,91**	**227 346,09**
Функционирование высшего должностного лица субъекта РФ и муниципального образования	**0102**			**2 907 000,00**	**2 853 276,62**	**53 723,38**
Глава муниципального округа в том числе:				2 907 000,00	2 853 276,62	53 723,38
- фонд оплаты труда государственных (муниципальных служащих)		31А0100100	121	1 805 600,00	1 805 533,16	66,84
- иные выплаты персоналу, за исключением фонда оплаты труда		31А0100100	122	70 400,00	70 400,00	0,00
- взносы по обязательному социальному страхованию на выплаты денежного содержания и иные выплаты работникам государственных (муниципальных) органов		31А0100100	129	423 000,00	422 401,58	598,42
- прочая закупка товаров, работ и услуг для государственных нужд		31А0100100	244	437 600,00	384 581,87	53 018,13
Прочие расходы в сфере здравоохранения в том числе:		35Г0101100		134 400,00	134 360,00	40,00
- иные выплаты персоналу, за исключением фонда оплаты труда		35Г0101100	122	134 400,00	134 360,00	40,00
Функционирование законодательных (представительных) органов государственной власти и представительных органов муниципальных образований	**0103**			**2 173 240,00**	**2 173 240,00**	**0,00**
Депутаты Совета депутатов внутригородского муниципального образования в том числе:		31А0100200		13 240,00	13 240,00	0,00

- иные выплаты, за исключением фонда оплаты труда лицам, привлекаемые согласно законодательству для выполнения отдельных полномочий		31А0100200	123	13 240,00	13 240,00	0,00
Функционирование представительных органов местного самоуправления в том числе:		33А0400100		2 160 000,00	2 160 000,00	0,00
- специальные расходы		33А0400100	880	2 160 000,00	2 160 000,00	0,00
Функционирование Правительства РФ, высших исполнительных органов государственной власти субъектов РФ, местных администраций	**0104**			**8 250 960,00**	**8 178 337,29**	**72 622,71**
Функционирование исполнительно-распорядительного органа муниципального округа, в том числе:				**8 250 960,00**	**8 178 337,29**	**72 622,71**
Обеспечение деятельности администрации / аппарата Совета депутатов внутригородс-кого муниципального образования в части содержания муниципальных служащих для решения вопросов местного значения в том числе:		31Б0100500		7 838 060,00	7 764 437,29	73 622,71
- фонд оплаты труда государственных (муниципальных служащих)		31Б0100500	121	4 793 230,00	4 788 157,93	5 072,07
- иные выплаты персоналу, за исключением фонда оплаты труда		31Б0100500	122	281 600,00	281 600,00	0,00
- взносы по обязательному социальному страхованию на выплаты денежного содержания и иные выплаты работникам государственных (муниципальных) органов		31Б0100500	129	1 321 160,00	1 314 365,82	6 794,18
- прочая закупка товаров, работ и услуг для государственных нужд		31Б0100500	244	1 437 070,0	1 380 313,54	56 756,46
- уплата иных платежей		31Б0100500	853	5 000,00	0,00	5 000,00
Прочие расходы в сфере здравоохранения в том числе:		35Г0101100		413 900,00	413 900,00	0,00
- иные выплаты персоналу, за исключением фонда оплаты труда		35Г0101100	122	413 900,00	413 900,00	0,00
Резервные фонды	**0111**			**100 000,00**	**0,00**	**100 000,00**
Резервный фонд, предусмотренный органами местного самоуправления в том числе:		32А0100000		100 000,00	0,00	100 000,00
- резервные средства		32А0100000	870	100 000,00	0,00	100 000,00
Другие общегосударственные вопросы	**0113**			**86 100,00**	**86 100,00**	**0,00**
Уплата членских взносов на осуществле-ние деятельности Совета муниципальных образований города Москвы в том числе:		31Б0100400		86 100,00	86 100,00	0,00
- уплата иных платежей		31Б0100400	853	86 100,00	86 100,00	0,00
НАЦИОНАЛЬНАЯ БЕЗОПАСНОСТЬ И ПРАВООХРАНИТЕЛЬНАЯ ДЕЯТЕЛЬНОСТЬ	**0300**			**50 000,00**	**49 785,00**	**215,00**
Защита населения и территории от чрезвычайных ситуаций природного и техногенного характера, гражданская оборона	**0309**			**50 000,00**	**49 785,00**	**215,00**

- прочая закупка товаров, работ и услуг для государственных нужд		**35Е0101400**	**244**	50 000,00	49 785,00	215,00
Культура, кинематография и средства массовой информации	**0800**			**2 420 900,00**	**2 418 725,0**	**2 175,00**
Другие вопросы в области культуры, кинематографии	0804			**2 420 900,00**	**2 418 725,0**	**2 175,00**
Праздничные и социально значимые мероприятия для населения в том числе:		35Е0100500		**2 420 900,00**	**2 418 725,0**	**2 175,00**
- прочая закупка товаров, работ и услуг для государственных нужд		35Е0100500	244	**2 420 900,00**	**2 418 725,0**	**2 175,00**
Пенсионное обеспечение	**1001**			**756 000,00**	**756 000,00**	**0,00**
Доплаты к пенсиям муниципальным служащим города Москвы в том числе:		35П0101500		756 000,00	756 000,00	0,00
- иные межбюджетные трансферты		35П0101500	540	756 000,00	756 000,00	0,00
Другие вопросы в области социальной политики	**1006**			**856 800,00**	**856 800,00**	**0,00**
Социальные гарантии муниципальным служащим, вышедшим на пенсию в том числе:		35Г0101100		364 000,00	364 000,00	0,00
- пособия, компенсации и иные социальные выплаты гражданам, кроме публичных нормативных обязательств		35Г0101100	321	364 000,00	364 000,00	0,00
Другие вопросы в области социальной политики в том числе:		35П0101800		492 800,00	492 800,00	0,00
- пособия, компенсации и иные социальные выплаты гражданам, кроме публичных нормативных обязательств		35П0101800	321	492 800,00	492 800,00	0,00
Средства массовой информации	**1200**			**240 000,00**	**239 920,00**	**80,00**
Периодическая печать и издательства	1202			40 000,00	40 000,00	0,00
Информирование жителей района в том числе:		35Е0100300		40 000,00	40 000,00	0,00
- уплата иных платежей		35Е0100300	853	40 000,00	40 000,00	0,00
Другие вопросы в области средств массовой информации	1204			200 000,00	199 920,00	80,00
Информирование жителей района в том числе:		35Е0100300		200 000,00 200 000,00	199 920,00 199 920,00	80,00 80,00
- прочая закупка товаров, работ и услуг для государственных нужд		35Е0100300	244	200 000,00	199 920,00	80,00

Приложение 3
к решению Совета депутатов
муниципального округа
Обручевский
от 18 июня 2019 года № 28/5

Исполнение расходов бюджета муниципального округа Обручевский за 2018 год по разделам, подразделам классификации расходов бюджета

Коды бюджетной классификации		Наименование	Утвержденные бюджетные назначения на 2018 год (руб.)	Исполнено (руб.)	Процент исполнения (%)
РД	ПРД				
1	2	3	4	5	6
01		**ОБЩЕГОСУДАРСТВЕННЫЕ ВОПРОСЫ**	**13 518 300,00**	**13 290 953,91**	**98,32%**
01	02	Функционирование высшего должностного лица субъекта РФ и муниципального образования	2 907 000,00	2 853 276,62	98,15%
01	03	Функционирование законодательных (представительных) органов государственной власти и представительных органов муниципальных образований	2 173 240,00	2 173 240	100%
01	04	Функционирование Правительства РФ, высших исполнительных органов государственной власти субъектов РФ, местных администраций	8 251 960,00	8 178 337,29	99,00%
01	11	Резервные фонды	100 000,00	0,00	0%
01	13	Другие общегосударственные вопросы	86 100,00	86 100,00	100%
03		**НАЦИОНАЛЬНАЯ БЕЗОПАСНОСТЬ И ПРАВООХРАНИТЕЛЬНАЯ ДЕЯТЕЛЬНОСТЬ**	**50 000,00**	**49 785,00**	**99,60%**
03	**09**	Защита населения и территории от чрезвычайных ситуаций природного и техногенного характера, гражданская оборона	50 000,00	49 785,00	**99,60%**
08		**КУЛЬТУРА, КИНЕМАТОГРАФИЯ И СРЕДСТВА МАССОВОЙ ИНФОРМАЦИИ**	**2 420 900,00**	**2 418 725,00**	**99,91%**
08	04	Другие вопросы в области культуры, кинематографии	**2 420 900,00**	2 421 344,00	99,91%
10		**СОЦИАЛЬНАЯ ПОЛИТИКА**	**1 612 800,00**	**1 612 800,00**	**100%**
10	01	Пенсионное обеспечение	756 000,00	756 000,00	100%
10	06	Другие вопросы в области социальной политики	856 800,00	856 800,00	100%
12		**СРЕДСТВА МАССОВОЙ ИНФОРМАЦИИ**	**240 000,00**	**239 920,00**	**99,96%**
12	02	Периодическая печать и издательства	40 000,00	40 000,00	100%
12	04	Другие вопросы в области средств массовой информации	200 000,00	199 920,00	99,96%
		ИТОГО РАСХОДЫ:	**17 842 000,00**	**17 612 183,91**	**98,71%**

Приложение 4
к решению Совета депутатов
муниципального округа
Обручевский
от 18 июня 2019 года № 28/5

Источники финансирования дефицита бюджета
муниципального округа Обручевский за 2018 год

Наименование показателя	Код строки	Код источника финансирования дефицита бюджета по бюджетной классификации	Утвержденные бюджетные назначения	Исполнено	Неисполненные назначения
1	2	3	4	5	6
Источники финансирования дефицита бюджета - всего	500	X		1 297 171,50	-
Изменение остатка средств	700	00000100000000000000		1 297 171,50	-
Увеличение остатка денежных средств субъектов Российской Федерации	710	00001050201030000510	-17 842 000,00	-18 909 355,41	-
Уменьшение остатков денежных средств субъектов Российской Федерации	720	00001050201030000610	17 842 000,00	17 612 183,91	-

РЕШЕНИЕ

18 июня 2019 года № 28/9

О согласовании направления средств стимулирования управы Обручевского района города Москвы на проведение дополнительных мероприятий по обустройству, проведению текущего и капитального ремонта дворовых территорий на 2019 год, за счет средств экономии от проведения конкурсных процедур

В соответствии с постановлением Правительства Москвы от 26 декабря 2014 года № 849-ПП «О стимулировании управ районов города Москвы» и обращением управы Обручевского района города Москвы от 18.06.2019 года № ОБ-12-236/19,

Совет депутатов решил:

1. Согласовать направление средств стимулирования управы Обручевского района города Москвы на проведение дополнительных мероприятий по обустройству, проведению текущего и капитального ремонта дворовых территории на 2019 год, за счет средств экономии от проведения конкурсных процедур (приложение).

2. Опубликовать настоящее решение в бюллетене «Московский муниципальный вестник» и разместить на официальном сайте: www.obruchevskiy.org.

3. Направить настоящее решение в управу Обручевского района города Москвы, префектуру Юго-

Западного административного округа города Москвы и Департамент территориальных органов исполнительной власти города Москвы в течение трех дней со дня его принятия.

4. Контроль за выполнением настоящего решения возложить на главу муниципального округа Обручевский Андреева С.В.

Глава муниципального
округа Обручевский **С.В. Андреев**

Приложение
к решению Совета депутатов
муниципального округа
Обручевский
от 18.06.2019 года № 28/9

Дополнительные мероприятия по обустройству, проведению текущего и капитального ремонта дворовых территорий на 2019 год, за счет средств экономии при проведения конкурсных процедур от средств стимулирования управы Обручевского района.

п/п	Адрес объекта	Конкретные мероприятия	Виды работ	Объем	Ед. измерения (шт, кв.м, п.м.,)	Затраты (тыс. руб)
1	ул. Новаторов, д. 16, корп. 2	Проведение работ по обустройству, текущему и капитальному ремонту дворовых территорий	Устройство покрытия из искусственной травы	252	кв.м.	810,7
			Замена бортового камня	72	пог.м.	
ИТОГО по объекту 810,7						
2	ул. Новаторов, д. 16, корп. 3	Проведение работ по обустройству, текущему и капитальному ремонту дворовых территорий	Установка декоративного ограждения Н=2 м	70	кв.м.	706,1
ИТОГО по объекту 706,1						
3	Ленинский пр-т, д. 105, корп. 3	Проведение работ по обустройству, текущему и капитальному ремонту дворовых территорий	Замена плиточного покрытия тротуаров	665	кв.м.	2 202,1
			Оштукатуривание подпорной стены	80	кв.м.	1 427,3
			Установка декоративного ограждения Н=1,5 м	90	кв.м.	
			Устройство подпорных стен	6,6	куб.м.	
			Замена бортового камня	175	пог.м.	
ИТОГО по объекту 3629,4						
4	ул. Обручева, д. 11	Проведение работ по обустройству, текущему и капитальному ремонту дворовых территорий	Замена тротуарной плитки с заменой бортового камня	200	кв.м.	922,6
			Устройство покрытия из искусственной травы	450	кв.м.	1324,3
			Устройство парковочных карманов	35	м/м	571,0
			Замена и установка бортового камня	278	пог.м	409,8
ИТОГО по объекту 3 227,7						
5	Ленинский пр-т, д. 107, корп. 1	Проведение работ по обустройству, текущему и капитальному ремонту дворовых территорий	Замена тротуарной плитки с заменой бортового камня	645	кв.м.	3092,4
ИТОГО по объекту 3092,4						

6	ул. Новаторов, д. 34, корп. 5	Проведение работ по обустройству, текущему и капитальному ремонту дворовых территорий	Установка бортового камня	60	пог.м.	67,7
			Устройство покрытия из искусственной травы	205	кв.м.	604,3
ИТОГО по объекту 672,0						
7	ул. Обручева, д. 26, корп. 2	Проведение работ по обустройству, текущему и капитальному ремонту дворовых территорий	Замена АБП дворовых тротуаров	130	кв.м.	146,8
			Установка бортового камня	50	пог.м.	58,3
ИТОГО по объекту 205,1						
8	ул. Новаторов, д. 6 – д. 16	Проведение работ по обустройству, текущему и капитальному ремонту дворовых территорий	Замена АБП дворовых проездов	700	кв.м.	655,2
			Установка бортового камня	100	пог.м.	138,1
ИТОГО по объекту 793,3						
9	Ленинский пр., д. 105, корп. 3	Проведение работ по обустройству, текущему и капитальному ремонту дворовых территорий	Устройство парковочных карманов	27	м/м	263,0
			Установка бортового камня	50	пог.м.	69,0
ИТОГО по объекту 332,0						
ИТОГО по титулу 13 468,7						

МУНИЦИПАЛЬНЫЙ ОКРУГ СЕВЕРНОЕ БУТОВО В ГОРОДЕ МОСКВЕ

РЕЗУЛЬТАТЫ ПУБЛИЧНЫХ СЛУШАНИЙ

по проекту решения Совета депутатов муниципального округа Северное Бутово «О внесении изменений и дополнений в Устав муниципального округа Северное Бутово»

Публичные слушания назначены: решением Совета депутатов муниципального округа Северное Бутово от 22 мая 2019 года № 10/2 «О проекте решения Совета депутатов муниципального округа Северное Бутово «О внесении изменений и дополнений в Устав муниципального округа Северное Бутово», опубликованным в бюллетене «Московский муниципальный вестник» (дата публикации - 06 июня 2019 года). Данное решение Совета депутатов принято в целях приведения Устава муниципального округа Северное Бутово в соответствии с Федеральным законом от 06 октября 2003 года №131-ФЗ «Об общих принципах организации местного самоуправления в Российской Федерации».

Инициаторы проведения публичных слушаний: Совет депутатов муниципального округа Северное Бутово.

Дата, место проведения публичных слушаний:

27 июня 2019 года, г. Москва, ул. Грина, д. 1, корп. 2, кабинет №10.

Количество участников: 7 чел.

Сведения о протоколе публичных слушаний:

Протокол от 27 июня 2019 года по проекту решения Совета депутатов муниципального округа Северное Бутово «О внесении изменений и дополнений в Устав муниципального округа Северное Бутово».

Количество поступивших предложений от жителей: 0

Количество поступивших вопросов от жителей: 0

Количество выступлений по вопросам, не относящимся к обсуждаемому вопросу: 0

Итоги публичных слушаний (рекомендации):

1. Публичные слушания по вопросу обсуждения проекта решения Совета депутатов муниципального округа Северное Бутово «О внесении изменений и дополнений в Устав муниципального округа Северное Бутово» считать состоявшимися.

2. Поддержать проект решения Совета депутатов муниципального округа Северное Бутово «О внесении изменений и дополнений в Устав муниципального округа Северное Бутово».

3. Рекомендовать Совету депутатов муниципального округа Северное Бутово при принятии решения «О внесении изменений и дополнений в Устав муниципального округа Северное Бутово» учесть предложения, поступившие в ходе проведения публичных слушаний, одобренные участниками публичных слушаний.

4. Направить протокол и результаты публичных слушаний в Совет депутатов муниципального округа Северное Бутово.

5. Опубликовать в бюллетене «Московский муниципальный вестник» и разместить на официальном сайте муниципального округа Северное Бутово в сети Интернет по адресу www.ms-butovo.ru результаты публичных слушаний по проекту решения Совета депутатов муниципального округа Северное Бутово «О внесении изменений и дополнений в Устав муниципального округа Северное Бутово».

Руководитель рабочей группы **А.А. Курбатов**

Секретарь рабочей группы **И.В. Бувальцева**

СОВЕТ ДЕПУТАТОВ

РЕШЕНИЕ

19 июня 2019г.№ 12/1

**Об исполнении местного бюджета
муниципального округа
Северное Бутово за 2018 год**

В соответствии со статьями 264.1, 264.2, 264.5 Главы 25.1 Бюджетного кодекса Российской Федерации от 31.07.1998 №145-ФЗ, статьями 35, 52 Федерального закона от 06.10.2003 131-ФЗ «Об общих принципах организации местного самоуправления в Российской Федерации», статьями 8, 12 Закона города Москвы от 06.11.2002 №56 «Об организации местного самоуправления в городе Москве», статьями 3, 6 Устава муниципального округа Северное Бутово, утвержденного решением Совета депутатов муниципального округа Северное Бутово от 18.04.2018г. № 08/3, разделами 22,23 Положения о бюджетном процессе в муниципальном округе Северное Бутово и на основании заключения Контрольно-счетной палаты города Москвы на годовой отчет об исполнении бюджета муниципального округа Северное Бутово за 2018 год (Письмо от 24.04.2019 № 1159/01-40:

Совет депутатов муниципального округа Северное Бутово решил:

1. Утвердить отчет об исполнении местного бюджета муниципального округа Северное Бутово за 2018 год по доходам в сумме 20291,80 тыс. руб., по расходам в сумме 18870,60 тыс. руб., с превышением доходов над расходами (профицит бюджета) в сумме 1421,20 тыс. руб. и по следующим показателям:

Доходы бюджета муниципального округа Северное Бутово согласно приложению 1 к настоящему решению;

Расходы бюджета муниципального округа Северное Бутово в разрезе ведомственной структуры согласно приложению 2 к настоящему решению;

Расходы бюджета муниципального округа Северное Бутово по разделам и подразделам бюджетной классификации согласно приложению 3 к настоящему решению;

Источники финансирования дефицита бюджета муниципального округа Северное Бутово согласно приложению 4 к настоящему решению;

2. Опубликовать настоящее решение в бюллетени «Московский муниципальный вестник» и разместить на официальном сайте муниципального округа Северное Бутово в информационно-телекоммуникационной сети «Интернет».

3. Настоящее решение вступает в силу со дня его официального опубликования.

4. Контроль за выполнением настоящего решения возложить на главу муниципального округа Северное Бутово Курбатова А.А.

**Глава муниципального округа
Северное Бутово** **А.А.Курбатов**

Приложение 1
к решению Совета депутатов
муниципального округа
Северное Бутово
от 19 июня 2019 года №12/1

Исполнение доходов бюджета муниципального округа Северное Бутово за 2018 год по кодам классификации доходов бюджета

Код главы вед-ва	*Код бюджетной классификации*	*Наименование кода бюджетной классификации*	*Уточненный план на 2018 год (тыс. руб.)*	*Фактичес- кие доходы на 2018 год (тыс. руб.)*	*Выполнение плановых показателей (в %)*	*Остаток неисполненных доходов бюджета (тыс. руб.)*
1	**2**	**3**	**4**	**5**	**6**	**7**
000	**8 50 00000 00 0000 000**	**НАЛОГОВЫЕ И НЕНАЛОГОВЫЕ ДОХОДЫ**	**19015,5**	**20291,8**	**106,71**	**1276,3**
182	1 01 00000 00 0000 000	**НАЛОГОВЫЕ ДОХОДЫ**	**16855,5**	**18051,1**	**107,09**	**1195,6**
182	1 01 02010 01 0000 110	Налог на доходы физических лиц с доходов. источником которых является налоговый агент. за исключением доходов. в отношении которых исчисление и уплата налога осуществляются в соответствии со статьями 227. 227.1 и 228 Налогового кодекса Российской Федерации	14655,5	15849,0	108,14	1193,5
182	1 01 02020 01 0000 110	Налог на доходы физических лиц с доходов. полученных от осуществления деятельности физическими лицами. зарегистрированными в качестве индивидуальных предпринимателей. нотариусов. занимающихся частной практикой. адвокатов. учредивших адвокатские кабинеты и других лиц. занимающихся частной практикой в соответствии со статьей 227 Налогового кодекса Российской Федерации	200,0	310,2	155,1	110,2
182	1 01 02030 01 0000 110	Налог на доходы физических лиц с доходов. полученных физическими лицами в соответствии со статьей 228 Налогового Кодекса Российской Федерации	2000,0	1891,9	94,60	-108,1
900	1 13 02993 03 0000 130	Прочие доходы от компенсации затрат бюджетов внутригородских муниципальных образований городов федерального значения	0,0	13,9	0,0	13,9
900	1 17 01030 03 0000 180	Невыясненные поступления, зачисляемые в бюджеты внутригородских муниципальных образований городов федерального значения	0,0	24,3	0,0	24,3
900	**2 00 00000 00 0000 000**	**БЕЗВОЗМЕЗДНЫЕ ПОСТУПЛЕНИЯ**	**2160,0**	**2160,0**	**100,0**	**0,0**
900	2 02 00000 00 0000 000	Безвозмездные поступления от других бюджетов бюджетной системы Российской Федерации	2160,0	2160,0	100,0	0,0
900	2 02 04000 00 0000 151	Иные межбюджетные трансферты	2160,0	2160,0	100,0	0,0
900	2 02 04999 03 0000 151	Прочие межбюджетные трансферты. передаваемые бюджетам внутригородских муниципальных образований городов федерального значения	2160,0	2160,0	100,0	0,0

900	2 18 60010 03 0000 151	Доходы бюджетов внутригородских муниципальных образований городов федерального значения от возврата остатков субсидий, субвенций и иных межбюджетных трансфертов	0,0	1,4	0,0	1,4
900	2 07 030200 03 000 180	Прочие безвозмездные поступления в бюджеты внутригородских муниципальных образований городов федерального значения	0,0	41,1	0,0	41,1

Приложение 2
к решению Совета депутатов
муниципального округа
Северное Бутово
от 19 июня 2019 года № 12/1

Исполнение расходов бюджета муниципального округа Северное Бутово по разделам, подразделам, целевым статьям и видам расходов бюджетной классификации за 2018 г.

Наименование	*Коды БК*		*Уточненный план на 2018 год (тыс. руб.)*	*Фактические расходы на 2018 год (тыс. руб.)*	*Выполнение плановых показателей (в %)*	*Остаток неисполненных расходов бюджета (тыс. руб.)*
	Раздел	*Подраздел*				
1	**2**	**3**	**4**	**5**	**6**	**7**
Общегосударственные вопросы	**01**		**15498,5**	**14735,7**	**95,08**	**-762,8**
- функционирование высшего должностного лица субъекта Российской Федерации и муниципального округа	01	02	2399,1	2398,0	99,95	-1,1
-функционирование законодательных (представительных) органов государственной власти и представительных органов муниципальных округов	01	03	2235,6	2235,6	100,0	0,0
- функционирование Правительства Российской Федерации. высших исполнительных органов государственной власти субъектов Российской Федерации. местных администраций	01	04	10473,8	10012,1	95,59	-461,7
- резервные фонды	01	11	300,0	0,0	0,0	-300,0
- другие общегосударственные вопросы	01	13	90,0	90,0	100,0	0,0
Культура, кинематография	**08**	**04**	**2237,0**	**2237,0**	**100,0**	**0,0**
Пенсионное обеспечение	**10**	**01**	**746,1**	**721,1**	**96,65**	**-25,0**
Вопросы в области социальной политики	**10**	**06**	**899,2**	**899,1**	**99,99**	**-0,1**
Средства массовой информации	**12**		**277,7**	**277,7**	**100,0**	**0,0**
- периодическая печать и издательства	12	02	87,7	87,7	100,0	0,0
- другие вопросы в области средств массовой информации	12	04	190,0	190,0	100,0	0,0
ИТОГО РАСХОДОВ			**19658,5**	**18870,6**	**95,99**	**-787,9**

Приложение 3
к решению Совета депутатов
муниципального округа
Северное Бутово
от 19 июня 2019 года № 12/1

Исполнение расходов бюджета муниципального округа Северное Бутово согласно ведомственной структуры за 2018 г.

Наименование	Код ведомства	Рз\ ПР	ЦС	ВР	Уточненный план на 2018 год (тыс. руб.)	Фактические расходы на 2018 год (тыс. руб.)	Выполнение плановых показателей (в %)	Остаток неисполненных расходов бюджета (тыс.руб.)
Общегосударственные вопросы	**900**	**0100**			**15498,5**	**14735,7**	**95,08**	**-762,8**
Функционирование высшего должностного лица субъекта РФ и муниципального образования	**900**	**0102**			**2399,1**	**2398,0**	**99,95**	**-1,1**
Глава муниципального округа		0102			2399,1	2398,0	99,95	-1,1
Расходы на выплату персоналу в целях обеспечения выполнения функций государственными(муниципальными) органами, казенными учреждениями, органами управления государственными внебюджетными фондами		0102	31А 0100100	100	1994,6	1993,5	99,94	-1,1
Расходы на выплату персоналу государственных(муниципальных) органов		0102	31А 0100100	120	1994,6	1993,5	99,94	-1,1
Фонд оплаты труда государственных(муниципальных) органов		0102	31А 0100100	121	1541,4	1541,2	99,99	-0,2
Иные выплаты персоналу государственных(муниципальных) органов, за исключением фонда оплаты труда		0102	31А 0100100	122	70,4	70,4	100,00	0,0
Взносы по обязательному социальному страхованию на выплаты денежного содержания и иные выплаты работникам государственных (муниципальных) органов		0102	31А 0100100	129	382,8	381,9	99,76	-0,9
Закупка товаров, работ и услуг для государственных (муниципальных) нужд		0102	31А 0100100	200	311,3	311,3	100,00	0,0
Иные закупки товаров, работ и услуг для государственных (муниципальных) нужд		0102	31А 0100100	240	311,3	311,3	100,00	0,0
Прочая закупка товаров, работ и услуг для государственных (муниципальных) нужд		0102	31А 0100100	244	311,3	311,3	100,00	0,0
Прочие расходы в сфере здравоохранения	**900**	**0102**	**35Г 0101100**		**93,2**	**93,2**	**100,00**	**0,0**
Расходы на выплату персоналу в целях обеспечения выполнения функций государственными(муниципальными) органами, казенными учреждениями, органами управления государственными внебюджетными фондами		0102	35Г 0101100	100	93,2	93,2	100,00	0,0

Расходы на выплату персоналу государственных(муниципальных) органов		0102	35Г 0101100	120	93,2	93,2	100,00	0,0
Иные выплаты персоналу государственных(муниципальных) органов, за исключением фонда оплаты труда		0102	35Г 0101100	122	93,2	93,2	100,00	0,0
Функционирование законодательн ых(представительных органов государственной власти и представительных органов муниципальных образований	**900**	**0103**			**2235,6**	**2235,6**	**100,00**	**0,0**
Депутаты Совета депутатов муниципального округа		0103	31А 0100200		75,6	75,6	100,00	0,0
Закупка товаров, работ и услуг для государственных (муниципальных) нужд		0103	31А 0100200	200	75,6	75,6	100,00	0,0
Иные закупки товаров, работ и услуг для государственных (муниципальных) нужд		0103	31А 0100200	240	75,6	75,6	100,00	0,0
Прочая закупка товаров, работ и услуг для государственных (муниципальных) нужд		0103	31А 0100200	244	75,6	75,6	100,00	0,0
Межбюджетные трансферты бюджетам муниципальных округов в целях повышения эффективности осуществления советами депутатов муниципальных округов		0103	33А0400100	800	2160,0	2160,0	100,00	0,0
Межбюджетные трансферты бюджетам муниципальных округов в целях повышения эффективности осуществления советами депутатов муниципальных округов		0103	33А0400100	880	2160,0	2160,0	100,00	0,0
Функционирование Правительства РФ, высших исполнительных органов государственной власти субъектов РФ, местных администраций	**900**	**0104**			**10473,8**	**10012,1**	**95,59**	**-461,7**
Руководитель аппарата Совета депутатов МО		0104			**2303,7**	**2169,1**	94,16	-134,6
Расходы на выплату персоналу в целях обеспечения выполнения функций государственными(муниципаль ными) органами, казенными учреждениями, органами управления государственными внебюджетными фондами		0104	31Б0100100	100	2038,9	1916,3	93,99	-122,6
Расходы на выплату персоналу государственных(муниципальных) органов		0104	31Б0100100	120	2038,9	1916,3	93,99	-122,6
Фонд оплаты труда государственных(муниципальных) органов		0104	31Б0100100	121	1571,4	1470,9	93,60	-100,5
Иные выплаты персоналу государственных(муниципальных) органов, за исключением фонда оплаты труда		0104	31Б0100100	122	70,4	64,4	91,48	-6,0
Взносы по обязательному социальному страхованию на выплаты денежного содержания и иные выплаты работникам государственных (муниципальных) органов		0104	31Б0100100	129	397,1	381	95,95	-16,1
Закупка товаров, работ и услуг для государственных (муниципальных) нужд		0104	31Б0100100	200	264,8	252,8	95,47	-12,0

Иные закупки товаров, работ и услуг для государственных (муниципальных) нужд		0104	31Б0100100	240	264,8	252,8	95,47	-12,0
Прочая закупка товаров, работ и услуг для государственных (муниципальных) нужд		0104	31Б0100100	244	264,8	252,8	95,47	-12,0
Обеспечение деятельности аппарата Совета депутатов МО в части содержания муниципальных служащих для решения вопросов местного значения		**0104**	**31Б0100500**		**8170,1**	**7843,0**	**96,00**	**-327,1**
Расходы на выплату персоналу в целях обеспечения выполнения функций государственными(муниципаль ными) органами, казенными учреждениями, органами управления государственными внебюджетными фондами		0104	31Б0100500	100	5816,3	5554,8	95,50	-261,5
Расходы на выплату персоналу государственных(муниципальных) органов		0104	31Б0100500	120	5816,3	5554,8	95,50	-261,5
Фонд оплаты труда государственных(муниципальных) органов		0104	31Б0100500	121	4161,9	4003,9	96,20	-158,0
Иные выплаты персоналу государственных(муниципальных) органов, за исключением фонда оплаты труда	**900**	0104	31Б0100500	122	352,0	342,3	97,24	-9,7
Взносы по обязательному социальному страхованию на выплаты денежного содержания и иные выплаты работникам государственных (муниципальных) органов		0104	31Б0100500	129	1302,4	1208,6	92,80	-93,8
Закупка товаров, работ и услуг для государственных (муниципальных) нужд		0104	31Б0100500	200	1720,3	1716,4	99,77	-3,9
Иные закупки товаров, работ и услуг для государственных (муниципальных) нужд		0104	31Б0100500	240	1720,3	1716,4	99,77	-3,9
Прочая закупка товаров, работ и услуг для государственных (муниципальных) нужд		0104	31Б0100500	244	1720,3	1716,4	99,77	-3,9
Иные бюджетные ассигнования		0104	31Б0100500	800	2,3	2,2	95,65	-0,1
Уплата налогов, сборов и иных платежей		0104	31Б0100500	850	2,3	2,2	95,65	-0,1
Уплата иных платежей		0104	31Б0100500	853	2,3	2,2	95,65	-0,1
Прочие расходы в сфере здравоохранения		**0104**	**35Г 0101100**		**631,2**	**569,6**	**90,24**	**-61,6**
Расходы на выплату персоналу в целях обеспечения выполнения функций государственными(муниципаль ными) органами, казенными учреждениями, органами управления государственными внебюджетными фондами	**900**	0104	35Г 0101100	100	631,2	569,6	90,24	-61,6
Расходы на выплату персоналу государственных(муниципальных) органов		0104	35Г 0101100	120	631,2	569,6	90,24	-61,6
Иные выплаты персоналу государственных(муниципальных) органов, за исключением фонда оплаты труда		0104	35Г 0101100	122	631,2	569,6	90,24	-61,6

Резервный фонд, предусмотренный органами местного самоуправления	**900**	**0111**	**32А 0100000**		**300,0**	**0,0**	**0,00**	**-300,0**
Иные бюджетные ассигнования		0111	32А 0100000	800	300,0	0,0	0,00	-300,0
Резервные средства		0111	32А 0100000	870	300,0	0,0	0,00	-300,0
Другие общегосударственные вопросы	**900**	**0113**			**90,0**	**90,0**	**100,00**	**0,0**
Иные расходы по функционированию органов местного самоуправления		**0113**	**31Б 0109900**		**90,0**	**90,0**	100,00	0,0
Закупка товаров, работ и услуг для государственных (муниципальных) нужд		0113	31Б 0109900	200	90,0	90,0	100,00	0,0
Иные закупки товаров, работ и услуг для государственных (муниципальных) нужд		0113	31Б 0109900	240	90,0	90,0	100,00	0,0
Прочая закупка товаров, работ и услуг для государственных (муниципальных) нужд		0113	31Б 0109900	244	90,0	90,0	100,00	0,0
Культура, кинематография	**900**	**0800**			**2237,0**	**2237,0**	**100,00**	**0,0**
Другие вопросы в области культуры, кинематографии		0804			2237,0	2237,0	100,00	0,0
Праздничные и социально-значимые мероприятия для населения		0804	35Е 0100500		2237,0	2237,0	100,00	0,0
Закупка товаров, работ и услуг для государственных (муниципальных) нужд		0804	35Е 0100500	200	2237,0	2237,0	100,00	0,0
Иные закупки товаров, работ и услуг для государственных (муниципальных) нужд		0804	35Е 0100500	240	2237,0	2237,0	100,00	0,0
Прочая закупка товаров, работ и услуг для государственных (муниципальных) нужд		0804	35Е 0100500	244	2237,0	2237,0	100,00	0,0
Пенсионное обеспечение	**900**	**1001**			**746,1**	**721,1**	96,65	-25,0
Доплаты к пенсиям муниципальным служащим города Москвы		1001	35П 0101500		746,1	721,1	96,65	-25,0
Межбюджетные трансферты		1001	35П 0101500	500	746,1	721,1	96,65	-25,0
Иные межбюджетные трансферты		1001	35П 0101500	540	746,1	721,1	96,65	-25,0
Другие вопросы в области социальной политики		**1006**			**899,2**	**899,1**	99,99	-0,1
Социальные гарантии муниципальным служащим, вышедшим на пенсию		1006	35П 0101800		422,4	422,4	100,00	0,0
Пособия и компенсации гражданам и иные социальные выплаты, кроме публичных нормативных обязательств		1006	35П 0101800	321	422,4	422,4	100,00	0,0
Расходы на выплату компенсации по медобслуживанию пенсионеров - муниципальных служащих		1006	35Г0101100		476,8	476,7	99,98	-0,1
Расходы на выплату компенсации по медобслуживанию пенсионеров - муниципальных служащих		1006	35Г0101100	321	476,8	476,7	99,98	-0,1
Средства массовой информации	**900**	**1200**			**87,7**	**87,7**	**100,00**	**0,0**
Периодическая печать и издательства		1202			87,7	87,7	100,00	0,0
Закупка товаров, работ и услуг для государственных (муниципальных) нужд		1202	35Е 0100300	200	47,7	47,7	100,00	0,0
Иные закупки товаров, работ и услуг для государственных (муниципальных) нужд		1202	35Е 0100300	240	47,7	47,7	100,00	0,0

Прочая закупка товаров, работ и услуг для государственных (муниципальных) нужд		1202	35Е 0100300	244	47,7	47,7	100,00	0,0
Иные бюджетные ассигнования		1202	35Е 0100300	800	40,0	40,0	100,00	0,0
Уплата налогов, сборов и иных платежей		1202	35Е 0100300	850	40,0	40,0	100,00	0,0
Уплата иных платежей		1202	35Е 0100300	853	40,0	40	100,00	0,0
Другие вопросы в области средств массовой информации		**1204**			**190,0**	**190,0**	**100,00**	**0,0**
Закупка товаров, работ и услуг для государственных (муниципальных) нужд		1204	35Е 0100300	200	190,0	190,0	100,00	0,0
Иные закупки товаров, работ и услуг для государственных (муниципальных) нужд		1204	35Е 0100300	240	190,0	190,0	100,00	0,0
Прочая закупка товаров, работ и услуг для государственных (муниципальных) нужд		1204	35Е 0100300	244	190,0	190	100,00	0,0
Итого расходов:					**19658,5**	**18870,6**	**95,99**	**-787,9**

Приложение 4
к решению Совета депутатов
муниципального округа
Северное Бутово
от 19 июня 2019 года № 12/1

Источники финансирования дефицита бюджета муниципального округа Северное Бутово за 2018г.

Коды бюджетной классификации	Наименование показателей	**2018г.**	
		план	**факт**
900 01000000000000 000	Источники финансирования дефицита бюджетов - всего		**-1421,2**
900 01050000000000 000	Изменение остатков средств на счетах по учету средств бюджета		**-1421,2**
900 01050201030000 510	Увеличение прочих остатков денежных средств бюджетов внутригородских муниципальных образований городов федерального значения Москвы или Санкт-Петербурга	-19015,5	-20291,8
900 01050201030000 610	Уменьшение прочих остатков денежных средств бюджетов внутригородских муниципальных образований городов федерального значения Москвы или Санкт-Петербурга	19658,5	18870,6

РЕШЕНИЕ

19 июня 2019г.№ 12/2

О результатах мониторинга работы ярмарки выходного дня в районе Северное Бутово во 2 квартале 2019 года

В соответствии с частью 9 статьи 1 Закона города Москвы от 11 июля 2012 года № 39 «О наделении органов местного самоуправления муниципальных округов в городе Москве отдельными полномочиями города Москвы», Постановлением Правительства Москвы от 04 мая 2011 года № 172-ПП «Об утверждении Порядка организации ярмарок и продажи товаров (выполнения работ, оказания услуг) на них на территории города Москвы», решением Совета депутатов муниципального округа Северное Бутово от 17 апреля 2014 года №04/3 «Об утверждении Регламента реализации отдельных полномочий города Москвы по согласованию мест размещения ярмарок выходного дня и проведению мониторинга их работы»

Совет депутатов муниципального округа Северное Бутово решил:

1. Принять к сведению информацию о результатах мониторинга работы ярмарки выходного дня в районе Северное Бутово во 2 квартале 2019 года.
2. Направить настоящее решение в Департамент территориальных органов исполнительной власти города Москвы, Департамент торговли и услуг города Москвы, Государственное бюджетное учреждение города Москвы «Московские ярмарки», префектуру Юго-Западного административного округа города Москвы, управу района Северное Бутово города Москвы.
3. Опубликовать настоящее решение в бюллетене «Московский муниципальный вестник» и разместить на официальном сайте муниципального округа Северное Бутово в информационно-телекоммуникационной сети «Интернет».
4. Контроль за выполнением настоящего решения возложить на главу муниципального округа Северное Бутово Курбатова А.А.

Глава муниципального округа
Северное Бутово **А.А. Курбатов**

РЕШЕНИЕ

19 июня 2019г.№ 12/3

Об утверждении графика приёма населения депутатами Совета депутатов муниципального округа Северное Бутово на 3 квартал 2019 года

В соответствии с пунктом 1 части 4.1 статьи 13 Закона города Москвы от 06 ноября 2002 года №56 «Об организации местного самоуправления в городе Москве», пунктами 1,2 статьи 57 Регламента Совета депутатов муниципального округа Северное Бутово

Совет депутатов муниципального округа Северное Бутово решил:

1. Утвердить график приема населения депутатами Совета депутатов на 3 квартал 2019 года (приложение).

2. Опубликовать настоящее решение в бюллетене «Московский муниципальный вестник» и разместить на официальном сайте муниципального округа Северное Бутово в информационно-телекоммуникационной сети «Интернет».

3. Контроль за исполнением настоящего решения возложить на главу муниципального округа Северное Бутово Курбатова А.А.

Глава муниципального округа
Северное Бутово **А.А.Курбатов**

Приложение
к решению Совета депутатов
муниципального округа
Северное Бутово
от 19 июня 2019 года № 12/3

График
приема населения депутатами Совета депутатов муниципального округа Северное Бутово
на 3 квартал 2019 года

ФИО депутата	ИО	День, место и время проведения приема	Контактный телефон
Архарова Ольга Петровна	1	Первый вторник месяца **с 19.00 до 20.00** Ул. Куликовская, д. 6 (МФЦ района Северное Бутово)	8 (910) 085-70-54
Барановская Елена Валентиновна	2	Первый вторник месяца **с 15.00 до 17.00** Ул. Старобитцевская, д. 17, корп. 1 (общество детей-инвалидов «Наитие»)	8 (495) 711-47-36 С 13 ч. до 19 ч.
Зинин Андрей Сергеевич	1	Первая и третья пятница месяца **с 16.00 до 17.00 час.** Б-р Дмитрия Донского, д. 14а, каб. 113 (ГБОУ Школа №2114)	8 (495) 711-11-09
Илюхина Вера Алексеевна	2	Первый понедельник месяца **с 17.00 до 19.00** Ул. Грина, д.1, корп. 2, конференц-зал (аппарат Совета депутатов) Третий четверг месяца с 18.00 до 20.00 ул. Грина, д. 18, корп. 3, стр. 1 (ГБОУ Школа №2006)	8 (495) 714-86-63
Курбатов Алексей Александрович	2	Каждый понедельник Ул. Грина, д. 1, корп. 2, каб. 7 (аппарат Совета депутатов) **С 14.00 до 15.00 –**приём организаций, **С 15.00 до 17.00** –приём населения	8 (495) 711-11-09
Леков Руслан Муратович	1	Второй вторник месяца **с 16.00 до 18.00** ул. Грина, д. 1, корп. 2, (конференц-зал)	8 (495) 711-11-09
Лесаева Ольга Александровна	2	Первый и последний вторник месяца **с 16.00 до 18.00** Ул. Грина, д.1 , корп. 2, конференц-зал (аппарат Совета депутатов)	8 (495) 711-11-09
Трость Александр Владимирович	2	Первый и третий вторник месяца **с 16.00 до 18.00** Ул. Коктебельская, д. 6, стр. 1, каб. 610 (ГБУЗ КДП №121 ДЗМ)	8 (495) 711-11-09
Тутрин Николай Николаевич	1	Первый четверг месяца **с 17.00 до 19.00** Ул. Грина, д.1, корп.2, конференц-зал (аппарат Совета депутатов)	8 (495) 711-11-09
Щербаченко Петр Сергеевич	1	Первый понедельник месяц **с 16.00 до 18.00** Третья среда месяца **с 13.00 до 15.00** Ул. Грина, д.1, корп.2 , конференц-зал (аппарат Совета депутатов)	8 (495) 711-11-09

РЕШЕНИЕ

19 июня 2019г.№ 12/4

Об утверждении плана работы Совета депутатов муниципального округа Северное Бутово на 3 квартал 2019 года

В соответствии с пунктом 6 статьи 5 Устава муниципального округа Северное Бутово, статьей 15 Регламента Совета депутатов муниципального округа Северное Бутово

Совет депутатов муниципального округа Северное Бутово решил:

1. Утвердить план работы Совета депутатов муниципального округа Северное Бутово на 3 квартал 2019 года (приложение).
2. Направить настоящее решение депутатам Совета депутатов муниципального округа Северное Бутово, в аппарат Совета депутатов муниципального округа Северное Бутово, в префектуру Юго-Западного административного округа города Москвы, в управу района Северное Бутово города Москвы.
3. Опубликовать настоящее решение в бюллетене «Московский муниципальный вестник» и разместить на официальном сайте муниципального округа Северное Бутово в информационно-телекоммуникационной сети «Интернет».
4. Настоящее решение вступает в силу со дня его принятия.
5. Контроль за выполнением настоящего решения возложить на главу муниципального округа Северное Бутово **Курбатова А.А.**

Глава муниципального округа Северное Бутово **А.А. Курбатов**

Приложение к решению Совета депутатов муниципального округа Северное Бутово от 19 июня 2019 года № 12/4

ПЛАН работы Совета депутатов муниципального округа Северное Бутово на третий квартал 2019 года

№ п\п	Наименование мероприятия	Сроки	Ответственные за подготовку	
			мероприятия/вопроса	информации
	I. Проведение заседаний Совета депутатов			
1	О результатах мониторинга работы ярмарки выходного дня в районе Северное Бутово в третьем квартале 2019 года	18 сентября	Председатель комиссии Совета депутатов муниципального округа Северное Бутово по организации работы Совета депутатов и взаимодействию с органами государственной власти города Москвы, территориального и жилищного самоуправления	Депутаты СД МО Северное Бутово, аппарат СД МО Северное Бутово
2	О поощрении депутатов Совета депутатов муниципального округа Северное Бутово за третий квартал 2019 года	18 сентября	Председатель комиссии Совета депутатов муниципального округа Северное Бутово по бюджету, планированию и развитию муниципального округа	аппарат СД МО Северное Бутово

3	О согласовании (частичном согласовании/ об отказе в согласовании) ежеквартального сводного календарного плана района Северное Бутово на 4 квартал 2019 г. по досуговой, социально-воспитательной, физкультурно-оздоровительной и спортивной работе с населением по месту жительства	18 сентября	Председатель комиссии Совета депутатов муниципального округа Северное Бутово по организации работы Совета депутатов и взаимодействию с органами государственной власти города Москвы, территориального и жилищного самоуправления	управа района Северное Бутово
4	О плане работы Совета депутатов муниципального округа Северное Бутово на 4 квартал 2019 г.	18 сентября	Глава муниципального округа	аппарат СД МО Северное Бутово
5	Об утверждении графика приема населения депутатами Совета депутатов муниципального округа Северное Бутово на 4 квартал 2019 года	18 сентября	Глава муниципального округа	Депутаты СД МО Северное Бутово, аппарат СД МО Северное Бутово

№ п/п	Наименование мероприятия	Сроки	Ответственные
	II. Нормотворческая деятельность		
1	Принятие новых и внесение изменений в ранее принятые нормативные и иные правовые акты Совета депутатов в соответствии с требованиями действующего законодательства (в случае поступления документов со сроком рассмотрения от 20 до 30 календарных дней)	июль - сентябрь	Глава муниципального округа, председатели постоянных профильных комиссий Совета депутатов, депутаты СД МО
2	Предложения по внесению изменений, дополнений в местный бюджет, нормативные и иные правовые акты Совета депутатов в рамках действующего законодательства (по мере необходимости)	июль - сентябрь	Глава муниципального округа, председатели постоянных профильных комиссий Совета депутатов, депутаты СД МО аппарат СД МО
	III. Организационные мероприятия		
1	Прием граждан депутатами Совета депутатов (в соответствии с утвержденным графиком)	июль - сентябрь	Депутаты СД МО
2	Работа с письмами, жалобами, обращениями граждан, предприятий, организаций, учреждений	июль - сентябрь	Глава муниципального округа, председатели постоянных профильных комиссий Совета депутатов, депутаты СД МО
3	Подготовка вопросов для рассмотрения на заседаниях Совета депутатов	июль - сентябрь	Глава муниципального округа, депутаты СД МО, аппарат СД МО
4	Участие в мероприятиях, проводимых МГД, Советом муниципальных образований Москвы и органами местного самоуправления муниципальных образований города Москвы	июль - сентябрь	Глава муниципального округа, председатели постоянных профильных комиссий Совета депутатов, депутаты СД МО
5	Организация материально-технического обеспечения деятельности Совета депутатов	июль - сентябрь	Аппарат СД МО Северное Бутово
6	Информирование жителей МО Северное Бутово о деятельности Совета депутатов	июль - сентябрь	Глава муниципального округа, депутаты СД МО, аппарат СД МО

7	Организация информационного обеспечения работы Совета депутатов: - подготовка информационных сообщений, пресс-релизов для СМИ о работе Совета депутатов, постоянных профильных комиссий, статей, депутатами; - информационное наполнение официального сайта МО Северное Бутово, ведение и обновление информационных рубрик, разделов на сайте	июль - сентябрь	Глава муниципального округа, аппарат СД МО
	IV. Работа постоянных профильных комиссий Совета депутатов		
1.	Проведение заседаний постоянных профильных комиссий Совета депутатов в соответствии с планами их работы, Положениями о комиссиях и предложениями депутатов Совета депутатов (по мере необходимости)	июль - сентябрь	Председатели постоянных профильных комиссий Совета депутатов
2.	Проведение совещаний с председателями постоянных профильных комиссий (по мере необходимости)	июль - сентябрь	Глава муниципального округа
	V. Осуществление контрольных функций Совета депутатов		
1	Контроль исполнения решений, принятых Советом депутатов и решений, принятых постоянными профильными комиссиями Совета депутатов	постоянно	Глава муниципального округа, председатели постоянных профильных комиссий Совета депутатов, аппарат СД МО
2	Контроль исполнения наказов и обращений избирателей	постоянно	Депутаты СД МО
3	Осуществление предварительного, текущего и последующего контроля по бюджетно-финансовым вопросам	постоянно	Комиссия СД МО по бюджету, планированию и развитию муниципального округа
4	Осуществление контроля за выполнением Плана мероприятий по противодействию коррупции в муниципальном округе Северное Бутово в 2019 году	постоянно	Комиссия по противодействию коррупции в МО
5	Осуществление контроля за выполнением Плана мероприятий по участию органов местного самоуправления в профилактике терроризма и экстремизма, а также в минимизации и (или) ликвидации последствий проявлений терроризма и экстремизма на территории муниципального округа Северное Бутово на 2019 год	постоянно	Глава муниципального округа, аппарат СД МО
	VI. Работа Совета депутатов по взаимодействию с органами исполнительной власти		
1.	Участие уполномоченных депутатов Совета депутатов в работе межведомственных комиссий, советов, рабочих групп (по мере необходимости)	июль - сентябрь	Глава муниципального округа, депутаты СД МО
2	Участие уполномоченных депутатов Совета депутатов в мониторинге работы ярмарки выходного дня	июль - сентябрь еженедельно в соответствии с принятыми решениями Совета депутатов	Глава муниципального округа, депутаты СД МО
3	Участие уполномоченных депутатов Совета депутатов муниципального округа Северное Бутово в работе комиссий, осуществляющих открытие работ, контроль за ходом выполнения указанных работ и приемку выполненных работ по благоустройству дворовых территорий, капитальному ремонту многоквартирных домов в 2019 году	июль - сентябрь в соответствии с принятыми решениями Совета депутатов	Глава муниципального округа, депутаты СД МО
4	Участие в мероприятиях, проводимых Правительством Москвы, префектурой ЮЗАО, управой района Северное Бутово	июль - сентябрь	Депутаты СД МО
5	Участие главы МО Северное Бутово в оперативных совещаниях главы управы, заседаниях Координационного совета по взаимодействию с органами местного самоуправления префектуры ЮЗАО, заседаниях Координационного совета управы с органами местного самоуправления	июль - сентябрь	Глава муниципального округа
6	Участие в заседаниях окружной комиссии по вопросам градостроительства, землепользования и застройки при Правительстве Москвы по ЮЗАО города Москвы	июль - сентябрь	Глава муниципального округа
7	Участие в заседаниях Окружной рабочей группы по ЮЗАО по обеспечению общественного контроля за реализацией Региональной программы капитального ремонта общего имущества в многоквартирных домах	июль - сентябрь	Члены Окружной рабочей группы по ЮЗАО

8	Участие в работе призывной комиссии района Северное Бутово	июль - сентябрь	Глава муниципального округа, аппарат СД МО
9	Участие депутатов Совета депутатов в мероприятиях, проводимых аппаратом СД МО Северное Бутово, управой района Северное Бутово (по плану, утвержденному Советом депутатов)	июль - сентябрь · местное праздничное мероприятие «День Северного Бутова»	Глава муниципального округа, депутаты СД МО, аппарат СД МО
	VII. Работа Совета депутатов по взаимодействию с общественными объединениями и организациями, представителями общественности и жителями муниципального округа		
1.	Участие депутатов Совета депутатов в мероприятиях, проводимых общественными объединениями и организациями (по мере необходимости)	июль - сентябрь	Глава муниципального округа, депутаты СД МО
2.	Проведение заседаний Совета депутатов с участием представителей общественности	18 сентября	Глава муниципального округа, депутаты СД МО
3.	Мониторинг общественного мнения по актуальным проблемам муниципального округа	июль - сентябрь	Глава муниципального округа, депутаты СД МО
4.	Участие депутатов в собраниях жителей, трудовых коллективов предприятий, организаций, учреждений МО Северное Бутово	июль - сентябрь	Депутаты СД МО
5.	Индивидуальная работа депутатов Совета депутатов с избирателями - жителями МО Северное Бутово в соответствии с утвержденным графиком приема населения	июль - сентябрь	Депутаты СД МО

РЕШЕНИЕ

19 июня 2019г.№ 12/7

О согласовании ежеквартального сводного календарного плана района Северное Бутово на 3 квартал 2019 года по досуговой, социально-воспитательной, физкультурно-оздоровительной и спортивной работе с населением по месту жительства

В соответствии с пунктом 3 части 7 статьи 1 Закона города Москвы от 11.07.2012 №39 «О наделении органов местного самоуправления муниципальных округов в городе Москве отдельными полномочиями города Москвы» и на основании обращения управы района Северное Бутово города Москвы от 05 июня 2019 № СБ-13-28/9

Совет депутатов муниципального округа Северное Бутово решил:

1. Согласовать ежеквартальный сводный календарный план района Северное Бутово на 3 квартал 2019 года по досуговой, социально-воспитательной, физкультурно-оздоровительной и спортивной работе с населением по месту жительства (приложение).

2. Направить настоящее решение в управу района Северное Бутово города Москвы, префектуру Юго-Западного административного округа города Москвы, Департамент территориальных органов исполнительной власти города Москвы, ОМВД России по району Северное Бутово.

3. Опубликовать настоящее решение в бюллетене «Московский муниципальный вестник» и разместить на официальном сайте муниципального округа Северное Бутово в информационно-телекоммуникационной сети «Интернет».

4. Контроль за выполнением настоящего решения возложить на главу муниципального округа Северное Бутово Курбатова А.А.

Глава муниципального округа
Северное Бутово **А.А. Курбатов**

Приложение
к решению Совета депутатов
муниципального округа
Северное Бутово
от 19 июня 2019 года № 12/7

Сводный календарный план района Северное Бутово на 3 квартал 2019 года по досуговой, социально-воспитательной, физкультурно-оздоровительной и спортивной работе с населением по месту жительства

№	Наименование мероприятий	Даты проведения	Место проведения	Кол-во участников	Ответственный (ФИО, должность, тел.)
1.	«Лето с Мурзилкой» акция в поддержку чтения к 95-летию журнала «Мурзилка»	01.06.2019-31.08.2019 В часы работы	Библиотека №192 ул. Старобитцевская, д.23, корп.2	20	зав. библиотекой № 192 Гарбуз Р.В 8-495-711-80-45
2.	Фитнес-зарядка для жителей района Северное Бутово	04.07.2019 16.00	ул. Старобитцевская, д.21, к.3 (спортивная площадка)	40	ГБУ ЦФКиС «Спорт-Бутово» Шевцов С.С. 8-499-744-25-86
3.	Проведение патриотических мероприятий связанных со знаменательными событиями в истории Великой Отечественной войны 1941-1945гг.: - годовщина создания народного Ополчения в Москве в 1941г.	04.07.2019	уточняется		совет ветеранов района Северное Бутово Лазарев В.И. 8-495-711-78-36 Советы ТПО
4.	Работа выездного консультационного пункта «Родительская приемная»	05.07.2019 14.00	ул. Коктебельская, д.4, корп.1 (детская площадка)	15	Заведующий ОРПСН Чудина А.М. 8-495-714-98-90
5.	Концертная программа: «Вечная любовь», посвящённая Дню семьи любви и верности	05.07.2019 15.00	Парк в пойме реки Битца между ул. Ратная и ул. Знаменские Садки	100	ГБУ ЦДиК «Эврика-Бутово» Кошкина М.М. Макарова Е.А. 8 499-744-28-90
6.	«Под покровом Петра и Февронии». Праздничная программа	05.07.2019 13.00-19.00	Библиотека №193 ул. Грина, д.11	25	Библиотека №193 Лесных О.Н. 8-495-711-62-33
7.	Семейный спортивный фестиваль «Мы 7-я», посвященный празднованию Дню семьи, любви и верности	06.07.2019 время уточняется	по назначению	70	ГБУ ЦФКиС «Спорт-Бутово» Лебедева Ю.А. 8-499-744-25-86
8.	Праздничное мероприятие, посвященное Дню семьи, любви и верности	уточняется	уточняется	50	зам.главы управы Сбитнева Г.Л. 8-495-711-17-90
9.	Чествование супружеских пар-юбиляров. Концертная программа Александра Жаркова «Ромашек белых хоровод», посвященная Дню любви, семьи и верности	08.07.2019 13.00	ОСКАД ГБУ ТЦСО «Бутово» филиал «Северное Бутово», ул. Старокачаловская, д.3, корп.1	30	Зав. филиалом «Северное Бутово» ГБУ ТЦСО «Бутово» Никонова Н.В. 8-499-744-19-65

10.	Мероприятие «Счастливая семья – союз сердец»	08.07.2019 14.30	Парк в пойме реки Битца между ул. Ратная и ул. Знаменские Садки	30	Заведующий ОДПДиП Перцева О.Ю. 8-495-714-95-90
11.	«Семья. Любовь. Верность» Семейный праздник	09.07.2019 17.00	Библиотека №192 ул. Старобитцевская, д.23, корп.2	20	зав. библиотекой № 192 Гарбуз Р.В 8-495-711-80-45
12.	Проведение мероприятий посвященных Дню семьи, любви и верности.	10.07.2019	уточняется		Председатель Совета ветеранов войны и труда Северного Бутова Лазарев В.И. 8-495-711-78-36
13.	Фитнес-зарядка для жителей района Северное Бутово	11.07.2019 09.30	ул. Старобитцевская, д.21, к.3 (спортивная площадка)	40	ГБУ ЦФКиС «Спорт-Бутово» Шевцов С.С. 8-499-744-25-86
14.	«Путешествие в страну Веселяндия» Интерактивная программа	11.07.2019 15.00	Библиотека №193 ул. Грина, д.11	20	Библиотека №193 Демченко О.П. 8-495-711-62-33
15.	Тренинговые занятия родительской группы «Семейная гостиная»	11.07.2019 16.00	ГБУ ЦСПСиД «Гелиос» филиал «Северное Бутово» ул. Коктебельская, д.8	15	Заведующий ОРПСН Чудина А.М. 8-495-714-98-90
16.	«Экскурсия в Читай-город» Экскурсия по библиотеке	12.07.2019 11.00	Библиотека №193 ул. Грина, д.11	25	Библиотека №193 Демченко О.П. 8-495-711-62-33
17.	Районное спортивное мероприятие «Чемпионы лета!»	13.07.2019 время уточняется	по назначению	100	ГБУ ЦФКиС «Спорт-Бутово» Лебедева Ю.А. 8-499-744-25-86
18.	«Песни героев любимых книг» Литературно-музыкальная программа	15.07.2019 11.00	ГБОУ Школа № 2114 ДОУ «Надежда», ул. Академика Глушко, д.12А	30	Библиотека №193 Абросимова А.М. 8-495-711-62-33
19.	«Пусть кружит над Москвою охрипший его баритон» Тематическая программа, посвященная Дню памяти В.С.Высоцкого	15.07.2019 14.00	ГБУ ТЦСО «Бутово» филиал «Северное Бутово», ул. Старокачаловская, д.3, корп.1	30	Библиотека №193 Демченко О.П. 8-495-711-62-33
20.	Фитнес-зарядка для жителей района Северное Бутово	18.07.2019 16.00	ул. Старокачаловская, д.3, к.2 (спортивная площадка)	40	ГБУ ЦФКиС «Спорт-Бутово» Шевцов С.С. 8-499-744-25-86
21.	Досуг для жителей района во дворах «Свежесть лета»	Июль-Август По согласованию	Парк в пойме реки Битца между ул. Ратная и ул. Знаменские Садки	100	ГБУ ЦКиД «Эврика-Бутово» Макарова Е.А. 8 499-744-28-90
22.	Спортивный праздник «Бутовский гамбит», посвященный международному Дню шахмат	19.07.2019 время уточняется	ул. Феодосийская, д.11а (дворовая территория)	80	ГБУ ЦФКиС «Спорт-Бутово» Лебедева Ю.А. 8-499-744-25-86
23.	«Очарование романса» Музыкальная программа	21.07.2019 16.00	Библиотека №193 ул. Грина, д.11	20	Библиотека №193 Абросимова А.М 8-495-711-62-33
24.	«Лето звездное» - концертная программа А.М. Абросимовой	22.07.2019 13.00	ОСКАД ГБУ ТЦСО «Бутово» филиал «Северное Бутово», ул. Старокачаловская, д.3, корп.1	29	Зав. Филиалом «Северное Бутово» ГБУ ТЦСО «Бутово» Никонова Н.В. 8-495-499-744-19-65

25.	«Путешествие в страну Веселяндия» Интерактивная программа	22.07.2019 16.00	ГБОУ Школа № 2114 ДОУ «Надежда», ул. Академика Глушко, д.12А	30	Библиотека №193 Демченко О.П. 8-495-711-62-33.
26.	Проведение патриотических мероприятий связанных со знаменательными событиями в истории Великой Отечественной войны 1941-1945гг.: - День защитников неба Москвы	23.07.2019	уточняется		Председатель Совета ветеранов войны и труда Северного Бутова Лазарев В.И. 8-495-711-78-36
27.	Районное мероприятие «Спортивное попурри»	25.07.2019 время уточняется	по назначению	100	ГБУ ЦФКиС «Спорт-Бутово» Лебедева Ю.А. 8-499-744-25-86
28.	Фитнес-зарядка для жителей района Северное Бутово	25.07.2019 09.30	ул. Ратная, д.14 (футбольное поле)	40	ГБУ ЦФКиС «Спорт-Бутово» Шевцов С.С. 8-499-744-25-86
29.	«В мире музыкальных инструментов». Познавательная программа для ЦСПСиД «Гелиос»	25.07.2019 11.00	Библиотека №193 ул. Грина, д.11	20	Библиотека №193 Абросимова А.М 8-495-711-62-33
30.	«Волшебный мир». Интерактивная программа для ЦСПСиД «Гелиос»	30.07.2019 11.00	Библиотека №193 ул. Грина, д.11	20	. Библиотека №193 Голудина А.С. 8-495-711-62-33.
31.	Фитнес-зарядка для жителей района Северное Бутово	01.08.2019 10.00	ул. Коктебельская, д.4, к.2 (спортивная площадка)	40	ГБУ ЦФКиС «Спорт-Бутово» Шевцов С.С. 8-499-744-25-86
32.	Работа выездного консультационного пункта «Родительская приемная»	02.08.2019 14.00	ул. Грина, д.18, к.2 (детская площадка)	15	Заведующий ОРПСН Чудина А.М. 8-495-714-98-90
33.	«Великий реалист». Тематическая программа к 175-летию со дня рождения И. Е. Репина.	05.08.2019 14.00	ГБУ ТЦСО «Бутово» филиал «Северное Бутово», ул. Старокачаловская, д.3, корп.1	30	Зав. Филиалом «Северное Бутово» ГБУ ТЦСО «Бутово» Никонова Н.В. 8-499-744-19-65 Библиотека №193 Демченко О.П. 8-495-711-62-33
34.	Фитнес-зарядка для жителей района Северное Бутово	08.08.2019 09.00	ул. Бульвар Дмитрия Донского, д.11, к.2 (спортивная площадка)	40	ГБУ ЦФКиС «Спорт-Бутово» Шевцов С.С. 8-499-744-25-86
35.	Рисуем на воде Мастер-класс для ЦСПСиД «Гелиос»	08.08.2019 11.00	Библиотека №193 ул. Грина, д.11	20	Библиотека №193 Голудина А.С. 8-495-711-62-33
36.	Тренинговые занятия подростковой группы «Уверенный тинейджер»	08.08.2019 14.00	ГБУ ЦСПСиД «Гелиос» филиал «Северное Бутово» ул. Коктебельская,д.8	15	Заведующий ОРПСН Чудина А.М. 8-495-714-98-90
37.	Футбольный турнир на кубок «Спорт-Бутово», посвященный Дню физкультурника	10.08.2019 время уточняется	ул. Ратная, 14 (Футбольное поле)	300	ГБУ ЦФКиС «Спорт-Бутово» Лебедева Ю.А. 8 -499-744-25-86
38.	Тренинговые занятия группы для замещающих родителей «Погода в доме»	14.08.2019 16.00	ГБУ ЦСПСиД «Гелиос» филиал «Северное Бутово» ул. Коктебельская,д.8	15	Заведующий ОРПСН Чудина А.М. 8-495-714-98-90

39.	Фитнес-зарядка для жителей района Северное Бутово	15.08.2019 09.00	ул. Старокачаловская, д.3, к.2 (спортивная площадка)	40	ГБУ ЦФКиС «Спорт-Бутово» Шевцов С.С. 8-499-744-25-86
40.	«России славный триколор» выставка-викторина ко Дню российского флага	20.08.2019- 25.08.2019 В часы работы	Библиотека №192 ул. Старобитцевская, д.23, корп.2	20	зав. библиотекой № 192 Гарбуз Р.В 8-495-711-80-45
41.	Легкоатлетический забег, посвященный Дню Государственного флага «Здоровая нация»	22.08.2019 время уточняется	Парк в пойме реки Битца между ул. Ратная и ул. Знаменские Садки	150	ГБУ ЦФКиС «Спорт-Бутово» Лебедева Ю.А. 8-499-744-25-86
42.	«В ритме танца». Танцевальная вечеринка для ЦСПСиД «Гелиос»	22.08.2019 11.00	Библиотека №193 ул. Грина, д.11	20	Библиотека №193 Голудина А.С. 8-495-711-62-33
43.	Фитнес-зарядка для жителей района Северное Бутово	22.08.2019 16.00	ул. Ратная, 14 (Футбольное поле)	40	ГБУ ЦФКиС «Спорт-Бутово» Шевцов С.С. 8-499-744-25-86
44.	Концертная программа: «Флаг моего государства»	22.08.2019 17.00	Парк в пойме реки Битца между ул. Ратная и ул. Знаменские Садки	300	ГБУ ЦКиД «Эврика-Бутово» Кошкина М.М. Макарова Е.А. 8 499 744-28-90
45.	Проведение патриотических мероприятий связанных со знаменательными событиями в истории Великой Отечественной войны 1941-1945гг.: - 75 годовщина Курской битвы	23.08.2019	уточняется		Председатель Совета ветеранов войны и труда Северного Бутова Лазарев В.И. 8-495-711-78-36
46.	Капустник, посвященный Дню российского кино «Киномир: детское измерение»	27.08.2019 16.30	ГБУ ЦСПСиД «Гелиос» Филиал «Северное Бутово» ул.Коктебельская,д.8	15	Заведующий ОРПСН Чудина А.М. 8-495-714-98-90
47.	«Снова в школу» Мастер-класс	31.08.2019 13.00	Библиотека №192 ул. Старобитцевская, д.23, корп.2	20	зав. библиотекой № 192 Гарбуз Р.В 8-495-711-80-45
48.	«В первый класс с книгой» акция-поздравление будущих первоклассников	02.09.2019- 09.09.2019 В часы работы	Библиотека №192 ул. Старобитцевская, д.23, корп.2	20	зав. библиотекой № 192 Гарбуз Р.В 8-495-711-80-45
49.	Проведение патриотических мероприятий связанных со знаменательными событиями в истории Великой Отечественной войны 1941-1945гг.: - 74 годовщина разгрома Японии в 1945 году, окончание 2-й мировой войны	сентябрь	уточняется		Председатель Совета ветеранов войны и труда Северного Бутова Лазарев В.И. 8-495-711-78-36
50.	Проведение уроков мужества, уроков истории в ГБОУ района Северное Бутово	02.09.2019- 05.09.2019	ГБОУ района Северное Бутово		Председатель Совета ветеранов войны и труда Северного Бутова Лазарев В.И. 8-495-711-78-36
51.	«Драматургия А.Н. Островского». Литературная программа	03.09.2019 13.00	ГБУ ТЦСО «Бутово» филиал «Северное Бутово», ул. Старокачаловская, д.3, корп.1	29	Зав. филиалом «Северное Бутово» ГБУ ТЦСО «Бутово» Никонова Н.В. 8-499-744-19-65 Библиотека №193 Демченко О.П. 8-495-711-62-33

52.	Тематическая акция «Чужого горя не бывает», посвящённая Дню солидарности в борьбе с терроризмом	03.09.2019 14.00	ГБУ ЦКиД «Эврика-Бутово» ул. Старобитцевская, д. 21А	100	ГБУ ЦКиД «Эврика-Бутово» Макарова Е.А. 8 499-744-28-90
53.	«Во имя мира на Земле» Музыкально-литературная программа, посвященная Дню солидарности в борьбе с терроризмом	03.09.2019 16.00	Библиотека №193 ул. Грина, д.11	30	Библиотека №193 Абросимова А.М. 8-495-711-62-33
54.	День памяти жертв террора Радиолинейка «Память в сердце моем»	03.09.2019 время уточняется	ГБОУ Школа № 2006 Корпус «Планета знаний» ул. Грина, дом 18, корп 3, строение 1	1-11 кл	ГБОУ Школа №2006 Илюхина В.А. 8-495-714-86-63
55.	Минута молчания в память о трагедии в Беслане Урок памяти «Мы помним тебя, Беслан»	03.09.2019 время уточняется	ГБПОУ ОКГ «Столица» отделение «Ратное» ул. Ратная 14А	322	руководитель Денискина Л.А. 8-495-713-17-52
56.	Посвящение в Юнармейское движение	03.09.2019 время уточняется	ГБОУ Школа №1613 ул. Ратная д.6А	6 кл.	ГБОУ Школа №1613 Зенкина Н.С. 8-495-711-24-90
57.	«Усадебное ожерелье Юго-запада Москвы»- тематическая программа	05.09.2019 13.00	ОСКАД ГБУ ТЦСО «Бутово» филиал «Северное Бутово», ул. Старокачаловская, д.3, корп.1	26	Зав. Филиалом «Северное Бутово» ГБУ ТЦСО «Бутово» Никонова Н.В. 8-499-744-19-65 Библиотека №193 Демченко О.П. 8-495-711-62-33
58.	Праздничное мероприятие, посвященное празднованию Дня города «Лучший город Земли-Москва»	05.09.2019 16.00	ГБУ ЦСПСиД «Гелиос» филиал «Северное Бутово» Ул. Коктебельская,д.8	15	Заведующий ОРПСН Чудина А.М. 8-495-714-98-90
59.	«Лучший город Земли» Выставка-викторина ко Дню Города	05-10.09. 2019 12.00- 19.00	Библиотека №192 ул. Старобитцевская, д.23, корп.2	20	зав. библиотекой № 192 Гарбуз Р.В 8-495-711-80-45
60.	«С днем рождения, Москва!» Библиотечно -просветительская акция	05.09.2019 время уточняется	ГБПОУ ОКГ «Столица» отделение «Ратное» ул. Ратная 14А	90 7-9 класс	руководитель Денискина Л.А. 8-495-713-17-52 Библиотекарь Беседина М.Б.
61.	Праздничное мероприятие «С днем рождения, Москва!», приуроченное ко Дню города	06.09.2019 15.00	ГБУ ЦСПСиД «Гелиос» филиал «Северное Бутово» Ул. Коктебельская,д.8	15	Заведующий ОДПДиП Перцева О.Ю. 8-495-714-95-90
62.	День города 872 –летие Москвы Мастер-классы	06.09.2019 время уточняется	ГБПОУ ОКГ «Столица» отделение «Ратное» ул. Ратная, 14А	25	руководитель Денискина Л.А. 8-495-713-17-52 Мастера п/о
63.	Спортивный фестиваль «Я выбираю спорт»	06.09.2019 время уточняется	по назначению	100	ГБУ ЦФКиС «Спорт-Бутово» Ю.А. Лебедева 8-499-744-25-86
64.	« Москва златоглавая» - Концерт детей и сотрудников Центра эстетического воспитания «Моцарт», посвященный Дню города	07.09.2019 12.00	ОСКАД ГБУ ТЦСО «Бутово» филиал «Северное Бутово», ул. Старокачаловская, д.3, корп.1	40	Зав. филиалом «Северное Бутово» ГБУ ТЦСО «Бутово» Никонова Н.В. 8-499-744-19-65

65.	Праздничная программа, посвящённая Дню города: «Этот город самый лучший город на Земле!»	07.09.2019 12.00	Парк в пойме реки Битца между ул. Ратная и ул. Знаменские Садки	300	ГБУ ЦКиД «Эврика-Бутово» Кошкина М.М. Макарова Е.А. 8 499-744-28-90
66.	Проведение спортивного праздника «В здоровом теле - здоровый дух», посвященного Дню физической культуры и спорта, приуроченного к празднованию Дня г. Москва	07.09.2019 время уточняется	ГБОУ Школа №1613 ул. Ратная д.6А школьный стадион	1-4 кл.	ГБОУ Школа №1613 Зенкина Н.С. 8-495-711-24-90
67.	Праздничное чаепитие, посвященное Дню города	07.09.2019 14.00	ОСКАД ГБУ ТЦСО «Бутово» филиал «Северное Бутово», ул. Старокачаловская, д.3, корп.1	60	Зав. Филиалом «Северное Бутово» ГБУ ТЦСО «Бутово» Никонова Н.В. 8-499-744-19-65
68.	Праздничное мероприятие «День города»	08.09.2019 время уточняется	территория района	200	зам.главы управы Сбитнева Г.Л. 8-495-711-17-90
69.	Спортивные мероприятия, посвященные Дню города	08.09.2019 время уточняется	пойма реки Битца между ул. Ратная и ул. Знаменские Садки	250	ГБУ ЦФКиС «Спорт-Бутово» Лебедева Ю.А. 8-499-744-25-86
70.	Районный праздничный шахматно-шашечный турнир, посвященный Дню города	08.09.2019 время уточняется	пойма реки Битца между ул. Ратная и ул. Знаменские Садки	50	ГБУ ЦФКиС «Спорт-Бутово» Лебедева Ю.А. 8-499-744-25-86
71.	Музыкальные лектории по теме: «Инструменты симфонического оркестра. Названия и звучание» Музыкальные лектории по теме: «Г.Ф.Гендель. «Музыка на воде»	10.09.2019- 14.09.2019 24.09.2019- 28.09.2019	ГБОУ Школа №1613 ул. Ратная д.6А	1-4 кл	ГБОУ Школа №1613 Зенкина Н.С. 8-495-711-24-90
72.	Работа выездного консультационного пункта «Родительская приемная»	13.09.2019 15.00	ул. Старобитцевская, д.11 (детская площадка)	15	Заведующий ОРПСН Чудина А.М. 8-495-714-98-90
73.	День открытых дверей: «Эврика приглашает всех своих друзей!» Фотоконкурс в соцсетях #Давайтезнакомиться_Эврика	14.09.2019 11.00	ГБУ ЦКиД «Эврика-Бутово» ул. Старобитцевская, д. 21А	100	ГБУ ЦКиД «Эврика-Бутово» Макарова Е.А. 8 499-744-28-90
74.	Интерактивная программа по профилактике экстремизма: «Давайте беречь наш хрупкий Мир»	14.09.2019 18.00	ГБУ ЦКиД «Эврика-Бутово» ул. Старобитцевская, д. 21А	100	ГБУ ЦКиД «Эврика-Бутово» Макарова Е.А. 8 499-744-28-90
75.	Тренинг «Тропинка безопасности»	17.09.2019 16.00	ГБУ ЦСПСиД «Гелиос» Филиал «Северное Бутово» ул. Коктебельская, д..8	15	Заведующий ОРПСН Чудина А.М. 8-495-714-98-90
76.	Праздник «Урожай – 2019» в рамках программы «Московское долголетие».	20.09.2019 12.00	ГБУ ЦКиД «Эврика-Бутово» ул. Старобитцевская, д. 21А	100	ГБУ ЦКиД «Эврика-Бутово» Макарова Е.А. 8 499-744-28-90

77.	Районные отборочные соревнования по настольному теннису в рамках Спартакиады «Московский двор-спортивный двор»	21.09.2019 время уточняется	ул. Старокачаловская, д.3а (Центр патриотического воспитания района Северное Бутово)	30	ГБУ ЦФКиС «Спорт-Бутово» Лебедева Ю.А. 8-499-744-25-86
78.	Фестиваль дополнительного образования	21.09.2019 уточняется	ГБОУ Школа № 2006 Корпус «Планета знаний» ул. Грина, дом 18, корп 3, строение 1	300	ГБОУ Школа № 2006 Илюхина В.А. 8-495-714-86-63
79.	Концерт вокально-хореографического ансамбля «Восход» школы искусств при храме святого князя Димитрия Донского в Северном Бутове	22.09.2019 15.00	Библиотека №193 ул. Грина, д.11	30	Библиотека №193 Абросимова А.М. 8-495-711-62-33.
80.	Конкурс танцевально-спортивных команд «СтартИн»	27.09.2019 15.00	ГБУ ЦКиД «Эврика-Бутово» ул. Старобитцевская, д. 21А	100	ГБУ ЦКиД «Эврика-Бутово» Макарова Е.А. 8 499-744-28-90
81.	Районные отборочные соревнования по дартс в рамках Спартакиад «Московский двор –спортивный двор», «Спорт для всех»	28.09.2019 время уточняется	ул. Старокачаловская, д.3а (Центр патриотического воспитания района Северное Бутово)	30	ГБУ ЦФКиС «Спорт-Бутово» Лебедева Ю.А. 8-499-744-25-86
82.	«От «синего чулка» до королевы». Музыкально-познавательная программа, посвященная юбилею со дня рождения Алисы Фрейндлих	29.09.2019 16.00	Библиотека №193 ул. Грина, д.11	25	Библиотека №193 Абросимова А.М. 8-495-711-62-33.

РЕШЕНИЕ

19 июня 2019г.№ 12/8

О внесении изменений в решение Совета депутатов муниципального округа Северное Бутово от 12 декабря 2018 года №18/1 «Об утверждении плана дополнительных мероприятий по социально-экономическому развитию района Северное Бутово города Москвы на 2019 год»

В соответствии с частью 6 статьи 1 Закона города Москвы от 11.июля 2012 года № 39 «О наделении органов местного самоуправления муниципальных округов в городе Москве отдельными полномочиями города Москвы», постановлением Правительства Москвы от 13 сентября 2012 года № 484-ПП «О дополнительных мероприятиях по социально-экономическому развитию районов города Москвы» и на основании обращения управы района Северное Бутово города Москвы от 06 июня 2019 года № СБ-08-32/9

Совет депутатов муниципального округа Северное Бутово решил:

1. Внести изменения в решение Совета депутатов муниципального округа Северное Бутово от 12 декабря 2018 года №18/1 «Об утверждении плана дополнительных мероприятий по социально-

экономическому развитию района Северное Бутово города Москвы на 2019 год» и изложить приложение в новой редакции (приложение).

2. Главе управы района Северное Бутово города Москвы обеспечить реализацию дополнительных мероприятий по социально-экономическому развитию района Северное Бутово города Москвы на 2019 год, указанных в пункте 1 настоящего решения.

3. Направить настоящее решение в Департамент территориальных органов исполнительной власти города Москвы, префектуру Юго-Западного административного округа города Москвы, управу района Северное Бутово города Москвы течение трех дней со дня принятия.

4. Опубликовать настоящее решение в бюллетене «Московский муниципальный вестник» и разместить на официальном сайте муниципального округа Северное Бутово в информационно-телекоммуникационной сети «Интернет».

5. Контроль за выполнением настоящего решения возложить на главу муниципального округа Северное Бутово **Курбатова А.А.**

Глава муниципального округа
Северное Бутово **А.А. Курбатов**

Приложение
к решению Совета депутатов
муниципального округа
Северное Бутово
от 19 июня 2019 года № 12/8

Мероприятия по социально-экономическому развитию района Северное Бутово города Москвы на 2019 год

п/п	Адрес объекта	Конкретные мероприятия	Виды работ	Объем	Ед. изм.	Затраты (тыс. руб.)
1	Сквер у памятника «Павшим за Родину в Великой Отечественной Войне	Проведение работ по благоустройству территорий района Северное Бутово	Устройство плиточного покрытия	329	кв.м.	888,30
			Установка МАФ (урны)	2	шт.	12,00
			Установка МАФ (скамейки)	12	шт.	144,00
		Прочие виды работ	Установка бортового камня	104	пог.м	104,00
2	Пешеходная зона между ул. Старокачаловская и Ратная	Проведение работ по благоустройству территорий района Северное Бутово	Изготовление ПСД	1	шт.	430,00
			Устройство фонтана	1	шт.	5502,90
			Установка МАФ(урна)	22	шт.	693,10
		Прочие виды работ	Технологическое подключение фонтана	1	шт.	100,00
			Демонтаж цветника	1	шт.	16,10
ИТОГО:						**7890,40**

РЕШЕНИЕ

19 июня 2019г.№ 12/9

Об утверждении Порядка оплаты труда муниципальных служащих и работников, замещающих должности, не относящиеся к должностям муниципальной службы города Москвы аппарата Совета депутатов муниципального округа Северное Бутово

В соответствии с Трудовым кодексом Российской Федерации, статьей 22 Федерального закона от 02 марта 2007 года № 25-ФЗ «О муниципальной службе в Российской Федерации» и статьями 29, 30, 31 Закона города Москвы от 22 октября 2008 года № 50 «О муниципальной службе в городе Москве»

Совет депутатов муниципального округа Северное Бутово решил:

1. Утвердить Порядок оплаты труда муниципальных служащих аппарата Совета депутатов муниципального округа Северное Бутово (приложение).
2. Признать утратившим силу решение Совета депутатов муниципального округа Северное Бутово от 20.12.2018 № 20/1 «Об утверждении Порядка оплаты труда муниципальных служащих аппарата Совета депутатов муниципального округа Северное Бутово».
3. Настоящее решение вступает в силу со дня его принятия.
4. Опубликовать настоящее решение в бюллетене «Московский муниципальный вестник» и разместить на официальном сайте муниципального округа Северное Бутово в информационно-телекоммуникационной сети «Интернет».
5. Контроль за исполнением настоящего решения возложить на главу муниципального округа Северное Бутово Курбатова А.А.

Глава муниципального
округа Северное Бутово **А.А.Курбатов**

Приложение
к решению Совета депутатов
муниципального округа
Северное Бутово
от 19 июня 2019 года № 12/9

Порядок
оплаты труда муниципальных служащих и работников, замещающих должности, не относящиеся к должностям муниципальной службы города Москвы аппарата Совета депутатов муниципального округа Северное Бутово

Глава 1. Оплата труда муниципальных служащих

I. Общие положения

1. Оплата труда муниципальных служащих аппарата Совета депутатов муниципального округа Северное Бутово (далее – муниципальный служащий, аппарат Совета депутатов) производится в виде денежного содержания.
2. Денежное содержание состоит из:
1) должностного оклада в соответствии с замещаемой им должностью муниципальной службы (да-

лее – должностной оклад);

2) ежемесячных выплат:

а) надбавки к должностному окладу за классный чин (далее – надбавка за классный чин);

б) надбавки за выслугу лет;

в) надбавки за особые условия муниципальной службы (далее – надбавка за особые условия);

г) денежного поощрения;

3) дополнительных выплат:

а) премий за выполнение заданий особой важности и сложности;

б) единовременной выплаты к очередному ежегодному оплачиваемому отпуску (далее – единовременная выплата к отпуску);

в) материальной помощи.

3. Должностной оклад и надбавка за классный чин составляют оклад денежного содержания муниципального служащего (далее – оклад денежного содержания).

4. Размер должностного оклада, а также размер ежемесячных и дополнительных выплат, в случае если такие размеры не определены настоящим Порядком, а в отношении руководителя аппарата Совета депутатов муниципального округа Северное Бутово (далее – руководитель аппарата) – контрактом, устанавливаются решениями Совета депутатов муниципального округа Северное Бутово (далее – Совет депутатов) в соответствии с законодательством Российской Федерации, законами города Москвы и настоящим Порядком.

5. Расходы на выплату денежного содержания муниципальным служащим осуществляются за счет средств фонда оплаты труда муниципальных служащих, предусмотренного в бюджете муниципального округа Северное Бутово (далее – фонд оплаты труда), но с учетом положений пункта 36 настоящего Порядка.

6. Должностной оклад и ежемесячные выплаты выплачиваются не реже чем каждые полмесяца. Первая часть заработной платы выплачивается 15 числа каждого месяца в сумме 40% от ежемесячного денежного содержания. Вторая часть заработной платы выплачивается не позднее 30 числа каждого месяца.

Дополнительные выплаты производятся в сроки, установленные в разделах VII-IX настоящего Порядка, руководителю аппарата Совета депутатов – в сроки, установленные контрактом.

II. Должностной оклад

7. Размер должностного оклада устанавливается Советом депутатов в абсолютном размере (рублях) в зависимости от замещаемой муниципальным служащим должности муниципальной службы:

1) в отношении руководителя аппарата Совета депутатов – по представлению главы муниципального округа;

2) в отношении муниципальных служащих, замещающих другие должности муниципальной службы – по представлению руководителя аппарата Совета депутатов.

8. Выплата должностного оклада производится на основании распоряжения аппарата Совета депутатов со дня назначения муниципального служащего на должность муниципальной службы, а в отношении руководителя аппарата – с даты начала исполнения им должностных обязанностей, установленной контрактом.

9. В случае увеличения (индексации) размера должностного оклада его выплата осуществляется со дня, установленного решением Совета депутатов.

10. При увеличении (индексации) должностного оклада его размер подлежит округлению до десяти рублей в сторону увеличения, если иное не определенно в решении Совета депутатов.

III. Надбавка за классный чин

11. Размер надбавки за классный чин устанавливается Советом депутатов в абсолютном размере (рублях), соответствующем присвоенному муниципальному служащему классному чину:

1) в отношении руководителя аппарата Совета депутатов – по представлению главы муниципаль-

ного округа;

2) в отношении муниципальных служащих, замещающих другие должности муниципальной службы – по представлению руководителя аппарата Совета депутатов.

12. Выплата надбавки за классный чин производится на основании распоряжения аппарата Совета депутатов со дня присвоения муниципальному служащему первоначального или очередного (внеочередного) классного чина.

13. Прекращение выплаты надбавки за классный чин производится на основании распоряжения аппарата Совета депутатов в случае лишения муниципального служащего присвоенного классного чина по приговору или решению суда или отмены руководителем аппарата распоряжения аппарата Совета депутатов, а в отношении руководителя аппарата отмены Советом депутатов решения о присвоении классного чина по причине представления муниципальным служащим, руководителем аппарата подложных документов или заведомо ложных сведений, на основании которых был присвоен классный чин, или при нарушении установленного Законом города Москвы от 22 октября 2008 года № 50 «О муниципальной службе в городе Москве» порядка присвоения классного чина.

14. В случае увеличения (индексации) размера надбавки за классный чин ее выплата осуществляется со дня, установленного решением Совета депутатов.

15. При увеличении (индексации) надбавки за классный чин ее размер подлежит округлению до десяти рублей в сторону увеличения, если иное не определенно в решении Совета депутатов.

IV. Надбавка за выслугу лет

16. Надбавка за выслугу лет выплачивается в процентах от должностного оклада в следующем размере:

при стаже муниципальной службы в процентах

от 1 года до 5 лет 10

от 5 лет до 10 лет 15

от 10 лет до 15 лет 20

свыше 15 лет 30

17. Выплата надбавки за выслугу лет осуществляется на основании распоряжения аппарата Совета депутатов, а в отношении руководителя аппарата – с даты начала исполнения им должностных обязанностей, установленной контрактом, и со дня возникновения права на указанную надбавку в зависимости от стажа муниципальной службы.

В случае если право на надбавку за выслугу лет в большем размере возникает не с начала месяца, сумма надбавки определяется пропорционально продолжительности работы до и после указанной даты.

V. Надбавка за особые условия

18. В настоящем Порядке под особыми условиями понимается необходимость выполнения в кратчайшие сроки и качественно заданий (поручений) главы муниципального округа, руководителя аппарата Совета депутатов, с учетом напряженности работы и производительности труда, проявления инициативы и творческого подхода к их выполнению.

19. Надбавка за особые условия выплачивается в следующих размерах:

1) по высшей группе должностей муниципальной службы – от 150 до 200 процентов должностного оклада;

2) по главной группе должностей муниципальной службы – от 120 до 150 процентов должностного оклада;

3) по ведущей группе должностей муниципальной службы – от 90 до 120 процентов должностного оклада;

4) по старшей группе должностей муниципальной службы – от 60 до 90 процентов должностного оклада;

5) по младшей группе должностей муниципальной службы – до 60 процентов должностного оклада.

20. Надбавка за особые условия устанавливается в абсолютном размере (рублях) в указанных процентных пределах.

21. Конкретный размер надбавки за особые условия (пункт 19) определяется распоряжением аппарата Совета депутатов:

1) по высшей группе должностей муниципальной службы – контрактом руководителя аппарата Совета депутатов на основании решения Совета депутатов, принятого по представлению главы муниципального округа;

2) по иным группам должностей муниципальной службы – распоряжением аппарата Совета депутатов.

22. Если муниципальный служащий входит в состав структурного подразделения (отдел, сектор) предложение о размере надбавки за особые условия руководителю аппарата Совета, вносит его непосредственный руководитель.

Предложение о размере надбавки за особые условия руководителю аппарата Совета депутатов в отношении руководителя структурного подразделения вносит руководитель структурного подразделения самостоятельно.

23. Выплата муниципальному служащему соответствующей надбавки за особые условия производится:

1) со дня назначения муниципального служащего на должность муниципальной службы, а в отношении руководителя аппарата – с даты начала исполнения им должностных обязанностей, установленной контрактом;

2) со дня изменения ранее определенного размера надбавки за особые условия.

24. Лицам, впервые принятым на муниципальную службу со сроком испытания, надбавка за особые условия устанавливается в минимальном размере по замещаемой должности.

25. Надбавка за особые условия может быть изменена в зависимости от результатов профессиональной служебной деятельности муниципального служащего.

VI. Ежемесячное денежное поощрение

26. Ежемесячное денежное поощрение выплачивается:

1) руководителю аппарата – в размере не менее трех должностных окладов;

2) муниципальным служащим, замещающим другие должности муниципальной службы – в размере не менее четырех должностных окладов с возможностью повышения указанных размеров ежемесячного денежного поощрения по решению руководителя аппарата Совета депутатов, принимаемому исходя из профессиональных качеств муниципального служащего, сложности и значимости выполняемых им обязанностей.

27. При наличии у муниципального служащего почетного звания Российской Федерации размер ежемесячного денежного поощрения увеличивается на 20% должностного оклада.

28. Выплата ежемесячного денежного поощрения производится на основании распоряжения аппарата Совета депутатов со дня назначения муниципального служащего на должность муниципальной службы, либо со дня изменения размера выплаты ежемесячного денежного поощрения.

В отношении руководителя аппарата – с даты начала исполнения им должностных обязанностей, установленной контрактом, либо со дня изменения размера выплаты ежемесячного денежного поощрения.

VII. Премия за выполнение заданий особой важности и сложности

29. Премирование муниципальных служащих производится по итогам профессиональной служебной деятельности, связанной с выполнением задач и обеспечением полномочий, возложенных на органы местного самоуправления, а также в целях повышения их материальной заинтересованности в добросовестном и качественном исполнении должностных (служебных) обязанностей, повышения уровня ответственности за их выполнение.

30. В качестве премируемого (отчетного) периода для начисления премии принимается по итогам квартала, года.

31. Размер премии устанавливается в абсолютном размере (рублях) или в кратности к окладу денежного содержания с учетом требований пункта 5 настоящего Порядка.

32. При определении размера премии муниципальному служащему учитывается:

1) степень сложности и важности выполненных заданий;

2) эффективность достигнутых результатов;

3) соблюдение установленных сроков и качество исполнения заданий (поручений) главы муниципального округа, руководителя аппарата Совета, руководителя структурного подразделения;

4) личный вклад муниципального служащего в обеспечение выполнения задач, осуществления полномочий, возложенных на органы местного самоуправления;

5) оперативность и профессионализм в решении вопросов, входящих в должностные (служебные) обязанности конкретного муниципального служащего.

33. При определении размера премии муниципальному служащему основаниями для снижения ее размера (лишения премии полностью) являются:

1) несоблюдение установленных сроков выполнения заданий (поручений) главы муниципального округа, руководителя аппарата Совета, руководителя структурного подразделения, некачественное их выполнение при отсутствии уважительных причин;

2) ненадлежащее исполнение должностных (служебных) обязанностей, некачественное их выполнение при отсутствии уважительных причин;

3) нарушение трудовой дисциплины и правил распорядка.

Муниципальные служащие, имеющие не снятые дисциплинарные взыскания к премированию не представляться.

34. Решение о премировании руководителя аппарата, назначенного на должность по контракту, принимает Совет депутатов по представлению главы муниципального округа с указанием в нем оснований для такого премирования и размера премии.

35. Решение о премировании муниципальных служащих принимается на основании распоряжения аппарата Совета депутатов с указанием оснований для такого премирования и размера премии.

Если муниципальный служащий входит в состав структурного подразделения (отдела, сектора) предложение о премировании руководителю аппарата Совета депутатов вносит его непосредственный руководитель.

Предложение о премировании руководителю аппарата Совета депутатов в отношении руководителя структурного подразделения вносит руководитель структурного подразделения самостоятельно.

36. Премирование муниципальных служащих производится за счет средств, предусмотренных на указанные цели при формировании фонда оплаты труда, имеющихся вакансий по штатному расписанию, а также за счет экономии расходов на оплату труда муниципальных служащих, начислений на выплаты по оплате труда, а также расходов на выплаты дополнительных социальных гарантий, предусмотренных по бюджетным сметам на содержание аппарата (за исключением расходов на текущий и капитальный ремонт, на увеличение стоимости основных средств), за счёт средств свободного остатка денежных средств, образовавшегося на начало отчётного периода.

37. Муниципальным служащим наряду со стимулирующими выплатами по оплате труда при наличии экономии фонда оплаты труда могут в рамках поощрения за труд выплачиваться следующие разовые (единовременные) премии:

1) к праздничным и профессиональным датам;

2) единовременное денежное поощрение при достижении возраста 50 лет и далее через каждые пять лет в размерах, не превышающих двухмесячного денежного содержания по замещаемой должности муниципальной службы;

3) единовременное денежное поощрение при достижении стажа муниципальной службы 20 лет и далее через каждые пять лет в размерах, не превышающих двухмесячного денежного содержания по замещаемой должности муниципальной службы, при условии наличия не менее пяти лет стажа муниципальной службы в органах местного самоуправления в городе Москве;

4) в случае увольнения в связи с выходом на пенсию.

Решение о премировании муниципальных служащих принимается на основании распоряжения руководителя аппарата Совета депутатов с указанием оснований для такого премирования и размера премии в пределах общей экономии по фонду оплаты труда.

Решение о премировании руководителя аппарата, назначенного на должность по контракту, принимает Совет депутатов по представлению главы муниципального округа с указанием в нем оснований для такого премирования и размера премии в пределах общей экономии по фонду оплаты труда.

VIII. Единовременная выплата к отпуску

38. Единовременная выплата при предоставлении ежегодного оплачиваемого отпуска производится по письменному заявлению муниципального служащего один раз в календарном году в размере двух окладов денежного содержания.

39. В случае если отпуск предоставляется по частям, единовременная выплата производится при предоставлении первой части.

40. В случае если муниципальный служащий не использовал в течение года свое право на отпуск, единовременная выплата к отпуску производится в конце года по письменному заявлению муниципального служащего и на основании распоряжения руководителя аппарата Совета депутатов.

IX. Материальная помощь

41. Материальная помощь предоставляется по письменному заявлению муниципального служащего и на основании распоряжения аппарата Совета депутатов один раз в календарном году в размере одного оклада денежного содержания.

42. Муниципальному служащему материальная помощь выплачивается при предоставлении ежегодного оплачиваемого отпуска или по семейным обстоятельствам.

43. При наличии экономии по фонду оплаты труда материальная помощь может выплачиваться муниципальному служащему в связи с рождением ребенка, свадьбой муниципального служащего, смертью близких родственников (родителей, детей, супруга), утратой личного имущества в результате кражи, пожара, стихийного бедствия в размере, не превышающим двух окладов денежного содержания.

Глава 2. Оплата труда работников, замещающих должности, не относящиеся к должностям муниципальной службы города Москвы.

I. Общие положения

1. Оплата труда работников, замещающих должности, не относящиеся к должностям муниципальной службы города Москвы, аппарата Совета депутатов муниципального округа Северное Бутово (далее – работник), состоит из должностного оклада, ежемесячной надбавки за сложность, напряженность и высокие достижения в труде, за выслугу лет, премии по результатам работы.

2. Работнику, также производятся иные выплаты, предусмотренные соответствующими законодательными и нормативными правовыми актами Российской Федерации и города Москвы.

II. Условия оплаты труда.

3. Должностной оклад:

1) Размер должностного оклада работника, устанавливается распоряжением руководителя аппарата Совета депутатов.

2) Выплата должностного оклада работнику, производится со дня, когда работник приступил к исполнению должностных обязанностей, а в случае повышения размера должностного оклада – со дня, установленного распоряжением руководителя аппарата Совета депутатов.

4. Ежемесячная надбавка к должностному окладу за выслугу лет**:**

1) Ежемесячная надбавка к должностному окладу за выслугу лет устанавливается в процентах от должностного оклада в следующих размерах:

стаж работы: (проценты)
от 3 до 8 лет 10
свыше 8 лет до 13 лет 15
свыше 13 лет до 18 лет 20
свыше 18 лет до 23 лет 25
свыше 23 лет 30

2) В стаж работы, учитываемый при определении ежемесячной надбавки за выслугу лет, включается время работы в должности служащего в аппарате Совета депутатов, а также периоды муниципальной службы (работы), учитываемые при исчислении стажа муниципальной службы.

3) Выплата ежемесячной надбавки за выслугу лет к должностному окладу производится со дня возникновения права на указанную надбавку в зависимости от стажа работы.

В случае, если право на ежемесячную надбавку за выслугу лет к должностному окладу в большем размере возникает не с начала месяца, сумма надбавки определяется пропорционально продолжительности работы до и после указанной даты в расчетный период.

5. Ежемесячная надбавка за сложность, напряженность и высокие достижения в труде:

1) Ежемесячная надбавка за сложность, напряженность и высокие достижения в труде устанавливается в размере до 50% должностного оклада.

2) Ежемесячная надбавка за сложность, напряженность и высокие достижения в труде к должностному окладу устанавливается в абсолютном размере (рублях).

3) Выплата ежемесячной надбавки за сложность, напряженность и высокие достижения в труде к должностному окладу производится со дня принятия решения об установлении соответствующей надбавки.

4) Размер ежемесячной надбавки за сложность, напряженность и высокие достижения в труде к должностному окладу устанавливается распоряжением руководителя аппарата Совета.

5) Ежемесячная надбавка за сложность, напряженность и высокие достижения в труде к должностному окладу может быть изменена, либо отменена в зависимости от результатов деятельности работника.

6) Размер ежемесячной надбавки за сложность, напряженность и высокие достижения в труде к окладу денежного содержания при принятии в централизованном порядке решения о повышении (индексации) размера должностного оклада увеличивается пропорционально повышению (индексации) со дня принятия соответствующего решения.

6. Премия по результатам работы:

1) Премирование работников, замещающих должности, не отнесенные к должностям муниципальной службы города Москвы, производится по итогам профессиональной служебной деятельности, связанной с выполнением задач, а также в целях повышения их материальной заинтересованности в добросовестном и качественном исполнении должностных (служебных) обязанностей, повышения уровня ответственности за их выполнение.

В качестве премируемого (отчетного) периода для начисления премии принимается по итогам месяца, квартала, года.

Премия по результатам работы за год выплачивается при наличии экономии фонда оплаты труда.

2) Размер премии за квартал и год может устанавливаться в абсолютном размере (рублях), а также в кратности к должностному окладу.

3) Работникам наряду со стимулирующими выплатами по оплате труда при наличии экономии фонда оплаты труда могут в рамках поощрения за труд может выплачиваться единовременные премии к праздничным и профессиональным датам.

4) Премирование работника производится по представлению руководителя аппарата Совета депутатов.

5) Работник, допустивший нарушение при выполнении служебных обязанностей, может быть лишён премии полностью или частично без наложения на него дисциплинарного взыскания.

7. Иные выплаты:

1) Материальная помощь:

а) Материальная помощь предоставляется по письменному заявлению работника и на основании распоряжения аппарата Совета депутатов один раз в календарном году в размере двух должностных окладов.

б) Материальная помощь выплачивается при предоставлении работнику очередного отпуска или по семейным обстоятельствам.

в) В случае, когда отпуск предоставляется по частям, выплата материальной помощи производится при предоставлении первой части отпуска.

8. Финансирование расходов на оплату труда работников, осуществляются за счет средств фонда оплаты труда муниципальных служащих, предусмотренного в бюджете муниципального округа Северное Бутово (далее – фонд оплаты труда), но с учетом положений пункта 36 Главы 1 настоящего Порядка.

РЕШЕНИЕ

19 июня 2019г.№ 12/10

О ежемесячном денежном вознаграждении главы муниципального округа Северное Бутово

В соответствии со статьей 13 Закона города Москвы от 25 ноября 2009 года № 9 «О гарантиях осуществления полномочий лиц, замещающих муниципальные должности в городе Москве»

Совет депутатов муниципального округа Северное Бутово решил:

1. Повысить с 01 июня 2019 года размер ежемесячного денежного вознаграждения главы муниципального округа Северное Бутово в соответствии с приложением.

2. Установить, что при расчете увеличения (индексации) размера ежемесячного денежного вознаграждения главы муниципального округа Северное Бутово, предусмотренного пунктом 1, настоящего решения, размер ежемесячного денежного вознаграждения главы муниципального округа Северное Бутово подлежит округлению до десяти рублей в сторону увеличения.

3. Аппарату Совета депутатов муниципального округа Северное Бутово осуществлять финансовое обеспечение расходов, связанных с реализацией настоящего решения, в пределах бюджетных ассигнований, предусмотренных в бюджете муниципального округа Северное Бутово на соответствующий финансовый год.

4. Настоящее решение вступает в силу со дня его принятия.

5. Опубликовать настоящее решение в бюллетене «Московский муниципальный вестник» и разместить на официальном сайте муниципального округа Северное Бутово в информационно-телекоммуникационной сети «Интернет».

6. Контроль за исполнением настоящего решения возложить на главу муниципального округа Северное Бутово Курбатова А.А.

Глава муниципального
округа Северное Бутово **А.А.Курбатов**

Приложение
к решению Совета депутатов
муниципального округа
Северное Бутово
от 19 июня 2019 года № 12/10

Размер ежемесячного денежного вознаграждения
главы муниципального округа Северное Бутово

Наименование должности	ежемесячное денежное вознаграждение с 01.06.2019
Глава муниципального округа	148 970

РЕШЕНИЕ

19 июня 2019г.№ 12/11

Об окладах месячного денежного содержания муниципальных служащих аппарата Совета депутатов муниципального округа Северное Бутово

В соответствии со статьей 22 Федерального закона от 2 марта 2007 года № 25-ФЗ «О муниципальной службе в Российской Федерации», статьей 29 Закона города Москвы от 22 октября 2008 года № 50 «О муниципальной службе в городе Москве», Порядком оплаты труда муниципальных служащих аппарата Совета депутатов муниципального округа Северное Бутово

Совет депутатов муниципального округа Северное Бутово решил:

1. Повысить с 1 июня 2019 года в 1,3 раза размеры должностных окладов муниципальных служащих в соответствии с замещаемыми ими должностями муниципальной службы (приложение 1), а также размеры ежемесячных надбавок к должностным окладам за классный чин (приложение 2).

2. Установить, что при расчете повышения (индексации) размеров должностных окладов муниципальных служащих, ежемесячных надбавок к должностным окладам за классный чин, предусмотренных пунктом 1 настоящего решения, размеры должностных окладов муниципальных служащих в соответствии с замещаемыми ими должностями муниципальной службы, размеры ежемесячных надбавок к должностным окладам за классный чин подлежат округлению до десяти рублей в сторону увеличения.

3. Аппарату Совета депутатов муниципального округа Северное Бутово осуществлять финансовое обеспечение расходов, связанных с реализацией настоящего решения, в пределах бюджетных ассигнований, предусмотренных в бюджете муниципального округа Северное Бутово на соответствующий финансовый год.

4. Признать утратившим силу решение Совета депутатов муниципального округа Северное Бутово от 16 января 2019 года № 01/4 «Об окладах месячного денежного содержания муниципальных служащих аппарата Совета депутатов муниципального округа Северное Бутово и денежном вознаграждении главы муниципального округа Северное Бутово».

5. Опубликовать настоящее решение в бюллетене «Московский муниципальный вестник» и разместить на официальном сайте муниципального округа Северное Бутово в информационно-телекоммуникационной сети «Интернет».

6. Настоящее решение вступает в силу со дня его принятия.

7. Контроль за исполнением настоящего решения возложить на главу муниципального округа Северное Бутово Курбатова А.А.

Глава муниципального
округа Северное Бутово **А.А.Курбатов**

Приложение 1
к решению Совета депутатов
муниципального округа
Северное Бутово
от 19 июня 2019 года №12/11

Размеры должностных окладов
муниципальных служащих аппарата Совета депутатов
муниципального округа Северное Бутово

Наименование должностей	оклад с 01.06.2019
Руководитель аппарата	20 040
Начальник отдела	11 960
Советник	10 790
Консультант	10 210
Главный специалист	9 640
Ведущий специалист	8 840
Специалист 1 категории	8 050

Приложение 2
к решению Совета депутатов
муниципального округа
Северное Бутово
от 19 июня 2019 года №12/11

Размеры ежемесячных надбавок к должностным окладам за классный чин
муниципальных служащих аппарата Совета депутатов
муниципального округа Северное Бутово

Классный чин	Ежемесячная надбавка за классный чин с 01.06.2019
Действительный муниципальный советник города Москвы 1-го класса	13 330
Действительный муниципальный советник города Москвы 2-го класса	12 500
Действительный муниципальный советник города Москвы 3-го класса	11 090
Муниципальный советник города Москвы 1-го класса	9 640
Муниципальный советник города Москвы 2-го класса	7 090
Муниципальный советник города Москвы 3-го класса	6 520
Советник муниципальной службы в городе Москве 1-го класса	5 920
Советник муниципальной службы в городе Москве 2-го класса	5 320
Советник муниципальной службы в городе Москве 3-го класса	4 750

Референт муниципальной службы в городе Москве 1-го класса	4 450
Референт муниципальной службы в городе Москве 2-го класса	3 850
Референт муниципальной службы в городе Москве 3-го класса	3 550
Секретарь муниципальной службы в городе Москве 1-го класса	2 980
Секретарь муниципальной службы в городе Москве 2-го класса	2 680
Секретарь муниципальной службы в городе Москве 3-го класса	2 380

РЕШЕНИЕ

19 июня 2019г.№ 12/12

О досрочном прекращении полномочий руководителя аппарата Совета депутатов муниципального округа Северное Бутово

В соответствии с пунктом 2 части 10 статьи 37 Федерального закона от 6 октября 2003 года № 131 – ФЗ «Об общих принципах организации местного самоуправления в Российской Федерации», пунктом 3 части 1 статьи 77 Трудового кодекса Российской Федерации и на основании заявления руководителя аппарата Совета депутатов Радиошкиной А.В. от 6 июня 2019 года

Совет депутатов муниципального округа Северное Бутово решил:

1. Досрочно прекратить полномочия и освободить от занимаемой должности 20 июня 2019 года руководителя аппарата Совета депутатов муниципального округа Северное Бутово Радиошкину Анну Валерьевну в связи с отставкой по собственному желанию.

2. Опубликовать настоящее решение в бюллетене «Московский муниципальный вестник» и разместить на официальном сайте муниципального округа Северное Бутово в информационно-телекоммуникационной сети «Интернет».

3. Направить настоящее решение в управу района Северное Бутово города Москвы, в префектуру Юго-Западного административного округа города Москвы и Департамент территориальных органов исполнительной власти города Москвы.

4. Контроль за выполнением настоящего решения возложить на главу муниципального округа Северное Бутово **Курбатова А.А.**

Глава муниципального округа
Северное Бутово **А.А. Курбатов**

МУНИЦИПАЛЬНЫЙ ОКРУГ ЮЖНОЕ БУТОВО В ГОРОДЕ МОСКВЕ

АППАРАТ СОВЕТА ДЕПУТАТОВ

ПОСТАНОВЛЕНИЕ

31 мая 2019 года № 12-ПА

Об утверждении Правил определения нормативных затрат для обеспечения функций органов местного самоуправления муниципального округа Южное Бутово

В соответствии с пунктом 2 части 4 статьи 19 Федерального закона от 05.04.2013 № 44-ФЗ «О контрактной системе в сфере закупок товаров, работ, услуг для обеспечения государственных и муниципальных нужд», постановлением Правительства Российской Федерации от 13.10.2014 № 1047 «Об общих правилах определения нормативных затрат на обеспечение функций государственных органов, органов управления государственными внебюджетными фондами и муниципальных органов, включая соответственно территориальные органы и подведомственные казенные учреждения», постановлением Правительства Российской Федерации от 18 мая 2015 г. № 476 «Об утверждении общих требований к порядку разработки и принятия правовых актов о нормировании в сфере закупок, содержанию указанных актов и обеспечению их исполнения», постановлением Правительства Москвы от 25 декабря 2015 года № 955-ПП «Об утверждении Правил определения нормативных затрат на обеспечение функций органов исполнительной власти города Москвы, иных государственных органов города Москвы и подведомственных им государственных казенных учреждений города Москвы», Уставом муниципального округа Южное Бутово, аппарат Совета депутатов муниципального округа Южное Бутово постановляет:

1. Утвердить:

1.1. Правила определения нормативных затрат для обеспечения функций органов местного самоуправления муниципального округа Южное Бутово (Приложение 1).

1.2. Методику определения нормативных затрат на обеспечение функций органов местного самоуправления муниципального округа Южное Бутово (Приложение 2).

2. Разместить настоящее постановление в единой информационной системе (www.zakupki.gov.ru).

3. Опубликовать настоящее постановление в бюллетене «Московский муниципальный вестник».

4. Настоящее постановление вступает в силу со дня его опубликования.

5. Контроль за исполнением настоящего постановления возложить на главу муниципального округа Южное Бутово Голубцова П.В.

Глава муниципального
округа Южное Бутово **П.В.Голубцов**

Приложение 1
к постановлению
аппарата Совета депутатов
муниципального округа
Южное Бутово
от 31 мая 2019 № 12-ПА

Правила определения нормативных затрат для обеспечения функций органов местного самоуправления муниципального округа Южное Бутово

I. Общие положения

1. Настоящие Правила устанавливают процедуру определения нормативных затрат (в том числе предельных цен) для обеспечения функций органов местного самоуправления муниципального округа Южное Бутово (далее – органы местного самоуправления) в части закупок товаров, работ, услуг (далее – нормативные затраты).

Нормативные затраты применяются в соответствии с частью 2 статьи 18 Федерального закона от 05.04.2013 № 44-ФЗ «О контрактной системе в сфере закупок товаров, работ, услуг для обеспечения государственных и муниципальных нужд» (далее - Закон о контрактной системе) для обоснования объекта и (или) объектов закупки, планируемых исполнительно-распорядительным органом местного самоуправления – аппаратом Совета депутатов муниципального округа Южное Бутово (далее – аппарат Совета депутатов.

К нормативным затратам относятся затраты на закупку товаров, работ и услуг в целях реализации возложенных на органы местного самоуправления функций и обеспечения гарантий, предусмотренных нормативно-правовыми актами РФ и города Москвы.

2. Аппарат Совета депутатов рассчитывает нормативные затраты в соответствии с Методикой определения нормативных затрат на обеспечение функций органов местного самоуправления (далее - Методика) (приложение 2), а так же вносит изменения в нормативные затраты.

3. Для расчета нормативных затрат Методикой предусматриваются формулы расчета и порядок их применения. Аппарат Совета депутатов при утверждении нормативных затрат вправе устанавливать иные формулы расчета и порядок их применения.

Нормативные затраты, правила определения которых не установлены Методикой, определяются в порядке, устанавливаемом аппаратом Совета депутатов.

4. Общий объем затрат, связанных с закупкой товаров, работ, услуг, рассчитанный на основе нормативных затрат, не может превышать объем доведенных до аппарата Совета депутатов муниципального округа как получателя бюджетных средств лимитов бюджетных обязательств на закупку товаров, работ, услуг в рамках исполнения бюджета муниципального округа Южное Бутово.

4.1. Объекты (помещения) аппарата Совета депутатов, для которых не предусмотрены нормативы обеспечения, снабжаются и оборудуются основными средствами применительно к аналогичным помещениям, указанным в нормативах, в зависимости от проектной вместимости данных помещений или по отдельным техническим решениям.

5. При определении нормативных затрат органы местного самоуправления применяют имеющиеся национальные стандарты, технические регламенты, технические условия и иные документы, учитывают регулируемые цены (тарифы), а также положения п.6 настоящих Правил.

6. Для определения нормативных затрат Методики используются:

-нормативы количества и цены товаров, работ, услуг на основании мониторинга (методом сравнения цен), регулируемых ставок и тарифов.

7. Аппарат Совета депутатов разрабатывает и утверждает индивидуальные (установленные для каждого работника (служащего) и (или) коллективные (установленные для нескольких работников (служащих) формируемые по категориям или группам должностей (исходя из специфики функций и полномочий

органов местного самоуправления, должностных обязанностей его работников (служащих) нормативы:

7.1 количества абонентских номеров пользовательского (оконечного) оборудования, подключённого к сети подвижной радиотелефонной связи;

7.2 цены услуг подвижной радиотелефонной связи;

7.3 количества SIM-карт;

7.4 цены и количества принтеров, многофункциональных устройств, копировальных аппаратов и иной оргтехники;

7.5 количества и цены средств подвижной радиотелефонной связи;

7.6 количества и цены планшетных компьютеров;

7.7 количества и цены носителей информации;

7.8 цены и объема потребления расходных материалов для различных типов принтеров, многофункциональных устройств, копировальных аппаратов и иной оргтехники;

7.9 перечня периодических печатных изданий и справочной литературы;

7.10 количества и цены рабочих станций;

7.11 количества и цены автотранспортных услуг;

7.12 количества и цены мебели;

7.13 количества и цены канцелярских принадлежностей;

7.14 количества и цены хозяйственных товаров и принадлежностей;

7.15 количества и цены прочих товаров и услуг.

7.16 затрат на осуществление некоторых полномочий по решению вопросов местного значения.

7.2. Формулы расчета, применяемые при определении нормативных затрат, учитывают:

1) установленные аппаратом Совета депутатов нормативы количества товаров, работ, услуг и (или) нормативы цены товаров, работ, услуг;

2) сроки эксплуатации (в отношении основных средств);

3) численность работников.

При определении нормативных затрат используется показатель расчетной численности основных работников муниципального органа (Чоп), который определяется следующим образом:

Чрасчет ор =((Чфакт мс + Чфакт мд+ Чфакт змс)) х 1,1,

где:

Чфакт мс - фактическая численность муниципальных служащих аппарата Совета депутатов муниципального округа Южное Бутово, замещающих должности муниципальной службы;

Чфакт мд - фактическая численность муниципальных служащих аппарата Совета депутатов муниципального округа Южное Бутово, замещающих муниципальные должности;

Чфакт змс - фактическая численность работников, замещающих должности, не являющиеся должностями муниципальной службы;

1,1 - коэффициент, который может быть использован на случай замещения вакантных должностей.

При этом полученное значение расчетной численности (Чрасчет ор) не может превышать в совокупности штатную численность сотрудников аппарата Совета депутатов, установленную нормативными правовыми актами органов местного самоуправления муниципального округа Южное Бутово.

4) остатки основных средств и материальных запасов (определяется с учетом фактического наличия количества товаров, учитываемых на балансе), потребность в закупке основных средств и материальных запасов.

8. Норматив цены товаров, работ и услуг, устанавливаемый в формулах расчета, определяется с учетом положений статьи 22 Федерального закона от 5 апреля 2013 года № 44-ФЗ «О контрактной системе в сфере закупок товаров, работ, услуг для обеспечения государственных и муниципальных нужд» (далее - Федеральный закон от 5 апреля 2013 года № 44-ФЗ).

9. В отношении товаров, относящихся к основным средствам, устанавливаются сроки их полезного использования в соответствии с требованиями законодательства Российской Федерации о бухгалтерском учёте или исходя из предполагаемого срока их фактического использования. При этом предполагаемый

срок фактического использования не может быть меньше срока полезного использования, определяемого в соответствии с требованиями законодательства Российской Федерации о бухгалтерском учёте.

Аппаратом Совета депутатов может быть установлена периодичность выполнения (оказания) работ (услуг), если такая периодичность в отношении соответствующих работ (услуг) не определена нормативными правовыми (правовыми) актами.

10. Правовые акты, утверждающие нормативные затраты, подлежат размещению в единой информационной системе в сфере закупок.

II Виды и состав нормативных затрат

1. Отнесение затрат к одному из видов нормативных затрат, предусмотренных пунктом 2 настоящих Правил, осуществляется в соответствии с положениями правового акта Министерства финансов Российской Федерации, регулирующего порядок применения бюджетной классификации Российской Федерации.

2. К видам нормативных затрат относятся:

2.1. Затраты на информационно-коммуникационные технологии.

2.1.1. Затраты на услуги связи:

-затраты на абонентскую плату;

-затраты на повременную оплату местных и междугородных телефонных соединений;

- затраты на оплату услуг подвижной связи;

- затраты на оплату услуг на передачу данных с использованием информационно-телекоммуникационной сети «Интернет» (далее - сеть «Интернет») и услуги интернет-провайдеров;

- затраты на связь проводного радиовещания и оповещения;

-затраты на оплату иных услуг связи в сфере информационно-коммуникационных технологий;

- затраты на подключение и абонентское обслуживание в системе электронного документооборота.

2.1.2. Затраты на содержание имущества:

- затраты на техническое обслуживание и регламентно-профилактический ремонт вычислительной техники;

- затраты на техническое обслуживание и регламентно-профилактический ремонт оборудования по обеспечению безопасности информации.

-затраты на техническое обслуживание и регламентно-профилактический ремонт системы телефонной связи (автоматизированных телефонных станций;

- затраты на техническое обслуживание и регламентно-профилактический ремонт локальных вычислительных сетей;

- затраты на техническое обслуживание и регламентно-профилактический ремонт систем бесперебойного питания*;*

-затраты на техническое обслуживание и регламентно-профилактический ремонт принтеров, многофункциональных устройств, копировальных аппаратов и иной оргтехники;

-затраты на техническое обслуживание и регламентно-профилактический ремонт презентационного , аудио- видеооборудования.

2.1.3. Затраты на приобретение прочих работ и услуг, не относящихся к затратам на услуги связи, аренду и содержание имущества:

- затраты на оплату работ по монтажу (установке), дооборудованию и наладке оборудования;

- затраты на оплату услуг по сопровождению программного обеспечения и приобретению простых (неисключительных) лицензий на использование программного обеспечения;

-затраты на оплату услуг, связанных с обеспечением безопасности информации;

- иные затраты, относящиеся к затратам на приобретение прочих работ и услуг, не относящиеся к затратам на услуги связи, аренду и содержание имущества, в сфере информационно-коммуникационных технологий;

- затраты на утилизацию информационно-коммуникационного

оборудования;

- затраты на выполнение работ по изготовлению криптографических ключей шифрования и электронной подписи;

2.1.4. Затраты на приобретение основных средств:

- затраты на приобретение средств подвижной связи;

- затраты на приобретение принтеров, многофункциональных устройств и копировальных аппаратов (оргтехники)*;*

- затраты на приобретение планшетных компьютеров;

- затраты на приобретение оборудования по обеспечению безопасности информации;

- затраты на приобретение настольных проводных телефонных аппаратов;

- затраты на приобретение источников бесперебойного питания;

- затраты на приобретение автоматизированных рабочих мест (рабочих станций);

- затраты на приобретение презентационного, аудио-видеооборудования;

2.1.5. Затраты на приобретение исключительных лицензий на использование программного обеспечения и затрат на доработку существующего прикладного программного обеспечения, числящегося на балансе аппарата Совета депутатов и других нематериальных активов в сфере информационно-коммуникационных технологий

2.1.6. Затраты на приобретение материальных запасов в сфере информационно-коммуникационных технологий:

- затраты на приобретение носителей информации, в т.ч. магнитных и оптических носителей информации;

- затраты на приобретение расходных материалов для принтеров, многофункциональных устройств, копировальных аппаратов и иной оргтехники;

- затраты на приобретение материальных запасов по обеспечению безопасности информации;

- затраты на приобретение мониторов*;*

- затраты на приобретение системных блоков.

- затраты на приобретение других запасных частей для вычислительной техники;

- затраты на приобретение деталей/запасных частей для принтеров, многофункциональных устройств, копировальных аппаратов и иной оргтехники;

- затраты на приобретение запасных частей для автоматизированных телефонных станций;

2.2. Прочие затраты (в том числе затраты на закупку товаров, работ и услуг в целях оказания муниципальных услуг (выполнения работ) и реализации муниципальных функций).

Прочие затраты (в том числе затраты на закупку товаров, работ и услуг в целях оказания муниципальных услуг (выполнения работ) и реализации муниципальных функций), не указанные в пункте 2.1 настоящих Правил, в которые включаются:

2.2.1. Затраты на услуги связи, не отнесённые к затратам на услуги связи в рамках затрат на информационно-коммуникационные технологии:

- затраты на оплату услуг почтовой связи.

2.2.2. Затраты на транспортные услуги:

- затраты на оплату автотранспортных услуг;

- затраты на оплату проездных билетов (транспортных карт «Тройка») .

2.2.3. Затраты на коммунальные услуги:

-затраты на электроснабжение;

- затраты на теплоснабжение;

- затраты на горячее водоснабжение;

- затраты на холодное водоснабжение и водоотведение;

2.2.4. Затраты на содержание имущества, не отнесённые к затратам на содержание имущества в рамках затрат на информационно-коммуникационные технологии:

- затраты на предоставление эксплуатационных услуг и услуг по вывозу твердых коммунальных от-

ходов;

- затраты на проведение текущего ремонта;
- затраты на оплату услуг по комплексной уборке внутренних помещений;
- затраты на ремонт мебели;
- затраты на техническое обслуживание и регламентно-профилактический ремонт бытового оборудования;
- затраты на техническое обслуживание и регламентно-профилактический ремонт иного оборудования;
-затраты на услуги оценки технического состояния нефинансовых активов.

2.2.5. Затраты на приобретение прочих работ и услуг, не относящиеся к затратам на услуги связи, транспортные услуги, а также к затратам на коммунальные услуги, содержание имущества в рамках прочих затрат и затратам на приобретение прочих работ и услуг в рамках затрат на информационно-коммуникационные технологии:

- затраты на оплату типографских работ и услуг, включая приобретение периодических печатных изданий;
- затраты на монтаж (установку), дооборудование и наладку оборудования;
- затраты на оплату труда независимых экспертов;
- затраты на приобретение образовательных услуг по профессиональной переподготовке и повышению квалификации;
- затраты на медицинское обслуживание лиц, замещающих муниципальную должность, должности муниципальной службы и членов их семей;
-затраты на оплату проездных билетов (транспортных карт «Тройка») для обеспечения гарантий депутатам муниципального округа Южное Бутово;
- затраты на страхование;
- затраты на утилизацию;
- затраты на услуги архива;
- затраты на проведение специальной оценки условий труда;
- затраты на проведение специальной оценки условий труда;
-затраты на оплату услуг по привлечению специализированной организации;
- затраты на оплату юридических услуг,
- затраты на оплату нотариальных услуг,
- затраты на разработку проектно-сметной документации на проведение текущего ремонта.

2.3. Затраты на приобретение основных средств:

- затраты на приобретение мебели;
- затраты на приобретение систем кондиционирования;
-затраты на приобретение противопожарного оборудования;
-затраты на приобретение видео оборудования;
- затраты на приобретения товаров и оборудования, необходимых для содержания помещения и реализации функций органов местного самоуправления муниципального округа Южное Бутово;
-затраты на приобретения печатей и штампов;

2.4. Затраты на приобретение материальных запасов, не отнесённые

к затратам на приобретение материальных запасов в рамках затрат на информационно-коммуникационные технологии:

- затраты на приобретение бланочной продукции;
- затраты на приобретение канцелярских принадлежностей;
- затраты на приобретение хозяйственных товаров и принадлежностей;
- затраты на приобретение запасных частей и материалов для ремонтных работ;
- иные затраты, относящиеся к затратам на приобретение материальных запасов.

2.5. Затраты на осуществление некоторых полномочий по решению вопросов местного значения (ст. 8 Закона города Москвы от 06.11.2002 года № 56 «Об организации местного самоуправления в городе Москве»:

- затраты на содержание сайта органов местного самоуправления муниципального округа Южное Бутово;

- затраты на выполнение работ по дизайну, проектированию и разработке мобильного приложения сайта органов местного самоуправления муниципального округа Южное Бутово;

- затраты на приобретение услуг по проведению местных праздников, организацию местных праздничных и иных зрелищных мероприятий, мероприятий по военно-патриотическому воспитанию граждан РФ, проживающих на территории муниципального округа Южное Бутово, в т.ч.

затраты на оказание услуг по поставке новогодних подарков и сувенирной продукции для детей и жителей района Южное Бутово;

- затраты на оплату целевого взноса;

- затраты на приобретение услуг по выпуску иных печатных изданий муниципального округа (спецвыпуск) ;

- затраты на приобретение услуг по изданию информационных листовок и брошюр.

Приложение 2 к Постановлению аппарата Совета депутатов муниципального округа Южное Бутово от 31.05.2019 № 12-ПА

МЕТОДИКА
определения нормативных затрат на обеспечение функций органов местного самоуправления муниципального округа Южное Бутово

1. Затраты на информационно-коммуникационные технологии

Затраты на информационно-коммуникационные технологии (Зикт) определяются по формуле:

Зикт = Зусв+Зсим+Зпр+ Зос+ Зпр + З нма, где

Зусв - затраты на услуги связи (1.1);
Зсим - затраты на содержание имущества (1.2);
Зпр - затраты на приобретение прочих работ и услуг, не относящихся к затратам на услуги связи, аренду и содержание имущества (1.3);
Зос - затраты на приобретение основных средств (1.4);
Змз - затраты на приобретение материальных запасов в сфере информационно-коммуникационных технологий (1.5).
Знма - затраты на приобретение нематериальных активов в сфере информационно-коммуникационных технологий (1.6);

1.1. Затраты на услуги связи

Затраты на услуги связи (Зусв) определяются по формуле:

Зусв = Заб+Зпов+Зсот+ Зи+Зрпс +Зпр + Зэд , где

Заб - затраты на абонентскую плату (1.1.1);
Зпов - затраты на повременную оплату местных, междугородных и международных телефонных соединений (1.1.2);
Зсот - затраты на услуги подвижной связи (1.1.3);
Зи - Затраты на передачу данных с использованием информационно-коммуникационной сети Интернет» (1.1.4);
Зрпс -затраты на связь проводного радиовещания и оповещения (1.1.5);
Зпр - Затраты на оплату иных услуг связи в сфере информационно-коммуникационных технологий (1.1.6).
Зэд - Затраты на подключение и абонентское обслуживание в системе электронного документооборота (1.1.7).

1.1.1. Затраты на абонентскую плату (Заб) определяются по формуле:

$$З_{аб} = \sum_{i=1}^{n} Q_{i\,аб} \times H_{i\,аб} \times N_{i\,аб}$$, где:

$Q_{i\,аб}$ – количество абонентских номеров пользовательского (оконечного) оборудования, подключённого к сети местной телефонной связи, используемых для передачи голосовой информации (далее – абонентский номер для передачи голосовой информации) с i-й абонентской платой;

$H_{i\,аб}$ – ежемесячная i-я абонентская плата в расчёте на 1 абонентский номер для передачи голосовой информации;

$N_{i\,аб}$ – количество месяцев предоставления услуги с i-й абонентской платой.

Нормы положенности на количество абонентских номеров пользовательского (оконечного) оборудования, подключенного к сети местной телефонной связи, используемых для передачи голосовой информации и нормативные затраты на абонентскую плату

№ п/п	Категория должностей	Кол-во абонентских номеров, шт	Кол-во месяцев предоставления услуги	Лимит (с учетом НДС) (руб.)	
				Ежемесячная абонентская плата в расчете на 1 абонентский номер	В год
1	Глава муниципального округа Южное Бутово	Не более 1	12	Не более предельного уровня тарифов и тарифных планов на абонентскую плату для абонентов - юридических лиц, утвержденных регулятором.	
2	Муниципальные служащие аппарата СД МО Южное Бутово	Не более 1			
3	Должности, не являющиеся должностями муниципальной службы				

1.1.2. Затраты на повременную оплату местных и междугородных телефонных соединений (Зпов) определяются по формуле:

$$З_{пов} = \sum_{g=1}^{k} Q_{gм} \text{ x } S_{gм} \text{ x } P_{gм} \text{ x } N_{gм} + \sum_{i=1}^{n} Q_{iмг} \text{ x } S_{iмг} \text{ x } P_{iмг} \text{ x } N_{iмг}$$

, где:

$Q_{gм}$ – количество абонентских номеров для передачи голосовой информации, используемых для местных телефонных соединений, с g-м тарифом;

$S_{gм}$ – продолжительность местных телефонных соединений в месяц в расчёте на 1 абонентский номер для передачи голосовой информации по g-му тарифу;

$P_{gм}$ – цена минуты разговора при местных телефонных соединениях по g-му тарифу;

$N_{gм}$ – количество месяцев предоставления услуги местной телефонной связи по g-му тарифу;

$Q_{i\,мг}$ – количество абонентских номеров для передачи голосовой информации, используемых для междугородных телефонных соединений, с i-м тарифом;

$S_{i\,мг}$ – продолжительность междугородных телефонных соединений в месяц в расчёте на 1 абонентский телефонный номер для передачи голосовой информации по i-му тарифу;

$P_{i\,мг}$ – цена минуты разговора при междугородных телефонных соединениях по i-му тарифу;

$N_{i\,мг}$ – количество месяцев предоставления услуги междугородной телефонной связи по i-му тарифу.

Нормы положенности на количество абонентских номеров для передачи голосовой информации, используемых для местных телефонных соединений и нормативные затраты на повременную оплату местных и междугородных телефонных соединений

№ п/п	Категория должности	Кол-во абонентских номеров	Кол-во минут в месяц использования телефонных соединений : -местных -междугородних	Кол-во месяцев предостав ления услуги	Лимит цены минуты разговора	Лимит (с учетом НДС) (руб.)	
						Ежемесячная абонентская плата в расчете на 1 абонентский номер	В год
1	Глава муниципального округа	Не более 1	-не более 400; -не более 100.	12	Не более предельного уровня тарифов и тарифных планов на абонентскую плату для абонентов - юридических лиц, утвержденных регулятором		
2	Муниципальные служащие	Не более 1	-не более 400; -не более 100.				
3	Должности не являющиеся должностями муниципальной службы						

1.1.3. Затраты на оплату услуг подвижной связи ($З_{сот}$) определяются по формуле:

$$З_{сот} = \sum_{i=1}^{n} Q_{i\,сот} \times P_{i\,сот} \times N_{i\,сот}$$, где:

$Q_{i\,сот}$ – количество абонентских номеров пользовательского (оконечного) оборудования, подключённого к сети подвижной связи (далее – номер абонентской станции) по i-й должности

$P_{i\,сот}$ – ежемесячная цена услуги подвижной радиотелефонной связи в расчёте на 1 номер сотовой абонентской станции i-й должности в соответствии с нормативами муниципальных органов, определёнными с учётом нормативов обеспечения средствами связи;

$N_{i\,сот}$ – количество месяцев предоставления услуги подвижной радиотелефонной связи по i-й должности.

Нормы положенности на количество абонентских номеров пользовательского (оконечного) оборудования, подключенного к сети подвижной связи и нормативные затраты на оплату услуг подвижной связи

№ п/п	Категория должности	Количество абонентских номеров	Наименование услуги	Кол-во месяцев нредоставления услуги	Лимит (с учетом НДС) (руб.)	
					в месяц	в год
1	Для главы муниципального округа, депутатов муниципального округа, муниципальных служащих аппарата Совета депутатов и должностей, не являющихся должностями муниципальной службы	Не более 1	Пакет услуг (Сотовая связь мобильный интернет, SMS)	12	Не более 1500,00	Не более 18000,00

Норматив количества обеспечения Sim-картами:

№ п/п	Категория должности	Ед. изм.	Наименование имущества	Кол-во по норме
1	Для главы муниципального округа, депутатов муниципального округа, муниципальных служащих аппарата Совета депутатов и должностей, не являющихся должностями муниципальной службы	шт.	Sim-карта для мобильного телефона или смартфона	1

1.1.4. Затраты на сеть «Интернет» и услуги интернет-провайдеров (Зи) определяются по формуле:

$$З_и = \sum_{i=1}^{n} Q_{i\,и} \times P_{i\,и} \times N_{i\,и}$$, где:

$Q_{i\,и}$ – количество каналов передачи данных сети «Интернет» (абонентская линия) с i-й пропускной способностью;

$P_{i\,и}$ – месячная абонентская плата за предоставление доступа к сети «Интернет» с i-й пропускной способностью;

$N_{i\,и}$ – количество месяцев аренды канала передачи данных сети «Интернет» с i-й пропускной способностью.

Нормативные затраты на сеть «Интернет» и услуги Интернет-провайдеров

№ п/п	Категория должности	Вид связи	Обьем услуги	Лимит (с учетом НДС) (руб.) в месяц	Лимит (с учетом НДС) (руб.) в год
1	Для главы муниципального округа, депутатов муниципального округа, муниципальных служащих аппарата Совета депутатов и должностей, не являющихся должностями муниципальной службы	Пакет услуг предоставления доступа к сети «Интернет» :	12 мес	6000,00	72000,00
		-аренда канала передачи данных сети «Интернет»	1 канал не менее 20 Мбит/с		
		IP адрес	1		
		Обьем трафика	Неограниченно 24час/сут.		

*базовая цена приобретения/базовая стоимость доступа к сети Интернет определяется на основании предложении поставщиков.

1.1.5. Затраты на связь проводного радиовещания и оповещения ($З_{рпс}$), определяются по формуле:

$З_{рпс} = Q_{рпс} \times P_{рпс} \times N_{рпс}$, где:

$Q_{рпс}$ – количество радиоточек в помещении;

$P_{рпс}$ – ежемесячная абонентская плата , в расчёте на 1 радиоточку,

$N_{рпс}$ – количество месяцев предоставления услуги.

№ п/п	Категория должности	Количество радиоточек	Наименование услуги	Кол-во месяцев нредоставления услуги	Лимит (с учетом НДС) (руб.) в месяц	Лимит (с учетом НДС) (руб.) в год
1	Для главы муниципального округа, муниципальных служащих аппарата Совета депутатов и должностей, не являющихся должностями муниципальной службы	Не более 1	Услуга связи проводного радиовещания и оповещения	12	Не более 100,00	Не более 1200,00

1.1.6. Затраты на оплату иных услуг связи в сфере информационно-коммуникационных технологий ($З_{пр}$) определяются по формуле:

$$З_{пр} = \sum_{i=1}^{n} Р_{i\ пр}$$, где:

$Р_{i\ пр}$ – цена по i-й иной услуге связи, определяемая по фактическим данным отчётного финансового года.

1.1.7. Затраты на подключение и абонентское обслуживание в системе электронного документооборота (Зэд) включают в себя затраты на обеспечение доступа к единой системе электронного документооборота органов исполнительной власти города Москвы и подведомственных им учреждений
и определяются по формуле:

$$З_{эд} = \sum_{i=1}^{k} Q_{iэд} \ \text{x} \ P_{iэд} \text{x} N_{iэд}$$

Где

$Q_{iэд}$ - количество организованных i-ых систем электронного документооборота;

$P_{iэд}$ - ежемесячная абонентская плата за доступ в i-ую систему электронного документооборота;

$N_{iэд}$ - количество месяцев предоставления услуги по i-ой системе электронного документооборота;

i - система электронного документооборота.

Нормы положенности на подключение и абонентское обслуживание в единой системе электронного документооборота органов исполнительной власти города Москвы и подведомственных им учреждений

№ п/п	Категория должности	Кол-во прав доступа к системе ЭДО	Категория доступа	Кол-во месяцев предостав ления услуги	Лимит (с учетом НДС) (руб.)	
					Ежемесячная абонентская плата в расчете на 1 доступ	В год
1	Глава муниципального округа	Не более 1	С правом подписи	12	5500,00	66000,00
2	Муниципальные служащие	Не более 1	Без права подписи		4000,00	48000,00

1.2. Затраты на содержание имущества

Затраты на содержание имущества определяются по формуле:
Зсим = Зрвт + Зсби + Зстс + Злвс + Зспб + Зрпм+ Зтоп, где

Зрвт - затраты на техническое обслуживание и регламентно-профилактический ремонт вычислительной техники (1.2.1);

Зсби - затраты на техническое обслуживание и регламентно-профилактический ремонт оборудования по обеспечению безопасности информации (1.2.2);

Зстс - затраты на техническое обслуживание и регламентно-профилактический ремонт системы телефонной связи (автоматизированной телефонной связи) (1.2.3);

Злвс - затраты на техническое обслуживание и регламентно-профилактический ремонт локальных вычислительных сетей (1.2.4);

Зспб - затраты на техническое обслуживание и регламентно-профилактический ремонт систем бесперебойного питания(1.2.5);

Зрпм - затраты на техническое обслуживание и регламентно-профилактический ремонт принтеров, многофункциональных устройств, копировальных аппаратов и иной оргтехники (1.2.6);

Зтоп - затраты на техническое обслуживание и регламентно-профилактический ремонт презентационного , аудио- видеооборудования (1.2.7);

При определении затрат на техническое обслуживание и регламентно-профилактический ремонт, применяется перечень работ по техническому обслуживанию и регламентно-профилактическому ремонту и нормативным трудозатратам на их выполнение, установленный в эксплуатационной документации или утвержденном регламенте выполнения таких работ.

1.2.1. Затраты на техническое обслуживание и регламентно-профилактический ремонт вычислительной техники ($З_{рвт}$) определяются по формуле:

$$З_{рвт} = \sum_{i=1}^{n} Q_{i\ рвт} \times P_{i\ рвт}$$, , где:

$Q_{i\ рвт}$ – - фактическое количество i-й вычислительной техники, но не более предельного количества i-й вычислительной техники;

$P_{i\ рвт}$ – цена технического обслуживания и регламентно-профилактического ремонта в расчёте на 1 i-ю вычислительную технику в год.

Предельное количество i-й вычислительной техники $(Q_{i\ рвт\ предел})$ определяется с округлением до целого по формулам:

$Q_{i\ рвт\ предел} = Ч_{оп}$ x 0,2 - для закрытого контура обработки информации,
$Q_{i\ рвт\ предел} = Ч_{оп}$ x 1 - для открытого контура обработки информации, где:
$Ч_{оп}$ - расчётная численность основных работников.

1.2.2. Затраты на техническое обслуживание и регламентно-профилактический ремонт оборудования по обеспечению безопасности информации ($З_{сби}$) определяются по формуле:

$$З_{сби} = \sum_{i=1}^{n} Q_{i\ сби} \times P_{i\ сби}, \text{ где:}$$

$Q_{i\ сби}$ – количество единиц i-го оборудования по обеспечению безопасности информации;

$P_{i\ сби}$ – цена технического обслуживания и регламентно-профилактического ремонта 1 единицы i-го оборудования в год.

1.2.3. Затраты на техническое обслуживание и регламентно-профилактический ремонт системы телефонной связи (автоматизированных телефонных станций) ($З_{стс}$) определяются по формуле:

$$З_{стс} = \sum_{i=1}^{n} Q_{i\ стс} \times P_{i\ стс}, \text{ где:}$$

$Q_{i\ стс}$ – количество автоматизированных телефонных станций i-го вида;

$P_{i\ стс}$ – цена технического обслуживания и регламентно-профилактического ремонта 1 автоматизированной телефонной станции i-го вида в год, но не более 25% от первоначальной стоимости, принимаемой к учету при постановке на баланс.

1.2.4. Затраты на техническое обслуживание и регламентно-профилактический ремонт локальных вычислительных сетей ($З_{лвс}$) определяются по формуле:

$$З_{лвс} = \sum_{i=1}^{n} Q_{i\ лвс} \times P_{i\ лвс}, \text{ где:}$$

$Q_{i\ лвс}$ – количество устройств локальных вычислительных сетей i-го вида;

$P_{i\ лвс}$ – цена технического обслуживания и регламентно-профилактического ремонта 1 устройства локальных вычислительных сетей i-го вида в год.

1.2.5. Затраты на техническое обслуживание и регламентно-профилактический ремонт систем бесперебойного питания ($З_{сбп}$) определяются по формуле:

$$З_{сбп} = \sum_{i=1}^{n} Q_{i\ сбп} \times P_{i\ сбп}, \text{ где:}$$

$Q_{i\ сбп}$ – количество модулей бесперебойного питания i-го вида;

$P_{i\ сбп}$ – цена технического обслуживания и регламентно-профилактического ремонта 1 модуля бесперебойного питания i-го вида в год.

Перечень модулей бесперебойного питания

№ п/п	Наименование имущества	Количество по норме	Срок полезного использования (лет)
1	Источник бесперебойного питания (время работы при полной нагрузке до 4мин, мощность: 700ВА, 405Вт, интерфейс USB, защита телефона, модема (RJ-11), защита сети (RJ-45)	Не более 1 шт на 1 АРМ	3

1.2.6. Затраты на техническое обслуживание и регламентно-профилактический ремонт принтеров, многофункциональных устройств, копировальных аппаратов и иной оргтехники ($З_{рпм}$) определяются по формуле:

$$З_{рпм} = \sum_{i=1}^{n} Q_{i\ рпм} \times P_{i\ рпм}, \text{ где:}$$

$Q_{i\ рпм}$ - количество i-х принтеров, многофункциональных устройств, копировальных аппаратов и иной оргтехники в соответствии с нормативами муниципальных органов;

$P_{i\ рпм}$ - цена технического обслуживания и регламентно-профилактического ремонта i-х принтеров, многофункциональных устройств, копировальных аппаратов и иной оргтехники в год.

Норматив на техническое обслуживание и регламентно-профилактический ремонт принтеров, многофункциональных устройств, копировальных аппаратов и иной оргтехники

№ п/п	Категория должности	Наименование имущества	Количество по норме	Ед.изм.	Цена в год (12 месяцев)
1	Глава муниципального округа	Персональный компьютер (системный блок, монитор, клавиатура, мышь, ИБП, колонки)	1	комплект	100 000,00*
		Ультрабук	1	шт	
2	Муниципальные служащие и должности, не являющиеся должностями муниципальной службы	Персональный компьютер (системный блок, монитор, клавиатура, мышь, колонки, ИБП)	5	комплект	
		Принтер	2	шт.	
		Ламинатор	1	шт	
		Переплетная машина	1	шт	
		МФУ	2	шт.	
		МФУ цветной (А3,А4,А2)	1	шт.	
		Факс	1	шт.	
		Принтер печати этикеток штрихкодов	1	шт.	
		Устройство для считывания этикеток штрихкодов	1	шт.	
		Резак	1	шт.	
		Монитор	1	шт.	
		Сервер	2	шт.	
		Ноутбук	2	шт.	

*Цена зависит от сложности ремонта и степени неисправности оборудования.

1.2.7. Затраты на техническое обслуживание и регламентно-профилактический ремонт презентационного , аудио- видеооборудования(Зтоп) определяются по формуле:

$$З_{топ} = \sum_{i=1}^{n} Q_{iтоп} \text{ x } P_{iтоп}$$

, где:

$Q_{iтоп}$ – количество презентационного , аудио- видеооборудования i-го вида;

$P_{iтоп}$– цена технического обслуживания и регламентно-профилактического ремонта 1 i-го вида презентационного, аудио- видеооборудования в год, но не более 25% от первоначальной стоимости, принимаемой к учету при постановке на баланс.

Перечень презентационного, аудио- видеооборудования

№ п/п	Категория должности	Наименование имущества	Количество по норме	Ед.изм.	Цена в год (12 месяцев)
1	Глава муниципального округа	Диктофон цифровой	1	Шт.	100 000,00*
		Телевизор	1	шт	
2	Муниципальные служащие и должности, не являющиеся должностями муниципальной службы	Карта CD	1	шт	
		Видеокамера	1	шт.	
		Видеопанель ИК-подсв.	1	шт	
		Видеокамера с оборудованием для ведения съемки на расстоянии	1	комплект	
		Телевизор	1	шт.	
		Экран с электроприводом	1	шт.	
		Плеер DVD	1	шт.	
		Проектор	1	шт.	
		Смартфон	1	шт.	
		Аккумулятор Phantom 3	1	шт.	

*Цена зависит от сложности ремонта и степени неисправности оборудования.

1.3. Затраты на приобретение прочих работ и услуг, не относящиеся к затратам на услуги связи, аренду и содержание имущества

Затраты на приобретение прочих работ и услуг, не относящиеся к затратам на услуги связи и содержание имущества (3nD6v) определяются по формуле:

3пр = З м + 3спо + 3оби + 3ин+ Зут + Зэп , где

З м - Затраты на оплату работ по монтажу (установке), дооборудованию и наладке оборудования , в том числе противопожарного оборудования (1.3.1.);
3спо - затраты на оплату услуг по сопровождению программного обеспечения и приобретению простых (неисключительных) лицензий на использование программного обеспечения(1.3.2.);
3оби - затраты на оплату услуг, связанных с обеспечением безопасности информации(1.3.3.);
3ин - иные затраты, относящиеся к затратам на приобретение прочих работ и услуг, не относящиеся к затратам на услуги связи, аренду и содержание имущества, в сфере информационно-коммуникационных технологий (1.3.4.);
Зут - затраты на утилизацию информационно-коммуникационного Оборудования (1.3.5.);
Зэп - затраты на выполнение работ по изготовлению криптографических ключей шифрования и электронной подписи (1.3.6.);

1.3.1 Затраты на оплату работ по монтажу (установке), дооборудованию и наладке оборудования, в том числе противопожарного оборудования (Зм), определяются по формуле:

$$З_м = \sum_{i=1}^{n} Q_{im} \text{ x } P_{im}$$

, где:

Qim - количество i-го оборудования, в т.ч. противопожарного оборудования, подлежащего монтажу (установке),
дооборудованию и наладке;
Pi m - цена монтажа (установки), дооборудования и наладки 1 единицы i-го оборудования.

1.3.2. Затраты на оплату услуг по сопровождению программного обеспечения и приобретению простых (неисключительных) лицензий на использование программного обеспечения ($З_{спо}$) определяются по формуле:

$З_{спо} = З_{сспс} + З_{сип}$, где:

$З_{сспс}$ – затраты на оплату услуг по сопровождению справочно-правовых систем;

$З_{сип}$ – затраты на оплату услуг по сопровождению и приобретению иного программного обеспечения.

В затраты на оплату услуг по сопровождению программного обеспечения и приобретению простых (неисключительных) лицензий на использование программного обеспечения не входят затраты на приобретение общесистемного программного обеспечения.

- Затраты на оплату услуг по сопровождению справочно-правовых систем ($З_{сспс}$) определяются по формуле:

$$З_{сспс} = \sum_{i=1}^{n} Р_{i\ сспс}$$, где:

$Р_{i\ сспс}$ – цена сопровождения i-й справочно-правовой системы, определяемая согласно перечню работ по сопровождению справочно-правовых систем и нормативным трудозатратам на их выполнение, установленным в эксплуатационной документации или утверждённом техническом задании на сопровождение справочно-правовых систем.

- Затраты на оплату услуг по сопровождению и приобретению иного программного обеспечения ($З_{сип}$) определяются по формуле:

$$З_{сип} = \sum_{g=1}^{k} Р_{g\ ипо} + \sum_{j=1}^{m} Р_{j\ пнл}$$, где:

$Р_{g\ ипо}$ – цена сопровождения g-го иного программного обеспечения, за исключением справочно-правовых систем, определяемая согласно перечню работ по сопровождению g-го иного программного обеспечения и нормативным трудозатратам на их выполнение, установленным в эксплуатационной документации или утверждённом техническом задании на сопровождение g-го иного программного обеспечения;

$Р_{j\ пнл}$ – цена простых (неисключительных) лицензий на использование программного обеспечения на j-е программное обеспечение, за исключением справочно-правовых систем.

1.3.3. Затраты на оплату услуг, связанных с обеспечением безопасности информации ($З_{оби}$), определяются по формуле:

$$З_{оби} = З_{ат} + З_{нп}$$, где:

$З_{ат}$ – затраты на проведение аттестационных, проверочных и контрольных мероприятий;

$З_{нп}$ – затраты на приобретение простых (неисключительных) лицензий на использование программного обеспечения по защите информации.

-Затраты на проведение аттестационных, проверочных и контрольных мероприятий ($З_{ат}$) определяются по формуле:

$$З_{ат} = \sum_{i=1}^{n} Q_{i\ об} \times Р_{i\ об} + \sum_{j=1}^{m} Q_{j\ ус} \times Р_{j\ ус}$$, где:

$Q_{i\ об}$ – количество аттестуемых i-х объектов (помещений);

$Р_{i\ об}$ – цена проведения аттестации 1 i-го объекта (помещения);

$Q_{j\ ус}$ – количество единиц j-го оборудования (устройств), требующих проверки;

$Р_{j\ ус}$ – цена проведения проверки 1 единицы j-го оборудования (устройства).

- Затраты на приобретение простых (неисключительных) лицензий на использование программного обеспечения по защите информации ($З_{нп}$) определяются по формуле:

$$З_{нп} = \sum_{i=1}^{n} Q_{i\,нп} \times P_{i\,нп}$$, где:

$Q_{i\,нп}$ – количество приобретаемых простых (неисключительных) лицензий на использование i-го программного обеспечения по защите информации;

$P_{i\,нп}$ – цена единицы простой (неисключительной) лицензии на использование i-го программного обеспечения по защите информации.

1.3.4 Иные затраты, относящиеся к затратам на приобретение прочих работ и услуг, не относящиеся к затратам на услуги связи, аренду и содержание имущества, в сфере информационно-коммуникационных технологий, в т.ч.:

-затраты на системное сопровождение автоматизированных рабочих мест определяются по формуле:

$$З_{сарм} = \sum_{i=1}^{k} Q_{iарм} \times P_{iарм} \times N_{iарм}$$, где:

$Q_{iарм}$ – количество АРМ;

$P_{iарм}$– цена сопровождения АРМ в месяц, определяемая согласно перечню работ по сопровождению автоматизированных рабочих мест согласно нормативным трудозатратам на их выполнение.

$N_{iарм}$ - количество месяцев предоставления услуги.

i-автоматизированное рабочее место.

Нормы положенности по администрированию АРМ

№ п/п	Категория должности	Наименование имущества	Количество по норме	Ед.изм.	Цена в год (12 месяцев)
1	Глава муниципального округа	Персональный компьютер (системный блок, монитор, клавиатура, мышь, ИБП, колонки)	1	комплект	100 000,00
		Ультрабук	1	шт	
2	Муниципальные служащие и должности, не являющиеся должностями муниципальной службы	Персональный компьютер (системный блок, монитор, клавиатура, мышь, колонки, ИБП)	5	комплект	
		Принтер	2	шт.	
		МФУ	2	шт.	
		МФУ цветной (А3,А4,А2)	1	шт.	
		Факс	1	шт.	
		Принтер печати этикеток штрихкодов	1	шт.	
		Устройство для считывания этикеток штрихкодов	1	шт.	
		Монитор	1	шт.	
		Сервер	2	шт.	
		Ноутбук	2	шт	

1.3.5.Затраты на утилизацию информационно-коммуникационного оборудования

Затраты на утилизацию информационно-коммуникационного оборудования (Зут) включают в себя затраты на утилизацию вычислительной техники, оргтехники и прочего информационно-коммуникационного оборудования и определяются по формуле :

$$З_{ут} = Q_{ут} * P_{ут}$$

, где
$Q_{ут}$ - планируемое к утилизации количество информационно-коммуникационного оборудования;
$P_{ут}$ - цена утилизации 1 ед. информационно-коммуникационного оборудования.

1.3.6.Затраты на выполнение работ по изготовлению криптографических ключей шифрования и электронной подписи

Затраты на работы по изготовлению криптографических ключей шифрования и электронной подписи (Зэп) определяются по формуле :
$З_{эп} = Q_{эп} * P_{эп}$, где

$Q_{эп}$ - количество криптографических ключей шифрования и электронной подписи;
$P_{эп}$ - цена изготовления ключа шифрования и электронной подписи.

1.4. Затраты на приобретение основных средств

1.4.1. Затраты на приобретение средств подвижной связи $(З_{прсот})$ определяются по формуле:

$$З_{прсот} = \sum_{i=1}^{n} Q_{i\ прсот} \times P_{i\ прсот}, \text{ где:}$$

$Q_{i\ прсот}$ - количество средств подвижной радиотелефонной связи по i-й должности в соответствии с нормативами муниципальных органов, определёнными с учётом нормативов затрат на обеспечение средствами связи;

$P_{i\ прсот}$ - стоимость 1 средства подвижной радиотелефонной связи для i-й должности в соответствии с нормативами муниципальных органов, определёнными с учётом нормативов затрат на обеспечение средствами связи.

1.4.2. Затраты на приобретение принтеров, многофункциональных устройств и копировальных аппаратов (оргтехники) $(З_{пм})$ определяются по формуле:

$$З_{пм} = \sum_{i=1}^{n} Q_{i\,пм} \times P_{i\,пм}, \text{где:}$$

$Q_{i\,пм}$ - количество принтеров, многофункциональных устройств, копировальных аппаратов и иной оргтехники по i-й должности в соответствии с нормативами муниципальных органов;

$P_{i\ пм}$ - цена 1 i-го типа принтера, многофункционального устройства, копировального аппарата и иной оргтехники , но не более:

47000 руб. включительно для сотрудников аппарата Совета депутатов, муниципального органа, обрабатывающих текстовые документы и работающие в информационных системах;

120000 руб. включительно для сотрудников аппарата Совета депутатов, муниципального органа, обрабатывающих текстовые и табличные документы больших объемов, требующие высокой скорости печати, а также текстовые и табличные документы формата А3;

1.4.3. Затраты на приобретение планшетных компьютеров ($З_{прпк}$) определяются по формуле:

$$З_{прпк} = \sum_{i=1}^{n} Q_{i\ прпк} \times P_{i\ прпк}, \text{ где:}$$

$Q_{i\ прпк}$ –количество планшетных компьютеров по i-й категории должности в соответствии с нормативами муниципальных органов;

$P_{i\ прпк}$ – цена 1 планшетного компьютера по i-й категории должности , не более 30 000,00руб.

Нормы положенности затрат на приобретение планшетных компьютеров

Категория должности	Наименование имущества	Норматив количества (не более), шт	Срок полезного использования (лет)
Для главы муниципального округа и депутатов Совета депутатов муниципального округа	Планшетный компьютер	1	3

*базовая стоимость единицы планшетного компьютера определяется на основании предложений поставщиков

1.4.4. Затраты на приобретение оборудования по обеспечению безопасности информации определяются по формуле:

$$З_{обин} = \sum_{i=1}^{n} Q_{i\ обин} \times P_{i\ обин}, \text{ где:}$$

$Q_{i\ обин}$ –количество i-го оборудования по обеспечению безопасности информации;

$P_{i\ обин}$ – цена приобретаемого i-го оборудования по обеспечению безопасности информации.

1.4.5. Затраты на приобретение настольных проводных телефонных аппаратов $(З_{птф})$ определяются по формуле:

$$З_{птф} = \sum_{i=1}^{n} Q_{iтпф} \text{ x } P_{iптф}$$

, где

$Q_{iтпф}$ - количество настольных проводных телефонных аппаратов для i-ой должности, но не более

норматива количества, установленного нормативами муниципальных органов;

$P_{iптф}$ - цена 1 настольного проводного телефонного аппарата для i-ой должности, но не более

норматива цены, установленного нормативами муниципальных органов;

i - должность

1.4.6. Затраты на приобретение источников бесперебойного питания

Затраты на приобретение источников бесперебойного питания (Зибп) определяются по формуле:

$$З_{ибп} = \sum_{i=1}^{n} Q_{iибп} \text{ x } P_{iибп}$$

, где

$Q_{iибп}$ - количество источников бесперебойного питания в соответствии с нормативами муниципальных органов.

$P_{iибп}$ - цена 1 единицы товара в соответствии с нормативами муниципальных органов.

i- вид источника бесперебойного питания.

Нормы положенности систем бесперебойного питания

Категория должности	Наименование имущества	Норматив количества (не более), шт	Срок полезного использования (лет)
Для главы муниципального округа, муниципальных служащих аппарата Совета депутатов и должностей, не являющиеся должностями муниципальной службы	Источник бесперебойного питания (время работы при полной нагрузке до 4мин, мощность: 700ВА, 405Вт, интерфейс USB, защита телефона, модема (RJ-11), защита сети (RJ-45)	Не более 1 на 1 АРМ	3

1.4.7. Затраты на приобретение рабочих станций $(З_{рст})$ определяются по формуле:

$$З_{рст} = \sum_{i=1}^{n} Q_{i\,рст\,предел} \times P_{i\,рст}$$, где:

$Q_{i\,рст\,предел}$ - количество рабочих станций по i-й должности, не превышающее предельное количество рабочих станций по i-й должности;

$P_{i\,рст}$ - цена приобретения 1 рабочей станции по i-й должности но не более 75000,00.

Нормы положенности на приобретение рабочих станций

№ п/п	Категория должности	Штатная численность	Норма положенности, единиц на категорию нормирования	Срок полезного использования (лет)
1	Глава муниципального округа	1	1	3
2	Муниципальные служащие	4	4	3
3	Должности, не являющиеся должностями муниципальной службы	1	1	3

1.4.8. Затраты на приобретение презентационного, аудио-видеооборудования

Затраты на приобретение презентационного, аудио-видеооборудования ($З_{пво}$) определяются по формуле :

$$З_{пво} = \sum_{i=1}^{n} Q_{iпво} \times P_{iпво}$$, где

$Q_{iпво}$ - количество i-ого презентационного, аудио-видеооборудования, но не более норматива количества, установленного нормативами муниципальных органов;

$P_{iпво}$ - цена приобретаемого i-ого презентационного, аудио-видеооборудования, но не более норматива цены, установленного нормативами муниципальных органов;

i - презентационное, аудио-видеооборудование.

Нормы положенности на приобретение презентационного, аудио-видеооборудования

№ п/п	Группа должностей	Штатная численность	Норма положенности, единиц на категорию нормирования	Срок полезного использования (лет)
1	Глава муниципального округа	1		
	Диктофон цифровой		1	5
	Телевизор		1	7
2	Муниципальные служащие и должности, не являющиеся должностями муниципальной службы	5		
	Карта CD		1	3
	Видеокамера		1	5
	Видеопанель ИК-подсв.		1	7
	Видеокамера с оборудованием для ведения съемки на расстоянии		1	5
	Телевизор		1	7
	Экран с электроприводом		1	7
	Плеер DVD		1	7
	Проектор		1	7
	Смартфон		1	3
	Аккумулятор Phantom 3		1	3

1.5. Затраты на приобретение исключительных лицензий на использование программного обеспечения и затрат на доработку существующего прикладного программного обеспечения, числящегося на балансе аппарата Совета депутатов и других нематериальных активов в сфере информационно-коммуникационных технологий определяются по формуле:

$$З_{лиц} = \sum_{i=1}^{n} Q_{iлиц} \ \text{x} \ P_{iлиц}$$

$Q_{iлиц}$ – количество исключительных лицензий;

$P_{i\ мн}$ – цена 1 единицы лицензии.

1.6. Затраты на приобретение материальных запасов в сфере информационно-коммуникационных технологий

1.6.1. Затраты на приобретение носителей информации, в том числе магнитных и оптических носителей информации ($З_{мн}$) определяются по формуле:

$$З_{мн} = \sum_{i=1}^{n} Q_{i\,мн} \times P_{i\,мн}, \text{ где:}$$

$Q_{i\,мн}$ – количество носителей информации по i-й должности в соответствии с нормативами муниципальных органов;

$P_{i\,мн}$ – цена 1 единицы носителя информации по i-й должности в соответствии с нормативами муниципальных органов.

1.6.2. Затраты на приобретение расходных материалов для принтеров, многофункциональных устройств, копировальных аппаратов и иной оргтехники ($З_{рм}$) определяются по формуле:

$$З_{рм} = \sum_{i=1}^{n} Q_{i\,рм} \times N_{i\,рм} \times P_{i\,рм}, \text{ где:}$$

$Q_{i\,рм}$ – фактическое количество принтеров, многофункциональных устройств, копировальных аппаратов и иной оргтехники по i-й должности в соответствии с нормативами муниципальных органов;

$N_{i\,рм}$ – норматив потребления расходных материалов для принтеров, многофункциональных устройств, копировальных аппаратов и иной оргтехники по i-й должности в соответствии с нормативами муниципальных органов;

$P_{i\,рм}$ – цена расходного материала для принтеров, многофункциональных устройств, копировальных аппаратов и иной оргтехники по i-й должности в соответствии с нормативами муниципальных органов.

1.6.3. Затраты на приобретение материальных запасов по обеспечению безопасности информации ($З_{мби}$) определяются по формуле:

$$З_{мби} = \sum_{i=1}^{n} Q_{i\,мби} \times P_{i\,мби}, \text{ где:}$$

$Q_{i\,мби}$ –количество i-го материального запаса;

$P_{i\,мби}$ – цена 1 единицы i-го материального запаса.

1.6.4. Затраты на приобретение мониторов ($З_{мон}$) определяются по формуле:

$$З_{мон} = \sum_{i=1}^{n} Q_{i\,мон} \times P_{i\,мон}, \text{ где:}$$

$Q_{i\,мон}$ –количество мониторов для i-й должности;

$P_{i\,мон}$ – цена одного монитора для i-й должности.

1.6.5. Затраты на приобретение системных блоков ($З_{сб}$) определяются по формуле:

$$З_{сб} = \sum_{i=1}^{n} Q_{i\,сб} \times P_{i\,сб}$$, где:

$Q_{i\,сб}$ –количество i-х системных блоков;

$P_{i\,сб}$ – цена одного i-го системного блока.

1.6.6. Затраты на приобретение других запасных частей для вычислительной техники ($З_{двт}$) определяются по формуле:

$$З_{двт} = \sum_{i=1}^{n} Q_{i\,двт} \times P_{i\,двт}$$, где:

$Q_{i\,двт}$ –количество i-х запасных частей для вычислительной техники, которое определяется по средним фактическим данным за 3 предыдущих финансовых года;

$P_{i\,двт}$ – цена 1 единицы i-й запасной части для вычислительной техники.

1.6.7. Затраты на приобретение деталей/запасных частей для принтеров, многофункциональных устройств, копировальных аппаратов и иной оргтехники ($З_{зп}$) определяются по формуле:

$$З_{зп} = \sum_{i=1}^{n} Q_{i\,зп} \times P_{i\,зп}$$, где:

$Q_{i\,зп}$ – количество i-х запасных частей для принтеров, многофункциональных устройств, копировальных аппаратов и иной оргтехники;

$P_{i\,зп}$ – цена 1 единицы i-й запасной части.

1.6.8. Затраты на приобретение запасных частей для автоматизированных телефонных станций

Затраты на приобретение запасных частей для автоматизированных телефонных станций $(З_{мза})$ определяются по формуле :

$$З_{мза} = \sum_{i} Q_{мзаi} * P_{мзаi}$$, где

$Q_{мзаi}$ - количество i-ых запасных частей, но не более 3-х запасных частей i-ого типа на 1 автоматическую телефонную станцию;

$P_{мзаi}$ - цена 1 единицы i-ой запасной части, но не более предельной цены в 50% от норматива цены автоматической телефонной станции, установленной нормативами муниципальных органов;

i - запасная часть.

2. Прочие затраты

Прочие затраты (Зпроч) определяются по формуле:

Зпроч = Зп+Зтр +Зком +Зсим+Зпр+ Зос + Зпр, где

Зп - Затраты на услуги связи, не отнесённые к затратам на услуги связи в рамках затрат на информационно-коммуникационные технологии (2.1);
Зтр - затраты на транспортные услуги (2.2);
Зком -затраты на коммунальные услуги (2.3);
Зсим -затраты на содержание имущества, не отнесённые к затратам на содержание имущества в рамках затрат на информационно-коммуникационные технологии (2.4);

Зпр - затраты на приобретение прочих работ и услуг, не относящиеся к затратам на услуги связи, транспортные услуги, а также к затратам на коммунальные услуги, содержание имущества в рамках прочих затрат и затратам на приобретение прочих работ и услуг в рамках затрат на информационно-коммуникационные технологии (2.5);
Зос - затраты на приобретение основных средств (2.6);
Змз - затраты на приобретение материальных запасов в сфере информационно-коммуникационных технологий (2.7);

2.1. Затраты на услуги связи, не отнесённые к затратам на услуги связи в рамках затрат на информационно-коммуникационные технологии

2.1.1. Затраты на оплату услуг почтовой связи ($З_п$) определяются по формуле:

$$З_п = \sum_{i=1}^{n} Q_{i\,п} \times P_{i\,п}, \text{ где:}$$

$Q_{i\,п}$ – планируемое количество i-х почтовых отправлений в год;

$P_{i\,п}$ – цена 1 i-го почтового отправления.

Нормативные затраты на оплату услуг почтовой связи

№ п/п	Наименование объекта	Кол-во	Ед. изм.	Лимит (с учетом НДС) (руб.) в год
1	Почтовые конверты с литерой	250	шт.	Цена маркированного конверта определяется номинальной стоимостью знаков почтовой оплаты на дату приобретения
3	Почтовые марки (номинал 25 руб.)	60	шт.	1 500,00
4	Почтовые марки (номинал 10 руб.)	300	шт.	3 000,00
5	Почтовые марки (номинал 5 руб.)	300	шт.	1 500,00
6	Почтовые марки (номинал 3 руб.)	300	шт.	900,00
7	Почтовые марки (номинал 2,5 руб.)	360	шт.	900,00
8	Почтовые марки (номинал 1 руб.)	1000	шт.	1 000,00

2.2. Затраты на транспортные услуги ($З_{тр}$) определяются по формуле:

$З_{тр} = З_{ат} + З_{ед}$, где

$З_{ат}$ - Затраты на оплату автотранспортных услуг (2.2.1.)

$З_{ед}$ - Затраты на оплату проездных билетов (транспортных карт «Тройка») (2.2.2.)

2.2.1 Затраты по контракту на оказание автотранспортных услуг ($З_{ат}$) определяются по формуле:

$$З_{ат} = \sum_{i=1}^{k} Q_{iат} \text{ x } P_{iат} \text{ x } N_{iат}$$

, где:

$Q_{iат}$ –количество i-х транспортных средств.

$P_{iат}$– цена оказания автотранспорт ной услуги i-го транспортного средства в месяц

$N_{iат}$ – планируемое количество месяцев оказания автотранспортной услуги i-го транспортного средства.

2.2.2. Затраты на оплату проездных билетов (транспортных карт «Тройка») ($З_{ед}$) определяются по формуле:

$$З_{ед} = \sum_{i=1}^{n} Q_{iед} \text{ x } P_{iед}$$

, где:

$Q_{iед}$ –количество i-х проездных билетов;

$P_{iед}$– цена i-го проездного билета в год.

2.3. Затраты на коммунальные услуги

Затраты на коммунальные услуги ($З_{ком}$) определяются по формуле:

$З_{ком} = З_{эс} + З_{тс} + З_{гв} + З_{хв}$, где:

$З_{эс}$ – затраты на электроснабжение (2.3.1.);

$З_{тс}$ – затраты на теплоснабжение (2.3.2);

$З_{гв}$ – затраты на горячее водоснабжение (2.3.3);

$З_{хв}$ – затраты на холодное водоснабжение и водоотведение (2.3.4.);

2.3.1. Затраты на электроснабжение ($З_{эс}$) определяются по формуле:

$$З_{эс} = \sum_{i=1}^{n} Т_{i\,эс} \times П_{i\,эс}$$, где:

$Т_{i\,эс}$ – i-й регулируемый тариф на электроэнергию (в рамках применяемого одноставочного, дифференцированного по зонам суток или двуставочного тарифа);

$П_{i\,эс}$ – расчётная потребность электроэнергии в год по i-му тарифу (цене) на электроэнергию (в рамках применяемого одноставочного, дифференцированного по зонам суток или двуставочного тарифа).

2.3.2. Затраты на теплоснабжение ($З_{тс}$) определяются по формуле:

$$З_{тс} = П_{топл} \times Т_{тс}$$, где:

$П_{топл}$ – расчётная потребность в теплоэнергии на отопление зданий, помещений и сооружений;

$Т_{тс}$ – регулируемый тариф на теплоснабжение.

2.3.3. Затраты на горячее водоснабжение ($З_{гв}$) определяются по формуле:

$$З_{гв} = П_{гв} \times Т_{гв}$$, где:

$П_{гв}$ – расчётная потребность в горячей воде;

$Т_{гв}$ – регулируемый тариф на горячее водоснабжение.

2.3.4. Затраты на холодное водоснабжение и водоотведение ($З_{хв}$) определяются по формуле:

$$З_{хв} = П_{хв} \times Т_{хв} + П_{во} \times Т_{во}$$, где:

$П_{хв}$ – расчётная потребность в холодном водоснабжении;

$Т_{хв}$ – регулируемый тариф на холодное водоснабжение;

$П_{во}$ – расчётная потребность в водоотведении;

$Т_{во}$ – регулируемый тариф на водоотведение.

2.4. Затраты на содержание имущества, не отнесённые к затратам на содержание имущества в рамках затрат на информационно-коммуникационные технологии

2.4.1. Затраты на предоставление эксплуатационных услуг и услуг по вывозу твердых коммунальных отходов определяются по формуле:

$$З_{экс} = З_{тбо} + З_{э}$$ где

$З_{тбо}$ - затраты на предоставление услуг по вывозу твердых коммунальных отходов определяется по формуле:

$$З_{тбо} = Q_{тбо} * P_{тбо}$$, где

$Q_{тбо}$ -количество куб. метров твердых коммунальных отходов в год;
$P_{тбо}$ -цена вывоза 1 куб. метра твердых коммунальных отходов;

$З_э$ -затраты на предоставление услуг по содержанию и ремонту общедомового имущества многоквартирного дома определяется по формуле:

$З_э = Q_э * P_э * N_э$, где

$Q_э$ - площадь помещения, закреплённого за органом местного самоуправления.

$P_э$ - ежемесячная стоимость услуги по содержанию и ремонту общедомового имущества многоквартирного дома за 1 кв.м. общей площади помещения;

$N_э$ - количество месяцев предоставления услуги.

2.4.2. Затраты на проведение текущего ремонта определяются исходя из установленной органом нормы проведения ремонта, но не более 1 раза в 3 года, с учетом требований Положения об организации и проведении реконструкции, ремонта и технического обслуживания жилых зданий, объектов коммунального и социально-культурного назначения ВСН 58-88 (р), утвержденного приказом государственного комитета по архитектуре и градостроительству при Госстрое СССР от 23.1 1.1988 № 312, по формуле:

$$З_{тек} = \sum_{i=1}^{n} S_{iт} \times P_{iт}$$

, где:

$S_{iт}$ - площадь i-го здания (помещения), планируемая к проведению текущего ремонта;
$P_{iт}$ - цена текущего ремонта 1 кв. метра площади i-го здания,
i- Здание (помещение), подлежащее текущему ремонту.

Нормативные затраты на проведение текущего ремонта

№	Здание (помещение)	Наименование	Площадь нежилого помещения (кв.м)	Лимит (с учетом НДС) в год.
1	Нежилое помещение, под размещение аппарата Совета депутатов муниципального округа Южное Бутово	Нежилое помещение по адресу : Москва, ул. Изюмская, д. 39 корп.1	103,5	цена текущего ремонта 1 кв. метра площади i-го здания не более 5 400,00

2.4.3. Затраты на оплату услуг по комплексной уборке внутренних помещений определяется по формуле:

$$З_{зуп} = P_{iзуп} \times N_{iзуп}$$, где

$P_{iзуп}$ -цена услуги комплексной уборки внутренних помещений в месяц;

$N_{iзуп}$ - количество месяцев использования услуги;

i- Здание (помещение).

Нормативные затраты на оплату услуг по комплексной уборке внутренних помещений

№	Площадь нежилого помещения (кв.м)	Лимит за 1 кв.м. (с учетом НДС) руб.	Количество месяцев оказания услуг	Лимит (с учетом НДС)	
				В месяц	В год
1	103,5	Не более 130,00	12	13455,00	161460,00

2.4.4. Затраты на ремонт мебели (Зрм)

Затраты на ремонт мебели определяются по формуле:

$$З_{рм} = \sum_{i=1}^{n} Q_{iрм} \times P_{iрм}$$, где

$Q_{iрм}$- количество услуги i- ого ремонта мебели;

$P_{iрм}$- цена 1 услуги i- ого ремонта мебели, но не более 25% от первоначальной стоимости 1 единицы мебели, подлежащей i- ому ремонту ;

i- тип ремонта

Перечень предметов мебели

№	Наименование имущества	Срок полезного использования	Количество по норме	Единица измерения
1	Глава муниципального округа			
	Шкаф со стеклом	7	1	Шт.
	Шкаф купе с зеркалом	7	1	Шт.
	Стеллаж1 металлический 5 полок	7	1	Шт.
2	Муниципальные служащие и должности, не являющиеся должностями муниципальной службы			
	Складной стул	7	6	Шт.
	Стеллаж металлический 5 полок	7	2	Шт.
	Стеллаж низкий угловой, с креплениями для навески	7	2	Шт.

	Шкаф-антресоль	7	1	Шт.
	Шкаф усиленный с дверью	7	1	Шт.
	Стол с закругленными углами на хром. опорах	7	1	Шт.
	Шкаф с полками	7	1	Шт.
	Шкаф усиленный со стеклом в алюм.раме	7	1	Шт.
	Шкаф для документов	7	1	Шт.
	Диван раскладной	7	1	Шт.
	Комплект мебели	7	1	Комплект
	Сейф	25	1	Шт.
	Шкаф	3	1	Шт.
	Шкаф архивный	7	1	Шт.
	Шкаф стальной	7	1	Шт.

2.4.5. Затраты на техническое обслуживание и регламентно-профилактический ремонт бытового оборудования

Затраты на техническое обслуживание и регламентно-профилактический ремонт бытового оборудования (Зрбо) определяются по формуле:

$$З_{рбо} = \sum_{i=1}^{n} Q_{irбо} \text{ x } P_{irбоj}$$, где

$Q_{irбо}$ - количество i- ого бытового оборудования;

$P_{irбо}$ - цена j - ого технического обслуживания и регламентно-профилактического ремонта бытового оборудования, но не более 25% от первоначальной стоимости 1 единицы бытового оборудования, подлежащей ремонту.

i- Вид технического обслуживания и регламентно-профилактического ремонта

j- вид бытового оборудования.

Бытового оборудования

№	Наименование имущества	Срок полезного использования	Количество по норме	Единица измерения
1	Муниципальные служащие и должности, не являющиеся должностями муниципальной службы			
	Микроволновая печь	5	1	Шт.
	Холодильник	5	1	Шт.
	Кофемашина	5	1	Шт.

2.4.6. Затраты на техническое обслуживание и регламентно-профилактический ремонт иного оборудования –систем кондиционирования и вентиляции, систем пожарной сигнализации, системы контроля и управления доступом, систем автоматического диспетчерского управления, систем видеонаблюдения ($З_{ио}$) определяются по формуле:

$$З_{ио} = З_{скив} + З_{спс} + З_{скуд}$$, где:

$З_{скив}$ – затраты на техническое обслуживание и регламентно-профилактический ремонт систем кондиционирования и вентиляции;

$З_{спс}$ – затраты на техническое обслуживание и регламентно-профилактический ремонт систем пожарной сигнализации;

$З_{скуд}$ – затраты на техническое обслуживание и регламентно-профилактический ремонт систем контроля и управления доступом;

2.4.6.1. Затраты на техническое обслуживание и регламентно-профилактический ремонт систем кондиционирования и вентиляции ($З_{скив}$) определяются по формуле:

$$З_{скив} = \sum_{i=1}^{n} Q_{i\ скив} \times P_{i\ скив}$$, где:

$Q_{i\ скив}$ – количество i-х установок кондиционирования и элементов систем вентиляции;

$P_{i\ скив}$ – цена технического обслуживания и регламентно-профилактического ремонта i-й установки кондиционирования и элементов вентиляции.

Перечень систем кондиционирования и вентиляции

№	Наименование имущества	Срок полезного использования	Количество по норме	Единица измерения
1	Глава муниципального округа			
	Сплит-система	5	1	Шт.
2	Муниципальные служащие и должности, не являющиеся должностями муниципальной службы			
	Сплит-система	5	2	Шт.

2.4.6.2. Затраты на техническое обслуживание и регламентно-профилактический ремонт систем пожарной сигнализации ($З_{спс}$) определяются по формуле:

$$З_{спс} = \sum_{i=1}^{n} Q_{i\ спс} \times P_{i\ спс}$$, где:

$Q_{i\ спс}$ – количество i-х систем пожарной сигнализации;

$P_{i\ спс}$ – цена технического обслуживания и регламентно-профилактического ремонта 1 i-й системы в год.

Нормы положенности на техническое обслуживание и регламентно-профилактический ремонт пожарной сигнализации

№ п/п	Категория должности	Наименование услуги	Количество систем	Единица измерения
1	Для главы муниципального округа, муниципальных служащих аппарата Совета депутатов и должностей, не являющихся должностями муниципальной службы	Обслуживание системы автоматической пожарной сигнализации, системы оповещения управлением эвакуацией людей при пожаре	1	система
		Пожарный извещатель ручной	1	Шт.
		Пожарный оповещатель звуковой	2	Шт.
		Извещатель пожарный дымовой оптико-электронный	16	Шт.
		Световое табло «Выход»	4	Шт.
		Приемно-контрольный прибор	1	Шт.
		План эвакуации	1	Шт.
		Пожарный шкаф 2 отделения	1	Шт.
		Пожарный рукав	1	Шт.
		Огнетушитель	3	Шт.
		Аптечка первой помощи работникам (до 10 чел) с содержимым, в соответствии с Приказом 169Н	1	Шт.
		Противогаз	6	Шт.

2.4.6.3. Затраты на техническое обслуживание и регламентно-профилактический ремонт систем контроля и управления доступом ($З_{скуд}$) определяются по формуле:

$$З_{скуд} = \sum_{i=1}^{n} Q_{i\ скуд} \times P_{i\ скуд}$$, где:

$Q_{i\ скуд}$ – количество i-х устройств в составе систем контроля и управления доступом;

$P_{i\ скуд}$ – цена технического обслуживания и текущего ремонта 1 i-го устройства в составе систем контроля и управления доступом в год.

Нормы положенности на техническое обслуживание и регламентно-профилактический ремонт систем контроля и управления доступом

№ п/п	Категория должности	Наименование объекта	Количество	Единица измерения
1	Для главы муниципального округа, муниципальных служащих аппарата Совета депутатов, должностей, не являющихся должностями муниципальной службы, депутатов муниципального округа	Обслуживание запирающего устройства и видеодомофона в помещении: г. Москва, ул. Изюмская, д. 39 корп.1	1	комплект
		Техническое обслуживание и регламентно-профилактический ремонт комплекса технических средств охраны	1	комплект

2.4.6.4. Затраты на услуги оценки технического состояния нефинансовых активов определяются по формуле:

$$З_{отс} = \sum_{i=1}^{n} Q_{iотс} \ \text{x} \ P_{iотс}$$

, где:

$Q_{iотс}$ – количество i-х нефинансовых активов;

$P_{iотс}$– цена услуги оценки технического состояния 1 i-го нефинансового актива.

Нормативы, применяемые при расчете затрат на работы по оценке технического состояния нефинансовых активов

Наименование	Кол-во, шт.	Стоимость оказания услуг, руб.
Оценка технического состояния (диагностика) оборудования	Определяется исходя из фактической потребности (кол-ва списываемых ОС)	не более 30 000,00 руб. в год

*базовая стоимость работ по оценке технического состояния техники определяется на основании предложений поставщиков

2.5. Затраты на приобретение прочих работ и услуг, не относящиеся к затратам на услуги связи, транспортные услуги, а также к затратам на коммунальные услуги, содержание имущества в рамках прочих затрат и затратам на приобретение прочих работ и услуг в рамках затрат на информационно-коммуникационные технологии

2.5.1. Затраты на оплату типографских работ и услуг, включая приобретение периодических печатных изданий ($З_т$), определяются по формуле:

$З_т = З_ж + З_{иу}$, где:

$З_{жбо}$ – затраты на приобретение спецжурналов и бланков строгой отчетности ($З_{жбо}$) определяются по формуле;

$З_{иу}$ – затраты на приобретение информационных услуг, которые включают в себя затраты на приобретение иных периодических печатных изданий, справочной литературы, а также подачу объявлений в печатные издания.

-Затраты на приобретение спецжурналов и бланков строгой отчетности ($З_{жбо}$) определяются по формуле:

$$З_{жбо} = \sum_{i=1}^{n} Q_{iж} \times P_{iж} \times Q_{бо} \times P_{бо}, \text{где:}$$

$$З_{жбо} = \sum_{i=1}^{n} Q_{iж} \times P_{iж} \times Q_{бо} \times P_{бо}, \text{где:}$$

$Q_{iж}$ - количество приобретаемых i-х спецжурналов;
$P_{iж}$ - цена одного i-го спецжурнала;
$Q_{бо}$ - количество приобретаемых бланков строгой отчетности;
$P_{бо}$ - цена одного бланка строгой отчетности.

-Затраты на приобретение информационных услуг, которые включают в себя затраты на приобретение периодических печатных изданий, справочной литературы, а также подачу объявлений в печатные издания ($З_{иу}$), определяются по фактическим затратам в отчётном финансовом году.

2.5.2. Затраты на оплату работ по монтажу (установке), дооборудованию и наладке оборудования ($З_{мдн}$) определяются по формуле:

$$З_{мдн} = \sum_{g=1}^{k} Q_{g\ мдн} \times P_{g\ мдн}, \text{ где:}$$

$Q_{g\ мдн}$ – количество g-го оборудования, подлежащего монтажу (установке), дооборудованию и наладке;

$P_{g\ мдн}$ – цена монтажа (установки), дооборудования и наладки g-го оборудования.

2.5.3. Затраты на оплату труда независимых экспертов определяются по формуле:

$З_{нэ} = Q_{чз}$ x $Q_{нэ}$ x $S_{нэ}$ x $(1 + k_{стр})$, где:

$Q_{чз}$ –количество объектов экспертизы ;

$Q_{нэ}$ –количество независимых экспертов;

$S_{нэ}$ – размер оплаты труда независимых экспертов;

$k_{стр}$ – процентная ставка страхового взноса в государственные внебюджетные фонды при оплате труда независимых экспертов на основании гражданско-правовых договоров.

2.5.4. Затраты на приобретение образовательных услуг по профессиональной переподготовке и повышению квалификации ($З_{дпо}$) определяются по формуле:

$$З_{дпо} = \sum_{i=1}^{n} Q_{i\ дпо} \times P_{i\ дпо}, \text{ где:}$$

$Q_{i\ дпо}$ – количество работников, направляемых на i-й вид дополнительного профессионального образования;

$P_{i\ дпо}$ – цена обучения одного работника по i-му виду дополнительного профессионального образования.

Нормативы, применяемые при расчете затрат на приобретение образовательных услуг по профессиональной переподготовке и повышению квалификации:

№ п/п	Категория должности	Наименование образовательной программы	Количество сотрудников, направляемых на обучение	Лимит (с учетом НДС) в год на одного сотрудника (руб.)	Количество образовательных программ в год на одного сотрудника
1	Глава муниципального округа	Курсы повышения квалификации	1	30 000,00	не более 2
		Профессиональная переподготовка	1	200 000,00* В случае продолжительности программы более одного года, лимит в год учитывается исходя из суммы за 1 год обучения	Не более 1
		Участие в образовательных семинарах	1	10 000,00	не более 3
1	Муниципальные служащие аппарата Совета депутатов муниципального округа	Курсы повышения квалификации	4	35 000,00	не более 2
		Профессиональная переподготовка	2	100 000,00* В случае продолжительности программы более одного года, лимит в год учитывается исходя из суммы за 1 год обучения	Не более 1
2		Участие в образовательных семинарах	4	10 000,00	не более 3

*базовая стоимость образовательных услуг определяется на основании предложений поставщиков

2.5.5. Затраты на медицинское обслуживание лица, замещающего муниципальную должность, должности муниципальной службы и членов их семей определяются по формуле:

$З_{мед} = З_{медк} + З_{меду}$. где

$З_{медк}$ - затраты на выплату компенсации за медицинское обслуживание лица, замещающего муниципальную должность в т.ч. лиц, вышедших на пенсию с муниципальной службы, должности муниципальной службы и членов их семей;

$З_{меду}$ - затраты на услуги медицинского обслуживания лица, замещающего муниципальную должность , должности муниципальной службы и членов их семей.

2.5.5.1 Затраты на выплату компенсации за медицинское обслуживание лиц, замещающих муниципальные должности в т.ч. лиц, вышедших на пенсию с муниципальной службы, должности муниципальной службы и членов их семей определяются по формуле:

$$З_{медк} = \sum_{i=1}^{n} Q_{iмедк} \text{ x } P_{iмедк}$$

, где:

$Q_{iмедк}$ - численность получателей выплаты компенсации за медицинское обслуживание по i-й категории получателей

$P_{iмедк}$ - стоимость компенсации за медицинское обслуживание в год в расчете на 1-ого муниципального служащего, в размерах, предусмотренных нормативными правовыми актами города Москвы для государственных гражданских служащих, согласно законодательству Российской Федерации и города Москвы о взаимосвязи муниципальной службы и государственной службы;

i – категория получателей выплаты компенсации:

- лица, замещающие муниципальные должности и должности муниципальной службы
- лица, замещавшие должности муниципальной службы и вышедшие на пенсию с муниципальной службы
- члены семьи лиц, замещающих муниципальные должности и должности муниципальной службы

Нормы положенности на выплату компенсации за медицинское обслуживание

№	Категория должности	Кол-во	Лимит (с учетом НДС) (руб) в год на 1 человека	Основание
1	Муниципальные служащие	3	52 000,00	В соответствии с ФЗ от 06.10.2003 № 131 –ФЗ «Об общих принципах организации местного самоуправления в Российской Федерации», Законом города Москвы от 22.10.2008 № 50 «О размере компенсации за медицинское обслуживание государственным гражданским служащим города Москвы»
2	Члены семьи муниципальных служащих	Исчисляется исходя из фактической потребности	41 200,00	
3	Лица, замещавшие должности муниципальной службы и вышедшие на пенсию с муниципальной службы	5	52 000,00	

2.5.5.2. Затраты на оказание услуг медицинского обслуживания лица, замещающего муниципальную должность, должности муниципальной службы и членов их семей определяются по формуле:

$$З_{меду} = \sum_{i=1}^{n} Q_{iмеду} \text{ x } P_{iмеду}$$

, где:

$Q_{iмеду}$ - численность получателей услуг медицинского обслуживания из числа лиц, замещающих муниципальную должность , должности муниципальной службы и членов их семей по i-й категории получателей

$P_{iмеду}$ - стоимость услуг медицинского обслуживания в год лиц, замещающих муниципальную должность , должности муниципальной службы и членов их семей;

i – категория получателей выплаты компенсации:

- лица, замещающие муниципальные должности и должности муниципальной службы
- члены семьи лиц, замещающих муниципальную должность и должности муниципальной службы.

Нормы положенности на получение услуг медицинского обслуживания

№	Категория должности	Кол-во	Лимит (с учетом НДС) (руб) в год на 1 человека*	Основание
1	Глава муниципального округа, муниципальные служащие	**3**	60800,00	В соответствии с ФЗ от 06.10.2003 № 131 –ФЗ «Об общих принципах организации местного самоуправления в Российской Федерации»
2	Члены семьи	Исчисляется исходя из фактической потребности **5**	50800,00	

*Стоимость медицинского обслуживания определяется на основании коммерческих предложений поставщиков

2.5.6. Затраты на оплату проездных билетов (транспортных карт «Тройка» Карта «Тройка» без лимита поездок с (без) залоговой стоимостью) для обеспечения гарантий депутатам муниципального округа Южное Бутово ($З_{едд}$) определяются по формуле:

$$З_{едд} = \sum_{i=1}^{n} Q_{iедд} \text{ x } P_{iедд}$$

, где:

$Q_{iед}$ –количество i-х проездных билетов в соответствии с нормативами муниципальных органов;

$P_{iед}$– цена i-го проездного билета в год в соответствии с нормативами муниципальных органов.

Нормы положенности обеспечения проездными билетами (карта «Тройка») депутатов муниципального округа Южное Бутово

Категория должности	Наименование	Количество дней предоставления услуги , дн.	Кол-во проездных билетов, шт.	Лимит (с учетом НДС) в год, руб.
Депутаты муниципального округа Южное Бутово	Карта «Тройка» без лимита поездок, с (без) залоговой стоимостью.	Не более 365 дней	Не более 12 в год	Цена определяется в соответствии с действующими тарифами, утвержденными Постановлением Правительства Москвы и с учетом прогнозных показателей бюджета по росту потребительских цен.

2.5.7. Затраты на страхование (Зсто).

Данный вид затрат включает в себя затраты на страхование имущественных интересов, связанных с риском причинения вреда жизни, здоровью и трудоспособности муниципальных служащих и главы муниципального округа Южное Бутово в период прохождения муниципальной службы и в связи с исполнением ими должностных обязанностей и определяются по формуле:

$$З_{сто} = ТБ_i \times КТ_i \times КБМ_i \times КО_i \times КМ_i \times КС_i \times КН_i \times КП_{pi}$$ **, где**

$ТБ_i$ - предельный размер базовой ставки страхового тарифа по i-му муниципальному служащему ;

$КТ_i$ – коэффициент страховых тарифов в зависимости от территории страхового покрытия;

$КБМ_i$ - коэффициент страховых тарифов зависимости от наличия или отсутствия страховых возмещений при наступлении страховых случаев, произошедших в период действия предыдущих договоров по i – му муниципальному служащему;

$КО_i$ - коэффициент страховых тарифов в зависимости от наличия сведений о количестве застрахованных по программе лиц;

$КМ_i$ - коэффициент страховых тарифов в зависимости от времени действия страховой защиты по i –му муниципальному служащему;

$КС_i$ - коэффициент страховых тарифов в зависимости от рода деятельности застрахованных лиц по i –му муниципальному служащему;

$КН_i$ - коэффициент страховых тарифов в зависимости от наличия нарушений,

предусмотренных нормами действующего законодательства РФ;

$КП_{pi}$ - коэффициент страховых тарифов в зависимости от рисков, связанных с причинением вреда жизни, здоровью и трудоспособности застрахованных, указанных в договоре страхования;

i- муниципальный служащий;

№	Категория должности	Кол-во Ед. измерения	Основание
1	Глава муниципального округа	1 полис	Расчет нормативов с базовыми ставками страховых тарифов и коэффициентами страховых тарифов, установленными регулятором
2	Муниципальные служащие	4 полиса	

2.5.8. Затраты на страхование нежилого помещения

Данный вид затрат включает в себя затраты на страхование нежилого помещения, занимаемое органом местного самоуправления и определяются по формуле:

$$\mathbf{З_{стп} = П_i \times Ц_i}\text{ , где}$$

$П_i$ - нежилое помещение, занимаемое органом местного самоуправления ;

$Ц_i$ – стоимость пакета услуг по страхованию помещения, не более 20000,00 руб. в год;

2.5.9. Затраты на утилизацию.

Затраты на утилизацию ($З_{утт}$) включают в себя затраты на утилизацию объектов нефинансовых активов и материальных запасов, в т.ч. демеркуризацию ламп и определяются по формуле:

$$\mathbf{З_{утт} = \sum Q_{i\ утт} \times P_{i\ утт}}\text{, где}$$

$Q_{i\ утт}$ - планируемой к утилизации количество i-ых объектов нефинансовых активов и материальных запасов, но не более 20 шт.;

$P_{i\ утт}$ - Стоимость утилизации единицы i- объекта нефинансовых активов и материальных запасов.

i- тип нефинансового актива (материального запаса)

Нормативы, применяемые при расчете затрат на работы по утилизации

Наименование	Кол-во, шт.	Стоимость оказания услуг, руб.
Работы по переработке с целью дальнейшей утилизации выбывших из эксплуатации и списанных ОС	Определяется исходя из фактической потребности (кол-ва выбывших из эксплуатации и списанных ОС)	Не более 30 000,00 руб. в год

*базовая стоимость работ по утилизации определяется на основании предложений поставщиков.

2.5.10. Затраты на услуги архива($З_{арх}$).

Затраты на услуги архива определяются по формуле:

$$З_{арх} = \sum Q_{i\ арх} \times P_{i\ арх}, \text{ где}$$

$Q_{i\ арх}$ –количество услуг архива в год;

$P_{i\ арх}$- цена 1 услуги архива;

i- тип услуги архива.

Нормативы, применяемые при расчете затрат на архивные работы*

Наименование	Периодичность	Предельная цена (не более), руб. в год
Архивные работы	1 раз в год	150 000,00

*базовая цена стоимость затрат на архивные работы определяется на основании предложений поставщиков.

2.5.11. Затраты на проведение специальной оценки условий труда ($З_{соу}$).

Затраты на проведение специальной оценки условий труда определяются по формуле:

$$З_{соу} = Q_{i\ соу} \times P_{i\ соу}, \text{ где}$$

$Q_{i\ соу}$ –количество рабочих мест;

$P_{i\ соу}$- цена проведения специальной оценки условий труда 1 рабочего места;

i- рабочее место

Норматив положенности на проведение специальной оценки условий труда

№	Категория должности	Количество рабочих мест, подлежащих оценке
1	Глава муниципального округа	1
2	Муниципальные служащие и должности, не являющиеся должностями муниципальной службы	5

2.5.12. Затраты на оплату услуг по привлечению специализированной организации ($З_{спор}$).

Затраты на оплату услуг по привлечению специализированной организации осуществляются в целях сопровождения организации в сфере закупок товаров, работ, услуг для обеспечения муниципальных нужд и выполнения отдельных функций по определению поставщика (подрядчика, исполнителя), в том числе для разработки документации о закупке, размещение в ЕИС и на электронной площадке информации и электронных документов, предусмотренных Федеральным законом № 44-ФЗ, выполнение иных функций, связанных с обеспечением проведения определения поставщика и определяются по формуле:

$$З_{спор}=\sum Q_{i\ спор} \times P_{i\ спор}, \text{ где}$$

$Q_{i\ спор}$- количество i- ых услуг специализированной организации, но не более 5 услуг в год;

$P_{i\ спор}$- цена 1 i-ой услуги специализированной организации, но не более 50 000, 00 руб.;

i- услуга специализированной организации.

2.5.13. Затраты на оплату юридических услуг ($З_{юр}$).

Затраты на оплату юридических услуг для нужд органов местного самоуправления осуществляются в целях юридического сопровождения деятельности органов местного самоуправления, в том числе консультаций по юридическим вопросам, разработки правовой и иной документации, представление интересов органов местного самоуправления в судебных и иных государственных органах, выполнение иных функций, связанных с обеспечением юридического сопровождения и определяются по формуле:

$$З_{спор}=\sum Q_{i\ юр} \times P_{i\ юр}, \text{ где}$$

$Q_{i\ спор}$- количество i- ых услуг юридического сопровождения, но не более 5 услуг в год;

$P_{i\ спор}$- цена 1 i-ой услуги юридического сопровождения, но не более 50 000, 00 руб.;

i- услуга юридического сопровождения.

2.5.14. Затраты на оплату нотариальных услуг ($З_{нот}$).

Затраты на оплату нотариальных услуг для нужд органов местного самоуправления осуществляются в целях юридического сопровождения деятельности органов местного самоуправления и определяются по формуле:

$$З_{нот}=\sum Q_{i\ нот} \times P_{i\ нот}, \text{ где}$$

$Q_{i\ нот}$- количество i- ых нотариальных услуг, но не более 5 услуг в год;

$P_{i\ нот}$- цена 1 i-ой нотариальной услуги, но не более 10 000, 00 руб.;

i- нотариальная услуга.

Нормативы, применяемые при расчете затрат на оказание нотариальных услуг

Наименование	Кол-во, шт.	Стоимость оказания услуг, руб.
Нотариальные услуги	Определяется исходя из фактической потребности	Не более 10 000,00 руб. в год

*базовая стоимость нотариальных услуг определяется на основании тарифов, утвержденных контрагентами.

2.5.15. Затраты на оказание услуг по техническому учету и технической инвентаризации помещения, противопожарному аудиту, изготовлению документации по приведению помещения в соответствии с планами МосгорБТИ , нормами противопожарной безопасности определяются по формуле:

$\mathbf{З_{ту}=\sum Q_{i\ ту} \times P_{i\ ту}}$**, где**

$\mathbf{Q_{i\ ТУ}}$- количество i- ых услуг по техническому учету и технической инвентаризации помещения, противопожарному аудиту, изготовлению документации по приведению помещения в соответствии с планами МосгорБТИ, нормами противопожарной безопасности;

$\mathbf{P_{i\ ТУ}}$- цена 1 i-ой услуг по техническому учету и технической инвентаризации помещения, противопожарному аудиту, изготовлению документации по приведению помещения в соответствии с планами МосгорБТИ, нормами противопоарной безопасности.

Нормативы, применяемые при расчете затрат на оказание услуг по техническому учету и технической инвентаризации помещения, противопожарному аудиту, изготовлению документации по приведению помещения в соответствии с планами МосгорБТИ, нормами противопожарной безопасности

Наименование	Площадь помещения, кв.м.	Стоимость оказания услуг, руб.
Услуги по техническому учету и технической инвентаризации служебного помещения	103,5	Не более 70 000,00 руб. в год.
Разработка документации в целях приведения служебного помещения в соответствии с документацией МосгорБТИ	103,5,	Не более 100 000,00 руб. в год
Услуги противопожарного аудита служебного помещения	103,5	Не более 100 000,00 руб. в год.
Разработка документации в целях приведения служебного помещения в соответствии с нормами противопожарной безопасности	103,5,	Не более 150 000,00 руб. в год

*базовая цена стоимость технического учета и технической инвентаризации помещения, противопожарному аудиту, изготовления документации по приведению помещения в соответствии с планами МосгорБТИ, нормами противопожарной безопасности определяется на основании тарифов, утвержденных контрагентами/ предложений поставщиков.

2.5.16. Затраты на оказание услуг по разработке проектно-сметной документации на проведение текущего ремонта определяются по формуле:

$З_{ремп}=\sum Q_{i\ ремп} \times P_{i\ ремп}$, где

$Q_{i\ ремп}$- количество i- ых услуг по по разработке проектно-сметной документации на проведение текущего ремонта

$P_{i\ ремп}$- цена 1 i-ой услуг по разработке проектно-сметной документации на проведение текущего ремонта

Нормативы, применяемые при расчете затрат на оказание услуг по разработке проектно-сметной документации на проведение текущего ремонта

Наименование	Площадь помещения, кв.м.	Стоимость оказания услуг, руб.
Услуги по разработке проектно-сметной документации на проведение текущего ремонта	103,5	Не более 70 000,00 руб. в год.

*базовая цена стоимость определяется на основании предложений поставщиков.

2.6.Затраты на приобретение основных средств, не отнесённые к затратам на приобретение основных средств в рамках затрат на информационно-коммуникационные технологии

2.6.1. Затраты на приобретение мебели ($З_{пмеб}$) определяются по формуле:

$$З_{пмеб} = \sum_{i=1}^{n} Q_{i\ пмеб} \times P_{i\ пмеб}, \text{ где:}$$

$Q_{i\ пмеб}$ – количество i-х предметов мебели в соответствии с нормативами муниципальных органов;

$P_{i\ пмеб}$ – цена i-го предмета мебели в соответствии с нормативами муниципальных органов.

2.6.2. Затраты на приобретение систем кондиционирования ($З_{ск}$) определяются по формуле:

$$З_{ск} = \sum_{i=1}^{n} Q_{i\ c} \times P_{i\ c}, \text{ где:}$$

$Q_{i\ c}$ – количество i-х систем кондиционирования;

$P_{i\ c}$ – цена 1-й системы кондиционирования.

Нормы положенности на приобретение систем кондиционирования

№ п/п	Группа должностей	Штатная численность	Норма положенности, единиц на категорию нормирования	Срок полезного использования
1	Глава муниципального округа	1	1	При 100% износе существующего оборудования
2	Муниципальные служащие и должности, не являющиеся должностями муниципальной службы	4	2	При 100% износе существующего оборудования

2.6.3.Затраты на приобретение противопожарного оборудования определяются по формуле:

$$З_{ппо} = \sum_{i=1}^{n} Q_{iппо} \text{ x } P_{iппо}$$

, где

$Q_{iппо}$- количество i-того противопожарного оборудования;
$P_{iппо}$ - цена 1-й единицы i-того противопожарного оборудования;
i – вид противопожарного оборудования.

2.6.4.Затраты на приобретение товаров и оборудования, необходимых для содержания зданий (помещений) и реализации функций аппарата СД МО Южное Бутово определяются по формуле:

$$З_{орф} = \sum_{i=1}^{n} Q_{iорф} \text{ x } P_{iорф}$$

, где

$Q_{iорф}$- количество i-того товара/оборудования, необходимого для содержания зданий (помещений) и реализации функций аппарата СД МО Южное Бутово;

$P_{iорф}$ - цена 1-й единицы i-того товара/оборудования, необходимого для содержания зданий (помещений) и реализации функций аппарата СД МО Южное Бутово
i – вид товара/оборудования, необходимого для содержания зданий (помещений) и реализации функций аппарата СД МО Южное Бутово.

2.6.5..Затраты на приобретение печатей и штампов определяются по формуле:

$$З_{пшт} = \sum_{i=1}^{n} Q_{iпшт} \times P_{iпшт}$$, где

$Q_{iпшт}$- количество печатей (штампов);
$P_{iпшт}$- цена 1-й единицы i-того товара (печати/штампа);
i - вид товара (печать/штамп).

2.7.Затраты на приобретение материальных запасов, не отнесённые к затратам на приобретение материальных запасов в рамках затрат на информационно-коммуникационные технологии

2.7.1. Затраты на приобретение бланочной продукции ($З_{бл}$) определяются по формуле:

$$З_{бл} = \sum_{i=1}^{n} Q_{i\,б} \times P_{i\,б} + \sum_{j=1}^{m} Q_{j\,пп} \times P_{j\,пп}$$, где:

$Q_{i\,б}$ – количество бланочной продукции;

$P_{i\,б}$ – цена 1 бланка по i-му тиражу;

$Q_{j\,пп}$ – количество прочей продукции, изготовляемой типографией;

$P_{j\,пп}$ – цена 1 единицы прочей продукции, изготовляемой типографией, по j-му тиражу.

2.7.2. Затраты на приобретение канцелярских принадлежностей ($З_{канц}$) определяются по формуле:

$$З_{канц} = \sum_{i=1}^{n} N_{i\,канц} \times Ч_{оп} \times P_{i\,канц}$$, где:

$N_{i\,канц}$ – количество i-го предмета канцелярских принадлежностей в соответствии с нормативами муниципальных органов в расчёте на основного работника;

$Ч_{оп}$ – расчетная численность основных работников,

$P_{i\,канц}$ – цена i-го предмета канцелярских принадлежностей в соответствии с нормативами муниципальных органов.

2.7.3. Затраты на приобретение хозяйственных товаров и принадлежностей ($З_{хп}$) определяются по формуле:

$$З_{хп} = \sum_{i=1}^{n} P_{i\,хп} \times Q_{i\,хп}$$, где:

$P_{i\ хп}$ – цена i-й единицы хозяйственных товаров и принадлежностей в соответствии с нормативами муниципальных органов;

$Q_{i\ хп}$ – количество i-го хозяйственного товара и принадлежности в соответствии с нормативами муниципальных органов.

2.7.4. Затраты на приобретение запасных частей и материалов для ремонтных работ определяются по формуле:

$$З_{змп} = \sum_{i=1}^{n} Q_{iзмп} \text{ x } P_{iзмп}$$

, где:

$Q_{i\ хп}$ – количество i-тых запасных частей и материалов для ремонтных работ в соответствии с нормативами муниципальных органов;

$P_{i\ хп}$ – цена i-й единицы запасных частей и материалов для ремонтных работ в соответствии с нормативами муниципальных органов.

3.Затраты на осуществление некоторых полномочий по решению вопросов местного значения

затраты на осуществление некоторых полномочий по решению вопросов местного значения определяются в соответствии со ст.8 Закона г. Москвы от 06 ноября 2002 года № 56 « Об организации местного самоуправления в городе Москве» и включают в себя:

3.1. Затраты на содержание сайта органов местного самоуправления муниципального округа Южное Бутово

Затраты на содержание сайта органов местного самоуправления муниципального округа Южное Бутово ($З_{сайт}$), определяются по формуле:

$$\mathbf{З_{сайт} = \sum Q_{i\ сайт} \text{ x } Pi_{\ сайт}}\text{, где}$$

$\mathbf{Q_{i\ сайт}}$ – количество месяцев обслуживания i- ого сайта органов местного самоуправления муниципального округа.

$\mathbf{Pi_{\ сайт}}$- цена 1-ого месяца обслуживания i- ого сайта органов местного самоуправления муниципального округа.

i- сайт органов местного самоуправления.

Нормы положенности затрат на содержание сайта органов местного самоуправления муниципального округа Южное Бутово

Наименование полномочия	Кол-во месяцев предоставления услуги	Лимит (с учетом НДС) (руб.) в год	
		В месяц	В год
Оказание услуг по модернизации, информационному и техническому сопровождению сайта муниципального округа Южное Бутово	12	16667,00	200000,00

3.2. Затраты на выполнение работ по дизайну, проектированию и разработке мобильного приложения сайта органов местного самоуправления муниципального округа Южное Бутово ($З_{мсайт}$)

Затраты на выполнение работ по дизайну, проектированию и разработке **мобильного приложения** Интернет-сайта органв местного самоуправления муниципального округа Южное Бутово, определяются по формуле:

$$З_{мсайт} = \sum Р_{i\ мсайт},$$ **где:**

$Р_{i\ мсайт}$ - цена услуги i- го приложения, определяемая согласно перечню работ и нормативным трудозатрам на их выполнение, установленных в техническом задании, но не более 150 000, 00 рублей;

i- мобильное приложение

3.3. Затраты на приобретение услуг по проведению местных праздников, организацию местных праздничных и иных зрелищных мероприятий, мероприятий по военно-патриотическому воспитанию граждан РФ, проживающих на территории муниципального округа Южное Бутово, в т.ч.

затраты на оказание услуг по поставке новогодних подарков и сувенирной продукции для детей и жителей района Южное Бутово

Данный вид затрат определяется ($З^{прм}$) определяется по формуле:

$$З_{прм} = Ч_{факт\ нас} \times К, \text{ где}$$

$Ч_{факт\ нас}$- фактическая численность населения муниципального округа Южное Бутово в очередном финансовом году.

К – нормативная величина расходов, определяемая в расчете на 1 жителя муниципального округа Южное Бутово Законом города Москвы «О бюджете города Москвы на очередной финансовый год.

** В случае принятия органом местного самоуправления решения об увеличении бюджета, либо решения об использовании средств экономии бюджета, показатель (К) нормативной величины расходов может быть увеличен, но не более, чем до 60 руб.*

3.4. Затраты на оплату целевого взноса.

Размер и порядок уплаты членских взносов в Ассоциацию «Совет муниципальных образований городе Москвы» осуществляется в соответствии с пунктом 2 части 2 статьи 66 Федерального закона от 06.10.2003 № 131- ФЗ «Об общих принципах местного самоуправления в Российской Федерации» на основании решения Съезда Ассоциации в размере, определяемом для внутригородских муниципальных образований в городе Москве с численностью населения свыше 100 тысяч человек.

$$З_{цв} = \sum Р_{цв}$$

$Р_{цв}$ – размер оплаты целевого взноса, исчисляемый в соответствии с фактической численностью населения муниципального округа Южное Бутово.

3.5.Затраты на приобретение услуг по выпуску иных печатных изданий муниципального округа Южное Бутово (спецвыпуск)

Данный вид затрат (**$З_{илб}$**) необходим в целях реализации Федерального Закона от 21.08.2005г. № 97-ФЗ «О государственной регистрации уставов муниципальных образований», Федеральным законом от 06.10.03г. № 131-ФЗ « Об общих принципах организации местного самоуправления в Российской Федерации» и определяется по формуле:

$$З_{иппи} = \sum Q_{i\ иппи} \times Р_{i\ иппи}, \text{ где}$$

$Q_{i\ иппи}$ – количество необходимых экземпляров i- ых печатных изданий, специальных выпусков, изготавливаемых типографией, но не более 1000 экземпляров по i- му печатному изданию;

$Р_{i\ иппи}$- цена 1-го экземпляра i- го печатного издания, определяемая согласно перечню работ и нормативным трудозатратам на их выполнение, установленное в техническом задании, не более 100 000,00 руб.

i- вид печатного издания.

3.6.Затраты на приобретение услуг по изданию информационных листовок и брошюр

Затраты на приобретение услуг по изданию информационных листовок и брошюр (Зилб) осуществляется в рамках противопожарной пропаганды, профилактики терроризма и экстремизма, а также минимизации и (или) ликвидации последствий проявлений терроризма и экстремизма на территории муниципального округа Южное Бутово и определяется по формуле:

$$З_{илб} = \sum Q_{i\ илб} \times P_{i\ илб}, \text{ где}$$

$Q_{i\ илб}$ - количество i- ых видов информационных листовок, но не более 1000 штук;

$P_{i\ илб}$ - цена единицы i- ого вида информационной листовки, но не более 30 000,00;

i- информационная листовка (брошюра)

ПОСТАНОВЛЕНИЕ

31 мая 2019 года № 13-ПА

Об утверждении нормативных затрат на обеспечение функций органов местного самоуправления муниципального округа Южное Бутово

В соответствии с пунктом 2 части 4 статьи 19 Федерального закона от 05.04.2013 № 44-ФЗ «О контрактной системе в сфере закупок товаров, работ, услуг для обеспечения государственных и муниципальных нужд», постановлением Правительства Российской Федерации от 13.10.2014 № 1047 «Об общих правилах определения нормативных затрат на обеспечение функций государственных органов, органов управления государственными внебюджетными фондами и муниципальных органов, включая соответственно территориальные органы и подведомственные казенные учреждения», постановлением Правительства Российской Федерации от 18 мая 2015 г. № 476 «Об утверждении общих требований к порядку разработки и принятия правовых актов о нормировании в сфере закупок, содержанию указанных актов и обеспечению их исполнения», постановлением аппарата Совета депутатов муниципального округа Южное Бутово от 31 мая 2019 г. № 12-ПА «Об утверждении Правил определения нормативных затрат для обеспечения функций органов местного самоуправления муниципального округа Южное Бутово»,

аппарат Совета депутатов Южное Бутово постановляет:

1. Утвердить нормативные затраты на обеспечение функций органов местного самоуправления муниципального округа Южное Бутово (Приложение № 1)
2. Разместить настоящее постановление в единой информационной системе (www.zakupki.gov.ru).
3. Опубликовать настоящее постановление в бюллетене «Московский муниципальный вестник».
4. Настоящее постановление вступает в силу со дня его опубликования.
5. Контроль за исполнением настоящего постановления возложить на главу муниципального округа Южное Бутово Голубцова П.В.

Глава муниципального
округа Южное Бутово **П.В.Голубцов**

Приложение №1 к постановлению аппарата Совета депутатов муниципального округа Южное Бутово от 31 мая 2019 № 13-ПА

Нормативы обеспечения функций органов местного самоуправления, применяемые при расчете нормативных затрат

Таблица 1

Нормативы количества и цены абонентских номеров пользовательского (оконечного) оборудования, подключенного к сети местной телефонной связи, используемых для передачи голосовой информации

№ п/п	Категория должности	Кол-во абонентских номеров, шт	Кол-во месяцев предоставления услуги	Лимит (с учетом НДС) (руб.)	
				Ежемесячная абонентская плата в расчете на 1 абонентский номер	В год
1	Глава муниципального округа Южное Бутово	Не более 1	12	Не более предельного уровня тарифов и тарифных планов на абонентскую плату для абонентов - юридических лиц, утвержденных регулятором.	
2	Муниципальные служащие аппарата СД МО Южное Бутово	Не более 1			
3	Должности не являющиеся должностями муниципальной службы				

Таблица 2

Нормативы количества абонентских номеров для передачи голосовой информации, используемых для местных телефонных соединений и нормативные затраты на повременную оплату повременную оплату местных и междугородных телефонных соединений

№ п/п	Категория должности	Кол-во абонентских номеров	Кол-во минут в месяц использования телефонных соединений : -местных -междугородних	Кол-во месяцев предоставления услуги	Лимит цены минуты разговора	Лимит (с учетом НДС) (руб.)	
						Ежемесячная абонентская плата в расчете на 1 абонентский номер	В год
1	Глава муниципального округа	Не более 1	-не более 400; -не более 100;	12	Не более предельного уровня тарифов и тарифных планов на абонентскую плату для абонентов - юридических лиц, утвержденных регулятором		
2	Муниципальные служащие	Не более 1	-не более 400; -не более 100;				
3	Должности не являющиеся должностями муниципальной службы						

Таблица 3

Нормативы количества абонентских номеров пользовательского (оконечного) оборудования, подключенного к сети подвижной связи и нормативные затраты на оплату услуг подвижной связи

№ п/п	Категория должности	Количество абонентских номеров	Наименование услуги	Кол-во месяцев предоставления услуги	Лимит (с учетом НДС) (руб.)	
					в месяц	в год
1	Для главы муниципального округа, депутатов муниципального округа, муниципальных служащих аппарата Совета депутатов и должностей, не являющихся должностями муниципальной службы	Не более 1	Пакет услуг (Сотовая связь мобильный интернет, SMS)	12	Не более 1500,00	Не более 18000,00

Таблица 4

Норматив количества обеспечения Sim-картами:

№ п/п	Категория должности	Ед. изм.	Наименование имущества	Кол-во по норме
1	Для главы муниципального округа, депутатов муниципального округа, муниципальных служащих аппарата Совета депутатов и должностей, не являющихся должностями муниципальной службы	шт.	Sim-карта для мобильного телефона или смартфона	1

Таблица 5

Нормативы количества и цены на передачу данных с использованием информационно-коммуникационной сети «Интернет» и услуги Интернет-провайдеров

№ п/п	Категория должности	Вид связи	Объем услуги	Лимит (с учетом НДС) (руб.)	
				в месяц	в год
1	Для главы муниципального округа, депутатов муниципального округа, муниципальных служащих аппарата Совета депутатов и должностей, не являющихся должностями муниципальной службы	Пакет услуг предоставления доступа к сети «Интернет» :	12 мес	6000,00	72000,00
		-аренда канала передачи данных сети «Интернет»	1 канал не менее 20 Мбит/с		
		IP адрес	1		
		Обьем трафика	Неограниченно 24час/сут.		

*базовая цена приобретения/базовая стоимость доступа к сети Интернет определяется на основании предложении поставщиков.

Таблица 6

Нормативы количества и цены на связь проводного радиовещания и оповещения

№ п/п	Категория должности	Количество радиоточек	Наименование услуги	Кол-во месяцев предоставления услуги	Лимит (с учетом НДС) (руб.)	
					в месяц	в год
1	Для главы муниципального округа, муниципальных служащих аппарата Совета депутатов и должностей, не являющихся должностями муниципальной службы	Не более 1	Услуга связи проводного радиовещания и оповещения	12	Не более 100,00	Не более 1200,00

Таблица 7

Нормативы количества и цены на подключение и абонентское обслуживание в единой системе электронного документооборота органов исполнительной власти города Москвы и подведомственных им учреждений

№ п/п	Категория должности	Кол-во прав доступа к системе ЭДО	Категория доступа	Кол-во месяцев предостав ления услуги	Лимит (с учетом НДС) (руб.)	
					Ежемесячная абонентская плата в расчете на 1 доступ	В год
1	Глава муниципального округа	Не более 1	С правом подписи	12	5500,00	66000,00
2	Муниципальные служащие	Не более 1	Без права подписи		4000,00	48000,00

Таблица 8

Норматив количества автоматизированных телефонных станций:

№ п/п	Категория должности	Ед. изм.	Наименование имущества	Кол-во по норме	Срок полезного использования (лет)
1	Для главы муниципального округа, муниципальных служащих аппарата Совета депутатов и должностей, не являющихся должностями муниципальной службы	шт.	автоматизированная телефонная станция	1	10

Таблица 9

Норматив количества модулей бесперебойного питания

№ п/п	Наименование имущества	Количество по норме	Срок полезного использования (лет)
1	Источник бесперебойного питания (время работы при полной нагрузке до 4мин, мощность: 700ВА, 405Вт, интерфейс USB, защита телефона, модема (RJ-11), защита сети (RJ-45)	Не более 1 шт на 1 АРМ	3

Таблица 10

Норматив на техническое обслуживание и регламентно-профилактический ремонт принтеров, многофункциональных устройств, копировальных аппаратов и иной оргтехники

№ п/п	Категория должности	Наименование имущества	Количество по норме	Ед.изм.	Цена в год (12 месяцев)
1	Глава муниципального округа	Персональный компьютер (системный блок, монитор, клавиатура, мышь, ИБП, колонки)	1	комплект	100 000,00*
		Ультрабук	1	шт	
2	Муниципальные служащие и должности, не являющиеся должностями муниципальной службы	Персональный компьютер (системный блок, монитор, клавиатура, мышь, колонки, ИБП)	5	комплект	
		Принтер	2	шт.	
		Ламинатор	1	шт	
		Переплетная машина	1	шт	
		МФУ	2	шт.	
		МФУ цветной (А3,А4,А2)	1	шт.	
		Факс	1	шт.	
		Принтер печати этикеток штрихкодов	1	шт.	
		Устройство для считывания этикеток штрихкодов	1	шт.	
		Резак	1	шт.	
		Монитор	1	шт.	
		Сервер	2	шт.	
		Ноутбук	2	шт.	

*Цена зависит от сложности ремонта и степени неисправности оборудования

Таблица 11

Норматив на техническое обслуживание и регламентно-профилактический ремонт презентационного, аудио- видеооборудования

№ п/п	Категория должности	Наименование имущества	Количество по норме	Ед.изм.	Цена в год (12 месяцев)
1	Глава муниципального округа	Диктофон цифровой	1	Шт.	100 000,00*
		Телевизор	1	шт	
2	Муниципальные служащие и должности, не являющиеся должностями муниципальной службы	Карта CD	1	шт	
		Видеокамера	1	шт.	
		Видеопанель ИК-подсв.	1	шт	
		Видеокамера с оборудованием для ведения съемки на расстоянии	1	комплект	
		Телевизор	1	шт.	
		Экран с электроприводом	1		
		Плеер DVD	1	шт.	
		Проектор	1	шт.	
		Смартфон	1	шт.	
		Аккумулятор Phantom 3	1	шт.	

*Цена зависит от сложности ремонта и степени неисправности оборудования.

Таблица 12

Нормативы количества и цены приобретение лицензионных версий на использование программного продукта

№ п/п	Наименование	Кол-во	Ед.измерения	Лимит (с учетом НДС) (руб.)	
				В месяц	В год
1	Справочно-правовая система Гарант, обновление СПС	1	лицензия	14061,00	168732,00
2	ИТС, лицензионное обслуживание 1-С версия 8	1	лицензия		30000,00
3	Дистанционное информационное сопроврждение и обслуживание АС «1С: Предприятие.Бух.учет» и «1С: Предприятие.Зарплата и кадры»	37	час		100000,00
4	ПЗ « Инвентаризация Штрихкод»	1	лицензия		18000,00
5	Дистанционное информационное сопроврждение и обслуживание ПЗ « Инвентаризация Штрихкод»	3	час		8250,00
6	Видеоредактор MOVAVI	1	лицензия		40000,00
7	Microsoft Office	6	лицензия		10000,00
8	СБИС++	1	лицензия		15000,00

Таблица 13

Нормативы количества и цены приобретение простой (неисключтельной) лицензии на использование программного обеспечения по защите информации

№ п/п	Наименование	Кол-во	Ед.измерения	Лимит за 1 шт. (с учетом НДС) (руб.)/ всего
				В год
1	Программное обеспечение Антивирус	Не более 1 шт на 1 АРМ 6	Шт.	2000,00/ 12000,00

Таблица 14

Нормативы количества и цены по администрированию АРМ

№ п/п	Категория должности	Наименование имущества	Количество по норме	Ед.изм.	Цена в год (12 месяцев)
1	Глава муниципального округа	Персональный компьютер (системный блок, монитор, клавиатура, мышь, ИБП, колонки)	1	комплект	100 000,00
		Ультрабук	1	шт	
2	Муниципальные служащие и должности, не являющиеся должностями муниципальной службы	Персональный компьютер (системный блок, монитор, клавиатура, мышь, колонки, ИБП)	5	комплект	
		Принтер	2	шт.	
		МФУ	2	шт.	
		МФУ цветной (А3,А4,А2)	1	шт.	
		Факс	1	шт.	
		Принтер печати этикеток штрихкодов	1	шт.	
		Устройство для считывания этикеток штрихкодов	1	шт.	
		Монитор	2	шт.	
		Сервер	2	шт.	
		Ноутбук	2	шт	

Таблица 15

Нормативы количества и цены приобретение средств подвижной связи

№ п/п	Категория должности	Наименование имущества	Количество по норме	Ед.изм.	Лимит за 1 шт. (с учетом НДС) (руб.)
1	Муниципальные служащие и должности, не являющиеся должностями муниципальной службы	Смартфон	1	шт	Не более 15000,00

Таблица 16

Нормативы количества и цены компьютеров, принтеров, многофункциональных устройств, копировальных аппаратов, иной оргтехники и иных технически сложных устройств

№ п/п	Категория должности	Наименование имущества	Ед. изм.	Кол-во по норме	Предельная цена за единицу, руб.	Срок полезного использования (лет)
1	Глава муниципального округа	Рабочая станция: Персональный компьютер (системный блок, монитор, клавиатура, мышь, ИБП, колонки)	комплект	1	72000,00	3
		Ультрабук	шт	1	43810,00	3
		Диктофон цифровой	шт	1	6017,51	5
		Телевизор	шт	1	20000,00	7
		Сплит-система	шт	1	39000,00	5
		Телефонный аппарат	шт	1	3000,00	5
2	Муниципальные служащие и должности, не являющиеся должностями муниципальной службы	Рабочая станция: Персональный компьютер (системный блок, монитор, клавиатура, мышь, колонки, ИБП)	комплект	5	72000,00	3
		Принтер лазерный, формат А4, черно-белый	шт.	3	12500,00	3
		МФУ	шт.	2	20000,00	5
		МФУ цветной (А3,А4,А2)	шт.	1	100000,00	5
		Факс	шт.	1	3380,00	5
		Принтер печати этикеток штрихкодов	шт.	1	30000,00	3
		Устройство для считывания этикеток штрихкодов	шт.	1	52000,00	3
		Монитор	шт.	2	10000,00	3
		Сервер	шт.	2	37000,00	3
		Ноутбук	шт	2	90000,00	3
		Карта CD	шт.	1	5000,00	3
		Видеокамера	шт.	1	99900,00	5
		Видеопанель ИК-подсв.	шт.	1	5000,00	
		Видеокамера с оборудованием для ведения съемки на расстоянии	шт.	1	93522,00	5
		Телевизор	шт.	1	16000,00	7
		Экран с электроприводом	шт.	1	25000,00	7
		Плеер DVD	шт.	1	12000,00	7
		Проектор	шт.	1	71000,00	7
		Смартфон	шт.	1	15000,00	3
		Аккумулятор Phantom 3	шт.	1	11000,00	3
		Телефонная станция (АТС)	комплект	1	317468,61	10
		Ламинатор	шт.	1	14 846,00	3
		Переплетная машина	шт.	1	19 765,00	7
		Резак	шт.	1	14 404,33	3
		Сплит-система	шт.	2	26000,00	5
		Микроволновая печь	шт.	1	7190,00	5
		Холодильник	шт.	1	23000,00	5
		Телефонный аппарат	шт.	5	3000,00	5
		Чайник	шт.	1	4000,00	3
		Удлинитель (пилот), сетевой фильтр	шт.	10	1600,00	3
		Уничтожитель документов	шт.	1	30100,00	7
		Мобильный носитель информации (флеш-накопитель)	шт.	10	700,00	3
		Система пожарной сигнализация	комплект	1	30000,00	5
		Система видеонаблюдения	комплект	1	100000,00	7
		Комплекс технических средств охраны	комплект	1	100000,00	7

		Жесткий диск внешний	шт.	5	5000,00	5
		Электросчетчик	шт.	1	4000,00	5
		Щит распределительный электрический навесной		1	3000,00	10
		Роутер		3	10000,00	5
		Свитч		1	10000,00	5
		Фотокамера		1	75000,00	5
		Система охранной сигнализации	комплект	1	99000,00	5
		Рутокен (электронный ключ)	шт	9	2500,00	3
		Тепловая завеса на входную дверь с пультом дистанционного управления	шт	1	15000,00	10
		Индивидуальный прибор учета воды/ поверка	шт	2	3000,00	5
		Web-камера	шт	1	17600,00	3
		Блок питания БПД	шт	1	1000,00	5
		Внешний жесткий диск 1 Тб,	шт	2	5000,00	5
		Карта памяти MicroSDXC 64Gb	шт	2	1890,00	5
		Замок электромагнитный ML-45L	шт	1	3000,00	5
		Контроллер Z-5R	шт	1	2000,00	3

Таблица 17

Нормативы количества и цены расходных материалов для принтеров, многофункциональных устройств, копировальных аппаратов, иной оргтехники

№пп	Наименование расходных материалов	Единица измерения	Количество по норме в год	Предельная цена за единицу, руб.
1	Картридж для МФУ лаз. Samsung (MLT-D205L) совместимый черный ресурс 5000	Шт.	4	2080,00
2	Картридж для МФУ лаз. Samsung (MLT-D205L) оригинальный черный ресурс 2000	Шт.	2	6020,00
3	Картридж лазер HP (CE278A) ориг черный ресурс 2100	Шт.	2	6240,00
4	Картридж лазер HP (CE278A) совместимый черный ресурс 2100	Шт.	3	1053,00
5	Картридж лазер HP (CE285A) совместимый черный ресурс 1600	Шт.	6	1320,00
6	Чернила для СНПЧ Epson, 250мл, цвет. комплект 3 цвета	комплект	2	750.00
7	Чернила для СНПЧ Epson, 250мл, черн. комплект 3 цвета	Шт.	3	250,00
8	Тонер для картриджей п.1-6 (заправка)	Усл.		20000,00

Таблица 18

Нормативы количества и цены услуг почтовой связи

№ п/п	Наименование объекта	Кол-во	Ед. изм.	Лимит (с учетом НДС) (руб.)
				в год
1	Почтовые конверты с литерой	250	шт.	Цена маркированного конверта определяется номинальной стоимостью знаков почтовой оплаты на дату приобретения
3	Почтовые марки (номинал 25 руб.)	60	шт.	1 500,00
4	Почтовые марки (номинал 10 руб.)	300	шт.	3 000,00
5	Почтовые марки (номинал 5 руб.)	300	шт.	1 500,00
6	Почтовые марки (номинал 3 руб.)	300	шт.	900,00
7	Почтовые марки (номинал 2,5 руб.)	360	шт.	900,00
8	Почтовые марки (номинал 1 руб.)	1000	шт.	1 000,00

Таблица 19

Нормативы количества и цены проездных билетов для сотрудников аппарата Совета депутатов

№ п/п	Категория должности	Наименование объекта	Кол-во	Ед. изм.	Лимит (с учетом НДС) (руб.)
					в год
1	Муниципальные служащие и должности, не являющиеся должностями муниципальной службы	Карта «Тройка» на городской пассажирский транспорт с услугой Единый проездной билет (не более, чем на 365 дней) для проезда на наземном городском пассажирском транспорте общего пользования города Москвы, Московском метрополитене, Московской монорельсовой транспортной системе и Малом кольце Московской железной дороги	3	шт.	Цена определяется в соответствии с Постановлением Правительства Москвы от 15.12.2015 № 880-ПП (в его действующей редакции) «О проездных билетах и тарифах на услуги по перевозке пассажиров и багажа транспортом общего пользования в городском, включая метрополитен и пригородном сообщении (за исключением железнодорожного транспорта)» с учетом прогнозных показателей бюджета по росту потребительских цен.

Таблица 20

Нормативы количества и цены автотранспортных услуг для нужд органов местного самоуправления

№ п/п	Категория должности	Наименование объекта	Кол-во	Ед. изм.	Лимит (с учетом НДС) (руб.)	
					в месяц	в год
1	Для главы муниципального округа, муниципальных служащих , должностей, не являющихся должностями муниципальной службы аппарата Совета депутатов, депутатов муниципального округа	Автотранспортные услуги для нужд органов местного самоуправления	12	Мес.	66166,67	794000,00

*базовая стоимость приобретения автотранспортных услуг для нужд аппарата определяется на основании предложений поставщиков.

Таблица 21

Нормативы количества и цены коммунальных услуг для нужд органов местного самоуправления

№ п/п	Категория должности	Наименование объекта	Кол-во	Ед. изм.	Лимит (с учетом НДС) (руб.)
					в год
1	Для главы муниципального округа, муниципальных служащих , должностей, не являющихся должностями муниципальной службы аппарата Совета депутатов, депутатов муниципального округа	Услуга электроснабжения нежилого помещения по адресу: Москва, ул. Изюмская, д.39 корп.1	12	кВт	Тарифы утверждаются АО «Мосэнергосбыт». Объем потребленной услуги энергоснабжения определяется на основании показаний прибора учета.

		Услуга теплоснабжения нежилого помещения по адресу: Москва, ул. Изюмская, д.39 корп.1	30	Гкал.	Тарифы утверждаются нормативными правовыми актами Департамента экономической политики и развития города Москвы, постановлениями Правительства Москвы. Обьем потребленных услуг ГВС и ХВС определяется на основании показаний приборов учета.
		Услуга горячего водоснабжения нежилого помещения по адресу: Москва, ул. Изюмская, д.39 корп.1	40	Куб.м.	
		Услуга холодного водоснабжения нежилого помещения по адресу: Москва, ул. Изюмская, д.39 корп.1	70	Куб.м.	
		Услуга водоотведения нежилого помещения по адресу: Москва, ул. Изюмская, д.39 корп.1	110	Куб.м.	

Таблица 22

Нормативы количества и цены эксплуатационных услуг по нежилому помещению: Москва, ул. Изюмская, д.39 корп.1 и услуг по вывозу твердых коммунальных отходов

№ п/п	Категория должности	Наименование объекта	Кол-во	Ед. изм.	Лимит (с учетом НДС) (руб.) в год
1	Для главы муниципального округа, муниципальных служащих , должностей, не являющихся должностями муниципальной службы аппарата Совета депутатов, депутатов муниципального округа	Содержание и ремонт общего имущества в МКД	103,5	кв.м.	Определяется в соответствии с тарифами, утвержденными постановлениями Правительства Москвы, тарифами Управляющей компании, тарифами мусоровывозящей организации.
		Услуга вывоза БО	1,2	Куб.м.	
		Обслуживание систем электроснабжения и освещения, систем отопления, водоснабжения, канализации, текущий ремонт элементов интерьера, входных и комнатных дверей, замков, аварийное обслуживание		услуга	Устанавливается при необходимости, исходя из видов работ, не более 100000,00
		Ремонт/замена окон		услуга	Устанавливается при необходимости, исходя из видов работ, не более 100000,00
		Ремонт/ замена входной двери		услуга	

Таблица 23

Нормативы количества и цены на проведение текущего ремонта

№	**Здание (помещение)**	**Наименование**	**Площадь нежилого помещения (кв.м)**	**Лимит (с учетом НДС) в год.**
1	Нежилое помещение, под размещение аппарата Совета депутатов муниципального округа Южное Бутово	Нежилое помещение по адресу: Москва, ул. Изюмская, д. 39 корп.1	103,5	цена текущего ремонта 1 кв. метра площади i-го здания не более 5 400,00

Таблица 24

Нормативы количества и цены по комплексной уборке внутренних помещений

№ п/п	Категория должностей	Наименование объекта	Кол-во	Ед. изм.	Лимит (с учетом НДС) (руб.)	
					в месяц	в год
1	Для главы муниципального округа, муниципальных служащих , должностей, не являющихся должностями муниципальной службы аппарата Совета депутатов, депутатов муниципального округа	Комплексная уборка помещения аппарата Совета депутатов : Москва, ул. Изюмская д. 39 корп.1 (103,5 кв.м.)	12	Мес.	13455,00	161460,00

Таблица 25

Нормативы количества и цены затрат на ремонт мебели

№	Наименование имущества	Срок полезного использования	Количество по норме	Единица измерения	Лимит (с учетом НДС) (руб.)
Глава муниципального округа					Определяется исходя из фактической потребности, но не более 25% от первоначальной стоимости 1 единицы мебели, подлежащей i-му типу ремонта
1	Шкаф со стеклом	7	1	Шт.	
2	Шкаф купе с зеркалом	7	1	Шт.	
3	Стеллаж1 металлический 5 полок	7	1	Шт.	
Муниципальные служащие и должности, не являющиеся должностями муниципальной службы					
1	Складной стул	7	6	Шт.	
2	Стеллаж металлический 5 полок	7	2	Шт.	
3	Стеллаж низкий угловой, с креплениями для навески	7	2	Шт.	
4	Шкаф-антресоль	7	1	Шт.	
5	Шкаф усиленный с дверью	7	1	Шт.	
6	Стол с закругленными углами на хром. опорах	7	1	Шт.	
7	Шкаф с полками	7	1	Шт.	
8	Шкаф усиленный со стеклом в алюм.раме	7	1	Шт.	
9	Шкаф для документов	7	1	Шт.	
10	Диван раскладной	7	1	Шт.	
11	Комплект мебели	7	1	Комплект	
12	Сейф	25	1	Шт.	
13	Шкаф	3	1	Шт.	
14	Шкаф архивный	7	1	Шт.	
15	Шкаф стальной	7	1	Шт.	

Таблица 26

Нормативы количества и цены затрат на ремонт бытового оборудования

№	Наименование имущества	Срок полезного использования	Количество по норме	Единица измерения	Лимит (с учетом НДС) (руб.)
Муниципальные служащие и должности, не являющиеся должностями муниципальной службы					
1	Микроволновая печь	5	1	Шт.	Определяется исходя из фактической потребности, но не более 25% от первоначальной стоимости 1 единицы бытового оборудования,, подлежащего i-му типу ремонта
2	Холодильник	5	1	Шт.	
3	Кофемашина	5	1	Шт.	

Таблица 27

Норматив количества и цены на техническое обслуживание и регламентно-профилактический ремонт пожарной сигнализации

№ п/п	Категория должности	Наименование Услуги/ имущества	Количество	Единица измерения	Лимит (с учетом НДС) (руб.)	
					в месяц	в год
1	Для главы муниципального округа, муниципальных служащих , должностей, не являющихся должностями муниципальной службы аппарата Совета депутатов, депутатов муниципального округа	Обслуживание системы автоматической пожарной сигнализации, системы оповещения управлением эвакуацией людей при пожаре	1	система	4100,00	49200,00
		Пожарный извещатель ручной	1	Шт.	Устанавливается при необходимости, исходя из видов работ, не более 100000,00	
		Пожарный оповещатель звуковой	2	Шт.		
		Извещатель пожарный дымовой оптико-электронный	16	Шт.		
		Световое табло «Выход»	4	Шт.		
		Приемно-контрольный прибор	1	Шт.		
		План эвакуации	1	Шт.		
		Пожарный шкаф 2 отделения	1	Шт.		
		Пожарный рукав	1	Шт.		
		Огнетушитель	3	Шт.		
		Аптечка первой помощи работникам (до 10 чел) с содержимым, в соответствии с Приказом 169Н	1	Шт.		
		Противогаз/ Самоспасатель	6	Шт.		

Таблица 28

Норматив на техническое обслуживание и регламентно-профилактический ремонт систем контроля и управления доступом

№ п/п	Категория должности	Наименование объекта	Количество	Единица измерения	Лимит (с учетом НДС) (руб.) в год.
1	Для главы муниципального округа, муниципальных служащих , должностей, не являющихся должностями муниципальной службы аппарата Совета депутатов, депутатов муниципального округа	Обслуживание запирающего устройства и видеодомофона в помещении: г. Москва, ул. Изюмская, д. 39 корп.1	1	комплект	4000,00
		Техническое обслуживание и регламентно-профилактический ремонт комплекса технических средств охраны	1	комплект	При необходимости, не более 90000,00

Таблица 29

Норматив на техническое обслуживание и регламентно-профилактический ремонт систем контроля и управления доступом

№ п/п	Категория должности	Наименование объекта	Количество	Единица измерения	Лимит (с учетом НДС) (руб.) в год.
1	Для главы муниципального округа, муниципальных служащих , должностей, не являющихся должностями муниципальной службы аппарата Совета депутатов, депутатов муниципального округа	Обслуживание запирающего устройства и видеодомофона в помещении: г. Москва, ул. Изюмская, д. 39 корп.1	1	комплект	4000,00

Таблица 30

Нормативы количества и цены, применяемых при закупке хозяйственных товаров

№пп	Наименование расходных материалов	Единица измерения	Количество по норме в год	Предельная цена за единицу, руб.
1	Мыло жидкое 5л.	кан	4	400,00
2	Мыло /крем-мыло жидкое	флак	5	120,00
3	Полотенца бум. комп. 20шт.	упак	12	2000,00
4	Полотенца бум. компл	упак	6	2300,00
5	Перчатки х/б ПВХ	пара	6	60,00
6	Перчатки хоз.латексные	упаковка	10	480,00
7	Мешки д/мусора 30л/ 60л/120л	Рул.	100	100,00
8	Бумага туалетная	упак	6	170.00
9	Губки бытовые	Упак.	15	80,00
10	Салфетки для уборки	упак	20	80,00
11	Салфетки универсальная	упак	4	300,00
12	Салфетки универсальная в рулоне	рул	12	300,00
13	Картридж аэрозольный 250 мл. (сменный баллон)	шт	12	400,00
14	Средство для мытья посуды	шт	12	220,00
15	Чистящие салфетки для экранов мониторов и оптических поверхностей, влажные, в тубе	шт	3	200,00

16	Средство для мытья стекол 750 мл,	шт	6	200,00
17	Чистящее средство	шт	24	240,00
18	Совок д/мусора со щеткой-сметкой мех	шт	1	1000,00
19	Швабра телеск.ручка, пласт.держ.	шт	1	700,00
20	Насадка для швабры	шт	12	350,00
21	Средство для уборки туалета	шт	24	260,00
22	Салфетки (Система №4)	упак	16	800,00
23	Бумага туалетная 200м, КОМПЛЕКТ 12шт,	упак	4	1300,00
24	Вантуз для раковин	шт	1	100,00
25	Диспенсер для освежителя воздуха	шт	3	710,00
26	Диспенсер для полотенец	шт	1	1650,00
27	Диспенсер для жидкого мыла	шт	1	1200,00
28	Диспенсер для туалетной бумаги	шт	1	1800,00
29	Диспенсер д/клейкой ленты	шт	1	500,00
30	Диспенсер для салфеток	шт	1	1400,00
31	Ерш для унитаза	шт	2	100,00
32	Набор для уборки ведро 5л с отжимом, самоотжим. швабра с круг.насадк	шт	1	2300,00
33	Освежитель, 300 мл,	шт	6	200,00
34	Одноразовые стаканы/ чашки	упак	12	360,00
35	Одноразовые тарелки	упак	2	365,00
36	Одноразовые ложки	упак	3	85,00
37	Средство моющее ПРОГРЕСС 5л	кан	3	270,0
38	Коврик входной	шт	1	6000,00
39	Контейнер для мусора	шт	1	1300,00
40	Тряпка для мытья пола	шт	6	70,0

Таблица 31

Нормативы количества и цены, применяемых при закупке канцелярских товаров

№пп	Наименование расходных материалов	Единица измерения	Количество по норме в год	Предельная цена за единицу, руб.
1	Бумага белая А4, 500л.	пач	125	400,00
2	Бумага цветная А4,	пач	2	800,00
3	Бумага А3 80 г/м2	пач	2	600,00
4	Бумага IQ PREMIUM А4, 250л.	пач	3	700,00
5	Фотобумага для струйной печати, односторонняя, глянцевая	пач	2	1200,00
6	Маркеры для доски	наб	4	250,00
7	Текстмаркеры	наб	5	200,00
8	Резинка стирательная	шт	6	50.00
9	Скобы для степлера	Упак.	3	190,00
10	Стиратель для маг.-маркерной доски	шт	2	200,00
11	Ручка пиши-стирай	шт	1	250,00
12	Ручка	шт	100	80,00
13	Ручка роллер	шт	3	300,00
14	Стержень для ручки роллера	шт	6	120,00
15	Грифель запасной НВ 0,5 мм	упак	6	40,00
16	Грифель запасной НВ 0,7 мм	упак	3	40,00
17	Диск CD	упак	1	800,00
18	Диск DVD	упак	1	800,00
19	Зажимы для бумаг	компл	4	300,00

20	Краска штемпельная	флак	4	150,00
21	Клей-карандаш	шт	12	100,00
22	Корректирующая жидкость	шт	4	65,00
23	Ручка-корректор	шт	2	150,00
24	Лоток для бумаг	шт	6	500,00
25	Папка-уголок	шт	1	100,00
26	Планинг настольный	шт	3	250,00
27	Гель для увлажнения пальцев	шт	6	90,00
28	Закладки самоклеящиеся	шт	8	220,00
29	Карандаш чернографитный	шт	24	16,00
30	Универсальная сумка для видеооборудования	шт	1	5000,00
31	Блок для записей	шт	6	170,00
32	Папка 2 кольца	шт	8	110,00
33	Папка с мет. скоросш.	шт	6	130,00
34	Папка-конверт с кнопкой	шт	10	20,00
35	Папки-файлы А4	упак	8	300,00
36	Резинки для денег	упак	1	100,00
37	Клей Моментальный	шт	1	60,00
38	Ножницы	шт	3	180,0
39	Скоросшиватель картонный	шт	60	20,00
40	Скрепки	пач	8	50,00
41	Степлер	шт	6	300,00
42	Антистеплер	шт	2	210,00
43	Магниты цвет.	компл	2	200,00
44	Маркер-краска лаковый	шт	2	210,00
45	Карандаш мех.	шт	12	70,00
46	Клейкие ленты	упак	2	300,00
47	Коврик-подкладка настольный	шт	2	250,00
48	Папка на резинках	шт	5	75,00
49	Подставка-органайзер	шт	2	600,00
50	Стержень для ручки	шт	12	18,00
51	Папка адресная	шт	3	400,00
52	Сумка для ноутбука	шт	1	4500
53	Журнал (книга) учета	шт	2	250
54	Сумка деловая д/офиса	шт	1	2000,00
55	Батарейки	пач	3	1020,00
56	Доска-планшет	шт	2	70,00
57	Клейкая лента двухсторонняя	шт	4	210,00
58	Конверт С4, комп. 50шт. куда-кому	пач	2	300,00
59	Конверты С4 25шт., отрывная полоса STRIP, белые	пач	2	300,00
60	Линейка	шт	3	70,00
61	Маркер перманентный	шт	3	330,00
62	Наклейки для опечатывания документов	шт	2	840,00
63	Папка-регистратор	шт	10	180,00
64	Папка-уголок жесткая	шт	30	10,00
65	Пленки-заготовки д/ламинир	пач	1	1400,00
66	Пружины пласт. д/переплета	пач	3	680,00
67	Разделитель пластиковый для папок А4	пач	1	300,00
68	Термотрансферная лента	шт	1	1650,0
69	Этикетка самоклеящаяся белая, 50 л.	пач	1	350,00
70	Тетрадь 96л.	шт	3	50,00
71	Кнопки канцелярские	Пач.	2	60,00
72	Точилка	шт	6	60,00

73	Обложки для переплета	пач	2	1350,00
74	Папка архивная	Шт.	10	100,00
75	Короб архивный	шт	10	280,00
76	Коврик для комп. мыши	шт	2	300,00
77	Калькулятор	шт	2	950,00
78	Корзина для бумаг	шт	1	300,00
79	Календарь настенный	шт	2	250,0
80	Кнопки канцелярские	пач	1	140,00
81	Дырокол	шт	1	680,00
82	Бумага А3 250 г/м2	пач	2	950,00
83	Лента-корректор	шт	1	95,00

Таблица 32

Нормативы, применяемые при расчете затрат на закупку мебели

№	Наименование имущества	Срок полезного использования	Количество по норме	Единица измерения	Лимит (с учетом НДС) (руб.)
Глава муниципального округа					Количество определяется исходя из фактической потребности *базовая стоимость закупки мебели определяется на основании предложений поставщиков, не более 500000,00
1	Шкаф со стеклом	7	1	Шт.	
2	Шкаф купе с зеркалом	7	1	Шт.	
3	Стеллаж1 металлический 5 полок	7	1	Шт.	
4	Стол руководителя	7	1	Шт.	
5	Передняя панель с перфорацией для столов	7	1	Шт.	
6	Тумба подкатная 3 ящ. С замком	7	1	Шт.	
7	Шкаф закрытый	7	1	Шт.	
8	Кресло руководителя	7	1	Шт.	
Муниципальные служащие, должности, не являющиеся должностями муниципальной службы, депутаты Совета депутатов муниципального округа					
1	Складной стул	7	6	Шт.	
2	Стеллаж металлический 5 полок	7	2	Шт.	
3	Стеллаж низкий угловой, с креплениями для навески	7	2	Шт.	
4	Шкаф-антресоль	7	1	Шт.	
5	Шкаф усиленный с дверью	7	1	Шт.	
6	Стол с закругленными углами на хром. опорах	7	1	Шт.	
7	Шкаф с полками	7	1	Шт.	
8	Шкаф усиленный со стеклом в алюм.раме	7	1	Шт.	
9	Шкаф для документов	7	1	Шт.	
10	Диван раскладной	7	1	Шт.	
11	Комплект мебели	7	1	Комплект	
12	Сейф	25	1	Шт.	
13	Шкаф	3	1	Шт.	
14	Шкаф архивный	7	1	Шт.	
15	Шкаф стальной	7	1	Шт.	
16	Гардероб	7	1	Шт.	
17	Стойки-ресепшен	7	1	Шт.	
18	Тумба мобильная 3 ящ с замком	7	1	Шт.	
19	Стол эргономичный	7	5	Шт.	
20	Тумба приставная 3 ящ с замком	7	6	Шт.	
21	Топ на тумбу приставную	7	6	Шт.	
22	Шкаф п/закрытый	7	6	Шт.	

23	Тумба под аппаратуру	7	1	Шт.	
24	Кресло операторa	7	6	Шт.	
25	Комплект стекол матовых	7	5	Шт.	
26	Вешалка-стойка	5	2	Шт.	
27	Доска пробковая	3	1	Шт.	
28	Зеркало	7	1	Шт.	
29	Кулер для воды	3	1	Шт.	
30	Лестница-стремянка стальная	7	1	Шт.	
31	Подставка под процессор	7	5	Шт.	
32	Часы настенные	7	1	Шт.	
33	Кронштейн Arm Media PT-7	7	1	Шт.	
34	Стол для переговоров	7	1	Шт.	
35	Кресло для посетителей	7	11	Шт.	
36	Стол журнальный	7	1	Шт.	
37	Кресло мягкое	7	2	Шт.	

Таблица 33

Нормативы, применяемые при расчете затрат на закупку основных средств

№	Наименование имущества	Срок полезного использования	Количество по норме	Единица измерения	Лимит (с учетом НДС) (руб.)
Глава муниципального округа					Количество определяется исходя из фактической потребности *базовая стоимость закупки основных средств определяется на основании предложений поставщиков, не более 100000,00
1	Вертикальные тканевые жалюзи	5	1	Шт.	
2	Доска магнитно-маркерная	5	1	Шт.	
Муниципальные служащие, должности, не являющиеся должностями муниципальной службы, депутаты Совета депутатов муниципального округа					
1	Рюкзак	5	1	Шт.	
2	Вертикальные тканевые жалюзи	5	2	Шт.	
3	Штатив	5	1	Шт.	
4	Световой короб с инкрустацией	5	1	Шт.	
5	Акрилайт с подложкой	5	1	Шт.	
6	Подставка напольная корзина	5	1	Шт.	
7	Герб	7	1	Шт.	
8	Подставка под флаги	7	1	Шт.	
9	Древко	7	8	Шт.	
10	Кисти для флагов под золото	7	3	Шт.	
11	Навершие капля дерево темное	7	3	Шт.	
12	Флаг района/округа Бутово Южное	5	4	Шт.	
13	Флаг страны Россия	5	3	Шт.	
14	Флаг субъекта РФ	5	3	Шт.	
15	Переходник USB	3	1	Шт.	
16	Мышь беспроводная	3	3	Шт.	
17	Кабель КВК+2П	3	10	Шт.	

Таблица 34

Нормативы, применяемые при расчете затрат на закупку материальных запасов

№	Наименование имущества	Количество по норме	Единица измерения	Лимит (с учетом НДС) (руб.)
	Для главы муниципального округа, муниципальных служащих аппарата Совета депутатов, должностей, не являющихся должностями муниципальной службы, депутатов муниципального округа			
7	Вода природно-столовая негазированная 18,9 л.	56	бут	180,00
8	Бутыль 19л.	6	шт	250,00
11	Кабель питания	2	шт	820,00
13	Хаб USB2.0, 4 порта	6	шт	450,00
14	Батареи аккумуляторные	1	шт	350,00
15	Ключи ТМ	6	шт	160,00

Таблица 35

Нормативы количества и цены печатей и штампов

№пп	Наименование расходных материалов	Единица измерения	Количество по норме в год	Предельная цена за единицу, руб.
1	Датер-мини месяц	Шт.	3	220,00
2	Печать D 23 mm на автоматической оснастке	Шт.	5	1800,00
3	Штамп 60x40 mm на автоматической оснастке	Шт.	2	1300,00
4	Штамп самонаборный	Шт.	3	1500,00

Таблица 36

Нормативы количества и цены бланочной продукции

№пп	Наименование расходных материалов	Единица измерения	Количество по норме в год	Предельная цена за единицу, руб.
1	Бланк - Депутатский запрос	Шт.	500	16,00
2	Бланк - Совет депутатов Комиссия	Шт.	500	16,00
3	Бланк - Глава муниципального округа Постановление	Шт.	500	16,00
4	Бланк - Депутат Совета депутатов	Шт.	500	16,00
5	Бланк Постановлений аппарата СД МО Южное Бутово	Шт.	500	16,00
6	Бланк Распоряжений главы МО Южное Бутово	Шт.	500	16,00
7	Бланк Распоряжений аппарата СД МО Южное Бутово	Шт.	500	16,00
8	Бланк Письма аппарата СД МО Южное Бутово	Шт.	500	16,00
9	Бланк «Решение Совета депутатов»	Шт.	500	16,00
10	Бланк Письма главы МО Южное Бутово	Шт.	500	16,00
11	Бланк Благодарственное письмо	Шт.	100	200,00
12	Бланк Грамота	Шт.	100	200,00
13	Бланк Почетная грамота	Шт.	100	200,00

Таблица 37

Нормативы количества и цены наградной продукции

№пп	Наименование расходных материалов	Единица измерения	Количество по норме в год	Предельная цена за единицу, руб.
1	Удостоверение к почетному знаку	Шт.	25	300,00
2	Почетный знак « Почетный житель внутригородского муниципального образования Южное Бутово в городе Москве» в подарочном футляре	Шт.	25	900,00
3	Папки адресные, А4, с двойным картоном	Шт.	25	621,00

СОВЕТ ДЕПУТАТОВ

РЕШЕНИЕ

25 июня 2019 года № 24/1

О согласовании ежеквартального сводного районного календарного плана по досуговой, социально-воспитательной, физкультурно-оздоровительной и спортивной работе с населением по месту жительства на 3 квартал 2019 года

В соответствии с пунктом 3 части 7 статьи 1 Закона города Москвы от 11 июля 2012 года № 39 «О наделении органов местного самоуправления муниципальных округов в городе Москве отдельными полномочиями города Москвы» и на основании обращения управы района Южное Бутово в городе Москве от 21.06.2019 №ЮБ-08-423/9,

Совет депутатов муниципального округа Южное Бутово РЕШИЛ:

1. Согласовать ежеквартальный сводный районный календарный план по досуговой, социально-воспитательной, физкультурно-оздоровительной и спортивной работе с населением по месту жительства на 3 квартал 2019 года (приложение).

2. Направить настоящее решение в Департамент территориальных органов исполнительной власти города Москвы, префектуру Юго-Западного административного округа города Москвы и управу района Южное Бутово города Москвы.

3. Опубликовать настоящее решение в бюллетене «Московский муниципальный вестник» и разместить на официальном сайте www.south-butovo.ru .

4. Контроль за исполнением настоящего решения возложить на главу муниципального округа П.В. Голубцова.

Глава муниципального округа
Южное Бутово **П.В. Голубцов**

Приложение
к решению Совета депутатов
муниципального округа Южное Бутово
от 25 июня 2019 года №24/1

Сводный календарный план мероприятий управы района Южное Бутово г. Москвы на 3 квартал 2019 года.

№	Дата и время проведения	Наименование мероприятия	Место проведения	Предполагаемое количество участников	Организатор мероприятия
			ИЮЛЬ		
1.	В течение месяца (кружки по отдельному расписанию)	Работа летнего лагеря для детей по проведению досуговой и спортивной работы по различным направлениям	ул. Изюмская, д.47, корп.4	30	центр “Аристократия ума” Дружинин А.В. Захаров Р.Ю. Яковлева Л.Л.
2.	4 раза в месяц по отдельному расписанию по воскресеньям	Проведение пешеходных экскурсий по Москве с посещением храмов в рамках плана работы клуба “Московия”	ул. Изюмская, д.47, корп.4	100	центр “Аристократия ума” Дружинин А.В. Яковлева Л.Л. Воробьев С.И.
3.	ЕЖЕМЕСЯЧНО	Информационно-просветительская работа с распространением наглядных информационных материалов (листовки, памятки, брошюры и пр.) , демонстрация тематических видеороликов по аспектам ЗОЖ и профилактики хронических неинфекционных заболеваний, возможностях профилактической службы АПЦ	ГУ Филиал № 1 Филиал № 2 Филиал № 3 Филиал № 4 Филиал № 5 Филиал № 6 Филиал № 7 Филиал № 8	200	КДП № 121 Отделение медицинской профилактики, Центр здоровья Заведующий М.А. Ксензова
4.	ЕЖЕМЕСЯЧНО	Освещение информационно-коммуникационных мероприятий в средствах массовой информации (интернет, профильные газеты, журналы, ТВ и пр.)	Информационные каналы – партнеры ГБУЗ КДП № 121 - Портал «Новости Бутово», фейсбук-сообщества «Наше Бутово» и группы «Бутово – наш район», сайт КДП-121, фейсбук-страница «Консультативно-диагностическая поликлиника 121 ДЗМ г. Москвы», группа «КДП 121 – врачи и пациенты» и пр.	200	КДП № 121 Заведующий канцелярией К.М. Толстенева
5.	ЕЖЕМЕСЯЧНО	Проведение информационно-просветительских мероприятий в образовательных организациях	школы района Северное, Южное Бутово	100 и более	Председатель молодежного совета ГБУЗ КДП № 121 ДЗМ Г.Г. Сизов
6.	дата по согласованию	«Святые Петр и Феврония» - праздничное мероприятие, посвященное Дню семьи, любви и верности.	Ландшафтный парк, амфитеатр со стороны метро улица Горчакова	500 и более	Управа района Отдел досуга ГБУ «ЦДиК «Южное Бутово»
7.	дата по согласованию	«Территория творчества»- день открытых дверей, интерактивная программа для жителей.	бульвар Адмирала Ушакова, д.5	100 и более	Управа района Отдел досуга ГБУ «ЦДиК «Южное Бутово»
8.	01.07.2019 - 05.07.2019 11:00 - 12:00	Интенсив - декоративно-прикладное творчеству 7 +	бульвар Адмирала Ушакова, д.12	10	ГБУК г. Москвы «КЦ «Лира» Ковалёва И.Н.

9.	01.07.2019 – 07.07.2019 15:00 - 19:00	Выставка «Театр» в галереи «Листок»	территория района	80	НКО учебный центр «Горизонт» М. Абдалова
10.	01.07.2019 -31.07.2019	Проведение профилактических осмотров и диспансеризации в Шатрах	Ландшафтный парк Южное Бутово	500 и более	КДП № 121 Отделение медицинской профилактики, Центр здоровья Заведующий М.А. Ксензова
11.	01.07.2019 – 31.07.2019	Тематические школы здоровья: Школа профилактики АГ Школа профилактики инсульта Школа профилактики вторичного инсульта Школа профилактики инфаркта Школа профилактики вторичного инфаркта Школа профилактики Сахарного диабета Школа пациентов с сахарным диабетом Школа профилактики бронхиальной астмы Школа пациентов с бронхиальной астмой Школа по отказу от курения Школа ЗОЖ Школа глаукомы Школа пациентов с фибрилляцией. Школа здоровья Профилактика онкологических заболеваний Школа здоровья: Охрана зрения Обучение населения правилам измерения артериального давления, принципам ЗОЖ, питания, гигиены труда и отдыха, обучение возможности определить у себя или близких начало развития инсульта, инфаркта, гипертонического криза, правилам оказания первой помощи до приезда скорой помощи	Филиал № 8 Отделение медицинской профилактики	200 и более	КДП № 121 Отделение медицинской профилактики, Центр здоровья заведующий М.А. Ксензова Консультативное отделение заведующий отделением Е.В. Сорокина
12.	02.07.2019 - 08.07.2019 10:15 - 18:00	«Семейные ценности» Выставка-викторина по литературным произведениям о семье, семейных ценностях и традициях. Мероприятие приурочено ко дню памяти святых Петра и Февронии, покровителей семьи и брака. Данный праздник отмечается 8 июля. Иначе его называют «День семьи любви и верности». Выставка-викторина будет состоять из 2х частей: • Книжно - иллюстрированная выставка произведений о семье	бульвар Адмирала Ушакова, д.11	20	Библиотека № 195 зав. отд. обслуживания Круглова М.М.
13.	03.07.2019 - 25.07.2019 10:15 - 18:00	«Тихая жизнь» - Выставка натюрмортов художницы Момчилович Элины.	бульвар Адмирала Ушакова, д.11	20	Библиотека № 194 Библиотекарь Лобушкина И.А.
14.	05.07.2019 14:30 - 15:30	«Корея или Чосон» виртуальное путешествие по Корее	ул. Изюмская, д.57	30	Библиотека № 194 библиотекарь Чувикова Д.А.

15.	06.07.2019 15:00 - 16:00	«Семья – любви великой царство» праздничная программа. «Ромашка» мастер-класс	ул. Изюмская, д.57	15	Библиотека № 194 зав. отд. обслуживания Ганичева А.М.
16.	06.07.2019 16:30	Дворовый детский праздник	ул. Бартеньевская, д.29	25	АНО «Вектор» Депадель В.В.
17.	06.07.2019 15:00	Пленеры в парках Щербинки и Южного Бутова	парки района Щербинки и Южного Бутова	50	НКО учебный центр «Горизонт» М. Абдалова
18.	08.07.2019 - 13.07.2019	Акция, приуроченная ко Дню любви, семьи и верности Проведение открытых диагностических дней, обследований, консультаций специалистами	ГУ Филиал № 1 Филиал № 2 Филиал № 3 Филиал № 4 Филиал № 5 Филиал № 6 Филиал № 7 Филиал № 8	100 и более	КДП № 121 Отделение медицинской профилактики, Центр здоровья Заведующий М.А. Ксензова
19.	09.07.2019 14:00	Экскурсия по храмовому комплексу для получателей социальных услуг ЦСО «Щербинский»	ул. Николая Сироткина, д.28А, стр.1	20	Храм иконы Божией Матери «Знамение» в Захарьино помощник настоятеля по социальному служению Лебедкина Л.А.
20.	10.07.2019 17:00	День любви и верности. Игровая программа для жителей района - танковый биатлон	ул. Брусилова, д. 27	40	ННОУКС «Школа красоты и здоровья Елены Карасевой»
21.	14.07.2019 15:00	Пленеры в парках Щербинки и Южного Бутова	парки района Щербинки и Южного Бутова	50	НКО учебный центр «Горизонт» М. Абдалова
22.	15.07.2019 13:00 - 14:00	«Театр Н. Гоголя» литературный час	ТЦСО «Южное Бутово» ул. Венёвская, д.1	30	Библиотека № 194 зав. культмас. сектором Демченко О.П.
23.	17.07.2019 14:30 - 15:30	«Дикие и домашние – все такие важные» интерактивная программа	ул. Изюмская, д.57	30	Библиотека № 194 библиотекарь Михайлова М.А.
24.	19.07.2019 15:00	Экскурсия по храмовому комплексу для детей филиала ЦСО «Росток»	ул. Николая Сироткина, д.28А, стр.1	20	Храм иконы Божией Матери «Знамение» в Захарьино помощник настоятеля по социальному служению Лебедкина Л.А.
25.	20.07.2019	Проведение районного турнира по шахматам, посвященного Дню шахматиста	ул. Изюмская, д.47, корп.4	40	центр “Аристократия ума” Дружинин А.В. Захаров Р.Ю. Рябченко Р.Г.
26.	23.07.2019 15:00	Экскурсия по храмовому комплексу для инвалидов и престарелых Климовского Дома-интерната	ул. Николая Сироткина, д.28А, стр.1	20	Храм иконы Божией Матери «Знамение» в Захарьино помощник настоятеля по социальному служению Лебедкина Л.А.
27.	27.07.2019 17:00	Дворовый детский праздник	ул. Горчакова, д.9	30	АНО «Вектор» Барышникова Е.А.

28.	28.07.2019 12:00	«Откуда есть пошла русская земля». День памяти св. кн. Владимира. Знаменский храм свидетель истории земли Московской. Выставка исторических материалов. Экскурсионная программа.	ул. Николая Сироткина, д.28А, стр.1	50	Храм иконы Божией Матери «Знамение» в Захарьино Воскресная школа настоятель священник Галкин В.Н., директор воскресной школы Червак П.П.
		АВГУСТ			
1.	В течение месяца (кружки по отдельному расписанию)	Работа летнего лагеря для детей по проведению досуговой и спортивной работы по различным направлениям	ул. Изюмская, д.47, корп.4	30	центр “Аристократия ума” Дружинин А.В. Захаров Р.Ю. Яковлева Л.Л.
2.	4 раза в месяц по отдельному расписанию по воскресеньям	Проведение пешеходных экскурсий по Москве с посещением храмов в рамках плана работы клуба “Московия”	ул. Изюмская, д.47, корп.4	100	центр “Аристократия ума” Дружинин А.В. Яковлева Л.Л. Воробьев С.И.
3.	ЕЖЕМЕСЯЧНО	Информационно-просветительская работа с распространением наглядных информационных материалов (листовки, памятки, брошюры и пр.) , демонстрация тематических видеороликов по аспектам ЗОЖ и профилактики хронических неинфекционных заболеваний, возможностях профилактической службы АПЦ	ГУ Филиал № 1 Филиал № 2 Филиал № 3 Филиал № 4 Филиал № 5 Филиал № 6 Филиал № 7 Филиал № 8	200	КДП № 121 Отделение медицинской профилактики, Центр здоровья Заведующий М.А. Ксензова
4.	ЕЖЕМЕСЯЧНО	Освещение информационно-коммуникационных мероприятий в средствах массовой информации (интернет, профильные газеты, журналы, ТВ и пр.)	Информационные каналы – партнеры ГБУЗ КДП № 121 - Портал «Новости Бутово», фейсбук-сообщества «Наше Бутово» и группы «Бутово – наш район», сайт КДП-121, фейсбук-страница «Консультативно-диагностическая поликлиника 121 ДЗМ г. Москвы», группа «КДП 121 – врачи и пациенты» и пр.	200	КДП № 121 Заведующий канцелярией К.М. Толстенева
5.	ЕЖЕМЕСЯЧНО	Проведение информационно-просветительских мероприятий в образовательных организациях	школы района Северное, Южное Бутово	100 и более	Председатель молодежного совета ГБУЗ КДП № 121 ДЗМ Г.Г. Сизов
6.	дата по согласованию	Районные соревнования по стрельбе	ул. Захарьинские Дворики, д.1 корп.1	300 и более	Управа района Отдел досуга ГБУ «ЦДиК «Южное Бутово»
7.	дата по согласованию	Отборочные соревнования по городошному спорту в рамках Спартакиады «Московский двор – спортивный двор»	Ландшафтный парк, амфитеатр со стороны метро улица Горчакова	300 и более	Управа района Отдел досуга ГБУ «ЦДиК «Южное Бутово»
8.	дата по согласованию	Спортивная игра «Зарница»	Ландшафтный парк, амфитеатр со стороны метро улица Горчакова	300 и более	Управа района Отдел досуга ГБУ «ЦДиК «Южное Бутово»
9.	дата по согласованию	Спортивные соревнования, посвященные Дню физкультурника	Ландшафтный парк, амфитеатр со стороны метро улица Горчакова	300 и более	Управа района Отдел досуга ГБУ «ЦДиК «Южное Бутово»

10.	дата по согласованию	Районные соревнования по стрельбе	Ландшафтный парк, амфитеатр со стороны метро улица Горчакова	300 и более	Управа района Отдел досуга ГБУ «ЦДиК «Южное Бутово»
11.	дата по согласованию	«Территория творчества»- день открытых дверей, интерактивная программа для жителей.	Дворовые территории, прилегающие к помещениям ГБУ «ЦДиК «Южное Бутово»	100 и более	Управа района Отдел досуга ГБУ «ЦДиК «Южное Бутово»
12.	01.08.2019 – 24.08 2019	Приходская благотворительная акция «Собери ребенка в школу»	ул. Николая Сироткина, д.28А, стр.1	200	Храм иконы Божией Матери «Знамение» в Захарьино помощник настоятеля по социальному служению Лебедкина Л.А.
13.	01.08.2019 - 30.08.2019	Проведение профилактических осмотров и диспансеризации в шатрах.	Ландшафтный парк Южное Бутово	500 и более	КДП № 121 Отделение медицинской профилактики, Центр здоровья Заведующий М.А. Ксензова
14.	01.08.2019 – 30.08.2019	Тематические школы здоровья: Школа профилактики АГ Школа профилактики инсульта Школа профилактики вторичного инсульта Школа профилактики инфаркта Школа профилактики вторичного инфаркта Школа профилактики Сахарного диабета Школа пациентов с сахарным диабетом Школа профилактики бронхиальной астмы Школа пациентов с бронхиальной астмой Школа по отказу от курения Школа ЗОЖ Школа глаукомы Школа пациентов с фибрилляцией. Школа здоровья Профилактика онкологических заболеваний Школа здоровья: Охрана зрения Обучение населения правилам измерения артериального давления, принципам ЗОЖ, питания, гигиены труда и отдыха, обучение возможности определить у себя или близких начало развития инсульта, инфаркта, гипертонического криза, правилам оказания первой помощи до приезда скорой помощи	ГУ Филиал № 1 Филиал № 2 Филиал № 3 Филиал № 4 Филиал № 5 Филиал № 6 Филиал № 7 Филиал № 8	200 и более	КДП № 121 Отделение медицинской профилактики, Центр здоровья заведующий М.А. Ксензова Консультативное отделение заведующий отделением Е.В. Сорокина
15.	02.08.2019 14:30 - 15:30	«Школа волшебства» квест по мотивам книг о Гарри Поттере	ул. Изюмская, д.57	30	Библиотека № 194 библиотекарь Чувикова Д.А.
16.	05.08.2019 - 09.08.2019 19:00 - 20:00	Интенсив - клубная латина «Вива Денс» 18 +	бульвар Адмирала Ушакова, д.12	10	ГБУК г. Москвы «КЦ «Лира» Ковалёва И.Н.
17.	05.08.2019 - 15.08.2019 11:00 - 17:30	Интенсив – спортивная хореография «Манго»	бульвар Адмирала Ушакова, д.12	15	ГБУК г. Москвы «КЦ «Лира» Ковалёва И.Н.

18.	06.08.2019 14:00	Экскурсия по храмовому комплексу для получателей социальных услуг ЦСО «Щербинский»	ул. Николая Сироткина, д.28А, стр.1	20	Храм иконы Божией Матери «Знамение» в Захарьино помощник настоятеля по социальному служению Лебедкина Л.А.
19.	12.08.2019 13:00 – 14:00	«Мы чудом уцелевшие солдаты» Литературно-поэтический вечер	ТЦСО «Южное Бутово» ул. Венёвская, д.1	30	Библиотека № 194 зав. культмас. сектором Демченко О.П.
20.	14.08.2019 14:30 - 15:30	«Всех нужнее и дороже в этом мире доброта» урок доброты	ул. Изюмская, д.57	30	Библиотека № 194 библиотекарь Пучкова Д.А.
21.	16.08.2019 15:00	Экскурсия по храмовому комплексу для детей филиала ЦСО «Росток»	ул. Николая Сироткина, д.28А, стр.1	20	Храм иконы Божией Матери «Знамение» в Захарьино помощник настоятеля по социальному служению Лебедкина Л.А.
22.	17.08.2019 12:00 – 20:00	День открытых дверей	ул. Маршала Савицкого, д.16	100	НКО учебный центр «Горизонт» М. Абдалова
23.	19.08.2019 18:00	Интерактивная спортивная праздничная программа, посвященная спорта на благо развития и мира	ул. Брусилова, д.21	40	НКО МОО «ЭКО» Изюмцев О.Л. Ерошкин А.А. Чайка К.Е.
24.	20.08.2019 11:00 - 12:00	«Будем здоровы» 55+	бульвар Адмирала Ушакова, д.12	20	ГБУК г. Москвы «КЦ «Лира» Ковалёва И.Н.
25.	22.08.2019 12:00 - 13:00	Государственная символика России. Мероприятие приурочено ко Дню Флага российской Федерации (22 августа) и рассчитано на детей до среднего школьного возраста. Программой предусмотрено: лекция о символах государства, просмотр пластилинового фильма о символике, командная викторина, награждение победивших, обзор патриотических книг для детей.	бульвар Адмирала Ушакова, д.11	20	Библиотека № 195 библиотекарь Лобушкина И.А.
26.	22.08.2019 12:00	«Флаг – символ величия России» Исторический экскурс	ул. Изюмская, д.57	10	Библиотека № 194 библиотекарь Михайлова М.А.
27.	22.08.2019 19:00	«Мои привычки. Скажи курению «НЕТ!» Профилактическая беседа о вреде курения	ул. Брусилова, д.21	40	НКО МОО «ЭКО» Изюмцев О.Л. Ерошкин А.А. Чайка К.Е.
28.	24.08.2019 11:00	Мастер-классы «Государственные флаги»	ул. Изюмская, д.47, к.1	25	АНО «Вектор» Депадель В.В.
29.	25.08.2019 11:00	Поздравление детей с началом учебного года. Вручение подарков.	ул. Николая Сироткина. д.28А, стр.1	40	Храм иконы Божией Матери «Знамение» в Захарьино помощник настоятеля по социальному служению Лебедкина Л.А.

30.	27.08.2019 12:00 - 14:00	kinoPRO: Республика Шкид Просмотр легендарного фильма довоенной эпохи «Республика ШКИД». В рамках мероприятия состоится лекция о не легкой жизни детей в 20-е годы, расскажем об истории создания этого фильма и одноименной книги. Дети окунуться в эпоху этого времени и узнают о реальной биографии персонажей этого произведения.	бульвар Адмирала Ушакова, д.11	20	Библиотека № 195 библиотекарь Лобушкина И.А.
31.	27.08.2019 11:00 - 12:00	«Будем здоровы» 55+	бульвар Адмирала Ушакова, д.12	20	ГБУК г. Москвы «КЦ «Лира» Ковалёва И.Н.
32.	28.08.2019 17:00	Встреча киноклуба «Кубрик Ent.» «Волшебный мир кино» / «Реальный придуманный мир»	ул. Изюмская, д.57	10	Библиотека № 194 библиотекарь Чувикова Д.А.
33.	29.08.2019 12:00	Открытый урок по английскому языку	ул. Изюмская, д.47, к.3	10	АНО «Вектор» Агальцова М.А.
34.	29.08.2019 18:00 - 19:00	«Фримаркет»	бульвар Адмирала Ушакова, д.12	60	ГБУК г. Москвы «КЦ «Лира» Ковалёва И.Н.
35.	31.08.2019	Проведение шахматно-шашечного фестиваля, посвященного дню Знаний.	ул. Изюмская, д.47, корп.4	50	центр “Аристократия ума” Дружинин А.В. Захаров Р.Ю. Рябченко Р.Г.
		СЕНТЯБРЬ			
1.	4 раза в месяц по отдельному расписанию по воскресеньям	Проведение пешеходных экскурсий по Москве с посещением храмов в рамках плана работы клуба “Московия”	ул. Изюмская, д.47, корп.4	100	центр “Аристократия ума” Дружинин А.В. Яковлева Л.Л. Воробьев С.И.
2.	ЕЖЕМЕСЯЧНО	Информационно-просветительская работа с распространением наглядных информационных материалов (листовки, памятки, брошюры и пр.) , демонстрация тематических видеороликов по аспектам ЗОЖ и профилактики хронических неинфекционных заболеваний, возможностях профилактической службы АПЦ	ГУ Филиал №1 Филиал№2 Филиал№3 Филиал№4 Филиал№5 Филиал№6 Филиал№7 Филиал№8	200	КДП № 121 Отделение медицинской профилактики, Центр здоровья Заведующий М.А. Ксензова
3.	ЕЖЕМЕСЯЧНО	Освещение информационно-коммуникационных мероприятий в средствах массовой информации (интернет, профильные газеты, журналы, ТВ и пр.)	Информационные каналы – партнеры ГБУЗ КДП № 121 - Портал «Новости Бутово», фейсбук-сообщества «Наше Бутово» и группы «Бутово – наш район», сайт КДП-121, фейсбук-страница «Консультативно-диагностическая поликлиника 121 ДЗМ г. Москвы», группа «КДП 121 – врачи и пациенты» и пр.	200	КДП № 121 Заведующий канцелярией К.М. Толстенева
4.	ЕЖЕМЕСЯЧНО	Проведение информационно-просветительских мероприятий в образовательных организациях	школы района Северное, Южное Бутово	100 и более	Председатель молодежного совета ГБУЗ КДП № 121 ДЗМ Г.Г. Сизов

5.	01.09.2019 12:00	«Город древний, город чудный». Праздник, посвященный г. Москве. Стихи и песни о Москве. Викторина.	ул. Николая Сироткина. д.28А, стр.1	50	Храм иконы Божией Матери «Знамение» в Захарьино Воскресная школа настоятель священник Галкин В.Н., директор воскресной школы Червак П.П.
6.	01.09.2019 – 30.09.2019	Тематические школы здоровья: Школа профилактики АГ Школа профилактики инсульта Школа профилактики вторичного инсульта Школа профилактики инфаркта Школа профилактики вторичного инфаркта Школа профилактики Сахарного диабета Школа пациентов с сахарным диабетом Школа профилактики бронхиальной астмы Школа пациентов с бронхиальной астмой Школа по отказу от курения Школа ЗОЖ Школа глаукомы Школа пациентов с фибрилляцией. Школа здоровья Профилактика онкологических заболеваний Школа здоровья: Охрана зрения Обучение населения правилам измерения артериального давления, принципам ЗОЖ, питания, гигиены труда и отдыха, обучение возможности определить у себя или близких начало развития инсульта, инфаркта, гипертонического криза, правилам оказания первой помощи до приезда скорой помощи.	ГУ Филиал № 1 Филиал № 2 Филиал № 3 Филиал № 4 Филиал № 5 Филиал № 6 Филиал № 7 Филиал № 8	200 и более	КДП № 121 Отделение медицинской профилактики, Центр здоровья заведующий М.А. Ксензова Консультативное отделение заведующий отделением Е.В. Сорокина
7.	Сентябрь	Турнир МГФСО посвященный Дню города	ул. Поляны, д.35	100	ФОК Южное Бутово СШОР по теннису Директор Гомкцян А.С.
8.	01.09.2019 15:00	День знаний. Вводные уроки, открытые уроки.	ул. Маршала Савицкого, д.16	100	НКО учебный центр «Горизонт» М. Абдалова
9.	01.09.2019 15:00	День знаний	б-р Адмирала Ушакова, д.11	130	Администрация ГБУДО г. Москвы «ДШИ им. В.В. Крайнева»
10.	02.09.2019 09:00	Торжественная линейка	Чечёрский пр-д, д.6	1200	ГБОУ Школа № 2007 ФМШ Директор Старовойт С.Г.
11.	02.09.2019 10:00	Торжественная линейка «День знаний»	ул. Аллея Витте, д.2, к.1	350	ГБОУ Школа № 1981 корпус № 2 Зимницкая О.Н.
12.	02.09.2019 11:00	Торжественная линейка «День знаний»	ул. Бартеневская, д.27	350	ГБОУ Школа № 1981 корпус № 1 Бойкова Ю.Ю.

13.	02.09.2019 08:30 – 09:30	Торжественная линейка «День знаний»	ул. Бартеневская, д.49, к.4 ул. Адмирала Лазарева, д.40, к.2	500	ГБОУ Школа № 2009 Устинова Г.Н. Петрович В.А.
14.	02.09.2019 08:15 – 13:30	Праздничные мероприятия «День знаний»	ул. Адмирала Руднева, д.16, к.1 ул. Адмирала Лазарева, д.40, к.2 ул. Бартеневская, д.49, к.4 ул. Южнобутовская, д.52, к.2 ул. Южнобутовская, д.76, к.1	3100	ГБОУ Школа № 2009 Устинова Г.Н.
15.	02.09.2019 16:00 – 19:00	Ярмарка дополнительного образования	ул. Адмирала Руднева, д.16, к.1	1000	ГБОУ Школа № 2009 Трошина О.А. Миляева Е.В.
16.	02.09.2019 -13.09.2019 15:00 – 20:00	Дни открытых дверей	ул. Брусилова, д.27	110	ННОУКС «Школа красоты и здоровья Елены Карасевой»
17.	02.09.2019 – 30.09.2019	Месячник Дорожной Безопасности (встречи с сотрудниками ГИБДД, конкурсы плакатов, мини - проекты, фильмы)	ул. Адмирала Руднева, д.16, к.1 ул. Адмирала Лазарева, д.40, к.2 ул. Бартеневская, д.49, к.4 ул. Южнобутовская, д.52, к.2 ул. Южнобутовская, д.76, к.1	3100	ГБОУ Школа № 2009 Устинова Г.Н. Коржев А.А.
18.	03.09.2019 14:00	Беседа по православной тематике из цикла «Дорога к храму» с получателями социальных услуг ЦСО «Щербинский»	ул. Брусилова, д.17	20	Храм иконы Божией Матери «Знамение» в Захарьино помощник настоятеля по социальному служению Лебедкина Л.А.
19.	03.09.2019 11:00 - 12:00	«Будем здоровы» 55+	бульвар Адмирала Ушакова, д.12	20	ГБУК г. Москвы «КЦ «Лира» Ковалёва И.Н.
20.	03.09.2019	День открытых дверей. Набор в секции и кружки	ул. Изюмская, д.47, корп.4	100	центр “Аристократия ума” Дружинин А.В. Захаров Р.Ю. Рябченко Р.Г.
21.	04.09.2019	Участие в Дне города	ул. Изюмская, д.47, корп.4	300	центр “Аристократия ума” Дружинин А.В. Захаров Р.Ю. Рябченко Р.Г.
22.	04.09.2019 11:00 - 12:00	«Танцуем с мамой» танцевально-развивающие занятия в рамках клуба «Счастливые родители»	бульвар Адмирала Ушакова, д.12	20	ГБУК г. Москвы «КЦ «Лира» Ковалёва И.Н.
23.	05.09.2019 11:30 - 12:15	Библиотечный урок «Учись быть читателем»	ГБОУ Школа № 1161 ул. Изюмская, д.61, к.2	30	Библиотека № 194 библиотекарь Чувикова Д.А.
24.	05.09.2019 17:00	Кросс ко «Дню знаний»	ул. Брусилова, д.21 ул. Брусилова, д.37, к.1	35	НКО МОО «ЭКО» Изюмцев О.Л. Ерошкин А.А. Чайка К.Е.
25.	06.09.2019 15:00 - 16:30	«Еще не вечер» 55+ танцевальная программа	бульвар Адмирала Ушакова, д.12	50	ГБУК г. Москвы «КЦ «Лира» Ковалёва И.Н.
26.	06.09.2019 13:00	«my favourite city»	ул. Изюмская, д.47, к.3	20	АНО «Вектор» Агальцова М.В. Депадель В.В.
27.	07.09.2019 15:00	«Дорогая моя столица, золотая моя Москва!» мероприятие ко дню города	ул. Изюмская, д.57	15	Библиотека № 194 библиотекарь Михайлова М.А.

28.	07.09.2019 13:00	Участие в праздновании Дня города	Площадка рядом с ул. Маршала Савицкого, д.6а	360	ННОУКС «Школа красоты и здоровья Елены Карасевой»
29.	уточняется	«День города» концертная программа	бульвар Адмирала Ушакова, д.12	300	ГБУК г. Москвы «КЦ «Лира» Ковалёва И.Н.
30.	07.09.2019 14:00 - 15:00	Совместно с КЦ «Лира» состоится патриотический концерт, посвященный Дню Москвы. На мероприятии библиотека представит патриотические викторины и конкурсы, розыгрыши и мастер-классы, а также всем полюбившийся буккроссинг (безвозмездный обмен книгами). По результату участия в программах библиотеки все дети и взрослые будут получать призы и приглашения записаться в библиотеку	бульвар Адмирала Ушакова, д.11	20	Библиотека № 195 зав. отд. обслуживания Круглова М.М.
31.	08.09.2019	Осень, на старт!	Спортивный праздник для жителей микрорайона	60	Муниципалитет района Южное Бутово Рядинский В.В. ГБОУ Школа № 2009
32.	08.09.2019 12:00 – 18:00	День города. Выставка живописных работ и мастер класс на тему «Наш город Москва»	парк «Южное Бутово» сквер на ул. Маршала Савицкого	100	НКО учебный центр «Горизонт» М. Абдалова
33.	10.09.2019 14:00	Беседа по православной тематике из цикла «Разговор по душам» с получателями социальных услуг ЦСО «Щербинский»	ул. Брусилова, д.17	20	Храм иконы Божией Матери «Знамение» в Захарьино помощник настоятеля по социальному служению Лебедкина Л.А.
34.	10.09.2019 11.30	Праздничная программа для прихожан в честь престольного праздника – дня памяти преподобного Моисея Мурина	Симферопольское шоссе, д.1б	50	Храм преподобного Моисея Мурина в Южном Бутове Воскресная школа помощник настоятеля Байкадамова Камаль Амангельдыевна
35.	10.09.2019 11:00 - 12:00	«Будем здоровы» 55+	бульвар Адмирала Ушакова, д.12	20	ГБУК г. Москвы «КЦ «Лира» Ковалёва И.Н.
36.	11.09.2019 11:00 – 16:00	Мастер класс по рисованию осенних овощей	ул. Маршала Савицкого, д.16	80	НКО учебный центр «Горизонт» М. Абдалова
37.	11.09.2019 15:00 – 18:00	Шахматный блиц-турнир, посвященный началу учебного года	ул. Изюмская, д.47, корп.4	50	центр “Аристократия ума” Дружинин А.В. Захаров Р.Ю. Рябченко Р.Г.
38.	11.09.2019 14:00 - 15:00	«Южное Бутово - легенды, история и современность» Познавательная краеведческая беседа, посвященная истории возникновения и развития нашего района. По итогу проведения мероприятия будет проведена интерактивная игра на усвоение материала.	бульвар Адмирала Ушакова, д.11	20	Библиотека № 195 зав. отд. обслуживания Круглова М.М.

39.	11.09.2019 11:00 - 12:00	«Танцуем с мамой» танцевально-развивающие занятия в рамках клуба «Счастливые родители»	бульвар Адмирала Ушакова, д.12	20	ГБУК г. Москвы «КЦ «Лира» Ковалёва И.Н.
40.	13.09.2019 16:00	Беседа по православной тематике из цикла «Основы христианской нравственности» с детьми филиала ЦСО «Росток»	ул. Брусилова, д.17	15	Храм иконы Божией Матери «Знамение» в Захарьино помощник настоятеля по социальному служению Лебедкина Л.А.
41.	13.09.2019 15:00 - 16:30	«Еще не вечер» 55+ танцевальная программа	бульвар Адмирала Ушакова, д.12	50	ГБУК г. Москвы «КЦ «Лира» Ковалёва И.Н.
42.	13.09.2019	Легкоатлетический кросс «Золотая осень»	Спортивное мероприятие на комплекс	200	Кафедра физической культуры ГБОУ Школа № 2009
43.	14.09.2019	День города	Ландшафтный парк	1000	Управа района ГБОУ Школа № 2009
44.	17.09.2019 14:00	Экскурсия по храмовому комплексу для получателей социальных услуг ЦСО «Щербинский»	ул. Николая Сироткина, д.28А, стр.1	20	Храм иконы Божией Матери «Знамение» в Захарьино помощник настоятеля по социальному служению Лебедкина Л.А.
45.	17.09.2019 11:00 - 12:00	«Будем здоровы» 55+	бульвар Адмирала Ушакова, д.12	20	ГБУК г. Москвы «КЦ «Лира» Ковалёва И.Н.
46.	18.09.2019 18:30	Показательные соревнования на сдачу нормативов по каратэ	ул. Брусилова, д.21 ул. Брусилова, д.37, к.1	40	НКО МОО «ЭКО» Изюмцев О.Л. Чайка К.Е.
47.	18.09.2019 11:00 - 12:00	«Танцуем с мамой» танцевально-развивающие занятия в рамках клуба «Счастливые родители»	бульвар Адмирала Ушакова, д.12	20	ГБУК г. Москвы «КЦ «Лира» Ковалёва И.Н.
48.	19.09.2019 18:00 - 19:00	«Фримаркет» 0+	бульвар Адмирала Ушакова, д.12	100	ГБУК г. Москвы «КЦ «Лира» Ковалёва И.Н.
49.	19.09.2019 16:00	Развлекательный дворовый праздник, посвященный дню района	ул. Изюмская, д.47, к.3	40	АНО «Вектор» Пушкарева Е.В. Депадель В.В.
50.	20.09.2019 12:00 – 18:00	Выставка художественных работ «День Мира»	ул. Маршала Савицкого, д.16	60	НКО учебный центр «Горизонт» М. Абдалова
51.	20.09.2019 15:00 - 16:30	«Еще не вечер» 55+ танцевальная программа	бульвар Адмирала Ушакова, д.12	50	ГБУК г. Москвы «КЦ «Лира» Ковалёва И.Н.
52.	21.09.2019 09:00	Туристический поход «Золотая осень!»	Бутовский лес	25	НКО МОО «ЭКО» Изюмцев О.Л. Баптиданов С.Н.
53.	22.09.2019 11:00	Приходская благотворительная ярмарка посвященная Рождеству Пресвятой Богородицы	ул. Николая Сироткина, д.28А, стр.1	200	Храм иконы Божией Матери «Знамение» в Захарьино помощник настоятеля по социальному служению Лебедкина Л.А.

54.	24.09.2019 11:00 - 12:00	«Будем здоровы» 55+	бульвар Адмирала Ушакова, д.12	20	ГБУК г. Москвы «КЦ «Лира» Ковалёва И.Н.
55.	25.09.2019 11:00 - 12:00	«Танцуем с мамой» танцевально-развивающие занятия в рамках клуба «Счастливые родители»	бульвар Адмирала Ушакова, д.12	20	ГБУК г. Москвы «КЦ «Лира» Ковалёва И.Н.
56.	26.09.2019 -01.11.2019	«Привет из лета!» выставка самостоятельных летних и пленэрных творческих работ изостудии «Арт-Детство»	бульвар Адмирала Ушакова, д.12	300	ГБУК г. Москвы «КЦ «Лира» Ковалёва И.Н.
57.	27.09.2019 15:00 - 16:30	«Еще не вечер» 55+ танцевальная программа	бульвар Адмирала Ушакова, д.12	50	ГБУК г. Москвы «КЦ «Лира» Ковалёва И.Н.
58.	29.09.2019	Акция, приуроченная к Всемирному дню сердца Проведение открытых диагностических дней, обследований, консультаций специалистами Выездные мероприятия в образовательные учреждения, ТЦСО	ГУ Филиал № 1 Филиал № 2 Филиал № 3 Филиал № 4 Филиал № 5 Филиал № 6 Филиал № 7 Филиал № 8	200 и более	КДП № 121 Отделение медицинской профилактики, Центр здоровья Заведующий М.А. Ксензова Председатель молодежного совета ГБУЗ КДП № 121 ДЗМ Г.Г. Сизов
59.	30.09.2019 14:00 – 18:00	Мастер класс по рисованию смешанными техниками «Вера, Надежда, Любовь»	ул. Маршала Савицкого, д.16	80	НКО учебный центр «Горизонт» М. Абдалова

РЕШЕНИЕ

25 июня 2019 года № 24/2

О рассмотрении результатов публичных слушаний по проекту решения Совета депутатов муниципального округа Южное Бутово «Об исполнении бюджета муниципального округа Южное Бутово за 2018год»

В соответствии с главой 5 статьи 28 Бюджетного кодекса Российской Федерации, статьей 52 Федерального закона от 6 октября 2003 года № 131-ФЗ «Об общих принципах организации местного самоуправления в Российской Федерации», Уставом муниципального округа Южное Бутово, Положением о бюджетном процессе в муниципальном округе Южное Бутово и порядком организации и проведения публичных слушаний во внутригородском муниципальном образовании Южное Бутово в городе Москве,

Совет депутатов муниципального округа Южное Бутово РЕШИЛ:

1. Результаты публичных слушаний по проекту решения Совета депутатов муниципального округа Южное Бутово «Об исполнении бюджета муниципального округа Южное Бутово за 2018 год» принять к сведению (Приложение)

2. Настоящее решение опубликовать в бюллетене «Московский муниципальный вестник» и разместить на официальном сайте www.south-butovo.ru .

3. Контроль за исполнением настоящего решения возложить на главу муниципального округа Южное Бутово П.В. Голубцова.

Глава муниципального округа
Южное Бутово **П.В. Голубцов**

Приложение
к решению Совета депутатов
муниципального округа
Южное Бутово
от 25 июня 2019 года №24/2

РЕЗУЛЬТАТЫ ПУБЛИЧНЫХ СЛУШАНИЙ

1. О проекте решения Совета депутатов муниципального округа Южное Бутово «Об исполнении бюджета муниципального округа Южное Бутово за 2018 год».

Публичные слушания назначены решением Совета депутатов муниципального округа Южное Бутово от 16.04.2019 года № 22/3

Дата проведения: 05 июня 2019 года

Место проведения: г. Москва, ул. Изюмская, д. 39, корп.1

Сведения о протоколе публичных слушаний: протокол от 05 июня 2019 г. публичных слушаний О проекте решения Совета депутатов муниципального округа Южное Бутово «Об исполнении бюджета муниципального округа Южное Бутово за 2018 год»
Количество участников: 6 человек.
Количество поступивших предложений жителей: нет

Итоги публичных слушаний (рекомендации):
В результате обсуждения проекта решения Совета депутатов муниципального округа Южное Бутово «Об исполнении бюджета муниципального округа Южное Бутово за 2018 год» было принято следующее:
1. Поддержать решение Совета депутатов муниципального округа Южное Бутово «Об исполнении бюджета муниципального округа Южное Бутово за 2018 год»
2. Направить результаты публичных слушаний, одобренные участниками публичных слушаний и протокол публичных слушаний Совету депутатов муниципального округа Южное Бутово.
3. Опубликовать результаты публичных слушаний в бюллетене «Московский муниципальный вестник» и разместить на официальном сайте www.south-butovo.ru.

Глава МО Южное Бутово **Голубцов П.В.**

Секретарь **Травникова С.Н.**

РЕШЕНИЕ

25 июня 2019 года № 24/3

**Об исполнении бюджета
муниципального округа
Южное Бутово за 2018 год**

В соответствии со статьями 264.2, 264.4-264.6 Бюджетного кодекса Российской Федерации, статьей 36 Устава муниципального округа Южное Бутово, п.52 Положения о бюджетном процессе в муниципальном округе Южное Бутово, с учетом заключения Контрольно-счетной палаты Москвы о результатах внешней проверки годового отчета об исполнении бюджета муниципального округа Южное Бутово за 2018 год и результатов публичных слушаний по проекту решения Совета депутатов «Об исполнении бюджета муниципального округа Южное Бутово за 2018 год»,

Совет депутатов муниципального округа Южное Бутово РЕШИЛ:

1. Утвердить годовой отчет об исполнении бюджета муниципального округа Южное Бутово за 2018 год (далее – бюджет) по доходам в сумме 24 252,9 тыс. руб., по расходам в сумме 26 112,9 тыс. руб., с превышением расходов над доходами (дефицит бюджета) в сумме 1 860,0 тыс. руб.

2.Утвердить исполнение бюджета по следующим показателям:

2.1. Доходы бюджета по кодам классификации доходов бюджета (приложение 1);

2.2. Распределение бюджетных ассигнований по разделам, подразделам, целевым статьям, группам (группам и подгруппам) видов расходов классификации расходов бюджета (приложение 2);

2.3. Ведомственная структура расходов бюджета по разделам, подразделам, целевым статьям, группам (группам и подгруппам) видов расходов классификации расходов (приложение 3);

2.4. Утвердить источники финансирования дефицита (приложение 4).

3. Опубликовать настоящее решение в бюллетене «Московский муниципальный вестник» и разместить на официальном сайте www.south-butovo.ru.

4. Контроль за исполнением настоящего решения возложить на главу муниципального округа Южное Бутово П.В. Голубцова.

**Глава муниципального округа
Южное Бутово** **П.В.Голубцов**

Приложение 1
к решению Совета депутатов
муниципального округа
Южное Бутово
от 25 июня 2019 года № 24/3

Доходы бюджета муниципального округа Южное Бутово на 2018 год

тыс. руб.

Коды бюджетной классификации						Наименование показателей	Сумма на год
						ДОХОДЫ	**2018**
							24 252,9
1	**00**	**00000**	**00**	**0000**	**000**	**НАЛОГОВЫЕ ДОХОДЫ**	**21 603,3**
1	***01***	***02000***	***01***	***0000***	***110***	***Налог на доходы физических лиц***	**21 603,3**
						В том числе:	
1	01	02010	01	0000	110	Налог на доходы физических лиц с доходов, источником которых является налоговый агент, за исключением доходов, в отношении которых исчисление и уплата налога осуществляются в соответствии со статьями 227, 227.1 и 228 Налогового кодекса Российской Федерации	20 426,7
1	01	02020	01	0000	110	Налог на доходы физических лиц с доходов, полученных от осуществления деятельности физическими лицами, зарегистрированными в качестве индивидуальных предпринимателей, нотариусов, занимающихся частной практикой, адвокатов, учредивших адвокатские кабинеты и других лиц, занимающихся частной практикой в соответствии со статьей 227 Налогового кодекса Российской Федерации	240,3
1	01	02030	01	0000	110	Налог на доходы физических лиц с доходов, полученных физическими лицами в соответствии со статьей 228 Налогового кодекса Российской Федерации	936,3
2	**00**	**00000**	**00**	**0000**	**000**	**БЕЗВОЗМЕЗДНЫЕ ПОСТУПЛЕНИЯ**	**2 649,6**
2	02	49999	03	0000	151	Прочие межбюджетные трансферты, передаваемые бюджетам внутригородских муниципальных образований городов федерального значения	2 640,0
2	07	03020	03	0000	180	Прочие безвозмездные поступления в бюджеты внутригородских муниципальных образований городов федерального значения	9,6

Приложение 2
к решению Совета депутатов
муниципального округа
Южное Бутово
от 25 июня 2019 года № 24/3

Распределение бюджетных ассигнований разделам, подразделам, целевым статьям, группам *(группам и подгруппам)* **видов расходов классификации расходов бюджета муниципального округа Южное Бутово на 2018 год**

Наименование	Рз	ПР	ЦСР	ВР	Сумма (тыс. рублей)
ОБЩЕГОСУДАРСТВЕННЫЕ ВОПРОСЫ	01	00			14 398,5
Функционирование главы муниципального округа Южное Бутово	01	02			3 132,7
Глава муниципального округа Южное Бутово	01	02	31 А 01 00100		2 922,7
Фонд оплаты труда государственных (муниципальных) органов	01	02	31 А 01 00100	121	1 636,2
Иные выплаты персоналу государственных (муниципальных) органов, за исключением фонда оплаты труда	01	02	31 А 01 00100	122	70,4
Взносы по обязательному социальному страхованию на выплаты денежного содержания и иные выплаты работникам государственных (муниципальных) органов	01	02	31 А 01 00100	129	396,5
Прочая закупка товаров, работ и услуг для обеспечения государственных (муниципальных) нужд	01	02	31 А 01 00100	244	819,6
Прочие расходы в сфере здравоохранения	01	02	35 Г 01 01100		210,0
Прочая закупка товаров, работ и услуг для обеспечения государственных (муниципальных) нужд	01	02	35 Г 01 01100	244	210,0
Функционирование Совета депутатов муниципального округа Южное Бутово	01	03			2 734,5
Депутаты Совета депутатов муниципального округа Южное Бутово	01	03	31 А 01 00200		94,5
Прочая закупка товаров, работ и услуг для обеспечения государственных (муниципальных) нужд	01	03	31 А 01 00200	244	94,5
Межбюджетные трансферты бюджетам муниципальных округов в целях повышения эффективности осуществления советами депутатов муниципальных округов переданных полномочий города Москвы	01	03	33А0400100		2 640,0
Специальные расходы	01	03	33А0400100	880	2 640,0
Функционирование *аппарата Совета депутатов* муниципального округа Южное Бутово	01	04			8 312,0
Обеспечение деятельности *аппарата Совета депутатов* муниципального округа Южное Бутово в части содержания муниципальных служащих для решения вопросов местного значения	01	04	31 Б 01 00500		7 577,9
Фонд оплаты труда государственных (муниципальных) органов	01	04	31 Б 01 00500	121	4 445,2
Иные выплаты персоналу государственных (муниципальных) органов, за исключением фонда оплаты труда	01	04	31 Б 01 00500	122	336,0
Взносы по обязательному социальному страхованию на выплаты денежного содержания и иные выплаты работникам государственных (муниципальных) органов	01	04	31 Б 01 00500	129	1 351,7
Пособия, компенсации и иные выплаты гражданам, кроме публичных нормативных обязательств	01	04	31 Б 01 00500	244	1 444,0
Уплата иных платежей	01	04	31 Б 01 00500	853	1,0
Прочие расходы в сфере здравоохранения	01	04	35 Г 01 01100		734,1
Иные выплаты персоналу государственных (муниципальных) органов, за исключением фонда оплаты труда	01	04	35 Г 01 01100	122	514,1
Прочая закупка товаров, работ и услуг для обеспечения государственных (муниципальных) нужд	01	04	35 Г 01 01100	244	220,0

Резервные фонды	01	11			0,0
Резервный фонд аппарата Совета депутатов муниципального округа Южное Бутово	01	11	32 А 01 00000		0,0
Резервные средства	01	11	32 А 01 00000	870	0,0
Другие общегосударственные вопросы	01	13			219,3
Уплата членских взносов на осуществление деятельности Совета муниципальных образований города Москвы	01	13	31 Б 01 00400		129,3
Уплата иных платежей	01	13	31 Б 01 00400	853	129,3
Иные расходы по функционированию органов местного самоуправления муниципального округа Южное Бутово	01	13	31 Б 01 09900		90,0
Прочая закупка товаров, работ и услуг для обеспечения государственных (муниципальных) нужд	01	13	31 Б 01 09900	244	90,0
КУЛЬТУРА, КИНЕМАТОГРАФИЯ	**08**	**00**			**10 350,8**
Другие вопросы в области культуры, кинематографии	08	04			10 350,8
Праздничные и социально значимые мероприятия для населения	08	04	35 Е 01 00500		10 350,8
Прочая закупка товаров, работ и услуг для обеспечения государственных (муниципальных) нужд	08	04	35 Е 01 00500	244	10 350,8
СОЦИАЛЬНАЯ ПОЛИТИКА	10	00			1 152,0
Пенсионное обеспечение	10	01			540,0
Доплата к пенсиям муниципальным служащим города Москвы	10	01	35 П 01 01500		540,0
Иные межбюджетные трансферты	10	01	35 П 01 01500	540	540,0
Другие вопросы в области социальной политики	10	06			612,0
Социальные гарантии муниципальным служащим, вышедшим на пенсию	10	06	35 П 01 01800		612,0
Пособия, компенсации и иные выплаты гражданам, кроме публичных нормативных обязательств	10	06	35 П 01 01800	321	612,0
СРЕДСТВА МАССОВОЙ ИНФОРМАЦИИ	12	00			211,6
Периодическая печать и издательства	12	02			211,6
Информирование жителей округа Южное Бутово	12	02	35 Е 01 00300		71,6
Прочая закупка товаров, работ и услуг для обеспечения государственных (муниципальных) нужд	12	02	35 Е 01 00300	244	71,6
Информирование жителей округа Южное Бутово	12	02	35 Е 01 00300		40,0
Уплата иных платежей	12	02	35 Е 01 00300	853	40,0
Другие вопросы в области средств массовой информации	12	04			100,0
Информирование жителей округа Южное Бутово	12	04	35 Е 01 00300		100,0
Прочая закупка товаров, работ и услуг для обеспечения государственных (муниципальных) нужд	12	04	35 Е 01 00300	244	100,0
ИТОГО РАСХОДЫ					26 112,9

Приложение 3
к решению Совета депутатов
муниципального округа
Южное Бутово
от 25 июня 2019 года № 24/3

Ведомственная структура расходов бюджета муниципального округа Южное Бутово на 2018 год

Наименование	Рз	ПР	ЦСР	ВР	Сумма (тыс. рублей)
Аппарат Совета депутатов муниципального округа Южное Бутово (код ведомства 900)					
ОБЩЕГОСУДАРСТВЕННЫЕ ВОПРОСЫ	01	00			14 398,5
Функционирование главы муниципального округа Южное Бутово	01	02			3 132,7
Глава муниципального округа Южное Бутово	01	02	31 А 01 00100		2 922,7
Фонд оплаты труда государственных (муниципальных) органов	01	02	31 А 01 00100	121	1 636,2
Иные выплаты персоналу государственных (муниципальных) органов, за исключением фонда оплаты труда	01	02	31 А 01 00100	122	70,4
Взносы по обязательному социальному страхованию на выплаты денежного содержания и иные выплаты работникам государственных (муниципальных) органов	01	02	31 А 01 00100	129	396,5
Прочая закупка товаров, работ и услуг для обеспечения государственных (муниципальных) нужд	01	02	31 А 01 00100	244	819,6
Прочие расходы в сфере здравоохранения	01	02	35 Г 01 01100		210,0
Прочая закупка товаров, работ и услуг для обеспечения государственных (муниципальных) нужд	01	02	35 Г 01 01100	244	210,0
Функционирование Совета депутатов муниципального округа Южное Бутово	01	03			2 734,5
Депутаты Совета депутатов муниципального округа Южное Бутово	01	03	31 А 01 00200		94,5
Прочая закупка товаров, работ и услуг для обеспечения государственных (муниципальных) нужд	01	03	31 А 01 00200	244	94,5
Межбюджетные трансферты бюджетам муниципальных округов в целях повышения эффективности осуществления советами депутатов муниципальных округов переданных полномочий города Москвы	01	03	33А0400100		2 640,0
Специальные расходы	01	03	33А0400100	880	2 640,0
Функционирование *аппарата Совета депутатов* муниципального округа Южное Бутово	01	04			8 312,0
Обеспечение деятельности *аппарата Совета депутатов* муниципального округа Южное Бутово в части содержания муниципальных служащих для решения вопросов местного значения	01	04	31 Б 01 00500		7 577,9
Фонд оплаты труда государственных (муниципальных) органов	01	04	31 Б 01 00500	121	4 445,2
Иные выплаты персоналу государственных (муниципальных) органов, за исключением фонда оплаты труда	01	04	31 Б 01 00500	122	336,0
Взносы по обязательному социальному страхованию на выплаты денежного содержания и иные выплаты работникам государственных (муниципальных) органов	01	04	31 Б 01 00500	129	1 351,7
Пособия, компенсации и иные выплаты гражданам, кроме публичных нормативных обязательств	01	04	31 Б 01 00500	244	1 444,0
Уплата иных платежей	01	04	31 Б 01 00500	853	1,0
Прочие расходы в сфере здравоохранения	01	04	35 Г 01 01100		734,1
Иные выплаты персоналу государственных (муниципальных) органов, за исключением фонда оплаты труда	01	04	35 Г 01 01100	122	514,1
Прочая закупка товаров, работ и услуг для обеспечения государственных (муниципальных) нужд	01	04	35 Г 01 01100	244	220,0

Резервные фонды	01	11			0,0
Резервный фонд аппарата Совета депутатов муниципального округа Южное Бутово	01	11	32 А 01 00000		0,0
Резервные средства	01	11	32 А 01 00000	870	0,0
Другие общегосударственные вопросы	01	13			219,3
Уплата членских взносов на осуществление деятельности Совета муниципальных образований города Москвы	01	13	31 Б 01 00400		129,3
Уплата иных платежей	01	13	31 Б 01 00400	853	129,3
Иные расходы по функционированию органов местного самоуправления муниципального округа Южное Бутово	01	13	31 Б 01 09900		90,0
Прочая закупка товаров, работ и услуг для обеспечения государственных (муниципальных) нужд	01	13	31 Б 01 09900	244	90,0
КУЛЬТУРА, КИНЕМАТОГРАФИЯ	**08**	**00**			**10 350,8**
Другие вопросы в области культуры, кинематографии	08	04			10 350,8
Праздничные и социально значимые мероприятия для населения	08	04	35 Е 01 00500		10 350,8
Прочая закупка товаров, работ и услуг для обеспечения государственных (муниципальных) нужд	08	04	35 Е 01 00500	244	10 350,8
СОЦИАЛЬНАЯ ПОЛИТИКА	10	00			1 152,0
Пенсионное обеспечение	10	01			540,0
Доплата к пенсиям муниципальным служащим города Москвы	10	01	35 П 01 01500		540,0
Иные межбюджетные трансферты	10	01	35 П 01 01500	540	540,0
Другие вопросы в области социальной политики	10	06			612,0
Социальные гарантии муниципальным служащим, вышедшим на пенсию	10	06	35 П 01 01800		612,0
Пособия, компенсации и иные выплаты гражданам, кроме публичных нормативных обязательств	10	06	35 П 01 01800	321	612,0
СРЕДСТВА МАССОВОЙ ИНФОРМАЦИИ	12	00			211,6
Периодическая печать и издательства	12	02			211,6
Информирование жителей округа Южное Бутово	12	02	35 Е 01 00300		71,6
Прочая закупка товаров, работ и услуг для обеспечения государственных (муниципальных) нужд	12	02	35 Е 01 00300	244	71,6
Информирование жителей округа Южное Бутово	12	02	35 Е 01 00300		40,0
Уплата иных платежей	12	02	35 Е 01 00300	853	40,0
Другие вопросы в области средств массовой информации	12	04			100,0
Информирование жителей округа Южное Бутово	12	04	35 Е 01 00300		100,0
Прочая закупка товаров, работ и услуг для обеспечения государственных (муниципальных) нужд	12	04	35 Е 01 00300	244	100,0
ИТОГО РАСХОДЫ					26 112,9

Приложение 4
к решению Совета депутатов
муниципального округа
Южное Бутово
от 25 июня 2019 года № 24/3

Источники финансирования дефицита
бюджета муниципального округа Южное Бутово на 2018 год

Код бюджетной классификации						Наименование показателей	Сумма (тыс. рублей)
							2018 год
01	00	0000	00	0000	000	Источники внутреннего финансирования дефицитов бюджетов	- 1 860,0
01	05	0201	03	0000	510	Увеличение прочих остатков денежных средств бюджетов внутригородских муниципальных образований городов федерального значения	24 252,9
01	05	0201	03	0000	610	Уменьшение прочих остатков денежных средств бюджетов внутригородских муниципальных образований городов федерального значения	26 112,9

РЕШЕНИЕ

25 июня 2019 года № 24/5

Об утверждении графика
приема населения депутатами
Совета депутатов муниципального
округа Южное Бутово
на 3 квартал 2019 года

В соответствии с Федеральном законом от 06.10.2003 года № 131-ФЗ «Об общих принципах организации местного самоуправления в Российской Федерации», Законом города Москвы от 06.11.2002 года № 56 «Об организации местного самоуправления в городе Москве», Уставом внутригородского муниципального образования Южное Бутово в городе Москве

Совет депутатов муниципального округа Южное Бутово РЕШИЛ:

1. Утвердить график приема населения депутатами Совета депутатов на 3 квартал 2019 года (Приложение).
2. Опубликовать настоящее решение в бюллетене «Московский муниципальный вестник» и разместить на официальном сайте www.south-butovo.ru.
3. Контроль за исполнением настоящего решения возложить на главу муниципального округа Южное Бутово П.В. Голубцова.

Глава муниципального округа
Южное Бутово **П.В.Голубцов**

Приложение
к решению Совета депутатов
муниципального округа
Южное Бутово
от 25 июня 2019 года №24/5

График приёма населения
депутатами Совета депутатов муниципального округа Южное Бутово
на 3 квартал 2019 года
Избирательный округ № 1

Депутат Совета депутатов	июль	август	сентябрь
Беглярова Седа Виленовна*	В рабочие дни по предварительной записи		
Гесслер Дмитрий Михайлович**	В рабочие дни по предварительной записи		
Зерниченко Лариса Евгеньевна***	По понедельникам с 16.00 до 19.00, по предварительной записи		
Лисицына Тамара Ивановна****	В рабочие дни по предварительной записи		

*Беглярова С.В. – прием ведет по адресу: ул. Веневская д.27, ГБУЗ «КДП№121» филиал№2 (предварительная запись по телефону 8-495-716-68-81)

**Гесслер Д.М. - прием ведет по адресу: ул. Адмирала Руднева, дом 16, корпус 1 (предварительная запись по телефону: 8-495-717-19-45)

***Зерниченко Л. Е.- прием ведет по адресу: ул. Поляны дом 53, каб. 201, день приема понедельник с 16.00 до 19.00 (предварительная запись по телефону: 8-495-716-41-45)

****Лисицына Т.И.- прием ведет по адресу: ул. Поляны д.7
(предварительная запись по телефону: 8-925-511-91-08)

Избирательный округ № 2

Депутат Совета депутатов	июль	август	сентябрь
Макаров Александр Сергеевич*	В рабочие дни по предварительной записи		
Тяжельников Андрей Александрович**	В рабочие дни по предварительной записи		
Изюмцев Олег Леонидович***	Вторник, Четверг с 13.00-14.00, по предварительной записи		
Фролова Наталья Валерьевна ******	В рабочие дни с 16.00 до 17.00, по предварительной записи		

* Макаров А.С.- прием ведет по адресу: ул. Изюмская, д.35А ГБОУ «Школа № 1161» (предварительная запись по телефону: 8-499-793-93-09)

** Изюмцев О.Л. - прием ведет по адресу: ул. Брусилова, 21, Клуб «ЭКОСПОРТ» (предварительная запись по телефону: 8-963-772-98-25)

*** Тяжельников А.А. – прием ведет по адресу: ул. Южнобутовская, д. 87 ГБУЗ «КДП №121 ДЗМ» (предварительная запись по телефону: 8-495-715-68-27)

****Фролова Н.В. – прием ведет по адресу: ул. Южнобутовская, д.25 с 16.00 до 17.00 (предварительная запись по телефону: 8-499-793-02-54)

Избирательный округ № 3

Депутат Совета депутатов	июль	август	сентябрь
Аникина Татьяна Ивановна *	В рабочие дни по предварительной записи		
Голубцов Павел Викторович**	В рабочие дни по предварительной записи		

Осенняя Елена Викторовна* **	В рабочие дни по предварительной записи
Тимофеева Ольга Николаевна** **	В рабочие дни по предварительной записи

* Аникина Т.И. – прием ведет по адресу: ул. Веневская, д.1
(предварительная запись по телефону: 8-903-688-01-89)
** Голубцов П.В. – прием ведет по предварительной записи по телефону: 8-495-716-55-00, также принимает обращения по электронной почте p2123222@yandex.ru
*** Осенняя Е.В.- прием ведет по адресу: ул. Брусилова, дом 17 кор. 1
(предварительная запись по телефону: 8-499- 234-00-43)
**** Тимофеева О.Н.- прием ведет по адресу: ул. Веневская, д.1
(предварительная запись по телефону: 8-495-717-00-90)

РЕШЕНИЕ

25 июня 2019 года № 24/6

О внесении изменений в решение Совета депутатов муниципального округа Южное Бутово от 25 октября 2016 года № 69/3 «Об утверждении Порядка оплаты труда муниципальных служащих аппарата Совета депутатов муниципального округа Южное Бутово»

В соответствии со статьей 22 Федерального закона от 2 марта 2007 года № 25-ФЗ «О муниципальной службе в Российской Федерации» и статьей 29 Закона города Москвы от 22 октября 2008 года № 50 «О муниципальной службе в городе Москве», ст. 40 Закона г. Москвы от 26 января 2005 г. N 3 «О государственной гражданской службе города Москвы»

Совет депутатов муниципального округа Южное Бутово РЕШИЛ:

1. Внести в решение Совета депутатов муниципального округа Южное Бутово от 25 октября 2016 года № 69/3 «Об утверждении Порядка оплаты труда муниципальных служащих аппарата Совета депутатов муниципального округа Южное Бутово» следующие изменения:

1) в пункте 10 приложения к решению слова «до целого рубля» заменить словами «до десяти рублей»

2) в пункте 26 приложения к решению слова «двух должностных окладов» заменить словами «не менее 4 должностных окладов с возможностью повышения указанных размеров ежемесячного денежного поощрения по решению соответствующего руководителя, принимаемому исходя из профессиональных качеств муниципального служащего, сложности и значимости выполняемых им обязанностей»

2. Опубликовать настоящее решение в бюллетене «Московский муниципальный вестник».

3. Контроль за выполнением настоящего решения возложить на главу муниципального округа Южное Бутово П.В. Голубцова

Глава муниципального округа
Южное Бутово **П.В. Голубцов**

РЕШЕНИЕ

25 июня 2019 года № 24/7

О внесении изменений в схему размещения сезонных (летних) кафе при стационарных предприятиях общественного питания

В соответствии с пунктом 2 части 5 статьи 1 Закона города Москвы от 11 июля 2012 года № 39 «О наделении органов местного самоуправления муниципальных округов в городе Москве отдельными полномочиями города Москвы», постановлением Правительства Москвы от 06 марта 2015 года № 102-ПП «О размещении сезонных (летних) кафе при стационарных предприятиях общественного питания» и на основании обращения Префектуры Юго-Западного округа от 29 мая 2019 г. №12-08-1817/9

Совет депутатов муниципального округа Южное Бутово РЕШИЛ:

1. Согласовать проект изменения схемы размещения сезонного (летнего) кафе при стационарном предприятии общественного питания ООО «Живая кухня» по адресу: ул. Бартеневская, д. 39, в части изменения площади сезонного кафе (Приложение).

2.Направить настоящее решение в Департамент территориальных органов исполнительной власти города Москвы, префектуру Юго-Западного административного округа города Москвы, управу района Южное Бутово города Москвы, в течение 3 дней со дня его принятия.

3. Опубликовать настоящее решение в бюллетене «Московский муниципальный вестник» и разместить на официальном сайте www.south-butovo.ru.

4. Контроль за исполнением настоящего решения возложить на главу муниципального округа Южное Бутово П.В. Голубцова.

Глава муниципального округа
Южное Бутово **П.В. Голубцов**

Приложение
к решению Совета депутатов
муниципального округа
Южное Бутово
от 25 июня 2019 года № 24/7

Проект схемы размещения сезонного (летнего) кафе при стационарном предприятии общественного питания ООО «Живая кухня»

№	Район	Наименование стационарного торгового объекта	Вид объекта	Адрес	Площадь кв.м	Специализация
1	Южное Бутово	Стационарное предприятие общественного питания ООО «Живая кухня»	сезонное (летнее) кафе при стационарном предприятии общественного питания	ул. Бартеневская, д. 39,	Увеличение с 227 кв.м. до 240 кв.м.	Продукция общественного питания

РЕШЕНИЕ

25 июня 2019 года № 24/8

О внесении изменений в схему размещения сезонных (летних) кафе при стационарных предприятиях общественного питания

В соответствии с пунктом 2 части 5 статьи 1 Закона города Москвы от 11 июля 2012 года № 39 «О наделении органов местного самоуправления муниципальных округов в городе Москве отдельными полномочиями города Москвы», постановлением Правительства Москвы от 06 марта 2015 года № 102-ПП «О размещении сезонных (летних) кафе при стационарных предприятиях общественного питания» и на основании обращения Префектуры Юго-Западного округа от 21 июня 2019 г. №12-08-2135/9

Совет депутатов муниципального округа Южное Бутово РЕШИЛ:

1. Отказать в согласовании проекта изменения схемы размещения сезонного (летнего) кафе части включения сезонного кафе при стационарном предприятии общественного питания ООО «БАФОС» по адресу: ул. Изюмская, д. 52А. (Приложение) В связи с тем, что ООО «БАФОС» ведет эксплуатацию трехэтажного здания в нарушении п.1.4 и п.1.5 договора аренды и п.5 ст.4, п.2 ст.8, п.1 ст.28 Закона города Москвы от 19.12.2007 №48 «О землепользовании в городе Москве», допустив нарушение разрешенного использования земельного участка, находящегося в собственности города Москвы.

2.Направить настоящее решение в Департамент территориальных органов исполнительной власти города Москвы, префектуру Юго-Западного административного округа города Москвы, управу района Южное Бутово города Москвы, в течение 3 дней со дня его принятия.

3. Опубликовать настоящее решение в бюллетене «Московский муниципальный вестник» и разместить на официальном сайте www.south-butovo.ru.

4. Контроль за исполнением настоящего решения возложить на главу муниципального округа Южное Бутово П.В. Голубцова.

Глава муниципального округа
Южное Бутово **П.В. Голубцов**

Приложение
к решению Совета депутатов
муниципального округа
Южное Бутово
от 25 июня 2019 года № 24/8

Проект схемы размещения сезонного (летнего) кафе при стационарном предприятии общественного питания ООО «БАФОС»

№	Район	Наименование стационарного торгового объекта	Вид объекта	Адрес	Площадь кв.м	Специализация
1	Южное Бутово	Стационарное предприятие общественного питания ООО «БАФОС»	сезонное (летнее) кафе при стационарном предприятии общественного питания	ул. Изюмская, д. 52А,	139 кв.м.	Продукция общественного питания

РЕШЕНИЕ

25 июня 2019 года № 24/9

О внесении изменений в схему размещения сезонных (летних) кафе при стационарных предприятиях общественного питания

В соответствии с пунктом 2 части 5 статьи 1 Закона города Москвы от 11 июля 2012 года № 39 «О наделении органов местного самоуправления муниципальных округов в городе Москве отдельными полномочиями города Москвы», постановлением Правительства Москвы от 06 марта 2015 года № 102-ПП «О размещении сезонных (летних) кафе при стационарных предприятиях общественного питания» и на основании обращения Префектуры Юго-Западного округа от 25 июня 2019 г. №12-08-2152/9

Совет депутатов муниципального округа Южное Бутово РЕШИЛ:

1. Отказать в согласовании проекта изменения схемы размещения сезонного (летнего) кафе части включения сезонного кафе при стационарном предприятии общественного питания ИП Осипян И.Б. по адресу: ул. Южнобутовская, д. 50, корп. 4 (Приложение). В связи с нарушением указанным объектом Правил размещения, обустройства и эксплуатации сезонных (летних) кафе при стационарных предприятиях общественного питания, нарушением санитарных норм и нарушением интересов жителей.

2.Направить настоящее решение в Департамент территориальных органов исполнительной власти города Москвы, префектуру Юго-Западного административного округа города Москвы, управу района Южное Бутово города Москвы, в течение 3 дней со дня его принятия.

3. Опубликовать настоящее решение в бюллетене «Московский муниципальный вестник» и разместить на официальном сайте www.south-butovo.ru.

4. Контроль за исполнением настоящего решения возложить на главу муниципального округа Южное Бутово П.В. Голубцова.

Глава муниципального округа
Южное Бутово **П.В. Голубцов**

Приложение
к решению Совета депутатов
муниципального округа
Южное Бутово
от 25 июня 2019 года № 24/9

Проект схемы размещения сезонного (летнего) кафе при стационарном предприятии общественного питания ИП Осипян И.Б.

№	Район	Наименование стационарного торгового объекта	Вид объекта	Адрес	Площадь кв.м	Специализация
1	Южное Бутово	Стационарное предприятие общественного питания ИП Осипян И.Б.	сезонное (летнее) кафе при стационарном предприятии общественного питания	ул. Южнобутовская, д. 50, корп. 4,	23,45 кв.м.	Продукция общественного питания

МУНИЦИПАЛЬНЫЙ ОКРУГ ЯСЕНЕВО В ГОРОДЕ МОСКВЕ

АППАРАТ СОВЕТА ДЕПУТАТОВ

ПОСТАНОВЛЕНИЕ

18 июня 2019 года №02-01-04/12-па

Об утверждении перечня информации о деятельности главы муниципального округа Ясенево, размещаемой на официальном сайте органов местного самоуправления муниципального округа Ясенево в информационно-телекоммуникационной сети «Интернет»

В соответствии с Федеральным законом от 9 февраля 2009 года № 8-ФЗ «Об обеспечении доступа к информации о деятельности государственных органов и органов местного самоуправления» и Порядком обеспечения доступа к информации о деятельности органов местного самоуправления утвержденным решением Совета депутатов муниципального округа Ясенево от 20 февраля 2018 года № 2/4 (в редакции решения от 18.06.2019 г. № 9/3):

1. Утвердить перечень информации о деятельности главы муниципального округа Ясенево, размещаемой на официальном сайте органов местного самоуправления муниципального округа Ясенево в информационно-телекоммуникационной сети «Интернет» (приложение).

2. Опубликовать настоящее постановление в бюллетене «Московский муниципальный вестник».

3. Контроль за выполнением настоящего постановления остается за главой муниципального округа Ясенево И.В. Гришиной.

Глава муниципального округа Ясенево **И.В. Гришина**

Приложение
к постановлению аппарата
Совета депутатов
муниципального округа Ясенево
от 18 июня 2019 года
№ 02-01-04/12-па

Перечень
информации о деятельности главы муниципального округа Ясенево, размещаемой на официальном сайте органов местного самоуправления муниципального округа Ясенево в информационно-телекоммуникационной сети «Интернет»

п/п	Состав информации	Периодичность размещения
1.	Сведения о главе муниципального округа Ясенево (далее – глава муниципального округа):	
1.1	Фамилия, имя, отчество, фотография	поддерживается в актуальном состоянии
1.2	Полномочия главы муниципального округа, а также перечень нормативных правовых актов, определяющих его полномочия	поддерживается в актуальном состоянии
1.3	Сведения о доходах, расходах, об имуществе и обязательствах имущественного характера главы муниципального округа, его супруги (супруга) и несовершеннолетних детей	в сроки, установленные решением Совета депутатов муниципального округа Ясенево (далее – Совет депутатов)
2.	Ежегодный отчет главы муниципального округа перед Советом депутатов о результатах своей деятельности, деятельности аппарата Совета депутатов муниципального округа Ясенево, в том числе о решении вопросов, поставленных Советом депутатов	в течение 3 рабочих дней после дня заслушивания Советом депутатов отчета
3.	Сведения о работе с обращениями граждан (физических (юридических лиц), общественных объединений, органов, органов местного самоуправления, поступившими главе округа (далее – обращения):	лиц), организаций государственных муниципального
3.1.	Описание порядка рассмотрения обращений с указанием актов, регулирующих эту деятельность	поддерживается в актуальном состоянии
3.2	Порядок рассмотрения запросов на получение информации о деятельности главы муниципального округа	поддерживается в актуальном состоянии
3.3	Порядок и время приема главой муниципального граждан (физических лиц), представителей организаций (юридических лиц), общественных объединений, государственных органов, органов местного самоуправления	в течение 5 рабочих дней со дня утверждения порядка и/или графика на квартал
4.	Иная общедоступная информация о деятельности главы муниципального округа, подлежащая в соответствии с федеральными законами и иными нормативными правовыми актами Российской Федерации, законами и иными нормативными правовыми актами города Москвы, муниципальными нормативными правовыми актами размещению в информационно-телекоммуникационной сети «Интернет»	в сроки, установленные федеральными законами и иными нормативными правовыми актами Российской Федерации, законами и иными нормативными правовыми актами города Москвы, муниципальными правовыми актами

ПОСТАНОВЛЕНИЕ

18 июня 2019 года №02-01-04/13-па

Об утверждении перечня информации о деятельности аппарата Совета депутатов муниципального округа Ясенево, размещаемой на официальном сайте на официальном сайте органов местного самоуправления муниципального округа Ясенево в информационно-телекоммуникационной сети «Интернет»

В соответствии с Федеральным законом от 9 февраля 2009 года № 8-ФЗ «Об обеспечении доступа к информации о деятельности государственных органов и органов местного самоуправления» и Порядком обеспечения доступа к информации о деятельности органов местного самоуправления утвержденным решением Совета депутатов муниципального округа Ясенево от 20 февраля 2018 года № 2/4 (в редакции решения от 18.06.2019 г. № 9/3):

1. Утвердить перечень информации о деятельности аппарата Совета депутатов муниципального округа Ясенево, размещаемой на официальном сайте на официальном сайте органов местного самоуправления муниципального округа Ясенево в информационно-телекоммуникационной сети «Интернет» (приложение).

2. Опубликовать настоящее постановление в бюллетене «Московский муниципальный вестник».

3. Контроль за выполнением настоящего постановления остается за главой муниципального округа Ясенево И.В. Гришиной.

Глава муниципального
округа Ясенево **И.В. Гришина**

Приложение
к постановлению аппарата
Совета депутатов
муниципального округа Ясенево
от 18 июня 2019 года
№ 02-01-04/13-па

Перечень
информации о деятельности аппарата Совета депутатов муниципального округа Ясенево, размещаемой на официальном сайте на официальном сайте органов местного самоуправления муниципального округа Ясенево в информационно-телекоммуникационной сети «Интернет»

п/п	Категория информации	Периодичность размещения
1.	Общая информация об аппарате Совета депутатов муниципального округа Ясенево (далее – аппарат Совета депутатов):	
1.1	полное наименование и структура аппарата Совета депутатов, почтовый адрес, адрес электронной почты	поддерживается в актуальном состоянии
1.2	сведения о полномочиях аппарата Совета депутатов, задачах и его функциях, а также перечень нормативных правовых актов, определяющих полномочия аппарата Совета депутатов	в течение 5 рабочих дней со дня утверждения либо изменения соответствующих нормативных правовых и иных актов. Перечень нормативных правовых актов поддерживается в актуальном состоянии
1.3	сведения о руководителе аппарата Совета депутатов, муниципальных служащих (фамилии, имена, отчества, а также при согласии указанных лиц иные сведения о них)	в течение 3 рабочих дней со дня назначения, поддерживается в актуальном состоянии
1.4	сведения о средствах массовой информации, учрежденных аппаратом Совета депутатов	поддерживается в актуальном состоянии
2.	Информация о нормотворческой деятельности аппарата Совета депутатов:	
2.1	правовые акты аппарата Совета депутатов (за исключением правовых актов или их отдельных положений, содержащих сведения, распространение которых ограничено федеральным законом), включая сведения о внесении в них изменений, признании их утратившими силу	в течение 5 рабочих дней со дня издания правового акта, поддерживается в актуальном состоянии
3.	Информация о текущей деятельности аппарата Совета депутатов:	
3.1	сведения о муниципальных услугах, предоставляемых аппаратом Совета депутатов (Реестр муниципальных услуг и административные регламенты предоставления муниципальных услуг)	в течение 5 рабочих дней со дня утверждения административного регламента, поддерживается в актуальном состоянии
3.2	информация о закупках товаров, работ, услуг для обеспечения муниципальных нужд в соответствии с законодательством Российской Федерации о контрактной системе в сфере закупок товаров, работ, услуг для обеспечения государственных и муниципальных нужд	поддерживается в актуальном состоянии
3.3	информация, подлежащая доведению аппаратом Совета депутатов до сведения граждан и организаций в соответствии с федеральными законами, законами города Москвы	поддерживается в актуальном состоянии
4.	Ежегодный отчет главы муниципального округа Ясенево о его деятельности и деятельности аппарата Совета депутатов, в том числе о решении вопросов, поставленных Советом депутатов муниципального округа Ясенево	в течение 5 рабочих дней после дня заслушивания Советом депутатов муниципального округа / городского округа Ясенево отчета
5.	Информация о кадровом обеспечении аппарата	Совета депутатов:
5.1	порядок поступления граждан на муниципальную службу	поддерживается в актуальном состоянии
5.2	сведения об имеющихся вакантных должностях муниципальной службы	в течение 5 рабочих дней после дня высвобождения должности муниципальной службы
5.3	квалификационные требования к кандидатам на замещение вакантных должностей муниципальной службы	в течение 5 рабочих дней после дня высвобождения должности муниципальной службы

5.4	условия и результаты конкурсов на замещение вакантных должностей муниципальной службы;	в течение 5 рабочих дней после принятия решения: - о проведении конкурса на замещение вакантной должности; - по результатам конкурса
5.5	номер телефона, по которому можно получить информацию по вопросу замещения вакантных должностей	поддерживается в актуальном состоянии
5.6	сведения о доходах, расходах, об имуществе и обязательствах имущественного характера руководителя аппарата Совета депутатов его супруги (супруга) и несовершеннолетних детей	в порядке и сроки, установленные Советом депутатов муниципального округа Ясенево
5.7	сведения о доходах, расходах, об имуществе и обязательствах имущественного характера муниципальных служащих, их супруг (супругов) и несовершеннолетних детей	в порядке и сроки, установленные Советом депутатов муниципального округа Ясенево
6.	Сведения о работе с обращениями граждан (физических лиц), организаций (юридических лиц), общественных объединений, государственных органов, органов местного самоуправления, поступившими в аппарат Совета депутатов / (далее – обращения):	
6.1	Порядок рассмотрения обращений с указанием актов, регулирующих эту деятельность	поддерживается в актуальном состоянии
6.2	Порядок рассмотрения запросов на получение информации о деятельности аппарата Совета депутатов	поддерживается в актуальном состоянии
6.3	порядок и время приема главы муниципального округа Ясенево граждан (физических лиц), представителей организаций (юридических лиц), общественных объединений, государственных органов, органов местного самоуправления	в течение 5 рабочих дней со дня утверждения порядка
7.	Иная информация, подлежащая в соответствии с федеральными законами и иными нормативными правовыми актами Российской Федерации, законами и иными нормативными правовыми актами города Москвы, муниципальными нормативными правовыми актами размещению в информационно-телекоммуникационной сети «Интернет»	в сроки, установленные федеральными законами и иными нормативными правовыми актами Российской Федерации, законами и иными нормативными правовыми актами города Москвы, муниципальными правовыми актами

СОВЕТ ДЕПУТАТОВ

РЕШЕНИЕ

«21» мая 2019 г. № 8/1

**О внесении изменения в статью 3
Устава муниципального округа Ясенево**

В целях приведения Устава муниципального округа Ясенево в соответствие с Законом города Москвы от 6 ноября 2002 года № 56 «Об организации местного самоуправления в городе Москве»

Совет депутатов муниципального округа Ясенево решил:

1. Внести в подпункт «а» подпункта 21 пункта 2 статьи 3 Устава муниципального округа Ясенево изменение, изложив его в следующей редакции:

««а» к проектам государственных программ (подпрограмм государственных программ) города Москвы;».

2. Направить настоящее решение на государственную регистрацию в Главное управление Министерства юстиции Российской Федерации по Москве в сроки и порядке, установленные Федеральным законом от 21 июля 2005 года № 97-ФЗ «О государственной регистрации уставов муниципальных образований».

3. Опубликовать настоящее решение после государственной регистрации в бюллетене «Московский муниципальный вестник».

4. Настоящее решение вступает в силу после его официального опубликования.

Решение принято единогласно.

**Глава муниципального
округа Ясенево** **И.В. Гришина**

РЕШЕНИЕ

«18» июня 2019 г. № 9/1

**Об исполнении бюджета муниципального
округа Ясенево за 2018 год**

В соответствии со статьями 264.2, 264.4-264.6 Бюджетного кодекса Российской Федерации, Уставом муниципального округа Ясенево, Положением о бюджетном процессе в муниципальном округе Ясенево, с учетом результатов публичных слушаний и результатов внешней проверки отчета об исполнении бюджета муниципального округа Ясенево за 2018 год

Совет депутатов муниципального округа Ясенево решил:

1. Утвердить отчет об исполнении бюджета муниципального округа Ясенево за 2018 год по доходам в сумме 23936,3 тыс. руб., по расходам в сумме 22930,85 тыс. руб., с превышением доходов над расходами (профицит местного бюджета) в сумме 1005,45 тыс. руб.

2. Утвердить исполнение местного бюджета по следующим показателям:

— доходов местного бюджета по кодам классификации доходов бюджетов (Приложение 1).

— расходов местного бюджета по разделам и подразделам классификации расходов бюджетов (При-

ложение 2).

— расходов местного бюджета по ведомственной структуре расходов бюджета (Приложение 3).

— источников финансирования дефицита местного бюджета по кодам классификации источников финансирования дефицитов бюджетов (Приложение 4).

3. Принять к сведению заключение Контрольно-счетной палаты города Москвы по результатам внешней проверки годового отчета об исполнении бюджета муниципального округа Ясенево за 2018 год.

4. Опубликовать настоящее решение в бюллетене «Московский муниципальный вестник» и на официальном сайте органов местного самоуправления муниципального округа Ясенево www.moyasenevo.ru.

5. Настоящее решение вступает в силу со дня его официального опубликования в бюллетене «Московский муниципальный вестник».

6. Контроль за исполнением настоящего решения возложить на главу муниципального округа Ясенево И.В. Гришину.

Решение принято единогласно.

Глава муниципального
округа Ясенево **И.В. Гришина**

Приложение 1
к решению Совета депутатов
муниципального округа Ясенево
от 18.06.2019 года № 9/1

Доходы бюджета муниципального округа Ясенево за 2018 год

Коды бюджетной классификации	Наименование показателей	Утверждено	Исполнено
		(тыс. руб.)	
1 01 0200001 0000 110	**Налог на доходы физических лиц**	**19973,8**	**20048,6**
1 01 0201001 0000 110	налог на доходы физических лиц с доходов, источником которых является налоговый агент, за исключением доходов, в отношении которых исчисление и уплата налога осуществляется в соответствии со ст.227,228 Налогового кодекса РФ	17913,8	19022,3
1 01 0202001 0000 110	налог на доходы физических лиц с доходов, полученных от осуществления деятельности физическими лицами, зарегистрированными в качестве индивидуальных предпринимателей, нотариусов, занимающихся частной практикой, адвокатов, учредивших адвокатские кабинеты и др. лиц, занимающихся частной практикой в соответствии со ст.227 Налогового кодекса РФ	260,0	130,6
1 01 0203001 0000 110	налог на доходы физических лиц с доходов, полученных физическими лицами в соответствии со ст.228 Налогового РФ	1800,0	895,6
1 13 0299303 0000 130	**Прочие доходы от компенсации затрат бюджетов внутригородских муниципальных образований городов федерального значения Москвы и Санкт-Петербурга**	**-**	**527,7**
2 02 4999903 0000 151	**Прочие межбюджетные трансферты, передаваемые, бюджетам внутригородских муниципальных образований городов федерального значения**	**3360,0**	**3360,0**
ИТОГО		**23333,8**	**23936,3**

Приложение 2
к решению Совета депутатов
муниципального округа Ясенево
от 18.06.2019 года № 9/1

Ведомственная структура расходов бюджета муниципального округа Ясенево за 2018 год

Наименование	Рз	ПР	ЦСР	ВР	Сумма (тыс. руб.)		% исполнения
					Утверждено	Исполнено	
АППАРАТ СОВЕТА ДЕПУТАТОВ МУНИЦИПАЛЬНОГО ОКРУГА ЯСЕНЕВО (код ведомства 900)							
ОБЩЕГОСУДАРСТВЕННЫЕ ВОПРОСЫ	**01**	**00**			**17130,0**	**16734,6**	**97,7**
Функционирование главы муниципального округа Ясенево	01	02			2467,2	2465,7	99,9
Глава муниципального округа Ясенево	01	02	31 А 01 00100		2374,0	2372,5	99,9
Расходы на выплаты персоналу в целях обеспечения выполнения функций государственными (муниципальными) органами, казенными учреждениями, органами управления государственными внебюджетными фондами	01	02	31 А 01 00100	100	2350,0	2349,5	100
Расходы на выплаты персоналу государственных (муниципальных) органов	01	02	31 А 01 00100	120	2350,0	2349,5	100
Закупка товаров, работ и услуг для государственных (муниципальных) нужд	01	02	31 А 01 00100	200	24,0	23,0	96,0
Иные закупки товаров, работ и услуг для обеспечения государственных (муниципальных) нужд	01	02	31 А 01 00100	240	24,0	23,0	96,0
Прочие расходы в сфере здравоохранения	01	02	35 Г 01 01100		93,2	93,2	100
Расходы на выплаты персоналу в целях обеспечения выполнения функций государственными (муниципальными) органами, казенными учреждениями, органами управления государственными внебюджетными фондами	01	02	35 Г 01 01100	100	93,2	93,2	100
Расходы на выплаты персоналу государственных (муниципальных) органов	01	02	35 Г 01 01100	120	93,2	93,2	100
Функционирование Совета депутатов муниципального округа Ясенево	01	03			3454,5	3454,5	100
Депутаты Совета депутатов муниципального округа Ясенево	01	03	31 А 01 00200		3454,5	3454,5	100
Закупка товаров, работ и услуг для государственных (муниципальных) нужд	01	03	31 А 01 00200	200	94,5	94,5	100
Иные закупки товаров, работ и услуг для обеспечения государственных (муниципальных) нужд	01	03	31 А 01 00200	240	94,5	94,5	100
Межбюджетные трансферты бюджетам муниципальных округов в целях повышения эффективности осуществления советами депутатов муниципальных округов переданных полномочий города Москвы	01	03	33А0400100	880	3360,0	3360,0	100
Функционирование аппарата Совета депутатов муниципального округа Ясенево	01	04			10808,3	10714,5	99,1
Обеспечение деятельности аппарата Совета депутатов муниципального округа Ясенево в части содержания муниципальных служащих для решения вопросов местного значения	01	04	31 Б 01 00500		9991,3	9897,5	99,1
Расходы на выплаты персоналу в целях обеспечения выполнения функций государственными (муниципальными) органами, казенными учреждениями, органами управления государственными внебюджетными фондами	01	04	31 Б 01 00500	100	6139,9	6138,8	100
Расходы на выплаты персоналу государственных (муниципальных) органов	01	04	31 Б 01 00500	120	6139,9	6138,8	100

Закупка товаров, работ и услуг для государственных (муниципальных) нужд	01	04	31 Б 01 00500	200	3850,4	3758,7	97,6
Иные закупки товаров, работ и услуг для обеспечения государственных (муниципальных) нужд	01	04	31 Б 01 00500	240	3850,4	3758,7	97,6
Иные бюджетные ассигнования	01	04	31 Б 01 00500	850	1,0	0,0	0,0
Уплата прочих налогов, сборов и иных обязательных платежей	01	04	31 Б 01 00500	853	1,0	0,0	0,0
Прочие расходы в сфере здравоохранения	01	04	35 Г 01 01100		817,0	817,0	100
Расходы на выплаты персоналу в целях обеспечения выполнения функций государственными (муниципальными) органами, казенными учреждениями, органами управления государственными внебюджетными фондами	01	04	35 Г 01 01100	100	817,0	817,0	100
Расходы на выплаты персоналу государственных (муниципальных) органов	01	04	35 Г 01 01100	120	817,0	817,0	100
Резервный фонд	01	11			300,0	0,0	0,0
Резервный фонд аппарата Совета депутатов муниципального округа Ясенево	01	11	32 А 01 00000		300,0	0,0	0,0
Резервные средства	01	11	32 А 01 00000	870	300,0	0,0	0,0
Другие общегосударственные вопросы	01	13			100,0	99,9	99,9
Иные расходы по функционированию органов местного самоуправления муниципального округа Ясенево	01	13	31 Б 01 09900		100,0	99,9	99,9
Закупка товаров, работ и услуг для государственных (муниципальных) нужд	01	13	31 Б 01 09900	200	100,0	99,9	99,9
Иные закупки товаров, работ и услуг для обеспечения государственных (муниципальных) нужд	01	13	31 Б 01 09900	240	100,0	99,9	99,9
НАЦИОНАЛЬНАЯ БЕЗОПАСНОСТЬ И ПРАВООХРАНИТЕЛЬНАЯ ДЕЯТЕЛЬНОСТЬ	**03**				**88,0**	**88,0**	**100**
Защита населения и территории от чрезвычайных ситуаций природного и техногенного характера, гражданская оборона	03	09			88,0	88,0	100
Мероприятия по гражданской обороне, предупреждение чрезвычайных ситуаций, обеспечение пожарной безопасности	03	09	35 Е 01 01400		88,0	88,0	100
Закупка товаров, работ и услуг для обеспечения государственных (муниципальных) нужд	03	09	35 Е 01 01400	200	88,0	88,0	100
Иные закупки товаров, работ и услуг для обеспечения государственных (муниципальных) нужд	03	09	35 Е 01 01400	240	88,0	88,0	100
КУЛЬТУРА, КИНЕМАТОГРАФИЯ	**08**	**00**			**4338,2**	**4337,8**	**100**
Другие вопросы в области культуры, кинематографии	08	04			4338,2	4337,8	100
Праздничные и социально значимые мероприятия для населения	08	04	35 Е 01 00500		4338,2	4337,8	100
Закупка товаров, работ и услуг для государственных (муниципальных) нужд	08	04	35 Е 01 00500	200	4338,2	4337,8	100
Иные закупки товаров, работ и услуг для обеспечения государственных (муниципальных) нужд	08	04	35 Е 01 00500	240	4338,2	4337,8	100
СОЦИАЛЬНАЯ ПОЛИТИКА	**10**	**00**			**962,8**	**962,8**	**100**
Пенсионное обеспечение	10	01			432,0	432,0	100
Доплаты к пенсиям муниципальным служащим города Москвы	10	01	35 П 01 01500		432,0	432,0	100
Межбюджетные трансферты	10	01	35 П 01 01500	500	432,0	432,0	100
Иные межбюджетные трансферты	10	01	35 П 01 01500	540	432,0	432,0	100
Другие вопросы в области социальной политики	10	06			530,8	530,8	100
Социальные гарантии муниципальным служащим, вышедшим на пенсию	10	06	35 П 01 01800		530,8	530,8	100
Социальное обеспечение и иные выплаты населению	10	06	35 П 01 01800	300	530,8	530,8	100
Социальные выплаты гражданам, кроме публичных нормативных социальных выплат	10	06	35 П 01 01800	320	530,8	530,8	100

СРЕДСТВА МАССОВОЙ ИНФОРМАЦИИ	**12**	**00**			**814,8**	**807,6**	**99,1**
Периодическая печать и издательства	12	02			614,8	614,8	100
Информирование жителей муниципального округа Ясенево	12	02	35 Е 01 00300		614,8	614,8	100
Закупка товаров, работ и услуг для государственных (муниципальных) нужд	12	02	35 Е 01 00300	200	574,8	574,8	100
Иные закупки товаров, работ и услуг для обеспечения государственных (муниципальных) нужд	12	02	35 Е 01 00300	240	574,8	574,8	100
Иные бюджетные ассигнования	12	02	35 Е 01 00300	800	40,0	40,0	100
Уплата налогов, сборов и иных платежей	12	02	35 Е 01 00300	850	40,0	40,0	100
Другие вопросы в области средств массовой информации	12	04			200,0	192,8	96,4
Информирование жителей муниципального округа Ясенево	12	04	35 Е 01 00300		200,0	192,8	96,4
Закупка товаров, работ и услуг для государственных (муниципальных) нужд	12	04	35 Е 01 00300	200	200,0	192,8	96,4
Иные закупки товаров, работ и услуг для обеспечения государственных (муниципальных) нужд	12	04	35 Е 01 00300	240	200,0	192,8	96,4
ИТОГО РАСХОДЫ					**23333,8**	**22930,8**	**98,3**

Приложение 3
к решению Совета депутатов
муниципального округа Ясенево
от 18.06.2019 года № 9/1

Распределение бюджетных ассигнований по разделам, подразделам, целевым статьям, группам *(группам и подгруппам)* видов расходов классификации расходов бюджета муниципального округа Ясенево на 2018 год

Наименование	Рз	ПР	ЦСР	ВР	Сумма (тыс. руб.)		% исполнения
					Утверждено	Исполнено	
ОБЩЕГОСУДАРСТВЕННЫЕ ВОПРОСЫ	**01**	**00**			**17130,0**	**16734,6**	**97,7**
Функционирование главы муниципального округа Ясенево	01	02			2467,2	2465,7	99,9
Глава муниципального округа Ясенево	01	02	31 А 01 00100		2374,0	2372,5	99,9
Расходы на выплаты персоналу в целях обеспечения выполнения функций государственными (муниципальными) органами, казенными учреждениями, органами управления государственными внебюджетными фондами	01	02	31 А 01 00100	100	2350,0	2349,5	100
Расходы на выплаты персоналу государственных (муниципальных) органов	01	02	31 А 01 00100	120	2350,0	2349,5	100
Закупка товаров, работ и услуг для государственных (муниципальных) нужд	01	02	31 А 01 00100	200	24,0	23,0	96,0
Иные закупки товаров, работ и услуг для обеспечения государственных (муниципальных) нужд	01	02	31 А 01 00100	240	24,0	23,0	96,0
Прочие расходы в сфере здравоохранения	01	02	35 Г 01 01100		93,2	93,2	100
Расходы на выплаты персоналу в целях обеспечения выполнения функций государственными (муниципальными) органами, казенными учреждениями, органами управления государственными внебюджетными фондами	01	02	35 Г 01 01100	100	93,2	93,2	100
Расходы на выплаты персоналу государственных (муниципальных) органов	01	02	35 Г 01 01100	120	93,2	93,2	100
Функционирование Совета депутатов муниципального округа Ясенево	01	03			3454,5	3454,5	100

Депутаты Совета депутатов муниципального округа Ясенево	01	03	31 А 01 00200		3454,5	3454,5	100
Закупка товаров, работ и услуг для государственных (муниципальных) нужд	01	03	31 А 01 00200	200	94,5	94,5	100
Иные закупки товаров, работ и услуг для обеспечения государственных (муниципальных) нужд	01	03	31 А 01 00200	240	94,5	94,5	100
Межбюджетные трансферты бюджетам муниципальных округов в целях повышения эффективности осуществления советами депутатов муниципальных округов переданных полномочий города Москвы	01	03	33А0400100	880	3360,0	3360,0	100
Функционирование аппарата Совета депутатов муниципального округа Ясенево	01	04			10808,3	10714,5	99,1
Обеспечение деятельности аппарата Совета депутатов муниципального округа Ясенево в части содержания муниципальных служащих для решения вопросов местного значения	01	04	31 Б 01 00500		9991,3	9897,5	99,1
Расходы на выплаты персоналу в целях обеспечения выполнения функций государственными (муниципальными) органами, казенными учреждениями, органами управления государственными внебюджетными фондами	01	04	31 Б 01 00500	100	6139,9	6138,8	100
Расходы на выплаты персоналу государственных (муниципальных) органов	01	04	31 Б 01 00500	120	6139,9	6138,8	100
Закупка товаров, работ и услуг для государственных (муниципальных) нужд	01	04	31 Б 01 00500	200	3850,4	3758,7	97,6
Иные закупки товаров, работ и услуг для обеспечения государственных (муниципальных) нужд	01	04	31 Б 01 00500	240	3850,4	3758,7	97,6
Иные бюджетные ассигнования	01	04	31 Б 01 00500	850	1,0	0,0	0,0
Уплата прочих налогов, сборов и иных обязательных платежей	01	04	31 Б 01 00500	853	1,0	0,0	0,0
Прочие расходы в сфере здравоохранения	01	04	35 Г 01 01100		817,0	817,0	100
Расходы на выплаты персоналу в целях обеспечения выполнения функций государственными (муниципальными) органами, казенными учреждениями, органами управления государственными внебюджетными фондами	01	04	35 Г 01 01100	100	817,0	817,0	100
Расходы на выплаты персоналу государственных (муниципальных) органов	01	04	35 Г 01 01100	120	817,0	817,0	100
Резервный фонд	01	11			300,0	0,0	0,0
Резервный фонд аппарата Совета депутатов муниципального округа Ясенево	01	11	32 А 01 00000		300,0	0,0	0,0
Резервные средства	01	11	32 А 01 00000	870	300,0	0,0	0,0
Другие общегосударственные вопросы	01	13			100,0	99,9	99,9
Иные расходы по функционированию органов местного самоуправления муниципального округа Ясенево	01	13	31 Б 01 09900		100,0	99,9	99,9
Закупка товаров, работ и услуг для государственных (муниципальных) нужд	01	13	31 Б 01 09900	200	100,0	99,9	99,9
Иные закупки товаров, работ и услуг для обеспечения государственных (муниципальных) нужд	01	13	31 Б 01 09900	240	100,0	99,9	99,9
НАЦИОНАЛЬНАЯ БЕЗОПАСНОСТЬ И ПРАВООХРАНИТЕЛЬНАЯ ДЕЯТЕЛЬНОСТЬ	**03**				**88,0**	**88,0**	**100**
Защита населения и территории от чрезвычайных ситуаций природного и техногенного характера, гражданская оборона	03	09			88,0	88,0	100
Мероприятия по гражданской обороне, предупреждение чрезвычайных ситуаций, обеспечение пожарной безопасности	03	09	35 Е 01 01400		88,0	88,0	100
Закупка товаров, работ и услуг для обеспечения государственных (муниципальных) нужд	03	09	35 Е 01 01400	200	88,0	88,0	100
Иные закупки товаров, работ и услуг для обеспечения государственных (муниципальных) нужд	03	09	35 Е 01 01400	240	88,0	88,0	100

КУЛЬТУРА, КИНЕМАТОГРАФИЯ	**08**	**00**			**4338,2**	**4337,8**	**100**
Другие вопросы в области культуры, кинематографии	08	04			4338,2	4337,8	100
Праздничные и социально значимые мероприятия для населения	08	04	35 Е 01 00500		4338,2	4337,8	100
Закупка товаров, работ и услуг для государственных (муниципальных) нужд	08	04	35 Е 01 00500	200	4338,2	4337,8	100
Иные закупки товаров, работ и услуг для обеспечения государственных (муниципальных) нужд	08	04	35 Е 01 00500	240	4338,2	4337,8	100
СОЦИАЛЬНАЯ ПОЛИТИКА	**10**	**00**			**962,8**	**962,8**	**100**
Пенсионное обеспечение	10	01			432,0	432,0	100
Доплаты к пенсиям муниципальным служащим города Москвы	10	01	35 П 01 01500		432,0	432,0	100
Межбюджетные трансферты	10	01	35 П 01 01500	500	432,0	432,0	100
Иные межбюджетные трансферты	10	01	35 П 01 01500	540	432,0	432,0	100
Другие вопросы в области социальной политики	10	06			530,8	530,8	100
Социальные гарантии муниципальным служащим, вышедшим на пенсию	10	06	35 П 01 01800		530,8	530,8	100
Социальное обеспечение и иные выплаты населению	10	06	35 П 01 01800	300	530,8	530,8	100
Социальные выплаты гражданам, кроме публичных нормативных социальных выплат	10	06	35 П 01 01800	320	530,8	530,8	100
СРЕДСТВА МАССОВОЙ ИНФОРМАЦИИ	**12**	**00**			**814,8**	**807,6**	**99,1**
Периодическая печать и издательства	12	02			614,8	614,8	100
Информирование жителей муниципального округа Ясенево	12	02	35 Е 01 00300		614,8	614,8	100
Закупка товаров, работ и услуг для государственных (муниципальных) нужд	12	02	35 Е 01 00300	200	574,8	574,8	100
Иные закупки товаров, работ и услуг для обеспечения государственных (муниципальных) нужд	12	02	35 Е 01 00300	240	574,8	574,8	100
Иные бюджетные ассигнования	12	02	35 Е 01 00300	800	40,0	40,0	100
Уплата налогов, сборов и иных платежей	12	02	35 Е 01 00300	850	40,0	40,0	100
Другие вопросы в области средств массовой информации	12	04			200,0	192,8	96,4
Информирование жителей муниципального округа Ясенево	12	04	35 Е 01 00300		200,0	192,8	96,4
Закупка товаров, работ и услуг для государственных (муниципальных) нужд	12	04	35 Е 01 00300	200	200,0	192,8	96,4
Иные закупки товаров, работ и услуг для обеспечения государственных (муниципальных) нужд	12	04	35 Е 01 00300	240	200,0	192,8	96,4
ИТОГО РАСХОДЫ					**23333,8**	**22930,8**	**98,3**

Приложение 4
к решению Совета депутатов
муниципального округа Ясенево
от 18.06.2019 года № 9/1

Источники финансирования дефицита бюджета Муниципального округа Ясенево в 2018 году

тыс. руб.

Код источника финансирования дефицита бюджета	Наименование показателя	Утвержденные бюджетные назначения	Исполнено
900 90000000000000 000	Источники финансирования дефицита бюджетов - всего	0,0	-1 005,5
900 01050000000000 000	Изменение остатков средств	0,0	-1 005,5

900 01050201030000 510	Увеличение остатков средств	-23 333,8	-23 941,2
900 01050201030000 610	Уменьшение остатков средств	23 333,8	22 935,7

РЕШЕНИЕ

«18» июня 2019 г. № 9/2

О согласовании проекта изменения схемы размещения нестационарных торговых объектов на территории района Ясенево

В соответствии с пунктом 1 части 5 статьи 1 Закона города Москвы от 11 июля 2012 года № 39 «О наделении органов местного самоуправления муниципальных округов в городе Москве отдельными полномочиями города Москвы», постановлением Правительства Москвы от 03 февраля 2011 года № 26-ПП «О размещении нестационарных торговых объектов, расположенных в городе Москве на земельных участках, в зданиях, строениях и сооружениях, находящихся в государственной собственности» и Уставом муниципального округа Ясенево, рассмотрев обращение Департамента средств массовой информации и рекламы города Москвы от 11 апреля 2019 года № 02-25-272/19, поступившее в Совет депутатов муниципального округа Ясенево 05 июня 2019 года (зарегистрировано 05 июня 2019 года),

Совет депутатов муниципального округа Ясенево решил:

1. Согласовать проект изменения схемы размещения нестационарных торговых объектов на территории района Ясенево в части исключения 3-х (трех) адресов для размещения нестационарных торговых объектов вида «Пресс-стенд» со специализацией «Печать» (Приложение).
2. Направить настоящее решение в управу района Ясенево города Москвы, префектуру Юго-Западного административного округа города Москвы, Департамент средств массовой информации и рекламы города Москвы и Департамент территориальных органов исполнительной власти города Москвы в течение трех дней со дня его принятия.
3. Опубликовать настоящее решение в бюллетене «Московский муниципальный вестник» и разместить на официальном сайте органов местного самоуправления муниципального округа Ясенево www.moyasenevo.ru.
4. Настоящее решение вступает в силу со дня его принятия.
5. Контроль за исполнением настоящего решения возложить на главу муниципального округа Ясенево И.В. Гришину.

Решение принято единогласно.

Глава муниципального
округа Ясенево **И.В. Гришина**

Приложение
к решению Совета депутатов
муниципального округа Ясенево
от 18.06.2019 г. № 9/2

Проект изменения схемы размещения нестационарных торговых объектов на территории района Ясенево в части включения в схему четырех адресов для размещения НТО «Тележка»

№ п/п	Округ	Район	Вид объекта	Адрес размещения	Площадь, кв.м	Специализация	Период размещения	Корректировка Схемы
1	ЮЗАО	Ясенево	Пресс-стенд	Новоясеневский просп., 25/20, с.1	1,0	Печать	с 1 января по 31 декабря	Исключение из Схемы Несоответствие требованиям к размещению, установленным ППМ от 03.02.2011 № 26-ПП (пп.3 п.8 прил.1)
2	ЮЗАО	Ясенево	Пресс-стенд	Новоясеневский просп., д.30	1,0	Печать	с 1 января по 31 декабря	Исключение из Схемы Несоответствие требованиям к размещению, установленным ППМ от 03.02.2011 № 26-ПП (пп.3 п.8 прил.1)
3	ЮЗАО	Ясенево	Пресс-стенд	Тарусская ул., д.14	1,0	Печать	с 1 января по 31 декабря	Исключение из Схемы Несоответствие требованиям к размещению, установленным ППМ от 03.02.2011 № 26-ПП (пп.3 п.8 прил.1)

РЕШЕНИЕ

«18» июня 2019 г. № 9/3

О внесении изменений в решение Совета депутатов муниципального округа Ясенево от 20 февраля 2018 года № 2/4 «Об утверждении порядка организации доступа к информации о деятельности органов местного самоуправления муниципального округа Ясенево»

В соответствии с Конституцией Российской Федерации, Федеральным законом от 9 февраля 2009 года № 8-ФЗ «Об обеспечении доступа к информации о деятельности государственных органов и органов местного самоуправления», другими федеральными законами, законами и иными правовыми актами города Москвы, Уставом муниципального округа Ясенево и иными муниципальными правовыми актами,

Совет депутатов муниципального округа Ясенево решил:

1. Внести следующие изменения в решение Совета депутатов муниципального округа Ясенево от 20 февраля 2018 года № 2/4 «Об утверждении порядка организации доступа к информации о деятельности органов местного самоуправления муниципального округа Ясенево»:

в приложении к решению:

1) подпункт «д» пункта 5 приложения к решению признать утратившим силу;

2) пункт 9 приложения к решению признать утратившим силу;

3) в подпункте «г» пункта 19 приложения к решению слова «в течение 5 лет со дня ее первичного размещения» заменить словами «не менее 1 года со дня размещения»;

4) изложить пункт 25, пункт 26 приложения к решению в следующей редакции:

«25. Запрос составляется на русском языке. Запрос, составленный на иностранном языке, не рассматривается и возвращается пользователю информацией в течение 3 рабочих дней со дня его регистрации в журнале регистрации обращений, заявлений, жалоб граждан.

26. Запрос, поступивший в аппарат Совета депутатов по почтовой связи, по факсу или лично, регистрируется структурным подразделением по работе с обращениями граждан в течение трех дней со дня его поступления в журнале регистрации обращений, заявлений, жалоб граждан с указанием даты поступления.»

2. Опубликовать настоящее решение в бюллетене «Московский муниципальный вестник» и разместить на официальном сайте органов местного самоуправления муниципального округа Ясенево в информационно – телекоммуникационной сети «Интернет» www.moyasenevo.ru.

3. Настоящее решение вступает в силу со дня его официального опубликования в бюллетене «Московский муниципальный вестник».

4. Контроль за выполнением настоящего решения возложить на главу муниципального округа Гришину И.В.

Решение принято единогласно.

Глава муниципального
округа Ясенево **И.В. Гришина**

РЕШЕНИЕ

«18» июня 2019 г. № 9/4

Об информации о деятельности Совета депутатов муниципального округа Ясенево, размещаемой на официальном сайте органов местного самоуправления муниципального округа Ясенево в информационно-телекоммуникационной сети «Интернет»

В соответствии с Федеральным законом от 9 февраля 2009 года № 8-ФЗ «Об обеспечении доступа к информации о деятельности государственных органов и органов местного самоуправления» и Порядком обеспечения доступа к информации о деятельности органов местного самоуправления муниципального округа Ясенево, утвержденным решением Совета депутатов муниципального округа Ясенево от 20 февраля 2018 года № 2/4 (в редакции решения от 18 июня 2019 года № 9/3), Совет депутатов муниципального округа Ясенево решил:

1. Утвердить перечень информации о деятельности Совета депутатов муниципального округа Ясенево, размещаемой на официальном сайте органов местного самоуправления муниципального округа Ясенево в информационно-телекоммуникационной сети «Интернет» (Приложение).

2. Опубликовать настоящее решение в бюллетене «Московский муниципальный вестник».

Решение принято единогласно.

Глава муниципального
округа Ясенево **И.В. Гришина**

Приложение
к решению Совета депутатов
муниципального округа Ясенево
от 18.06.2019 года № 9/4

Перечень
информации о деятельности Совета депутатов муниципального округа Ясенево, размещаемой на официальном сайте органов местного самоуправления муниципального округа Ясенево в информационно-телекоммуникационной сети «Интернет»

п/п	Категория информации	Периодичность размещения информации
1.	Общая информация о Совете депутатов муниципального округа Ясенево (далее – Совет депутатов)	
1.1	Полное наименование, почтовый адрес, адрес электронной почты, номера справочных телефонов	поддерживается в актуальном состоянии
1.2	Сведения о главе муниципального округа Ясенево (председателя Совета депутатов муниципального округа Ясенево) (фамилия, имя, отчество, полномочия, а также при согласии указанного лица иные сведения о нем).	в течение 3 рабочих дней со дня избрания; поддерживается в актуальном состоянии
1.3	Сведения о заместителе Председателя Совета депутатов (фамилия, имя, отчество, полномочия, а также при согласии указанного лица иные сведения о нем).	в течение 3 рабочих дней со дня избрания; поддерживается в актуальном состоянии
1.4	Полномочия Совета депутатов, а также перечень законов и иных нормативных правовых актов, определяющих полномочия Совета депутатов	поддерживается в актуальном состоянии
1.5	Сведения о депутатских объединениях (наименования и составы)	в течение 5 рабочих дней со дня принятия решения о создании депутатского объединения; поддерживается в актуальном состоянии
1.6	Сведения о постоянных комиссиях Совета депутатов (наименования, задачи (функции) и составы)	в течение 5 рабочих дней со дня принятия решения Совета депутатов; поддерживается в актуальном состоянии
1.7	Сведения об организации доступа к информации о деятельности Совета депутатов	поддерживается в актуальном состоянии
1.8	Решение Совета депутатов муниципального округа Ясенево «Об утверждении Правил аккредитации журналистов средств массовой информации при органах местного самоуправления муниципального округа Ясенево»	поддерживается в актуальном состоянии
1.9	Новости о деятельности Совета депутатов, о мероприятиях, проводимых Советом депутатов	поддерживается в актуальном состоянии
2.	Информация о правотворческой деятельности Совета депутатов	
2.1	Регламент Совета депутатов	в течение 5 рабочих дней со дня вступления в силу решения Совета депутатов; поддерживается в актуальном состоянии
2.2	План работы Совета депутатов	в течение 5 рабочих дней со дня принятия решения Совета депутатов
2.3	Информация о месте, времени и дате очередного (внеочередного) заседания Совета депутатов	не менее чем за 5 рабочих дней до дня проведения очередного заседания, внеочередного заседания не менее чем за 1 день
2.4	Повестка дня заседания Совета депутатов	в течение одного дня, предшествующего дню заседания
2.5	Аудиовидеозапись заседания Совета депутатов	в течение 7 дней после дня проведения заседания
2.6.	Решения Совета депутатов (тексты), за исключением решений или их отдельных положений, содержащих сведения, распространение которых ограничено федеральным законом, включая сведения о внесении в них изменений, признании их утратившими силу, признании их судом недействующими, а также сведения о государственной регистрации решений Совета депутатов	в течение 5 рабочих дней со дня: принятия соответствующего решения; поступления судебного постановления в Совет депутатов; поступления решения о государственной регистрации

3.	Информация о депутатах Совета депутатов	
3.1	Сведения о депутатах Совета депутатов (фамилии, имена, отчества, фотографии, избирательные округа, от которых были избраны депутаты, а также при согласии депутатов иные сведения о них)	в течение 5 рабочих дней со дня начала работы Совета депутатов нового созыва; поддерживается в актуальном состоянии
3.2	Порядок проведения отчета депутата Совета депутатов перед избирателями	поддерживается в актуальном состоянии
3.3	Информация о дате, месте и времени проведения отчета депутата Совета депутатов перед избирателями	за 10 дней до дня проведения отчета депутата Совета депутатов
3.4	Ежегодные отчеты (тексты) депутатов Совета депутатов перед избирателями	не позднее 3 дней со дня проведения отчета; указанные отчеты находятся на официальном сайте Совета депутатов за весь срок полномочий депутата Совета депутатов
3.5	Сведения о доходах, расходах, об имуществе и обязательствах имущественного характера депутатов Совета депутатов, их супругов и несовершеннолетних детей	в течение 14 рабочих дней со дня истечения срока, установленного для их подачи; не позднее одного рабочего дня со дня поступления изменений в эти сведения
4.	Информация о работе Совета депутатов с обращениями граждан (физических лиц), организаций (юридических лиц), общественных объединений, государственных органов, органов местного самоуправления (далее – обращения)	
4.1	Порядок и время приема граждан (физических лиц), в том числе представителей организаций (юридических лиц), общественных объединений, государственных органов, органов местного самоуправления главой муниципального округа Ясенево, депутатами Совета депутатов	поддерживается в актуальном состоянии
4.2	Порядок рассмотрения обращений в Совете депутатов, в том числе депутатами Совета депутатов с указанием актов, регулирующих эту деятельность	поддерживается в актуальном состоянии
5.	Иная информация, подлежащая размещению в информационно-телекоммуникационной сети «Интернет» в соответствии с законами и иными нормативными правовыми актами, решениями Совета депутатов	в сроки, установленные законами и иными нормативными правовыми актами, решениями Совета депутатов

РЕШЕНИЕ

«18» июня 2019 г. № 9/5

О согласовании ежеквартального сводного районного календарного плана по досуговой, социально-воспитательной, физкультурно-оздоровительной и спортивной работе с населением по месту жительства на 3 квартал 2019 года

В соответствии с пунктом 3 части 7 статьи 1 Закона города Москвы от 11 июля 2012 года № 39 «О наделении органов местного самоуправления муниципальных округов в городе Москве отдельными полномочиями города Москвы», Уставом муниципального округа Ясенево, на основании обращения главы управы района Ясенево города Москвы от 17 июня 2019 года № ЯС -1-352

Совет депутатов муниципального округа Ясенево решил:

1..Согласовать внесенный главой управы района Ясенево города Москвы ежеквартальный сводный районный календарный план по досуговой, социально-воспитательной, физкультурно-оздоровительной и спортивной работе с населением по месту жительства на 3 квартал 2019 года (Приложение).

2. Направить настоящее решение в управу района Ясенево города Москвы и Департамент территориальных органов исполнительной власти города Москвы в течение трех дней со дня его принятия.

3. Опубликовать настоящее решение в бюллетене «Московский муниципальный вестник» и разместить на официальном сайте органов местного самоуправления муниципального округа Ясенево www.moyasenevo.ru.

4. Настоящее решение вступает в силу со дня принятия.

5. Контроль за исполнением настоящего решения возложить на главу муниципального округа Ясенево И.В. Гришину.

Решение принято единогласно.

Глава муниципального
округа Ясенево **И.В. Гришина**

Приложение
к решению Совета депутатов
муниципального округа Ясенево
от «18» июня 2019 г. № 9/5

Согласовано
Глава муниципального округа Ясенево
_____ И.В. Гришина
«___»_____2019 г.

Утверждаю
Глава управы района Ясенево
_____ А.Ю. Толчеев
«____» _____ 2019 г.

Календарный план по досуговой, социально-воспитательной, физкультурно-оздоровительной и спортивной работе с населением по месту жительства на III квартал 2019 года

№ п/п	Наименование мероприятия	Дата и время проведения	Место проведения	Кол-во участников	Ответственные за мероприятия
Основные мероприятия					
1.	День Военно-морского флота России «Гардемарины, вперед!» в Ясенево	25-29 июля	Пруды на улице Паустовского – мемориальная зона «Военным морякам»	не менее 100	Аппарат Совета депутатов МО Ясенево
2.	Праздник, посвященный Дню Города	07.09.2019 13.00-16.00	Площадка между ул. Тарусская и Ясногорская у м. Ясенево	1000	Аппарат Совета депутатов МО Ясенево
3.	Праздничное мероприятие «День первоклассника», посвященный Дню знаний для первоклассников образовательных комплексов муниципального округа Ясенево	03-06 сентября	(время и место проведения мероприятий уточняется)	не менее 360	Аппарат Совета депутатов МО Ясенево
4.	Мероприятия, посвященные Дню борьбы с терроризмом	03.09.2019	(время и место проведения мероприятий уточняется)	Не менее 100	Аппарат Совета депутатов МО Ясенево
5.	Военно-патриотический конкурс-фестиваль «Виват, Россия!» в муниципальном округе Ясенево	Сентябрь 2019	Дворец игровых видов спорта «Содружество», Новоясеневский просп., д.30 (место проведения может быть изменено)	150	Аппарат Совета депутатов МО Ясенево
Мероприятия, проводимые учреждениями, подведомственными Департаменту культуры города Москвы					
1.	«Универмаг как место притяжения» лекция	02.07.2019 19:30	Литовский б-р, д. 7 (Арт-клуб)	20-30	ГБУК г. Москвы «КЦ «Вдохновение»
2.	Кинолекторий «Мир кино»: Просмотр и обсуждение фильмов мирового и отечественного кинематографа	03.07.2019 18:30	Литовский б-р, д. 7 (Малый зал)	40-50	ГБУК г. Москвы «КЦ «Вдохновение»
3.	«Счастье рождается в семье». Тематическая развлекательная программа к Дню любви, семьи и верности	05.07.2019 12:30-13:30	ул. Тарусская, д.14, корп.2	25	ЦБС ЮЗАО Библиотека № 171
4.	«Генеалогия для начинающих» Лекция, приуроченная к Дню семьи, любви и верности	Июль 2019	Литовский б-р, д.7 (Арт-клуб)	20-30	ГБУК г. Москвы «КЦ «Вдохновение»

5.	Кинолекторий «Мир кино»: Просмотр и обсуждение фильмов мирового и отечественного кинематографа	10.07.2019 18:30	Литовский б-р, д.7 (Малый зал)	40-50	ГБУК г. Москвы «КЦ «Вдохновение»
6.	«Библиотека, книжка, я – вместе верные друзья». Информационная программа.	12.07.2019 12:30-13:30	ул. Тарусская, д.14, корп.2	25	ЦБС ЮЗАО Библиотека № 171
7.	«Назад в прошлое. Динозавры» и Час экологических знаний. Встреча с сотрудниками ПИП «Битцевский лес».	19.07.2019 12:30-13:30	ул. Тарусская, д.14, корп.2	25	ЦБС ЮЗАО Библиотека № 171
8.	Мастер-класс от школы скорочтения	Июль-Август 2019	Литовский б-р, д. 7 (Малый зал)	20-30	ГБУК г. Москвы «КЦ «Вдохновение»
9.	«Кинотеатры Москвы» лекция	16.07.2019 19:30	Литовский б-р, д. 7 (Арт-клуб)	20-30	ГБУК г. Москвы «КЦ «Вдохновение»
10.	Кинолекторий «Мир кино»: Просмотр и обсуждение фильмов мирового и отечественного кинематографа	17.07.2019 18:30	Литовский б-р, д. 7 (Малый зал)	40-50	ГБУК г. Москвы «КЦ «Вдохновение»
11.	«Семейный киноклуб»	Июль-Сентябрь 2019	Литовский б-р, д. 7 (Малый зал)	30-40	ГБУК г. Москвы «КЦ «Вдохновение»
12.	Кинолекторий «Мир кино»: Просмотр и обсуждение фильмов мирового и отечественного кинематографа	24.07.2019 18:30	Литовский б-р, д. 7 (Малый зал)	40-50	ГБУК г. Москвы «КЦ «Вдохновение»
13.	«Басни многому научат». Литературная игра-знакомство по басням И.А Крылова.	24.07.201 12:30-13:30	ул. Тарусская, д.14, корп.2	25	ЦБС ЮЗАО Библиотека № 171
14.	Кинолекторий «Мир кино»: Просмотр и обсуждение фильмов мирового и отечественного кинематографа	31.07.2019 18:30	Литовский б-р, д. 7 (Малый зал)	40-50	ГБУК г. Москвы «КЦ «Вдохновение»
15.	Кинолекторий «Мир кино»: Просмотр и обсуждение фильмов мирового и отечественного кинематографа	07.08.2019 18:30	Литовский б-р, д. 7 (Малый зал)	40-50	ГБУК г. Москвы «КЦ «Вдохновение»
16.	«День затей». Мастер-класс.	07.08.2019 12:30-13:30	ул. Тарусская, д.14, корп.2	25	ЦБС ЮЗАО Библиотека № 171
17.	Кинолекторий «Мир кино»: Просмотр и обсуждение фильмов мирового и отечественного кинематографа	14.08.2019 18:30	Литовский б-р, д. 7 (Малый зал)	40-50	ГБУК г. Москвы «КЦ «Вдохновение»
18.	«День Пчелы». Час экологических знаний. Встреча с сотрудниками ПИП «Битцевский лес».	14.08.2019 12:30-13:30	ул. Тарусская, д.14, корп.2	25	ЦБС ЮЗАО Библиотека № 171
19.	Кинолекторий «Мир кино»: Просмотр и обсуждение фильмов мирового и отечественного кинематографа	21.08.2019 18:30	Литовский б-р, д. 7 (Малый зал)	40-50	ГБУК г. Москвы «КЦ «Вдохновение»

20.	«Speed dating» Интеллектуальные тематические свидания	22.08.2019 20:00	Литовский б-р, д. 7 (Арт-клуб)	20-30	ГБУК г. Москвы «КЦ «Вдохновение»
21.	«Равнение на флаг» Патриотический час к Дню государственного флага	23.08.2019 12:30-13:30	ул. Тарусская, д.14, корп.2	25	ЦБС ЮЗАО Библиотека № 171
22.	Всероссийская акция «Ночь кино»	24.08.2019 (время уточняется)	Литовский б-р, д. 7 (Арт-клуб)	50-60	ГБУК г. Москвы «КЦ «Вдохновение»
23.	Кинолекторий «Мир кино»: Просмотр и обсуждение фильмов мирового и отечественного кинематографа	28.08.2019 18:30	Литовский б-р, д. 7 (Малый зал)	40-50	ГБУК г. Москвы «КЦ «Вдохновение»
24.	Творческий вечер автора-исполнителя Станислава Пака в рамках проекта «Пульс времени»	03.09.2019 17:00	Литовский б-р, д. 7 (Малый зал)	40-50	ГБУК г. Москвы «КЦ «Вдохновение»
25.	Кинолекторий «Мир кино»: Просмотр и обсуждение фильмов мирового и отечественного кинематографа	04.09.2019 18:30	Литовский б-р, д. 7 (Малый зал)	40-50	ГБУК г. Москвы «КЦ «Вдохновение»
26.	Программа «СТИХИйные посиделки»	10.09.2019 16:00	Литовский б-р, д. 7 (Малый зал)	20-30	ГБУК г. Москвы «КЦ «Вдохновение»
27.	Кинолекторий «Мир кино»: Просмотр и обсуждение фильмов мирового и отечественного кинематографа	11.09.2019 18:30	Литовский б-р, д. 7 (Малый зал)	40-50	ГБУК г. Москвы «КЦ «Вдохновение»
28.	Музыкально-поэтическая программа «Листая сборники друзей» в рамках «Музыкально-поэтической гостиной»	17.09.2019 17:00	Литовский б-р, д. 7 (Малый зал)	40-50	ГБУК г. Москвы «КЦ «Вдохновение»
29.	Кинолекторий «Мир кино»: Просмотр и обсуждение фильмов мирового и отечественного кинематографа	18.09.2019 18:30	Литовский б-р, д. 7 (Малый зал)	40-50	ГБУК г. Москвы «КЦ «Вдохновение»
30.	Вечер, посвященный жизни и творчеству Бориса Пастернака в рамках проекта «Серебряного века силуэт»	24.09.2019 17:00	Литовский б-р, д. 7 (Малый зал)	40-50	ГБУК г. Москвы «КЦ «Вдохновение»
31.	Кинолекторий «Мир кино»: Просмотр и обсуждение фильмов мирового и отечественного кинематографа	25.09.2019 18:30	Литовский б-р, д. 7 (Малый зал)	40-50	ГБУК г. Москвы «КЦ «Вдохновение»
32.	Кинолекторий «Популярная история кино наоборот»	Сентябрь 2019	Литовский б-р, д. 7 (Малый зал)	40-50	ГБУК г. Москвы «КЦ «Вдохновение»
33.	Мероприятия, посвящённые Дню Города	Сентябрь 2019	Ул. Паустовского, д. 5, к. 3	150-200	ДШИ № 11
Мероприятия, проводимые ТЦСО «Ясенево»					
1.	«День семьи, любви и верности»	08.07.2019	Голубинская ул., д. 32, к.2	100-150	ТЦСО «Ясенево»
2.	«День государственного флага»	22.08.2019	Голубинская ул., д. 32, к.2	100-150	ТЦСО «Ясенево»

3.	«День города»	07.09.2019	Голубинская ул., д. 32, к.2	100-150	ТЦСО «Ясенево»
Спортивные мероприятия управы района и ГБУ					
1.	Турнир по дворовому мини-футболу (Дню семьи, любви и верности)	06.07.19 10.00	Вильнюсская ул., д. 14	50	ГБУ ЦДС «СОЦ-ИН»
2.	Участие в окружных отборочных соревнованиях по туризму среди семейных команд В рамках гос.задания	06.07.19	Зона отдыха Тропарево	14	ГБУ ЦДС «СОЦ-ИН»
3.	Учебно-тренировочные сборы	12.07-14.07.19 10.00	р. Вуокса	30	ГБУ ЦДС «СОЦ-ИН»
4.	Турнир по стритболу среди дворовых команд	13.07.19 10.00	Ул. Голубинская, д. 25	30	ГБУ ЦДС «СОЦ-ИН»
5.	Турнир по дворовому мини-футболу	20.07.19 10.00	Пр-д Одоевского, д.11	40	ГБУ ЦДС «СОЦ-ИН»
6.	Водная экспедиция, 1 категория сложности	27-17.08.19 12.00	Охта	20	ГБУ ЦДС «СОЦ-ИН»
7.	Секция «Ачери-биатлон» Участие в выездных учебно-тренировочных сборах	05-25.08.19	Г. Остров, Псковская область	18	ГБУ ЦДС «СОЦ-ИН»
8.	Спортивный праздник «День Воздушно-десантных войск»	02.08.2019 14.00	Хоккейная коробка, Новоясеневский пр-т, д.40, к.3.	30	ГБУ ЦДС «СОЦ-ИН»
9.	Спортивный праздник «День физкультурника»	10.08.2019 14.00	Хоккейная коробка Новоясеневский пр-т, д.40, к.3.	50	ГБУ ЦДС «СОЦ-ИН»
10.	Турнир по стритболу среди дворовых команд «Дню физкультурника»	17.08.19 10.00	Ул. Голубинская, д. 25	30	ГБУ ЦДС «СОЦ-ИН»
11.	Турнир по мини-футболу «Дню Флага России»	18.08.19 10.00	Пр-д Одоевского, д.11	40	ГБУ ЦДС «СОЦ-ИН»
12.	Спортивные эстафеты посвященные «Дню Флага России»	18.08.19 11.00	Спортивная площадка Инесса Арманд д.11	30	ГБУ ЦДС «СОЦ-ИН
13.	Спортивный праздник «День флага России»	22.08.2019 17.00	Народный парк Литовский б-р, д.11, к.2	30	ГБУ ЦДС «СОЦ-ИН»
14.	Турнир по дворовому мини-футболу «Россия против террора»	01.09.19 10.00	Пр-д Одоевского, д.11	40	ГБУ ЦДС «СОЦ-ИН»
15.	Спортивный праздник «День солидарности в борьбе с терроризмом»	03.09.2019 11.00	Адрес уточняется	30	ГБУ ЦДС «СОЦ-ИН»
16.	Открытая тренировка по боксу сават	05.09.19 19.30-21.30	Литовский б-р, д.44, к.2, ГБОУ Школа № 1103	30	ГБУ ЦДС «СОЦ-ИН»
17.	Первенство на приз ГОУ «СОЦ-ИН» ран-ачери	7.09.19	Зона отдыха «Битца»	50	ГБУ ЦДС «СОЦ-ИН»
18.	Спортивный праздник, посвященный «Дню города»	07.09.2019 11.00	Народный парк, Литовский б-р, д.11, к.2	99	
19.	Комплексная туристическая игра «Поляна кладов»	14-16.09.19 10.00	Московская обл., Ступино	100	ГБУ ЦДС «СОЦ-ИН»
20.	Участие в «Кроссе наций»	15.09.19	ОУСЦт «Планерное»	30	ГБУ ЦДС «СОЦ-ИН»

21.	Турнир по настольному теннису «Московский двор-спортивный двор»	21.09.2019 15.00	Литовский б-р, д. 44, к. 2, ГБОУ Школа № 1103	40	ГБУ ЦДС «СОЦИН»
22.	Судейский и тренерский семинар по сават	21.09.19 17.00-21.00	Литовский б-р, д. 44, к. 2, ГБОУ Школа № 1103	15-20	ГБУ ЦДС «СОЦИН»
23.	Велопоход Ясенево-Сельское поселение Рязановское	22.09.19 10.00	НАО	30	ГБУ ЦДС «СОЦИН»
24.	Турнир по настольному теннису «Спорт для всех»	28.09.19 12.00-17.00	Новоясеневский 12	30	ГБУ ЦДС «СОЦИН»
25.	Участие в окружных соревнованиях по настольному теннису «Спорт для всех»	29.09.19 11.00-15.00	Новоясеневский пр., д.30 ДИВС «Содружество»	6	ГБУ ЦДС «СОЦИН»
26.	Участие в окружных соревнованиях по настольному теннису «Московский двор-спортивный двор»	29.09.19 15.00-21.00	Новоясеневский пр., д.30 ДИВС «Содружество»	6	ГБУ ЦДС «СОЦИН»
Досуговые мероприятия управы района и ГБУ					
1.	Свободное пространство «КАК ДОМА» «Mafia» Турнир по настольной игре «Mafia»	07.07.19 16:00	Пр-д Карамзина, д.5	12	ГБУ ЦДС «СОЦИН»
2.	Семейный клуб «КАЙМАНЧИК» Участие в окружном этапе соревнований «Всей семьей за здоровьем»	06.07.19	Москва	25	ГБУ ЦДС «СОЦИН»
3.	Праздник, посвященный «Дню семьи, любви и верности»	08.07.2019 16.00	Хоккейная коробка, Литовский б-р, д. 30-34	50	ГБУ «ЦСД «Атлант»
4.	Профилактическое мероприятие «Круг доверия»	10.07.2019	ГБУ «ЦСД «Атлант» Литовский б-р, д.11, к.2	17	ГБУ «ЦСД «Атлант»
5.	Участие в проекте программы активного детского отдыха «Московская смена – 2018» ГБУ ТЦСО «Ясенево» «Пираты карибского моря» Квест по району Ясенево	12.07.2019 10:00	Ул. Голубинская, д.23, корп.2	30	ГБУ ЦДС «СОЦИН»
6.	Семейный клуб Каймончик» Водный поход в Карелии р. Воньга	12-28.07.19	Карелия	30	ГБУ ЦДС «СОЦИН»
7.	Участие в проекте программы активного детского отдыха «Московская смена – 2018» ГБУ ТЦСО «Ясенево» Веселые старты	17.07.19 10.00	Ул. Голубинская, д.23, корп.2	30	ГБУ ЦДС «СОЦИН»
8.	Участие в проекте программы активного детского отдыха «Московская смена – 2018» ГБУ ТЦСО «Ясенево» Мастерская спорта	19.07.19 10.00	Ул. Голубинская, д.23, корп.2	30	ГБУ ЦДС «СОЦИН»

9.	Участие в проекте программы активного детского отдыха «Московская смена – 2018» ГБУ ТЦСО «Ясенево» «Выше, быстрее, сильнее» Спортивные-интеллектуальные эстафеты	27.07.19 10:00	Ул. Голубинская, д.23, корп.2	30	ГБУ ЦДС «СОЦИН»
10.	Исторический клуб «Паладин» Участие в историческом фестивале «Зарайский ратный сбор»	27-29.07.19 12.00	Московская область	15	ГБУ ЦДС «СОЦИН»
11.	Участие в проекте программы активного детского отдыха «Московская смена – 2018» ГБУ ТЦСО «Ясенево» «Команда-это мы» Игры на команд-образование	02.08.19 10:00	Ул. Голубинская, д.23, корп.2	30	ГБУ ЦДС «СОЦИН»
12.	Участие в проекте программы активного детского отдыха «Московская смена – 2018» ГБУ ТЦСО «Ясенево» Мастер-класс «Золотые ручки»	06.08.19	Ул. Голубинская, д.23, корп.2	30	ГБУ ЦДС «СОЦИН»
13.	Участие в проекте программы активного детского отдыха «Московская смена – 2018» ГБУ ТЦСО «Ясенево» Квест «Мы из Ясенево»	09.08.19 10.00	Ул. Голубинская, д.23, корп.2	30	ГБУ ЦДС «СОЦИН»
14.	Участие в проекте программы активного детского отдыха «Московская смена – 2018» ГБУ ТЦСО «Ясенево» «Весёлый пинг-понг» Турнир по вышибалам	16.08.19	Ул. Голубинская, д.23, корп.2	30	ГБУ ЦДС «СОЦИН»
15.	Исторический клуб «Паладин» Ежегодный исторический фестиваль "Владимирский клинок"(?)	17.08.19 12.00	Московская обл.	14	ГБУ ЦДС «СОЦИН»
16.	Молодежный клуб «Как дома» «Настольные игры	21.08.19 19.00	Проезд Карамзина, д.5	15	ГБУ ЦДС «СОЦИН»
17.	Участие в проекте программы активного детского отдыха «Московская смена – 2018» ГБУ ТЦСО «Ясенево» Мастер-класс «Умелые ручки»	20.08.19 10.00	Ул. Голубинская, 23, корп.2	30	ГБУ ЦДС «СОЦИН»

18.	Участие в проекте программы активного детского отдыха «Московская смена – 2018» ГБУ ТЦСО «Ясенево» Спортивно-развлекательный праздник	23.08.19 10.00	Голубинская, д.23, корп.2	30	ГБУ ЦДС «СОЦ-ИН»
19.	Исторический клуб «Паладин» Участие в Лучном фестивале «100 друзей Асафана»	23-25.08.19 09.00	г. Великие Луки	12	ГБУ ЦДС «СОЦ-ИН»
20.	ВИА «ТАТАН» Музыкальные диктанты	29.08.19 Время определяется	Проезд Карамзина, д.5	30	ГБУ ЦДС «СОЦ-ИН»
21.	Дни открытых дверей	30-02.09.19	Вильнюсская д.8, к.2	100	ГБУ ЦДС «СОЦ-ИН»
22.	Свободное пространство « КАК ДОМА» «Игротека» Игра в настольные игры: «Активити, монополия, UNO»	01.09.19 18:00	Пр-д. Карамзина, д.5 «КАК ДОМА»	12	ГБУ ЦДС «СОЦ-ИН»
23.	Районный праздник посвященный открытию сезона 2019-2020 «Мы вместе»	04.09.2019 14.00	Народный парк Литовский б-р, д.11, к.2	30	ГБУ «ЦСД «Атлант»
24.	«Керамика для всей семьи» Ознакомительный мастер-класс – «Лепим просто и для души».	07.09.19 11.00	Ул.Голубинская	25	ГБУ ЦДС «СОЦ-ИН»
25.	«День города» Массовое народное гуляние	07.-08. 09. 19 12.00	Площадки района Ясенево	250	ГБУ ЦДС «СОЦ-ИН»
26.	Исторический клуб «Паладин» Участие в турнире «Меч России»	07.09.19 09.00	г. Великие Луки	12	ГБУ ЦДС «СОЦ-ИН»
27.	Исторический клуб «Паладин» Участие в Турнире «БОЛТ 2019 осень»	15.09.19	Московская обл.	14	ГБУ ЦДС «СОЦ-ИН»
28.	Студия батика «Волшебная палитра» Мастер-класс «Осенний вальс»	17.09.19 14.00-19.00	Голубинская д.7 к.2	20	ГБУ ЦДС «СОЦ-ИН»
29.	Исторический клуб «Паладин» Открытие сезона «День открытых дверей»	23.09.19 18.00	Карамзина, д.5	15	ГБУ ЦДС «СОЦ-ИН»
30.	Молодежный клуб «КАК ДОМА»» «Фестиваль кино» Просмотров фильма на выбор посетителей	22.09.19 19:00	Пр-д Карамзина д.5	15	ГБУ ЦДС «СОЦ-ИН»
31.	Студия «Керамика для всей семьи». Занятие посвящено Дню пожилого человека.	28.09.19 11.00	Голубинская, д.7, корп. 2.	15	ГБУ ЦДС «СОЦ-ИН»
32.	Исторический клуб «Паладин» Большие Дружеские Осенние Маневры 2019	29.09.19 10.00	Москва	15	ГБУ ЦДС «СОЦ-ИН

РЕШЕНИЕ

«18» июня 2019 г. № 9/6

Об утверждении графика приема населения депутатами Совета депутатов муниципального округа Ясенево на 3 квартал 2019 года

В соответствии с Законом города Москвы от 06 ноября 2002 года № 56 «Об организации местного самоуправления в городе Москве», Уставом муниципального округа Ясенево Совет депутатов муниципального округа Ясенево решил:

1. Утвердить график приема населения депутатами Совета депутатов муниципального округа Ясенево на 3 квартал 2019 года (Приложение).
2. Опубликовать настоящее решение в бюллетене «Московский муниципальный вестник» и разместить на официальном сайте органов местного самоуправления муниципального округа Ясенево www.moyasenevo.ru.
3. Настоящее решение вступает в силу со дня принятия.
4. Контроль за выполнением настоящего решения возложить на главу муниципального округа Ясенево И.В. Гришину.

Решение принято единогласно.

Глава муниципального округа Ясенево **И.В. Гришина**

Приложение к решению Совета депутатов муниципального округа Ясенево от 18.06.2019 г. № 9/6

График приема населения депутатами Совета депутатов муниципального округа Ясенево на 3 квартал 2019 года

№ п/п	Фамилия, имя, отчество	ИЮЛЬ	АВГУСТ	СЕНТЯБРЬ
1	**БОКАРЕВ ВЯЧЕСЛАВ АЛЕКСАНДРОВИЧ** пр-д Карамзина, д. 13, корп. 1, аппарат СД МО Ясенево, с 16-00 до 19-00, тел. 8-495-426-16-22	29	30	26
2	**ВОРОНЦОВ БОРИС ГЕРМАНОВИЧ** пр-д Карамзина, д. 13, корп. 1, аппарат СД МО Ясенево, с 18-00 до 20-00, тел. 8-495-423-43-22	31	29	27
3	**ГОРОХОВА ОЛЬГА ВЯЧЕСЛАВОВНА** Вильнюсская ул., д. 12, ГБОУ «Школа № 1212», корпус 2, с 17-00 до 19-00, тел. 8-495-421-62-56	08	19	09
4	**ГРИШИНА ИРИНА ВЛАДИМИРОВНА** пр-д Карамзина, д. 13, корп. 1, аппарат СД МО Ясенево, с 16-00 до 18-00, тел. 8-495-423-43-22	-	08, 22	05, 19
5	**ДЕРИНГ ЕВГЕНИЙ ВЛАДИМИРОВИЧ** Новоясеневский пр-т, д. 30, корп. 2, ГБУЗ «ГП № 134 ДЗМ», 7 этаж, кабинет 709, с 17.00 до 19.00, тел. 8-495-422-47-55	29	05	23

6	**ДЕРЮГИНА АННА ВАДИМОВНА** пр-д Карамзина, д. 13, корп. 1, аппарат СД МО Ясенево, с 16-00 до 18-00, тел. 8-495-423-40-33	02	13	03
7	**ДЖЕДЖЕЯ ТАТЬЯНА ЮРЬЕВНА** ул. Голубинская, д.32, к.2, ГБУ ТЦСО «Ясенево», с 16.00 до 18.00, 8-495-421-80-54	29	26	30
8	**ЕКЖАНОВА ЕЛЕНА АНАТОЛЬЕВНА** пр-д Карамзина, д. 13, корп. 1, аппарат СД МО Ясенево, с 16-00 до 18-00, тел. 8-495-423-40-33	08	12	09
9	**ИЛЬИНА НАТАЛЬЯ ПАВЛОВНА** ул. Голубинская, д. 5, корп. 3, ГБОУ «Школа № 2103», с 17.45 до 20.00, тел. 8-495-421-41-00	31	08, 15, 22	05, 12, 19, 26
10	**КЕВОРКОВА ЕКАТЕРИНА АНАТОЛЬЕВНА** пр-д Карамзина, д. 13, корп. 1, аппарат СД МО Ясенево, с 16-00 до 18-00, тел.8-495- 423-43-22	29	26	30
11	**КРЮЧКОВА ЯНА ЮРЬЕВНА** пр-д Карамзина, д. 13, корп. 1, аппарат СД МО Ясенево, с 16-00 до 18-00, тел. 8-495-421-29-11	30	27	24
12	**КУЗНЕЦОВА НАДЕЖДА АЛЕКСАНДРОВНА** Новоясеневский пр-т, д. 24, корп. 2, ГБУЗ «ГП № 134 ДЗМ», 7 этаж, кабинет 711, с 17.00 до 19.00, тел. 8-495-422-11-11	01	26	09
13	**НИКОЛАЕВ АНТОН АЛЕКСАНДРОВИЧ** Соловьиный пр-д, д. 4, корп. 2, ГБОУ «Школа № 1694 «Ясенево», с 16-00 до 18-00, тел. 8-495-423-43-22	18	15	19
14	**ФЕДОРОВСКИЙ ДМИТРИЙ ОЛЕГОВИЧ** пр-д Карамзина д. 13, корп. 1, аппарат СД МО Ясенево, с 17-00 до 19-00, тел. 8-495-423-43-22	-	15	19
15	**ШАИНА ОЛЬГА ВЯЧЕСЛАВОВНА** пр-д Карамзина, д. 13, корп. 1, аппарат СД МО Ясенево, с 16-00 до 18-00, тел. 8-495-423-43-22	31	29	26

РЕШЕНИЕ

«18» июня 2019 г. № 9/7

Об утверждении плана работы Совета депутатов муниципального округа Ясенево на 3 квартал 2019 года

В соответствии с Законом города Москвы от 06 ноября 2002 года № 56 «Об организации местного самоуправления в городе Москве», Уставом муниципального округа Ясенево Совет депутатов муниципального округа Ясенево решил:

1. Утвердить план работы Совета депутатов муниципального округа Ясенево на 3 квартал 2019 года (Приложение).
2. Настоящее решение вступает в силу со дня его принятия.
3. Опубликовать настоящее решение на официальном сайте органов местного самоуправления муниципального округа Ясенево www.moyasenevo.ru.
4. Контроль за выполнением настоящего решения возложить на главу муниципального округа Ясенево И.В. Гришину.

Решение принято единогласно.

Глава муниципального округа Ясенево **И.В. Гришина**

Приложение к решению Совета депутатов муниципального округа Ясенево от 18.06.2019 г. № 9/7

План работы Совета депутатов муниципального округа Ясенево на 3 квартал 2019 года

№ п\п	Наименование мероприятия	Сроки	Ответственные за подготовку	
			мероприятия/вопроса	информации
	I. Проведение заседаний Совета депутатов			
1	Об исполнении бюджета муниципального округа Ясенево за 1 полугодие 2019 года	17 сентября	Глава муниципального округа	Аппарат СД МО Ясенево
2	О согласовании ежеквартального сводного районного календарного плана по досуговой, социально-воспитательной, физкультурно-оздоровительной и спортивной работе с населением по месту жительства на 4 квартал 2019 года		Глава управы района Ясенево Глава муниципального округа	Организационный отдел, Отдел по взаимодействию с населением управы района Ясенево Аппарат СД МО Ясенево
3	О согласовании проекта перечня ярмарок выходного дня		Глава муниципального округа	Аппарат СД МО Ясенево
4	Об итогах проведения весенней призывной кампании и задачах по обеспечению организации осеннего призыва в ряды Вооруженных сил Российской Федерации в 2019 году		Глава муниципального округа	Аппарат СД МО Ясенево

5	Об утверждении плана работы Совета депутатов муниципального округа Ясенево на 4 квартал 2019 года		Глава муниципального округа	Депутаты СД МО Ясенево Аппарат СД МО Ясенево
6	Об утверждении графика приема населения депутатами Совета депутатов муниципального округа Ясенево на 4 квартал 2019 года		Глава муниципального округа	Аппарат СД МО Ясенево
7	О поощрении депутатов Совета депутатов муниципального округа Ясенево за 3 квартал 2019 года		Глава муниципального округа	Аппарат СД МО Ясенево
8	Об итогах проведения мониторинга работы ярмарки выходного дня на территории района Ясенево в 3 квартале 2019 года		Глава муниципального округа	Депутаты СД МО Ясенево Аппарат СД МО Ясенево

	II. Нормотворческая деятельность		
№ п\п	**Наименование мероприятия**	**Сроки**	**Ответственные**
1.	Принятие новых и внесение изменений в ранее принятые нормативные и иные правовые акты Совета депутатов в соответствии с требованиями действующего законодательства (в случае поступления документов со сроком рассмотрения от 20 до 30 календарных дней)	сентябрь	Глава муниципального округа Председатели постоянных профильных комиссий Совета депутатов Депутаты СД МО
2.	Предложения по внесению изменений, дополнений в местный бюджет, нормативные и иные правовые акты Совета депутатов в рамках действующего законодательства (по мере необходимости)	сентябрь	Глава муниципального округа Председатели постоянных профильных комиссий Совета депутатов Депутаты СД МО Аппарат СД МО
	III. Организационные мероприятия		
1.	Прием граждан депутатами Совета депутатов (в соответствии с утвержденным графиком)	июль-сентябрь	Депутаты СД МО
2.	Работа с письмами, жалобами, обращениями граждан, предприятий, организаций, учреждений	июль-сентябрь	Глава муниципального округа Председатели постоянных профильных комиссий Совета депутатов Депутаты СД МО
3.	Подготовка вопросов для рассмотрения на заседаниях Совета депутатов	сентябрь	Глава муниципального округа Депутаты СД МО Аппарат СД МО
4.	Участие в мероприятиях, проводимых МГД, Советом муниципальных образований Москвы и органами местного самоуправления муниципальных образований города Москвы	июль-сентябрь	Глава муниципального округа Председатели постоянных профильных комиссий Совета депутатов Депутаты СД МО
5.	Организация материально-технического обеспечения деятельности Совета депутатов	июль-сентябрь	Аппарат СД МО
6.	Информирование жителей МО Ясенево о деятельности Совета депутатов	июль-сентябрь	Глава муниципального округа Депутаты СД МО
7.	Организация информационного обеспечения работы Совета депутатов: - подготовка информационных сообщений, пресс-релизов для СМИ о работе Совета депутатов, постоянных профильных комиссий, статей, депутатами; - информационное наполнение официального сайта МО Ясенево, ведение и обновление информационных рубрик, разделов на сайте	июль-сентябрь	Глава муниципального округа Аппарат СД МО

	IV. Работа постоянных профильных комиссий Совета депутатов		
1.	Проведение заседаний постоянных профильных комиссий Совета депутатов в соответствии с планами их работы, Положениями о комиссиях и предложениями депутатов Совета депутатов (по мере необходимости)	сентябрь	Председатели постоянных профильных комиссий Совета депутатов
2.	Проведение совещаний с председателями постоянных профильных комиссий (по мере необходимости)	сентябрь	Глава муниципального округа
	V. Осуществление контрольных функций Совета депутатов		
1.	Контроль исполнения решений, принятых Советом депутатов и решений, принятых постоянными профильными комиссиями Совета депутатов	постоянно	Глава муниципального округа Председатели постоянных профильных комиссий Совета депутатов Аппарат СД МО
2.	Контроль исполнения наказов и обращений избирателей	постоянно	Депутаты СД МО
3.	Осуществление предварительного, текущего и последующего контроля по бюджетно-финансовым вопросам	постоянно	Бюджетно-финансовая комиссия СД МО
4	Осуществление контроля за выполнением Плана мероприятий по противодействию коррупции в органах местного самоуправления муниципального округа Ясенево в 2019 году	постоянно	Комиссия СД МО по противодействию коррупции
5	Осуществление контроля за выполнением Плана мероприятий по профилактике терроризма и экстремизма на территории муниципального округа Ясенево в 2019 году	постоянно	Глава муниципального округа Аппарат СД МО
	VI. Работа Совета депутатов по взаимодействию с органами исполнительной власти		
1.	Участие уполномоченных депутатов Совета депутатов в работе межведомственных комиссий, советов, рабочих групп (по мере необходимости)	июль-сентябрь	Глава муниципального округа Депутаты СД МО
2	Участие уполномоченных депутатов Совета депутатов в мониторинге работы ярмарки выходного дня	июль-сентябрь еженедельно в соответствии с принятыми решениями Совета депутатов	Глава муниципального округа Депутаты СД МО
3	Участие уполномоченных депутатов Совета депутатов муниципального округа Ясенево в работе комиссий, осуществляющих открытие работ, контроль за ходом выполнения указанных работ и приемку выполненных работ по благоустройству дворовых территорий, капитальному ремонту многоквартирных домов в 2019 году	июль-сентябрь в соответствии с принятыми решениями Совета депутатов	Глава муниципального округа Депутаты СД МО
4	Участие в мероприятиях, проводимых Правительством Москвы, префектурой ЮЗАО, управой района Ясенево	июль-сентябрь	Депутаты СД МО
5	Участие главы МО Ясенево в оперативных совещаниях главы управы, заседаниях Координационного совета по взаимодействию с органами местного самоуправления префектуры ЮЗАО, заседаниях Координационного совета управы с органами местного самоуправления	июль-сентябрь	Глава муниципального округа
6	Участие в заседаниях Окружной комиссии по вопросам градостроительства, землепользования и застройки при Правительстве Москвы по ЮЗАО города Москвы	июль-сентябрь	Глава муниципального округа

7	Участие в заседаниях Окружной рабочей группы по ЮЗАО по обеспечению общественного контроля за реализацией Региональной программы капитального ремонта общего имущества в многоквартирных домах	июль-сентябрь	Члены ОРГ по ЮЗАО
8	Участие в работе призывной комиссии района Ясенево	июль	Глава муниципального округа Аппарат СД МО
9	Участие депутатов Совета депутатов в мероприятиях, проводимых аппаратом СД МО Ясенево, управой района Ясенево (по плану, утвержденному Советом депутатов)	июль: · День Военного морского флота сентябрь: · День первоклассника · День борьбы с терроризмом · День города · Конкурс-фестиваль «Виват, Россия!»	Глава муниципального округа Депутаты СД МО Аппарат СД МО
	VII. Работа Совета депутатов по взаимодействию с общественными объединениями и организациями, представителями общественности и жителями муниципального округа		
1.	Участие депутатов Совета депутатов в мероприятиях, проводимых общественными объединениями и организациями (по мере необходимости)	июль-сентябрь	Глава муниципального округа Депутаты СД МО
2.	Проведение заседаний Совета депутатов с участием представителей общественности	17 сентября	Глава муниципального округа Депутаты СД МО
3.	Мониторинг общественного мнения по актуальным проблемам муниципального округа	июль-сентябрь	Глава муниципального округа Депутаты СД МО
4.	Участие депутатов в собраниях жителей, трудовых коллективов предприятий, организаций, учреждений МО Ясенево	июль-сентябрь	Депутаты СД МО
5.	Индивидуальная работа депутатов Совета депутатов с избирателями - жителями МО Ясенево в соответствии с утвержденным графиком приема населения	июль-сентябрь	Депутаты СД МО

РЕШЕНИЕ

«18» июня 2019 г. № 9/8

О поощрении депутатов Совета депутатов муниципального округа Ясенево за 2 квартал 2019 года

На основании частей 16 и 17 статьи 3 Закона города Москвы от 11 июля 2012 года № 39 «О наделении органов местного самоуправления муниципальных округов в городе Москве отдельными полномочиями города Москвы», Положения о порядке поощрения депутатов Совета депутатов муниципального округа Ясенево, утвержденного решением Совета депутатов муниципального округа Ясенево от 11 апреля 2014 года № 7/4 «Об утверждении Положения о порядке поощрения депутатов муниципального округа Ясенево»

Совет депутатов муниципального округа Ясенево решил:

1. За активное участие в осуществлении отдельных полномочий города Москвы, переданных Законом города Москвы от 11 июля 2012 года № 39 «О наделении органов местного самоуправления муниципальных округов в городе Москве отдельными полномочиями города Москвы», поощрить следующих депутатов Совета депутатов муниципального округа Ясенево:

1) Бокарев Вячеслав Александрович – в размере 62 687,00 руб.;

2) Воронцов Борис Германович – в размере 62 687,0 руб.;

3) Горохова Ольга Вячеславовна – в размере 66 866,00 руб.;
4) Деринг Евгений Владимирович – в размере 71 045,00 руб.;
5) Дерюгина Анна Вадимовна – в размере 58 507,00 руб.;
6) Джеджея Татьяна Юрьевна – в размере 71 045,00 руб.;
7) Екжанова Елена Анатольевна – в размере 66 866,00 руб.;
8) Ильина Наталья Павловна – в размере 66 866,00 руб.;
9) Кеворкова Екатерина Анатольевна – в размере 37 612,00 руб.;
10) Крючкова Яна Юрьевна – в размере 50 149,00 руб.;
11) Кузнецова Надежда Александровна – в размере 58 507,00 руб.;
12) Николаев Антон Александрович – в размере 58 507,00 руб.;
13) Федоровский Дмитрий Олегович – в размере 50 149,00 руб.;
14) Шаина Ольга Вячеславовна – в размере 58 507,00 руб.

2. Отделу бухгалтерского учета и планирования аппарата Совета депутатов муниципального округа Ясенево выплатить поощрение в соответствии с пунктом 1 настоящего решения с учетом удержанного налога на доходы с физических лиц.

3. Опубликовать настоящее решение в бюллетене «Московский муниципальный вестник».

4. Контроль за выполнением настоящего решения возложить на главу муниципального округа И.В. Гришину.

Решение принято единогласно.

Глава муниципального
округа Ясенево **И.В. Гришина**

РЕШЕНИЕ

«18» июня 2019 г. № 9/10

О внесении изменений в решение Совета депутатов муниципального округа Ясенево от 20 мая 2014 года № 9/6 «Об утверждении Порядка оплаты труда муниципальных служащих аппарата Совета депутатов муниципального округа Ясенево»

В соответствии с Законом города Москвы от 22 октября 2008 года № 50 «О муниципальной службе в городе Москве», Федеральным законом от 02 марта 2007 года № 25-ФЗ «О муниципальной службе в Российской Федерации», руководствуясь указом Мэра Москвы от 10 ноября 2006 года № 59-УМ «О переходе на новую систему выплаты денежного содержания государственных гражданских служащих города Москвы», указом Мэра Москвы от 29 мая 2019 года № 33-УМ «О внесении изменений в указы Мэра Москвы от 10 ноября 2006 года и от 29 декабря 2018 года № 115-УМ», Уставом муниципального округа Ясенево и иными муниципальными правовыми актами,

Совет депутатов муниципального округа Ясенево решил:

1. Внести следующие изменения в решение Совета депутатов муниципального округа Ясенево от 20 мая 2014 года № 9/6 «Об утверждении Порядка оплаты труда муниципальных служащих аппарата Совета депутатов муниципального округа Ясенево»:

в приложении к решению:

1) пункт 2.5.1. изложить в следующей редакции:

«2.5.1. Ежемесячное денежное поощрение устанавливается по группам должностей муниципальной службы в размере:

- по должностям, отнесенным к группе высших и главных должностей муниципальной службы – не менее трех должностных окладов;

- по должностям, отнесенным к иным группам должностей муниципальной службы – не менее четырех должностных окладов с возможностью повышения указанных размеров ежемесячного денежного поощрения по решению главы муниципального округа, принимаемому исходя из профессиональных качеств муниципального служащего, сложности и значимости выполняемых им обязанностей.»

2. Опубликовать настоящее решение в бюллетене «Московский муниципальный вестник» и разместить на официальном сайте органов местного самоуправления муниципального округа Ясенево в информационно – телекоммуникационной сети «Интернет» www.moyasenevo.ru.

3. Настоящее решение вступает в силу со дня его официального опубликования в бюллетене «Московский муниципальный вестник».

4. Контроль за выполнением настоящего решения возложить на главу муниципального округа Гришину И.В.

Решение принято единогласно.

Глава муниципального
округа Ясенево **И.В. Гришина**

МУНИЦИПАЛЬНЫЙ ОКРУГ ВНУКОВО В ГОРОДЕ МОСКВЕ

РЕЗУЛЬТАТЫ ПУБЛИЧНЫХ СЛУШАНИЙ

По проекту решения Совета депутатов муниципального округа Внуково в городе Москве «Об исполнении бюджета муниципального округа Внуково за 2018 год «

Инициатор проведения публичных слушаний: Совет депутатов муниципального округа Внуково

Публичные слушания назначены решением Совета депутатов муниципального округа Внуково в городе Москве от 30 апреля 2019 года № 6/2.

Проект решения Совета депутатов муниципального округа Внуково в городе Москве «Об исполнении бюджета муниципального округа Внуково за 2018 год», дата и место проведения публичных слушаний опубликованы 30 апреля 2019 года в газете «Вести Внуково».

Проект решения:

В соответствии со статьями 264.2, 264.4-264.6 Бюджетного кодекса Российской Федерации, пунктом 3 части 4 статьи 12 Закона города Москвы от 06.11.2002 года № 56 «Об организации местного самоуправления в городе Москве», пунктом 1 части 2 статьи 3, статьёй 36 Устава муниципального округа Внуково, Положением о бюджетном процессе в муниципальном округе Внуково, с учетом результатов публичных слушаний и заключения по результатам внешней проверки отчета об исполнении бюджета муниципального округа Внуково за 2018 год», Совет депутатов муниципального округа Внуково решил:

1. Утвердить отчет об исполнении бюджета муниципального округа Внуково за 2018 год по доходам в сумме 17 509 849 рублей 18 копеек, по расходам в сумме 17 133 267 рублей 06 копеек.

2. Утвердить исполнение местного бюджета по следующим показателям:

1) доходов местного бюджета по кодам классификации доходов бюджетов (приложение 1);

2) доходов бюджета по кодам видов доходов, подвидов доходов, классификации операций сектора государственного управления, относящихся к доходам бюджета (приложение 2);

3) расходов местного бюджета по ведомственной структуре расходов бюджета (приложение 3);

4) расходов местного бюджета по разделам и подразделам классификации расходов бюджетов (приложение 4).

5) источников финансирования дефицита местного бюджета по кодам классификации источников финансирования дефицитов бюджетов (приложение 5).

6) источников финансирования дефицита бюджета по кодам групп, подгрупп, статей, видов источников финансирования дефицитов бюджетов классификации операций сектора государственного управления, относящихся к источникам финансирования дефицитов бюджета (приложение 6).

3. Утвердить свободный остаток денежных средств на счетах на 01.01.2019 в сумме 5 174 429 рублей 50 копеек.

4. Опубликовать настоящее решение в бюллетене «Московский муниципальный вестник» и разместить на сайте муниципального округа Внуково munvnukovo.ru.

5. Настоящее решение вступает в силу со дня его официального опубликования в бюллетене «Московский муниципальный вестник».

6. Контроль за исполнением настоящего решения возложить на главу муниципального округа В.И.Рогова.

Дата проведения: 31 мая 2019 года.

Время проведения: с 15:00 до 15:30.

Место проведения: администрация муниципального округа Внуково (город Москва, ул. Плотин-

ная, д.1, корп.1, зал заседаний).

Количество участников: 6

Результаты публичных слушаний подготовлены на основании Протокола публичных слушаний от 31.05.2019 года, в соответствии с Порядком организации и проведения публичных слушаний в муниципальном округе Внуково, утвержденным решением Совета депутатов муниципального округа Внуково в городе Москве от 10 сентября 2013 года № 14/3.

Количество поступивших предложений и замечаний: 0:

В результате обсуждения проекта решения Совета депутатов муниципального округа Внуково в городе Москве «Об исполнении бюджета муниципального округа Внуково за 2018 год» на публичных слушаниях **принято решение:**

1. Рекомендовать Совету депутатов муниципального округа Внуково принять решение Совета депутатов муниципального округа Внуково в городе Москве «Об исполнении бюджета муниципального округа Внуково за 2017 год» в редакции, вынесенной на публичные слушания.

2. Направить результаты публичных слушаний и протокол публичных слушаний в Совет депутатов муниципального округа Внуково.

3. Опубликовать результаты публичных слушаний в официальном средстве массовой информации муниципального округа Внуково - в бюллетене «Московский муниципальный вестник».

Руководитель рабочей группы **В.И. Рогов**

Секретарь рабочей группы **Е.В .Румянцев**

МУНИЦИПАЛЬНЫЙ ОКРУГ ДОРОГОМИЛОВО В ГОРОДЕ МОСКВЕ

АДМИНИСТРАЦИЯ

ПОСТАНОВЛЕНИЕ

13 февраля 2019 № 2-АП

О предоставлении муниципальных услуг

В целях реализации Федерального закона от 27 июля 2010 года № 210-ФЗ «Об организации предоставления государственных и муниципальных услуг», на основании постановлений Правительства Российской Федерации от 16 мая 2011 года № 373 «О разработке и утверждении административных регламентов исполнения государственных функций и административных регламентов предоставления государственных услуг», от 16 августа 2012 года № 840 «О порядке подачи и рассмотрения жалоб на решения и действия (бездействие) федеральных органов исполнительной власти и их должностных лиц, федеральных государственных служащих, должностных лиц государственных внебюджетных фондов Российской Федерации, а также Государственной корпорации по атомной энергии «Росатом» и ее должностных лиц» и постановления Правительства Москвы от 15 ноября 2011 года № 546-ПП «О предоставлении государственных и муниципальных услуг в городе Москве»:

1. Утвердить:

1) Порядок формирования и ведения Реестра муниципальных услуг (приложение 1);

2) Порядок разработки и утверждения административных регламентов предоставления муниципальных услуг (приложение 2);

3) Требования к предоставлению муниципальных услуг (приложение 3);

4) Положение об особенностях подачи и рассмотрения жалоб на решения и (или) действия (бездействие) администрации муниципального округа Дорогомилово, ее должностных лиц и муниципальных служащих (приложение 4).

2. Настоящее постановление вступает в силу со дня его официального опубликования в бюллетене «Московский муниципальный вестник».

3. Признать утратившим силу постановление администрации муниципального округа Дорогомилово от 01 октября 2015 года № 9-ПА «О порядке разработки и утверждения административных регламентов предоставления муниципальных услуг».

4. Признать утратившим силу постановление администрации муниципального округа Дорогомилово от 01 октября 2015 года № 10-ПА «О порядке формирования и ведения Реестра муниципальных услуг».

5. Признать утратившим силу постановление администрации муниципального округа Дорогомилово от 25 ноября 2015 года № 19-ПА «Об утверждении требований к предоставлению муниципальных услуг».

6. Контроль за исполнением настоящего постановления оставить за главой муниципального округа Н.В. Ткачуком.

Глава муниципального
округа Дорогомилово **Н.В. Ткачук**

Приложение 1
к постановлению администрации
муниципального округа
Дорогомилово
от 13 февраля 2019 года № 2-АП

Порядок
формирования и ведения Реестра муниципальных услуг

1. Настоящий Порядок в целях обеспечения доступности, полноты, достоверности и актуальности сведений о муниципальных услугах (далее – сведения об услугах) устанавливает требования к формированию и ведению Реестра муниципальных услуг (далее – Реестр).

2. Реестр содержит сведения о муниципальных услугах, предоставляемых администрацией муниципального округа Дорогомилово (далее – администрация).

3. Реестр ведется в электронном виде в информационно–телекоммуникационной сети «Интернет» на официальном сайте муниципального округа Дорогомилово www.dorogomilovo.info (далее – официальный сайт).

Сведения об услугах, размещенных на официальном сайте, являются общедоступными и предоставляются бесплатно.

4. Формирование и ведение Реестра осуществляется посредством:

а) размещения сведений об услугах на официальном сайте (далее – размещение сведений).

б) направления сведений об услугах для размещения на Портале государственных и муниципальных услуг (функций) города Москвы (далее – направление сведений для размещения на Портале).

5. Состав сведений об услугах, подлежащих размещению, заполняется согласно приложению к настоящему Порядку.

6. Размещение сведений обеспечивает отдел по организационно-правовым вопросам администрации, организующий ведение Реестра в течение 5 дней со дня предоставления таких сведений.

7. Отдел по организационно-правовым вопросам администрации, организующий ведение Реестра:

а) осуществляет фиксирование и хранение информации об истории изменений сведений об услуге, обеспечивает создание и хранение архивных копий Реестра;

б) обеспечивает фиксирование и хранение сведений о лицах, предоставивших сведения об услуге.

8. Предоставление сведений об услугах для размещения на официальном сайте осуществляет отдел по организационно-правовым вопросам администрации, организующий предоставление соответствующей муниципальной услуги в течение 5 дней со дня установления и (или) изменения сведений, определенных в приложении к настоящему Порядку.

9. Сведения об услугах направляются для размещения на Портале в соответствии с Соглашением об информационном взаимодействии между Департаментом территориальных органов исполнительной власти города Москвы и администрацией муниципального округа Дорогомилово.

Приложение
к Порядку формирования и ведения Реестра муниципальных услуг

Перечень
сведений о муниципальной услуге для размещения в Реестре муниципальных услуг

1. Наименование муниципальной услуги.
2. Наименования и реквизиты законодательных и иных нормативных правовых актов, предусматривающих предоставление муниципальной услуги.
3. Наименования органов, участвующих в предоставлении муниципальной услуги.
4. Наименование, номер, дата, сведения об опубликовании нормативного правового акта, утвердившего административный регламент предоставления муниципальной услуги.
5. Сведения о месте подачи запроса (заявления) на предоставление муниципальной услуги.
6. Наименование результата предоставления муниципальной услуги.
7. Наименование документа, подтверждающего конечный результат предоставления муниципальной услуги.
8. Сведения о категориях заявителей, которым предоставляется муниципальная услуга.
9. Сведения о месте информирования о правилах предоставления муниципальной услуги.
10. Сведения о максимально допустимых сроках предоставления муниципальной услуги.
11. Сведения об основаниях для приостановления предоставления муниципальной услуги либо отказа в предоставлении муниципальной услуги.
12. Наименования документов, подлежащих представлению заявителем для получения муниципальной услуги.
13. Сведения о возможности (невозможности) предоставления муниципальной услуги в многофункциональных центрах.
14. Сведения о возмездности (безвозмездности) предоставления муниципальной услуги и размерах платы, взимаемой с заявителя, если услуга предоставляется на возмездной основе.
15. Сведения об административных процедурах, подлежащих выполнению органом местного самоуправления при предоставлении муниципальной услуги, в том числе сведения о промежуточных и окончательных сроках таких административных процедур.
16. Сведения об адресах электронной почты, телефонах органа местного самоуправления.
17. Сведения о порядке контроля за исполнением административного регламента.
18. Сведения о способах и формах обжалования решений и действий (бездействия) должностных лиц и муниципальных служащих при предоставлении услуги и сведения о должностных лицах, уполномоченных на рассмотрение жалоб, их контактные данные.
19. Текст административного регламента, формы запросов (заявлений), которые необходимы заявителю для получения муниципальной услуги.
20. Сведения о дате вступления в силу административного регламента.
21. Сведения о внесении изменений в нормативный правовой акт, утвердивший административный регламент предоставления муниципальной услуги, с указанием номера, даты, сведения об опубликовании нормативного правового акта, которым внесены такие изменения.
22. Сведения о дате прекращения действия административного регламента предоставления муниципальной услуги (признания его утратившим силу).

Приложение 2
к постановлению администрации
муниципального округа
Дорогомилово
от 13 февраля 2019 года № 2-АП

Порядок
разработки и утверждения административных регламентов предоставления муниципальных услуг

1. Настоящий Порядок устанавливает правила разработки и утверждения административных регламентов предоставления муниципальных услуг (далее – регламенты).

2. Регламент является нормативным правовым актом администрации муниципального округа Дорогомилово (далее – администрация), определяющим порядок, стандарт предоставления муниципальной услуги, в том числе состав, сроки и последовательность административных процедур (действий), осуществляемых администрацией по запросу физического или юридического лица либо их уполномоченных представителей в рамках полномочий, установленных нормативными правовыми актами Российской Федерации, правовыми актами города Москвы и муниципальными правовыми актами, и в соответствии с требованиями Федерального закона от 27 июля 2010 года № 210-ФЗ «Об организации предоставления государственных и муниципальных услуг», а также порядок взаимодействия между должностными лицами и муниципальными служащими администрации при предоставлении муниципальной услуги.

3. Регламент разрабатывается отделом по организационно-правовым вопросам администрации, организующим ведение Реестра (далее – исполнитель).

4. При разработке проекта регламента исполнитель:

а) определяет перечень нормативных правовых актов Российской Федерации, правовых актов города Москвы и муниципальных правовых актов, являющихся правовыми основаниями для предоставления муниципальной услуги;

б) осуществляет анализ нормативных правовых актов Российской Федерации, правовых актов города Москвы, муниципальных правовых актов, регулирующих предоставление муниципальной услуги.

в) осуществляет анализ действующего порядка предоставления муниципальной услуги и оценку эффективности ее предоставления с целью совершенствования (оптимизации) административных процедур (действий);

г) определяет последовательность административных процедур (действий) с учетом предложений по оптимизации предоставления муниципальной услуги, возможности предоставления ее в электронной форме;

д) осуществляет анализ востребованности муниципальной услуги в электронной форме, возможности ее предоставления только в электронной форме без личного присутствия заявителя в администрации;

е) разрабатывает проект стандарта предоставления муниципальной услуги;

ж) выполняет другие действия для разработки проекта регламента.

5. Проект регламента подлежит независимой экспертизе и экспертизе, проводимой администрацией (далее – внутренняя экспертиза), а также антикоррупционной экспертизе.

Антикоррупционная экспертиза проекта регламента проводится в порядке, установленном для проведения антикоррупционной экспертизы нормативных правовых актов и проектов нормативных правовых актов администрации, одновременно с внутренней экспертизой.

6. Исполнитель обеспечивает размещение проекта регламента на официальном сайте муниципального округа Дорогомилово www.dorogomilovo.info в информационно-телекоммуникационной сети «Интернет» (далее – официальный сайт) с указанием сроков приема заключений независимой экспертизы (срок приема заключений не может быть менее одного месяца со дня размещения регламента), а также контактной информации (телефон, факс, адрес электронной почты, почтовый адрес) для направле-

ния таких заключений.

7. При поступлении заключений независимой экспертизы исполнитель в течение пяти дней со дня окончания срока приема этих заключений, рассматривает их и принимает решение по результатам каждой такой экспертизы: о доработке проекта регламента или о нецелесообразности учета экспертизы.

8. Принятые исполнителем решения по результатам рассмотрения заключений независимой экспертизы оформляются справкой об итогах независимой экспертизы, в которой указываются:

а) наименование проекта регламента;

б) дата размещения проекта регламента на официальном сайте;

в) дата окончания приема заключений независимой экспертизы;

г) количество поступивших заключений независимой экспертизы;

д) содержание положений проекта регламента с учетом заключений независимой экспертизы (с изложением редакции таких положений до их изменения);

е) мотивированное обоснование решения о нецелесообразности учета заключений независимой экспертизы.

9. Исполнитель в срок не более пяти дней после дня окончания срока приема заключений независимой экспертизы направляет муниципальному служащему, к должностным обязанностям которого относится правовое обеспечение деятельности администрации, для проведения внутренней экспертизы:

а) проект постановления администрации об утверждении регламента;

б) проект регламента;

в) копии заключений независимой экспертизы (при их наличии);

г) копию справки об итогах независимой экспертизы.

10. При проведении внутренней экспертизы проекта регламента проводится оценка:

а) соответствия проекта регламента требованиям, предъявляемым к нему Федеральным законом «Об организации предоставления государственных и муниципальных услуг» и принятыми в соответствии с ним нормативными правовыми актами;

б) учета результатов независимой экспертизы в проекте регламента.

11. Срок проведения внутренней экспертизы и подготовки заключения по ее результатам не может быть более десяти рабочих дней со дня представления документов (пункт 9). Заключение внутренней экспертизы направляется исполнителю в день его подготовки.

12. Исполнитель в течение трех дней со дня получения заключения внутренней экспертизы обеспечивает учет замечаний и предложений, содержащихся в заключении. В случае несогласия исполнителя с заключением внутренней экспертизы, решение остается за главой муниципального округа Дорогомилово.

13. Исполнитель в срок, не превышающий пять дней со дня рассмотрения заключения внутренней экспертизы, вносит главе муниципального округа Дорогомилово проект регламента, к которому прилагаются:

а) проект постановления администрации об утверждении регламента

б) справки об итогах независимой экспертизы, в том числе независимой антикоррупционной экспертизы;

в) заключения внутренней экспертизы, в случае несогласия с заключением внутренней экспертизы, письменные возражения;

г) проекты муниципальных правовых актов, в случае если в процессе разработки проекта регламента выявляется возможность оптимизации (повышения качества) предоставления муниципальной услуги при условии изменений соответствующих муниципальных правовых актов.

14. Регламент утверждается постановлением администрации и вступает в силу со дня его официального опубликования, если в постановлении не оговорено иное.

Одновременно с опубликованием регламент подлежит размещению на официальном сайте, информационных стендах в помещениях администрации.

15. Внесение изменений в регламент осуществляется на основании изменений, внесенных в Федеральный закон «Об организации предоставления государственных и муниципальных услуг» и иные

нормативные правовые акты Российской Федерации, правовые акты города Москвы и муниципальные правовые акты, а также в целях совершенствования административных процедур (действий) по предоставлению муниципальной услуги.

Приложение 3
к постановлению администрации
муниципального округа
Дорогомилово
от 13 февраля 2019 года № 2-АП

Требования к предоставлению муниципальных услуг

Общие положения

1. Настоящими Требованиями регулируются вопросы правоотношений между администрацией муниципального округа Дорогомилово (далее –администрация) и заявителями при предоставлении муниципальных услуг.

2. Постановлениями администрации об утверждении административных регламентов предоставления муниципальных услуг (далее – регламенты) могут быть установлены дополнительные требования к предоставлению соответствующих муниципальных услуг.

Требования к информированию заявителей при предоставлении муниципальных услуг

3. Заявитель имеет право на получение всей информации, связанной с предоставлением ему муниципальной услуги.

4. Основными требованиями к информированию заявителей при предоставлении муниципальных услуг являются:

1) достоверность информации;
2) полнота информации;
3) наглядность форм предоставляемой информации;
4) доступность информации;
5) оперативность предоставления информации;
6) актуальность информации;
7) предоставление информации на безвозмездной основе.

5. При предоставлении муниципальной услуги заявителю предоставляется информация о:

1) месте нахождения и графике работы администрации, включая место и график приема запросов (заявлений) на предоставление муниципальных услуг и иных документов (информации), необходимых для предоставления муниципальной услуги (далее – документы);

2) наименовании должности, фамилии, имени, отчестве (при наличии) муниципальных служащих администрации, организующих предоставление муниципальной услуги (далее – муниципальные служащие) и их контактных телефонах;

3) почтовом адресе, адресах электронной почты, официального сайта в информационно-телекоммуникационной сети «Интернет» администрации (далее – официальный сайт);

4) перечне предоставляемых муниципальных услуг, сроках предоставления муниципальных услуг, условиях взимания платы за предоставление муниципальных услуг, размере такой платы, если муниципальная услуга предоставляется за счет средств заявителя;

5) перечне документов (образцах их заполнения) и информации, необходимых для получения муни-

ципальной услуги и формах ее представления (отдельно для каждой муниципальной услуги);

6) порядке обжалования решений и действий (бездействия) администрации, ее должностных лиц и муниципальных служащих.

6. Информация о муниципальной услуге предоставляется посредством:

1) телефонной связи;

2) официального сайта;

3) размещения на информационных стендах или иных источниках информирования в помещениях администрации;

4) публикаций в средствах массовой информации;

5) Портала государственных и муниципальных услуг (функций) города Москвы;

6) иных справочно-информационных материалов (листовок, брошюр, буклетов и др.).

7. При личной подаче заявителем в администрацию документов, заявитель информируется о сроках и порядке рассмотрения документов, а также о порядке получения документа, подтверждающего предоставление муниципальной услуги.

8. С момента представления документов заявитель имеет право в часы приема обратиться для получения информации об этапе рассмотрения документов.

9. Заявителям могут быть предоставлены следующие консультации (лично в устной форме, в письменной форме или по телефону) о предоставлении муниципальных услуг:

1) о правовых актах, регламентирующих предоставление муниципальной услуги;

2) о документах (информации), предоставление которых необходимо для получения муниципальных услуг, а также о документах (информации) для предоставления муниципальной услуги, решение о представлении которых заявитель принимает самостоятельно;

3) об адресе, графике работы администрации;

4) о графике приема документов и выдачи документов, подтверждающих предоставление муниципальной услуги;

5) о порядке обжалования решений и действий (бездействия) администрации, ее должностных лиц и муниципальных служащих.

10. Консультации и предоставление заявителям в ходе консультаций форм (бланков) документов являются безвозмездными.

11. В случае если для консультации требуется продолжительное время (более 30 минут), заявителю может быть предложено обратиться за необходимой информацией в письменном виде либо назначено другое удобное для заявителя время для устного консультирования.

12. В местах приема документов информация для заявителя о предоставлении муниципальных услуг размещается на информационных стендах или иных источниках информирования.

Требования к документам и информации, необходимым для предоставления муниципальной услуги

13. Перечень документов (информации), необходимых для предоставления муниципальной услуги, устанавливается регламентом и является исчерпывающим.

14. Форма запроса (заявления) утверждается регламентом. При разработке формы запроса (заявления) предусматривается наличие в указанной форме всех реквизитов, требуемых для предоставления муниципальной услуги, которые заявитель должен заполнить (указать), а также согласие заявителя на обработку его персональных данных.

15. В случае если для предоставления муниципальной услуги необходима обработка персональных данных лица, не являющегося заявителем (за исключением лиц, признанных в установленном порядке безвестно отсутствующими, и разыскиваемых лиц, место нахождения которых не установлено уполномоченным федеральным органом исполнительной власти), и если в соответствии с федеральным законом обработка таких персональных данных может осуществляться с согласия указанного лица, при об-

ращении за получением муниципальной услуги заявитель дополнительно предоставляет документы, подтверждающие получение согласия указанного лица или его законного представителя (лица, имеющего право представлять интересы физического лица в соответствии с законодательством) на обработку персональных данных указанного лиц.

16. Представляемые заявителем документы (информация) на бумажном носителе должны соответствовать следующим требованиям:

1) не иметь подчисток и исправлений текста;

2) не иметь повреждений, наличие которых не позволяет однозначно истолковать их содержание.

17. Копии документов, не заверенные нотариусом, представляются заявителем вместе с оригиналами документов, если иное не установлено соответствующим регламентом.

18. Документы, выданные компетентными органами иностранных государств и представленные заявителем для получения муниципальной услуги, должны быть легализованы, если иное не предусмотрено международными договорами Российской Федерации, и переведены на русский язык. В случаях, предусмотренных федеральными законами, верность перевода должна быть нотариально удостоверена.

19. В случае если документы подаются через представителя заявителя, должен быть представлен документ, подтверждающий полномочия на осуществление действий от имени заявителя:

1) оформленная в соответствии с законодательством Российской Федерации доверенность (для физических лиц);

2) оформленная в соответствии с законодательством Российской Федерации доверенность, заверенная печатью (при наличии) заявителя и подписанная руководителем заявителя или уполномоченным этим руководителем лицом (для юридических лиц);

3) копия решения о назначении или об избрании либо приказа о назначении физического лица на должность, в соответствии с которым такое физическое лицо обладает правом действовать от имени заявителя без доверенности.

Статус и полномочия законных представителей заявителя – физического лица подтверждаются документами, предусмотренными федеральными законами.

20. Заявитель при обращении за получением муниципальной услуги представляет документ, удостоверяющий его личность в соответствии с законодательством Российской Федерации.

Удостоверение личности гражданина, не достигшего возраста 14 лет, может быть произведено его законными представителями (лицами, имеющими право представлять его интересы в соответствии с законодательством).

Требования к приему (получению) и регистрации документов

21. Для получения муниципальной услуги заявитель может:

1) вручить документы лично муниципальному служащему, ответственному за прием (получение) и регистрацию документов;

2) направить документы по почте, в случае, если это предусмотрено соответствующим регламентом.

22. Основанием для начала предоставления муниципальной услуги, если иное не предусмотрено правовыми актами Российской Федерации, правовыми актами города Москвы, муниципальными нормативными правовыми актами, в том числе регламентом, является поступление от заявителя документов в администрацию.

23. В случае если иное не предусмотрено нормативными правовыми актами Российской Федерации, нормативными правовыми актами города Москвы, муниципальными нормативными правовыми актами срок предоставления муниципальной услуги начинает исчисляться на следующий рабочий день после дня регистрации документов. В случае предоставления муниципальной услуги в день обращения срок предоставления муниципальной услуги начинает исчисляться с момента регистрации документов.

24. Муниципальный служащий, ответственный за прием (получение) и регистрацию документов, при получении документов:

1) устанавливает предмет документов, и при личном обращении заявителя, – личность заявителя;

2) проверяет представленные документы на соответствие требованиям, установленным нормативными правовыми актами Российской Федерации, нормативными правовыми актами города Москвы, муниципальными нормативными правовыми актами к оформлению таких документов, настоящим Требованиям и требованиям регламента.

25. При наличии необходимых документов для предоставления муниципальной услуги и соответствии их требованиям, установленным нормативными правовыми актами Российской Федерации, нормативными правовыми актами города Москвы, муниципальными нормативными правовыми актами к оформлению таких документов, настоящим Требованиям и требованиям регламента, муниципальный служащий, ответственный за прием (получение) и регистрацию документов:

1) в случае личного обращения заявителя:

а) если представлены копии необходимых документов, сверяет представленные экземпляры оригиналов и копий документов, делает на них отметку об их соответствии подлинным экземплярам, заверяет своей подписью с указанием должности, фамилии, имени и отчества (при наличии), возвращает оригиналы документов заявителю, за исключением случаев, предусмотренных нормативными правовыми актами Российской Федерации, правовыми актами города Москвы и муниципальными нормативными правовыми актами;

б) если копии необходимых документов не представлены, осуществляет копирование документов, делает на них отметку об их соответствии подлинным экземплярам, заверяет своей подписью с указанием должности, фамилии, имени и отчества (при наличии), возвращает оригиналы документов заявителю, за исключением случаев, предусмотренных нормативными правовыми актами Российской Федерации, правовыми актами города Москвы и муниципальными нормативными правовыми актами;

в) вносит запись о приеме документов в журнал регистрации документов; срок регистрации документов не должен превышать 15 минут с момента их представления заявителем;

г) на документах указывает дату получения, свои фамилию, имя и отчество (при наличии) и заверяет личной подписью;

д) оформляет в двух экземплярах расписку в получении документов и заверяет личной подписью каждый экземпляр расписки;

е) передает заявителю на подпись оба экземпляра; первый экземпляр расписки в получении документов оставляет у заявителя, второй экземпляр расписки приобщает к документам. При получении результата предоставления муниципальной услуги, заявитель ставит личную подпись (с расшифровкой фамилии, имени, отчества (при наличии) в соответствующей строке второго экземпляра);

ж) передает принятый комплект документов муниципальному служащему, ответственному за обработку документов;

2) в случае получения документов по почте:

а) вносит запись о приеме документов в журнал регистрации документов; срок регистрации документов не должен превышать одного рабочего дня с момента его получения от муниципального служащего, ответственного за делопроизводство;

б) на документах указывает дату получения, свои фамилию, имя и отчество (при наличии) и заверяет личной подписью;

в) оформляет в двух экземплярах расписку в получении документов и заверяет личной подписью каждый экземпляр расписки;

г) передает оформленный экземпляр расписки муниципальному служащему, ответственному за делопроизводство, для отправки по почте в течение одного рабочего дня после дня регистрации документов;

д) информирует заявителя о сроках и способах получения документов и (или) информации, подтверждающих результат предоставления муниципальной услуги;

е) передает принятый комплект документов муниципальному служащему, ответственному за обработку документов.

26. Заявителю отказывается в приеме документов, при наличии следующих оснований:

1) представленные документы не соответствуют требованиям, установленным нормативными правовыми актами Российской Федерации, правовыми актами города Москвы, муниципальными нормативными правовыми актами, настоящим Требованиям, регламентом;

2) представленные документы утратили силу (данное основание применяется в случаях истечения срока действия документа, если срок действия документа указан в самом документе либо определен законодательством, а также в иных случаях, предусмотренных законодательством Российской Федерации, правовыми актами города Москвы, муниципальными правовыми актами);

3) заявителем представлен неполный комплект документов, указанных в регламенте в качестве документов, подлежащих обязательному представлению заявителем;

4) представленные документы содержат недостоверные и (или) противоречивые сведения;

5) подача документов от имени заявителя не уполномоченным на то лицом;

6) обращение за предоставлением муниципальной услуги лица, не являющегося получателем муниципальной услуги в соответствии с регламентом (данное основание не применяется в случае если в соответствии с регламентом к заявителю предъявляется требование о наличии специального права, подтвердить наличие которого возможно только в процессе обработки документов);

7) обращение заявителя за муниципальной услугой в администрацию, не предоставляющую требующуюся заявителю муниципальную услугу;

8) иных оснований, установленных регламентом.

27. Перечень оснований для отказа в приеме документов, необходимых для предоставления муниципальной услуги, установленный регламентом, является исчерпывающим.

28. При наличии оснований для отказа в приеме документов, муниципальный служащий, ответственный за прием (получение) и регистрацию документов:

1) в случае личного обращения заявителя:

а) уведомляет в устной форме заявителя о наличии оснований для отказа в приеме документов, объясняет ему содержание выявленных недостатков, предлагает принять меры по их устранению, возвращает заявителю документы;

б) в случае требования заявителем предоставления ему письменного решения об отказе в приеме документов (далее – мотивированный отказ):

вносит запись о приеме документов в журнал регистрации документов;

оформляет и подписывает в двух экземплярах мотивированный отказ с указанием причин отказа в приеме документов (далее – причина отказа в приеме);

выдает (направляет) заявителю первый экземпляр мотивированного отказа в срок, установленный регламентом. Второй экземпляр мотивированного отказа с подписью заявителя о получении (с отметкой о способе направления решения заявителю) остается на хранении в администрации;

вносит запись об отказе в приеме документов в журнал регистрации документов;

2) в случае получения документов по почте:

а) вносит запись о приеме документов в журнал регистрации документов; срок регистрации документов не должен превышать одного рабочего дня с момента его получения от муниципального служащего, ответственного за делопроизводство;

б) оформляет и подписывает мотивированный отказ с указанием причин отказа;

в) передает оформленный мотивированный отказ и представленные заявителем оригиналы документов муниципальному служащему, ответственному за делопроизводство, для отправки по почте в течение одного рабочего дня после дня регистрации документов;

г) вносит запись о выдаче (направлении) мотивированного отказа в соответствующий журнал регистрации документов.

29. В регламенте устанавливается право заявителя отозвать документы.

30. Для ожидания очереди, возможности оформления документов отведены места, оснащенные стульями, столами (стойками) с наличием писчей бумаги, ручек, бланков запросов (заявлений).

Требования к учету документов

31. Учет документов осуществляется муниципальным служащим, ответственным за прием (получение) и регистрацию документов, посредством ведения журнала регистрации документов на бумажном и электронном носителе.

32. Журнал регистрации документов содержит следующие обязательные реквизиты при работе с документами:

1) порядковый номер;

2) регистрационный номер;

3) дата и время регистрации документов;

4) способ обращения заявителя (личный прием, почта);

5) сведения о заявителе – фамилия, имя, отчество (при наличии) заявителя;

6) контактные данные заявителя (телефон, адрес электронной почты и иные данные);

7) наименование предоставляемой муниципальной услуги;

8) перечень представленных заявителем документов (с указанием реквизитов соответствующих документов);

9) должность, фамилия, имя, отчество (при наличии) муниципального служащего, ответственного за прием (получение) и регистрацию документов;

10) должность, фамилия, имя, отчество (при наличии) муниципального служащего, ответственного за обработку документов;

11) дата фактического предоставления заявителю результата предоставления муниципальной услуги;

12) текущий статус рассмотрения документов:

«зарегистрировано»;

«отказ в регистрации» – означает, что заявителю отказано в приеме документов;

«на исполнении» – означает, что идет рассмотрение документов по существу;

«приостановлено» – при указании этого статуса обязательно заполняется реквизит «срок, на который приостановлено предоставление муниципальной услуги»;

«отозвано» – указывается, если документы отозваны заявителем;

«решено положительно» – означает, что заявителю предоставлена муниципальная услуга;

«отказано» – означает, что заявителю отказано в предоставлении муниципальной услуги;

13) дата изменения статуса рассмотрения документов;

14) срок, на который приостановлено предоставление муниципальной услуги;

15) фамилия, имя, отчество (при наличии) муниципального служащего, выдавшего (направившего) заявителю документы и (или) информацию, подтверждающие предоставление муниципальной услуги.

33. Журнал регистрации документов на бумажном носителе – это книга учета, заполненная вручную, в твердом переплете, прошнурованная, пронумерованная, заверенная подписью главы муниципального округа Дорогомилово (далее – глава муниципального округа и скрепленная печатью администрации.

Ошибки в записях исправляются путем зачеркивания неправильной записи с указанием правильной редакции и заверением подписью должностного лица (муниципального служащего) администрации, внесшего исправления, с указанием его должности, фамилии, имени, отчества (при наличии). Использование корректирующих средств либо замена страниц в журнале регистрации документов не допускаются.

34. При получении документа, подтверждающего предоставление муниципальной услуги, на руки заявитель ставит личную подпись (с расшифровкой фамилии, имени, отчества (при наличии) в соответствующей строке запроса и в графе журнала регистрации документов на бумажном носителе.

Требования к обработке документов

35. Основанием для начала процедуры является получение муниципальным служащим, ответствен-

ным за обработку документов, полного пакета документов, представленных заявителем.

36. Муниципальный служащий, ответственный за обработку документов:

1) осуществляет проверку документов, представленных заявителем, на соответствие требованиям, предъявляемым к содержанию и оформлению таких документов нормативными правовыми актами Российской Федерации, правовыми актами города Москвы, муниципальными нормативными правовыми актами;

2) на основании анализа сведений, содержащихся в документах, устанавливает наличие права заявителя на предоставление муниципальной услуги;

3) при выявлении оснований для приостановления предоставления муниципальной услуги готовит проект решения о приостановлении предоставления муниципальной услуги, визирует его и передает документы с проектом соответствующего решения главе муниципального округа. Проект решения о приостановлении предоставления муниципальной услуги должен содержать мотивированные причины приостановления предоставления муниципальной услуги, соответствующие основаниям для приостановления ее предоставления, предусмотренным регламентом, а также срок приостановления;

4) при выявлении оснований для отказа в получении муниципальной услуги готовит проект решения об отказе в предоставлении муниципальной услуги, визирует его и передает документы с проектом соответствующего решения главе муниципального округа. Проект решения об отказе в предоставлении муниципальной услуги должен содержать мотивированные причины отказа в предоставлении муниципальной услуги, соответствующие основаниям для отказа в ее предоставлении, предусмотренным регламентом;

5) при отсутствии оснований для отказа в предоставлении муниципальной услуги готовит проект решения о предоставлении муниципальной услуги и передает документы с проектом соответствующего решения главе муниципального округа. Проект решения о предоставлении муниципальной услуги содержит сведения, характеризующие результат предоставления муниципальной услуги;

37. Регламентом могут быть установлены основания для приостановления предоставления муниципальной услуги, а также сроки приостановления предоставления муниципальной услуги.

Срок приостановления предоставления муниципальной услуги исчисляется с даты принятия решения о приостановлении предоставления муниципальной услуги.

Предоставление муниципальной услуги возобновляется не позднее рабочего дня, следующего за днем устранения причин, ставших основанием для приостановления предоставления муниципальной услуги. Заявитель информируется о возобновлении предоставления муниципальной услуги способом, указанным в запросе (заявлении).

38. Перечень оснований для приостановления предоставления муниципальной услуги, установленный регламентом, является исчерпывающим.

39. Решение о приостановлении предоставления муниципальной услуги направляется заявителю не позднее следующего рабочего дня с даты принятия решения о приостановлении предоставления муниципальной услуги либо выдается заявителю в день обращения в случае предоставления муниципальной услуги в день обращения.

Решение о приостановлении предоставления муниципальной услуги и срок приостановления регистрируются в журнале регистрации документов.

40. Основаниями для отказа в предоставлении муниципальной услуги являются:

1) представление документов не соответствующих требованиям, установленным правовыми актами Российской Федерации, города Москвы и муниципальными правовыми актами, настоящим Требованиям, регламентом, если указанные обстоятельства были установлены в процессе обработки документов;

2) утрата силы представленных документов, если указанные обстоятельства были установлены в процессе обработки документов;

3) истечение срока приостановления предоставления муниципальной услуги, если в течение данного срока не были устранены обстоятельства, послужившие причинами для приостановления предоставления муниципальной услуги;

4) наличие в представленных документах противоречивых либо недостоверных сведений, если указанные обстоятельства были установлены в процессе обработки документов;

5) обращение за предоставлением муниципальной услуги лица, не являющегося получателем муниципальной услуги в соответствии с регламентом (данное основание применяется в том случае, если в соответствии с регламентом к заявителю предъявляется требование о наличии специального права, подтвердить наличие которого возможно только в процессе обработки документов).

41. Регламентом могут быть установлены дополнительные основания для отказа в предоставлении муниципальной услуги, предусмотренные нормативными правовыми актами Российской Федерации, правовыми актами города Москвы и муниципальными нормативными правовыми актами.

42. Перечень оснований для отказа в предоставлении муниципальной услуги, установленный регламентом, является исчерпывающим.

43. Решение об отказе в предоставлении муниципальной услуги с указанием причин отказа направляется заявителю не позднее следующего рабочего дня с даты принятия решения об отказе в предоставлении муниципальной услуги либо выдается заявителю в день обращения в случае предоставления муниципальной услуги в день обращения.

44. Решение об отказе в предоставлении муниципальной услуги регистрируется в журнале регистрации документов.

Требования к принятию решения при предоставлении муниципальной услуги

45. Основанием для принятия решения при предоставлении муниципальной услуги является получение главой муниципального округа документов и проекта решения.

46. Глава муниципального округа:

1) подписывает проект решения при соответствии представленного проекта требованиям нормативных правовых актов Российской Федерации, правовых актов города Москвы, муниципальных нормативных правовых актов, в том числе регламента;

2) возвращает документы и проект решения на доработку муниципальному служащему, ответственному за обработку документов, с указанием причины возврата при несоответствии представленного проекта решения требованиям нормативных правовых актов Российской Федерации, правовых актов города Москвы, муниципальных нормативных правовых актов, регламента.

47. Решение, подписанное главой муниципального округа, является конечным результатом предоставления муниципальной услуги.

Требования к выдаче заявителю документа, подтверждающего предоставление муниципальной услуги, или решения о приостановлении предоставления муниципальной услуги

48. Муниципальный служащий, ответственный за выдачу (направление) заявителю результата предоставления муниципальной услуги:

1) информирует заявителя о результате предоставления муниципальной услуги или о приостановлении предоставления муниципальной услуги по телефону или электронной почте, указанным заявителем в запросе (заявлении);

2) обеспечивает передачу заявителю документа, подтверждающего предоставление муниципальной услуги, или решения о приостановлении предоставления муниципальной услуги в соответствии с регламентом;

3) проверяет полномочия и (или) личность заявителя, получающего документ, подтверждающий предоставление муниципальной услуги, или решения о приостановлении предоставления муниципальной услуги лично.

49. Документ, подтверждающий предоставление муниципальной услуги, или решение о приостановлении предоставления муниципальной услуги, в соответствии с регламентом может быть:

1) выдан заявителю (представителю заявителя) лично; время ожидания в очереди определяется для каждой муниципальной услуги в регламенте;

2) направлен заявителю почтовым отправлением.

50. Заявитель вправе указать способ и форму получения документа, подтверждающего предоставление муниципальной услуги, или решения о приостановлении предоставления муниципальной услуги.

51. В случае если в запросе (заявлении) отсутствует информация о форме получения документа, подтверждающего предоставление муниципальной услуги, (решения о приостановлении предоставления муниципальной услуги) и (или) способе его получения, информирование заявителя осуществляется исходя из формы и способа, которые были использованы заявителем для предоставления документов.

52. В случае требования заявителя одновременно с документом, подтверждающим предоставление муниципальной услуги, заявителю выдаются (направляются) оригиналы представленных им документов, за исключением случаев, предусмотренных нормативными правовыми актами Российской Федерации, правовыми актами города Москвы и муниципальными нормативными правовыми актами.

53. В случае если в выданном документе, подтверждающем предоставление муниципальной услуги, допущена опечатка и (или) ошибка, администрация обязана исправить допущенные опечатки и (или) ошибки в выданном документе.

54. В случае если муниципальная услуга предоставляется в день обращения и допущенные опечатки и (или) ошибки обнаружены сразу после выдачи документа, допущенные опечатки и (или) ошибки должны быть исправлены, а исправленный документ выдан заявителю в этот же день.

55. В иных случаях срок исправления допущенных опечаток и (или) ошибок и выдачи (направления) заявителю исправленного документа не должен превышать пяти рабочих дней с момента обращения заявителя за исправлением опечаток и (или) ошибок.

Выдача дубликата документа, подтверждающего предоставление муниципальной услуги

56. В случаях, предусмотренных регламентом, заявитель может обратиться в администрацию за получением дубликата документа, подтверждающего предоставление муниципальной услуги (далее – дубликат).

57. Документы, необходимые для выдачи дубликата:

1) заявление на получение дубликата;

2) испорченный оригинал документа, подтверждающего предоставление муниципальной услуги (в случае порчи).

58. Дубликат должен воспроизводить все реквизиты оригинала ранее выданного документа, подтверждающего предоставление муниципальной услуги. В верхнем правом углу проставляется отметка «дубликат».

59. Общий срок выдачи дубликата не может превышать 10 рабочих дней.

60. При оформлении дубликата испорченный оригинал документа, подтверждающего предоставление муниципальной услуги, изымается.

Приложение 4
к постановлению администрации
муниципального округа
Дорогомилово
от 13 февраля 2019 года № 2-АП

Положение
об особенностях подачи и рассмотрения жалоб на решения и (или) действия (бездействие) администрации муниципального округа Дорогомилово, ее должностных лиц и муниципальных служащих

1. Настоящее Положение устанавливает особенности подачи и рассмотрения жалоб на нарушение порядка предоставления муниципальных услуг, выразившееся в неправомерных решениях и (или) действиях (бездействии) администрации муниципального округа Дорогомилово (далее – администрация), ее должностных лиц и муниципальных служащих при предоставлении муниципальных услуг (далее – жалобы).

2. Действие настоящего Положения распространяется на жалобы, поданные с соблюдением требований Федерального закона от 27 июля 2010 года № 210-ФЗ «Об организации предоставления государственных и муниципальных услуг».

Жалобы на решения и (или) действия (бездействие) администрации, ее должностных лиц и муниципальных служащих, не связанные с нарушением порядка предоставления муниципальных услуг, подаются и рассматриваются в соответствии с требованиями Федерального закона от 2 мая 2006 года № 59-ФЗ «О порядке рассмотрения обращений граждан Российской Федерации».

3. Заявитель может обратиться с жалобой, в том числе в следующих случаях:

а) нарушение срока регистрации документов заявителя о предоставлении муниципальной услуги (далее – документы), а также порядка оформления и выдачи расписки в получении документов;

б) требование представления заявителем документов или информации либо осуществления действий, представление или осуществление которых не предусмотрено нормативными правовыми актами Российской Федерации, нормативными правовыми актами субъектов Российской Федерации, муниципальными правовыми актами для предоставления государственной или муниципальной услуги;

в) отказ в приеме документов, представление которых предусмотрено нормативными правовыми актами Российской Федерации, нормативными правовыми актами субъектов Российской Федерации, муниципальными правовыми актами, по основаниям, не предусмотренным нормативными правовыми актами Российской Федерации, нормативными правовыми актами субъектов Российской Федерации, муниципальными правовыми актами;

г) требование внесения заявителем при предоставлении муниципальной услуги платы, не предусмотренной нормативными правовыми актами Российской Федерации, нормативными правовыми актами субъектов Российской Федерации, муниципальными правовыми актами;

д) нарушение срока или порядка выдачи документов по результатам предоставления муниципальной услуги;

е) отказ в предоставлении муниципальной услуги, по основаниям, не предусмотренным регламентом;

ж) отказ в исправлении допущенных опечаток и ошибок в выданных в результате предоставления муниципальной услуги документах либо нарушение установленного срока таких исправлений;

з) приостановление предоставления муниципальной услуги, если основания приостановления не предусмотрены федеральными законами и принятыми в соответствии с ними иными нормативными правовыми актами Российской Федерации, законами и иными нормативными правовыми актами субъектов Российской Федерации, муниципальными правовыми актами.

и) требование у заявителя при предоставлении муниципальной услуги документов или информации, отсутствие и (или) недостоверность которых не указывались при первоначальном отказе в приеме до-

кументов, необходимых для предоставления муниципальной услуги.

4. Жалоба подается в администрацию в письменной форме на бумажном носителе или электронном виде:

а) при личном приеме заявителя. При этом заявитель должен представить документ, удостоверяющий личность. Время приема жалоб должно совпадать со временем приема документов;

б) почтовым отправлением;

в) с использованием официального сайта муниципального округа Дорогомилово www.dorogomilovo.info в информационно-телекоммуникационной сети «Интернет».

5. Жалоба должна содержать:

а) наименование администрации Дорогомилово либо должность и (или) фамилию, имя и отчество (при наличии) должностного лица, которому направляется жалоба;

б) должность и (или) фамилию, имя, отчество (при наличии) должностного лица, муниципального служащего решения и действия (бездействие) которого обжалуются;

в) фамилию, имя, отчество (последнее - при наличии), сведения о месте жительства заявителя - физического лица либо наименование, сведения о месте нахождения заявителя - юридического лица, а также номер (номера) контактного телефона, адрес (адреса) электронной почты (при наличии) и почтовый адрес, по которым должен быть направлен ответ заявителю;

г) дата подачи и регистрационный номер документов (за исключением случаев обжалования отказа в приеме документов и его регистрации);

д) сведения о решениях и (или) действиях (бездействии), являющихся предметом обжалования;

е) доводы, на основании которых заявитель не согласен с обжалуемыми решениями и (или) действиями (бездействием). Заявителем могут быть представлены документы (при наличии), подтверждающие доводы заявителя, либо их копии;

ж) требования заявителя;

з) перечень прилагаемых к жалобе документов (при наличии).

и) дату составления жалобы и подпись заявителя.

6. В случае если жалоба подается через представителя заявителя, также представляется документ, подтверждающий полномочия на осуществление действий от имени заявителя:

а) оформленная в соответствии с законодательством Российской Федерации доверенность (для физических лиц);

б) оформленная в соответствии с законодательством Российской Федерации доверенность, заверенная печатью (при наличии) заявителя и подписанная руководителем заявителя или уполномоченным этим руководителем лицом (для юридических лиц);

в) копия решения о назначении или об избрании либо приказа о назначении физического лица на должность, в соответствии с которым такое физическое лицо обладает правом действовать от имени заявителя без доверенности.

Статус и полномочия законных представителей заявителя – физического лица подтверждаются документами, предусмотренными федеральными законами.

7. Жалоба, поступившая в администрацию, подлежит регистрации не позднее рабочего дня, следующего за днем ее поступления.

8. Заявитель имеет право отозвать свою жалобу в любое время до принятия по ней решения. Отзыв жалобы оформляется в письменной форме и подается в администрацию в соответствии с пунктами 4 и 6 настоящего Порядка. Жалоба возвращается заявителю не позднее рабочего дня следующего за днем поступления отзыва.

9. Поступившая жалоба рассматривается в течение 15 рабочих дней со дня ее регистрации. В случае обжалования отказа в приеме документов у заявителя либо в исправлении допущенных опечаток и ошибок или в случае обжалования заявителем нарушения установленного срока таких исправлений жалоба рассматривается в течение 5 рабочих дней со дня ее регистрации.

10. Жалоба на решения и (или) действия (бездействие) должностных лиц администрации и муници-

пальных служащих рассматривается главой муниципального округа или уполномоченными им на рассмотрение жалоб должностными лицами администрации.

В случае если обжалуются решения главы муниципального округа, жалоба подается непосредственно главе муниципального округа и рассматривается им в порядке, предусмотренном настоящим Положением.

11. По результатам рассмотрения жалобы в соответствии с частью 7 статьи 11.2 Федерального закона «Об организации предоставления государственных и муниципальных услуг» в администрации принимается решение об удовлетворении жалобы либо об отказе в ее удовлетворении. Указанное решение оформляется на официальном бланке администрации.

12. При удовлетворении жалобы принимаются исчерпывающие меры по устранению выявленных нарушений, в том числе в форме отмены принятого решения, исправления допущенных опечаток и ошибок в выданных в результате предоставления муниципальной услуги документах, возврата заявителю денежных средств, взимание которых не предусмотрено нормативными правовыми актами Российской Федерации, нормативными правовыми актами субъектов Российской Федерации, муниципальными правовыми актами.

13. В ответе по результатам рассмотрения жалобы указываются:

а) наименование администрации**,** должность, фамилия, имя, отчество (при наличии) *его / ее* должностного лица, принявшего решение по жалобе;

б) номер, дата, место принятия решения, включая сведения о должностном лице или муниципальном служащем, решение или действие (бездействие) которого обжалуется;

в) фамилия, имя, отчество (при наличии) или наименование заявителя;

г) основания для принятия решения по жалобе;

д) принятое по жалобе решение;

е) в случае, если жалоба признана обоснованной, – сроки устранения выявленных нарушений, в том числе срок предоставления результата муниципальной услуги, дается информация о действиях, осуществляемых органом, предоставляющим муниципальную услугу, в целях незамедлительного устранения выявленных нарушений при оказании муниципальной услуги, а также приносятся извинения за доставленные неудобства и указывается информация о дальнейших действиях, которые необходимо совершить заявителю в целях получения муниципальной услуги;

ж) сведения о порядке обжалования принятого по жалобе решения.

14. Ответ по результатам рассмотрения жалобы подписывается главой муниципального округа.

15. Заявителю отказывается в удовлетворении жалобы в следующих случаях:

а) наличие вступившего в законную силу решения суда, арбитражного суда по жалобе о том же предмете и по тем же основаниям;

б) признания обжалуемых решений и (или) действий (бездействия) законными, не нарушающими прав и свобод заявителя;

в) отсутствия у заявителя права на получение муниципальной услуги;

г) подачи жалобы лицом, полномочия которого не подтверждены в порядке, установленном законодательством Российской Федерации;

д) наличие решения по жалобе, принятого ранее в соответствии с требованиями настоящего Положения в отношении того же заявителя и по тому же предмету жалобы.

16. Ответ на жалобу не дается в случаях:

а) наличия в жалобе нецензурных либо оскорбительных выражений, угроз жизни, здоровью и имуществу должностного лица или муниципального служащего, а также членов его семьи;

б) отсутствие возможности прочитать какую-либо часть текста жалобы, фамилию, имя, отчество (при наличии) и (или) почтовый адрес заявителя, указанные в жалобе.

17. Решения об удовлетворении жалобы и об отказе в ее удовлетворении направляются заявителю не позднее рабочего дня, следующего за днем их принятия, по почтовому адресу, указанному в жалобе.

По желанию заявителя решение также направляется на указанный в жалобе адрес электронной по-

чты. В таком же порядке заявителю направляется решение по жалобе, в которой для ответа указан только адрес электронной почты, а почтовый адрес отсутствует или не поддается прочтению.

РЕШЕНИЕ

16 апреля 2019 № 5(24)-1СД

**О согласовании
проекта изменения схемы размещения
сезонных (летних) кафе в части
включения в схему размещения
сезонного (летнего) кафе**

В соответствии с пунктом 2 части 5 статьи 1 Закона города Москвы от 11 июля 2012 года № 39 «О наделении органов местного самоуправления муниципальных округов в городе Москве отдельными полномочиями города Москвы» и на основании обращения заместителя префекта Западного административного округа города Москвы Д.А. Гащенкова от 18 марта 2019 года № ОКЗ-12/19-2,

Совет депутатов муниципального округа Дорогомилово решил:

1. Согласовать проект изменения схемы размещения сезонных (летних) кафе в части включения в схему размещения сезонного (летнего) кафе площадью 43,4 кв.м при стационарном предприятии общественного питания ООО «Бигпрофитс» по адресу: Москва, Кутузовский проспект, д. 12, стр. 1.

2. Направить копию настоящего решения в Департамент территориальных органов исполнительной власти города Москвы, префектуру Западного административного округа города Москвы, управу района Дорогомилово города Москвы.

3. Опубликовать настоящее решение в бюллетене «Московский муниципальный вестник» и разместить на официальном сайте муниципального округа Дорогомилово www.dorogomilovo.info.

4. Контроль выполнения настоящего решения возложить на главу муниципального округа Дорогомилово Н.В. Ткачука.

**Глава муниципального
округа Дорогомилово** **Н.В. Ткачук**

РЕШЕНИЕ

16 апреля 2019 № 5(24)-2СД

О согласовании проекта изменения схемы размещения сезонных (летних) кафе в части включения в схему размещения сезонного (летнего) кафе

В соответствии с пунктом 2 части 5 статьи 1 Закона города Москвы от 11 июля 2012 года № 39 «О наделении органов местного самоуправления муниципальных округов в городе Москве отдельными полномочиями города Москвы» и на основании обращения заместителя префекта Западного административного округа города Москвы Д.А. Гащенкова от 27 марта 2019 года № ОКЗ-20/19-2,

Совет депутатов муниципального округа Дорогомилово решил:

2. Согласовать проект изменения схемы размещения сезонных (летних) кафе в части включения в схему размещения сезонного (летнего) кафе 2 площадки:

- площадью 140,0 кв.м – 1 площадка,
- площадью 49 кв.м. – 2 площадка,

при стационарном предприятии общественного питания ООО «Фрешмаркет» по адресу: Москва, Кутузовский проспект, д. 12, стр. 9.

2. Направить копию настоящего решения в Департамент территориальных органов исполнительной власти города Москвы, префектуру Западного административного округа города Москвы, управу района Дорогомилово города Москвы.

3. Опубликовать настоящее решение в бюллетене «Московский муниципальный вестник» и разместить на официальном сайте муниципального округа Дорогомилово www.dorogomilovo.info.

4. Контроль выполнения настоящего решения возложить на главу муниципального округа Дорогомилово Н.В. Ткачука.

Глава муниципального округа Дорогомилово **Н.В. Ткачук**

РЕШЕНИЕ

29 апреля 2019 № 6(25)-1СД

О согласовании направления средств стимулирования управы района Дорогомилово города Москвы в 2019 году

В соответствии с постановлением Правительства Москвы от 26.12.2012 № 849-ПП «О стимулировании управ районов города Москвы», на основании обращения главы управы района Дорогомилово города Москвы О.А. Горбуновой от 18.04.2019 № Исх-383/9, заслушав главу управы района Дорогомилово О.А. Горбунову о необходимости распределения средств стимулирования на благоустройство дворовых территорий, мероприятия в рамках решений Комиссии по безопасности дорожного движения при префектуре Западного административного округа города Москвы, мероприятия по разработке проектно-сметной документации по благоустройству территории муниципального округа Дорогомилово и мероприятия по реконструкции контейнерных площадок,

Совет депутатов муниципального округа Дорогомилово решил:

1. Согласовать направление средств стимулирования управы района Дорогомилово города Москвы в 2019 году на следующие мероприятия, согласно приложению:

- на благоустройство дворовых территорий муниципального округа Дорогомилово на общую сумму 47 700 913, 98 руб. (сорок семь миллионов семьсот тысяч девятьсот тринадцать) руб. 98 коп.;
- на мероприятия по реконструкции контейнерных площадок на сумму 890 000, 00 (восемьсот девяносто тысяч) руб. 00 коп.;
- на мероприятия по разработке проектно-сметной документации по благоустройству муниципального округа Дорогомилово на сумму 7 875 000, 00 (семь миллионов восемьсот семьдесят пять тысяч) руб. 00 коп.
- на мероприятия в рамках исполнения решений Комиссии по безопасности дорожного движения при префектуре Западного административного округа по благоустройству территорий муниципального округа Дорогомилово на сумму 1 242 430, 91 (один миллион двести сорок две тысячи четыреста тридцать) руб. 91 коп.

2. Направить копию настоящего решения в Департамент территориальных органов исполнительной власти города Москвы, префектуру Западного административного округа города Москвы, управу района Дорогомилово города Москвы.

3. Разместить настоящее решение на официальном сайте муниципального округа Дорогомилово www.dorogomilovo.info и опубликовать в бюллетене «Московский муниципальный вестник».

4. Контроль за выполнением настоящего решения возложить на главу муниципального округа Дорогомилово Н.В. Ткачука.

Глава муниципального
округа Дорогомилово **Н.В. Ткачук**

Приложение
к решению Совета депутатов
муниципального округа
Дорогомилово
от 29 апреля 2019 г. № 6(25)-1СД

№ п/п	Адрес объекта/ Ответственный депутат	Конкретные мероприятия	Виды работ	Объём	Ед. измерения	Затраты (руб.)
Мероприятия по благоустройству дворовых территорий муниципального округа Дорогомилово						
1	Студенческая ул., д. 32 Смышляев А.А. Алёхина Н.А.	Благоустройство дворовой территории	Замена асфальтобетонного покрытия (проезжая часть)	2 640,00	кв.м	2 533 284,14
			Замена асфальтобетонного покрытия (тротуар)	410,00	кв.м	299 316,67
			Замена бортового камня	545,00	п.м	1 0151 937,41
			Замена садового камня	420,00	п.м	621 096,63
			Демонтаж, установка металлических ограждений высотой 0,5 м	270,00	п.м	523 312,46
			Устройство, ремонт посевного газона	1 100,00	кв.м	668 878,53
			Устройство, ремонт цветника	32,00	кв.м	258 726,51
			Устройство покрытия из резиновой крошки	660,00	кв.м	2 787 661,23
			Демонтаж МАФ	14	шт.	29 034,78
			Установка МАФ	29	шт.	3 466 948,18
			Замена, установка антипарковочных столбиков	30	шт.	120 600,00
			Ливневая решетка	40,00	п.м	236 891,25
			ИДН	2	шт.	63 792,00
Итого по объекту с НДС 20%						**12 661 479,79**
2	Поклонная ул., д.4 и д.6 (газон) / Тарасова В.А.	Благоустройство дворовой территории	Демонтаж, установка металлических ограждений высотой 0,5 м	335,00	п.м	637 904,44
			Устройство, ремонт посевного газона	1 750,00	кв.м	1 064 124,99
Итого по объекту с НДС 20%						**1 702 029,43**
3	Кутузовский проспект, д. 39 (тротуар) / Смышляев А.А.	Благоустройство дворовой территории	Устройство асфальтобетонного покрытия	180,00	кв.м	326 020,64
			Замена бортового камня	8,00	п.м	15 441,30
			Замена садового камня	240,00	п.м.	354 912,34
			Тактильная плитка	2,00	кв.м	6 004,42
			Устройство, ремонт посевного газона	510,00	кв.м	310 116,43
			Замена, установка антипарковочных полусфер	10	шт.	31 860,00
Итого по объекту с НДС 20%						**1 044 355,13**

4	Кутузовский проспект, д. 14 / Зыкина М.В.	Благоустройство дворовой территории	Замена асфальтобетонного покрытия (проезжая часть)	2 460,00	кв.м	2 360 560,20
			Замена асфальтобетонного покрытия (тротуар)	310,00	кв.м	226 312,58
			Устройство асфальтобетонного покрытия	425,00	кв.м	885 997,40
			Замена бортового камня	660,00	п.м	1 273 905,91
			Замена садового камня	352,00	п.м	520 538,13
			Устройство, ремонт брусчатого покрытия	118,00	кв.м	362 791,03
			Демонтаж, установка металлических ограждений высотой 1 м	92,00	п.м	648 127,90
			Ремонт ограждения высотой 2 м	18,00	п.м	4 922,44
			Устройство, ремонт посевного газона	1 420,00	п.м	863 461,46
			Устройство, ремонт цветника	32,00	кв.м	258 726,51
			Устройство покрытия из резиновой крошки	445,00	кв.м.	1 879 559,53
			Демонтаж МАФ	15	шт.	30 642,19
			Установка МАФ	29	шт.	2 375 907,18
			Замена, установка антипарковочных столбиков	30	шт.	120 600,00
			Замена, ремонт подпорных стен	1	шт.	38 412,34
Итого по объекту с НДС 20%						**11 850 464,80**
5	1812 года ул., д. 10, к. 1 / Ульяненко И.А.	Благоустройство дворовой территории	Замена асфальтобетонного покрытия (проезжая часть)	1 240,00	кв.м	1 189 875,86
			Замена асфальтобетонного покрытия (тротуар)	530,00	кв.м	386 921,52
			Замена бортового камня	285,00	п.м	550 095,73
			Замена садового камня	455,00	п.м	672 854,66
			Устройство, ремонт посевного газона	3 630,00	кв.м	2 207 299,24
			Устройство, ремонт цветника	12,00	кв.м	90 369,62
			Устройство покрытия из резиновой крошки	160,00	кв.м	675 796,63
			Демонтаж МАФ	12	шт.	25 689,37
			Установка МАФ	17	шт.	1 114 611,75
			Замена, ремонт лестницы	1	шт.	561 055,83
			Замена, ремонт подпорных стен	1	шт.	176 997,36
Итого по объекту с НДС 20%						**7 651 567,57**

6	Студенческая ул., д. 35 / Тарасова В.А.	Благоустройство дворовой территории	Замена асфальтобетонного покрытия (проезжая часть)	1 650,00	кв.м	1 583 302,60
			Замена асфальтобетонного покрытия (тротуар)	380,00	кв.м	277 415,44
			Замена бортового камня	462,00	п.м	891 734,13
			Замена садового камня	270,00	п.м	399 276,42
			Устройство, ремонт брусчатого покрытия	255,00	кв.м	784 047,62
			Демонтаж, установка металлических ограждений высотой 0,5 м	80,0	п.м	152 335,41
			Демонтаж, установка металлических ограждений высотой 1,7 м	88,0	п.м	725 083,46
			Устройство, ремонт посевного газона	1 541,00	кв.м	937 038,02
			Устройство, ремонт цветника	50,00	кв.м	429 460,18
			Устройство покрытия из резиновой крошки	260,00	кв.м	1 098 169,57
			Демонтаж МАФ	10	шт.	21 037,70
			Установка МАФ	26	шт.	2 276 146,17
			Замена, ремонт лестницы	1	шт.	375 290,78
			Альпинарий	15	кв.м	70 065,24
			Фонтан	1	шт.	1 200 000,00
			Кусты	10	шт.	27 557,92
Итого по объекту с НДС 20%						**11 247 960,66**
7	Киевская ул., д. 22 / Смышляев А.А.	Благоустройство дворовой территории	Замена асфальтобетонного покрытия (проезжая часть)	390,00	кв.м	374 235,20
			Замена асфальтобетонного покрытия (тротуар)	20,00	кв.м	14 600,83
			Демонтаж, установка металлических ограждений высотой 0,5 м	120,00	п.м	228 503,04
			Устройство, ремонт посевного газона	416,00	кв.м	252 957,73
			Замена, ремонт подпорных стен	1	шт.	617 643,92
			Кусты	20	шт.	55 115,88
Итого по объекту с НДС 20%						**1 543 056,60**
Мероприятия по реконструкции контейнерных площадок						
1	Кутузовский проспект, д. 33 / Смышляев А.А.	Благоустройство территории	Реконструкция КП	4	шт.	260 000,00
2	Генерала Ермолова ул., д. 3 / Ульяненко И.А.	Благоустройство территории	Реконструкция КП	3	шт.	210 000,00
3	1812 года ул., д. 10, к. 1 / Ульяненко И.А.	Благоустройство территории	Реконструкция КП	3	шт.	210 000,00
4	Студенческая ул., д. 28, к. 3 / Смышляев А.А.	Благоустройство территории	Реконструкция КП	3	шт.	210 000,00
Итого по объекту с НДС 20%						**890 000,00**

Мероприятия по разработке проектно-сметной документации по благоустройству муниципального округа Дорогомилово						
1	Квартал (Площадь Победы, д.2,к.1.; Площадь Победы, д.2,к.2.; ул. Ген. Ермолова, д.6; ул. Дениса Давыдова, д.7; ул. Дениса Давыдова, д. 3; ул. 1812 года, д.9; ул. 1812 года, д.7) / Ульяненко И.А.	Благоустройство территории	Разработка проектно-сметной документации			
2	Квартал (Поклонная ул., д.12) Тарасова В.А.	Благоустройство территории	Разработка проектно-сметной документации			
3	Квартал (Набережная Тараса Шевченко, д.1; Большая Дорогомиловская ул., д.4) / Трифонов С.Ю. Ершова Е.А.	Благоустройство территории	Разработка проектно-сметной документации			
4	Квартал (Кутузовский проезд, д.4) / Ульяненко И.А.	Благоустройство территории	Разработка проектно-сметной документации			
5	Квартал (Кутузовский проспект, д.1/7; Кутузовский проспект, д.3) / Трифонов С.Ю.	Благоустройство территории	Разработка проектно-сметной документации			
6	Квартал (Кутузовский проспект, д.35; Кутузовский проспект, д.35, к.2; Студенческая ул., д.44/28) / Алёхина Н.А., Смышляев А.А.	Благоустройство территории	Разработка проектно-сметной документации			
Итого по объектам с НДС 20%						**7 875 000, 00**
Мероприятия в рамках исполнения решений Комиссии по безопасности дорожного движения при префектуре Западного административного округа по благоустройству территорий муниципального округа Дорогомилово						
1	1812 года ул., в районе дома 2	Обустройство пешеходного перехода	Установка дорожных знаков	2	шт.	20 596,91
			Нанесение дорожной разметки	37	кв.м.	73 987,48
Итого по объекту с НДС 20%						**94 584,38**
2	Установка знаков, запрещающих стоянку и парковку автотранспорта на местных проездах Бережковской набережной в районе домов 16-30	Организация дорожного движения	Установка дорожных знаков	12	шт.	122 371,84
Итого по объекту с НДС 20%						**122 371,84**

3	Кутузовский проспект в районе домов 4/2 и 2/1	Обустройство пешеходного перехода	Установка дорожных знаков и нанесение дорожной разметки	4	шт.	253 157,93
			Замена бортового камня	8	кв.м.	12 554,96
			Установка садового камня	8	кв.м.	6 724,30
			Замена покрытия из брусчатки	4	кв.м.	13 110,91
			Замена асфальтобетонного покрытия	9,5	кв.м.	31 993,80
Итого по объекту с НДС 20%						**317 541,90**
4	Кутузовский проспект в районе дома 36А	Устройство газона	Устройство газона	13	кв.м.	225 827,92
			Замена бортового камня	68	кв.м.	303 440,66
Итого по объекту с НДС 20%						**529 268,58**
5	Поклонная ул.	Организация дорожного движения	Установка дорожных знаков	17	шт.	178 664,21
Итого по объекту с НДС 20%						**178 664,21**

РЕШЕНИЕ

21 мая 2019 № 7(26)-3СД

О согласовании проекта изменения схемы размещения сезонных (летних) кафе в части включения в схему размещения сезонного (летнего) кафе

В соответствии с пунктом 2 части 5 статьи 1 Закона города Москвы от 11 июля 2012 года № 39 «О наделении органов местного самоуправления муниципальных округов в городе Москве отдельными полномочиями города Москвы» и на основании обращения заместителя префекта Западного административного округа города Москвы Д.А. Гащенкова от 26 апреля 2019 года № ОКЗ-33/19-2,

Совет депутатов муниципального округа Дорогомилово решил:

1. Согласовать проект изменения схемы размещения сезонных (летних) кафе в части включения в схему размещения сезонного (летнего) кафе площадью 101,2 кв.м при стационарном предприятии общественного питания ООО «Менарди» по адресу: Москва, Кутузовский проспект, д. 17.
2. Направить копию настоящего решения в Департамент территориальных органов исполнительной власти города Москвы, префектуру Западного административного округа города Москвы, управу района Дорогомилово города Москвы.
3. Опубликовать настоящее решение в бюллетене «Московский муниципальный вестник» и разместить на официальном сайте муниципального округа Дорогомилово www.dorogomilovo.info.
4. Контроль выполнения настоящего решения возложить на главу муниципального округа Дорогомилово Н.В. Ткачука.

Глава муниципального округа Дорогомилово **Н.В. Ткачук**

РЕШЕНИЕ

21 мая 2019 № 7(26)-4СД

О согласовании направления средств стимулирования управы района Дорогомилово в 2019 году

В соответствии с постановлением Правительства Москвы от 26.12.2012 № 849-ПП «О стимулировании управ районов города Москвы», на основании обращения главы управы района Дорогомилово города Москвы О.А. Горбуновой от 18.04.2019 № Исх-382/9,

Совет депутатов муниципального округа Дорогомилово решил:

1. Согласовать направление средств стимулирования управы района Дорогомилово города Москвы на выполнение работ по обследованию технического состояния конструкций и разработке проектно-сметной документации по оборудованию входных групп многоквартирного дома 42 по ул. Студенческая, подъезды №№ 4, 5, 9, для доступа маломобильных групп, на общую сумму 649 948, 50 руб. (Шестьсот сорок девять тысяч девятьсот сорок восемь руб. 50 коп.).
2. Направить копию настоящего решения в Департамент территориальных органов исполнительной власти города Москвы, префектуру Западного административного округа города Москвы, управу района Дорогомилово города Москвы.
3. Разместить настоящее решение на официальном сайте муниципального округа Дорогомилово www.dorogomilovo.info и опубликовать в бюллетене «Московский муниципальный вестник».
4. Контроль за выполнением настоящего решения возложить на главу муниципального округа Дорогомилово Н.В. Ткачука.

Глава муниципального округа Дорогомилово **Н.В. Ткачук**

РЕШЕНИЕ

21 мая 2019 № 7(26)-5СД

О внесении изменений в решение Совета депутатов муниципального округа Дорогомилово от 16.10.2018 № 10(16)-3СД

Рассмотрев обращение главы управы района Дорогомилово города Москвы О.А. Горбуновой от 14.05.2019 № Исх-460/9, заслушав пояснения по представленному обращению,

Совет депутатов муниципального округа Дорогомилово решил:

1. Внести изменения в решение Совета депутатов муниципального округа Дорогомилово от 16.10.2018 № 10(16)-3СД «Об утверждении плана дополнительных мероприятий по социально-экономическому развитию района Дорогомилово на 2019 год», изложив приложение к указанному решению Совета депутатов в новой редакции (приложение).
2. Направить копию настоящего решения в Департамент территориальных органов исполнительной власти города Москвы, префектуру Западного административного округа города Москвы, управу района Дорогомилово города Москвы.

3. Разместить настоящее решение на официальном сайте муниципального округа Дорогомилово www.dorogomilovo.info и опубликовать в бюллетене «Московский муниципальный вестник».

4. Контроль за выполнением настоящего решения возложить на главу муниципального округа Дорогомилово Н.В. Ткачука.

Глава муниципального
округа Дорогомилово **Н.В. Ткачук**

Приложение
к решению Совета депутатов
муниципального округа
Дорогомилово
от 21.05.2019 № 7(26)-5СД

План дополнительных мероприятий
по социально-экономическому развитию района Дорогомилово на 2019 год.
Распределение бюджетных ассигнований по району Дорогомилово города Москвы
ППМ от 13.09.2012 № 484-ПП «О дополнительных мероприятиях
по социально-экономическому развитию районов города Москвы»

№ п/п	Перечень направлений расходования (484-ПП от 13.09.2012)	Перечень мероприятий	ИТОГО тыс. руб.
1.	Ремонт жилых помещений инвалидов, ветеранов Великой Отечественной войны, супруги (супруга) погибшего (умершего) инвалида ВОВ, ветерана ВОВ, не вступившего (не вступившей) в повторный брак, детей-сирот и детей, оставшихся без попечения родителей, а так же других, признанных нуждающимися районной или окружной комиссией по оказанию адресной социальной помощи нуждающимся жителям города Москвы	1.Ремонт квартир ветеранов, инвалидов и др. ВОВ	**500,00**
		2.Ремонт квартир детей-сирот, зарегистрированных на данной жилплощади	
2.	Оказание социально-бытовых услуг льготным категориям граждан, проживающих на территории административного округа города Москвы, а также оказание адресной материальной помощи	1.МП (денежная)	**400,00**
		2.Социально-бытовые услуги	
		3.Товары длительного пользования	**500,00**
		4.Продуктовые наборы	**1500,00**
3.	Благоустройство территорий общего пользования, в том числе дворовых территорий (включая их обустройство, текущий и капитальный ремонт), парков, скверов и иных объектов благоустройства	1.Благоустройство дворовых территорий	
		2.Благоустройство парков, скверов, бульваров	
		3.Благоустройство иных объектов благоустройства	
4.	Капитальный ремонт многоквартирных домов, ремонт нежилых помещений, спортивных площадок и иных объектов благоустройства, предназначенных для организации физкультурно-оздоровительной и спортивной работы с населением по месту жительства, за исключением капитального ремонта нежилых помещений, в которых размещаются аппараты управы района	1.Капитальный ремонт многоквартирных домов;	
		2.Капитальный ремонт нежилых помещений	
		3.Капитальный ремонт спортивных площадок и иных объектов благоустройства, предназначенных для организации физкультурно-оздоровительной и спортивной работы с населением по месту жительства	
5.	Реализация дополнительных мероприятий в сфере досуговой, социально-воспитательной, физкультурно-оздоровительной и спортивной работы с населением по месту жительства, а так же приобретение и содержание имущества для указанной работы, в том числе для реализации органами местного самоуправления муниципальных округов отдельных полномочий города Москвы	1.Дополнительные мероприятия в сфере досуговой, социально-воспитательной, физкультурно-оздоровительной и спортивной работы с населением по месту жительства	**500,00**
		2.Приобретение и содержание имущества для указанной работы	
		3.Приобретение подарков, билетов	**683,20**

6.	Установка и ремонт общедомового оборудования, позволяющего обеспечить беспрепятственный доступ инвалидов и других лиц с ограничениями жизнедеятельности, включая подъёмные платформы		**0,00**
7.	Нераспределенный остаток		**500,00**
		Всего	**4583,20**

РЕШЕНИЕ

18 июня 2019 № 8(27)- 3СД

О согласовании проекта изменения схемы размещения нестационарных торговых объектов со специализацией «Печать» в части исключения из схемы

В соответствии с пунктом 1 части 5 статьи 1 Закона города Москвы от 11 июля 2012 года № 39 «О наделении органов местного самоуправления муниципальных округов в городе Москве отдельными полномочиями города Москвы» и на основании обращения руководителя Департамента средств массовой информации и рекламы города Москвы И.В. Шубина от 30 мая 2019 года № 02-25-433/19,

Совет депутатов муниципального округа Дорогомилово решил:

1. Согласовать проект изменения схемы размещения нестационарных торговых объектов в части исключения из схемы нестационарных торговых объектов со специализацией «Печать» вид «Киоск» по адресам: Генерала Ермолова ул., вл. 8 (площадь НТО – 9 кв.м), Кутузовский проспект, вл. 22 (площадь НТО – 9 кв.м).
2. Направить копию настоящего решения в Департамент средств массовой информации и рекламы города Москвы, Департамент территориальных органов исполнительной власти города Москвы, префектуру Западного административного округа города Москвы, управу района Дорогомилово города Москвы.
3. Разместить настоящее решение на официальном сайте муниципального округа Дорогомилово www.dorogomilovo.info и опубликовать в бюллетене «Московский муниципальный вестник».

Глава муниципального округа Дорогомилово **Н.В. Ткачук**

РЕШЕНИЕ

18 июня 2019 № 8(27)-4СД

Об определении победителя конкурса на право заключения договора на безвозмездной основе на реализацию социальной программы (проекта) по организации досуговой, социально-воспитательной, физкультурно-оздоровительной и спортивной работы с населением по месту жительства в нежилом помещении, находящемся в собственности города Москвы

В соответствии с пунктом 2 части 7 статьи 1 Закона города Москвы от 11 июля 2012 года № 39 «О наделении органов местного самоуправления муниципальных округов в городе Москве отдельными полномочиями города Москвы», решением Совета депутатов муниципального округа Дорогомилово от 11 ноября 2015 года № 15(57)-15СД «О внесении изменений в решение Совета депутатов муниципального округа Дорогомилово от 26 августа 2015 года № 11(53)-4СД «Об утверждении Регламента реализации отдельных полномочий города Москвы в сфере работы с населением по месту жительства» и в связи с обращением главы управы района Дорогомилово города Москвы О.А. Горбуновой от 14 июня 2019 года № Исх-567/9, заслушав и обсудив материалы конкурсной комиссии,

Совет депутатов муниципального округа Дорогомилово решил:

1. Признать победителем конкурса на право заключения договора на безвозмездной основе на реализацию социальных программ (проектов) по организации досуговой, социально-воспитательной, физкультурно-оздоровительной и спортивной работы с населением по месту жительства в нежилом помещении, находящемся в собственности города Москвы:

1.1. по адресу: Брянская ул., д. 8, – Региональная молодежная спортивная общественная организация «Всестилевое боевое многоборье»;

1.2. по адресу: Бережковская набережная, д. 14, – Региональная общественная организация содействия поддержке инвалидов, пенсионеров и других малоимущих категорий граждан «Гармония»;

1.3. по адресу: ул. 1812 года, д. 10, корп. 1, – Региональная общественная организация молодежный спортивный клуб «Меридиан».

2. Направить копию настоящего решения в Департамент территориальных органов исполнительной власти города Москвы, в управу района Дорогомилово города Москвы.

3. Разместить настоящее решение на официальном сайте муниципального округа Дорогомилово www.dorogomilovo.info и опубликовать в бюллетене «Московский муниципальный вестник».

Глава муниципального
округа Дорогомилово **Н.В. Ткачук**

МУНИЦИПАЛЬНЫЙ ОКРУГ КРЫЛАТСКОЕ В ГОРОДЕ МОСКВЕ

СОВЕТ ДЕПУТАТОВ

РЕШЕНИЕ

от 20.06.2019 №9/1

О согласовании проекта изменения схемы размещения сезонного (летнего) кафе на территории муниципального округа Крылатское

В соответствии пунктом 2 части 5 статьи 1 Закона города Москвы от 11.07.2012 № 39 «О наделении органов местного самоуправления муниципальных округов в городе Москве отдельными полномочиями города Москвы», постановлением Правительства Москвы от 06.03.2015 №102-ПП «О размещении сезонных (летних) кафе при стационарных предприятиях общественного питания», Уставом муниципального округа Крылатское, письмом заместителя префекта ЗАО города Москвы от 22.05.2019 № ОКЗ-35/19-3,

Совет депутатов решил:

1. Согласовать проект изменения схемы размещения сезонного (летнего) кафе на территории муниципального округа Крылатское, в части включения сезонного (летнего) кафе площадью 177,0 кв. м. при стационарном предприятии общественного питания ООО «Манго» по адресу: г. Москва, Осенний бульвар, дом 9.
2. Направить копию настоящего решения в Департамент территориальных органов исполнительной власти города Москвы, префектуру Западного административного округа города Москвы и управу района Крылатское.
3. Опубликовать настоящее решение в бюллетене «Московский муниципальный вестник» и разместить на официальном сайте администрации муниципального округа Крылатское vgmok.ru в сети «Интернет».
4. Контроль за исполнением настоящего решения возложить на главу муниципального округа Крылатское Тюрина Н.А.

Глава муниципального округа Крылатское **Н.А. Тюрин**

РЕШЕНИЕ

от 20.06.2019 №9/2

О согласовании проекта плана благоустройства «Озелененная часть Осеннего бульвара» на территории муниципального округа Крылатское

В соответствии с пунктом 3 части 2 статьи 1 закона города Москвы от 11.07.2012 № 39 «О наделении органов местного самоуправления муниципальных округов в городе Москве отдельными полномочиями города Москвы», постановлением Правительства Москвы от 24.09.2012 №507-ПП «О порядке формирования, согласования и утверждения перечней работ по благоустройству дворовых территорий, парков, скверов, компенсационному озеленению на объектах 3-й категории, расположенных в зоне жилой застройки, и капитальному ремонту многоквартирных домов», письмом главы управы района Крылатское города Москвы от 10.06.2019 № Икр-467/19,

Совет депутатов решил:

1. Согласовать проект плана благоустройства «Озелененная часть Осеннего бульвара».
2. Направить копию настоящего решения в Департамент территориальных органов исполнительной власти города Москвы, префектуру Западного административного округа города Москвы и управу района Крылатское города Москвы.
3. Опубликовать настоящее решение в бюллетене «Московский муниципальный вестник» и разместить на официальном сайте администрации муниципального округа Крылатское vgmok.ru в сети «Интернет».
4. Контроль за исполнением настоящего решения возложить на главу муниципального округа Крылатское Тюрина Н.А.

Глава муниципального округа Крылатское **Н.А. Тюрин**

РЕШЕНИЕ

от 20.06.2019 №9/4

О проведении мониторинга ярмарки выходного дня в муниципальном округе Крылатское во 2 квартале 2019 года

В соответствии с Законом города Москвы от 11.07.2012 № 39 «О наделении органов местного самоуправления муниципальных округов в городе Москве отдельными полномочиями города Москвы», Уставом муниципального округа Крылатское, решением Совета депутатов муниципального округа Крылатское от 20.03.2014 № 4/20 «Об утверждении Регламента реализации отдельных полномочий города Москвы по согласованию мест размещения ярмарок выходного дня и проведению мониторинга их работы»,

Совет депутатов решил:

1. Принять информацию о проведении мониторинга ярмарки выходного дня в муниципальном округе Крылатское во 2 квартале 2019 года к сведению (приложение).

2. Направить копию настоящего решения в Департамент территориальных органов исполнительной власти города Москвы, Департамент торговли и услуг города Москвы, префектуру Западного административного округа города Москвы и управу района Крылатское города Москвы.

3. Опубликовать настоящее решение в бюллетене «Московский муниципальный вестник» и разместить на официальном сайте администрации муниципального округа Крылатское vgmok.ru в сети «Интернет».

4. Контроль за исполнением настоящего решения возложить на главу муниципального округа Крылатское Тюрина Н.А.

Глава муниципального округа
Крылатское **Н.А. Тюрин**

Приложение
к решению Совета депутатов
муниципального округа
Крылатское
от 20.06.2019г. №9/4

Результаты проведения мониторинга соблюдения требований
по организации ярмарки выходного дня в Западном административном округе города Москвы
район Крылатское, Осенний бульвар, дом 3б

Дата и время проведения мониторинга: 14 июня 2019 года, 14час.00 мин.

1.	Расположение мест для продажи товаров	**Соответствует**	*Количество мест не по плану*
2.	Количество мест для продажи товаров	По плану	По факту
		20	**15**
3.	Товары, продажа которых на ярмарках выходного дня запрещена	**Отсутствуют**	Присутствуют (отметить в приложении)
4.	Наличие стандартного торгово-технологического оборудования:	В наличии	Отсутствует
	Прилавки	**15**	
	Весы	**15**	
	Холодильники	**---**	
5.	Наличие биотуалетов	По плану	По факту (только в рабочем состоянии)
		1	**1**
	Санитарное состояние ярмарки	**Удовлетворительное**	
	Площадка ярмарки	**Чистая**	
	Мусор и биологические отходы	**Будут вывезены до конца дня**	
7.	Общие итоги	**Замечания отсутствуют**	

Депутат Совета депутатов муниципального
округа Крылатское:

Горшкова В.Г.

14 июня 2019 года

Приложение к Результатам проведения мониторинга соблюдения требований по организации ярмарки выходного дня
(оформляется в свободной форме на одном или нескольких листах в качестве пояснения при наличии замечаний)

1. Расположение мест для продажи товаров

(фактическое расположение ярмарки может быть нанесено на копию плана функционального зонирования ярмарки)

2. Товары, продажа которых на ярмарках выходного дня запрещена

На ярмарках выходного дня допускается продажа сельскохозяйственной продукции и продовольственных товаров, произведенных на территории государств - членов Таможенного союза, за исключением продукции и товаров, указанных ниже:	Количество мест продажи запрещенных товаров
1) товары, произведенные за пределами территории государств - членов Таможенного союза, кроме плодоовощной продукции, не произрастающей на территории государств - членов Таможенного союза;	**нет**
2) алкогольная продукция;	**нет**
3) парфюмерно-косметические товары;	**нет**
4) табачные изделия;	**нет**
5) аудио-, видеопродукция, компьютерные информационные носители, бытовая техника;	**нет**
6) изделия из пушно-мехового сырья и дубленой овчины, шкурок зверей;	**нет**
7) мясо животных, птицы и продукты их убоя непромышленной выработки;	**нет**
8) консервированные продукты, кулинарные изделия из мяса и рыбы, кондитерские изделия, приготовленные в домашних условиях;	**нет**
9) мясные и рыбные полуфабрикаты непромышленного производства;	**нет**
10) нефасованная гастрономическая продукция;	**нет**
11) детское питание;	**нет**
12) товары бытовой химии;	**нет**
13) животные;	**нет**
14) лекарственные препараты и изделия медицинского назначения;	**нет**
15) изделия из драгоценных металлов и драгоценных камней;	**нет**
16) другие товары, реализация которых запрещена или ограничена законодательством Российской Федерации.	**нет**

3.Наличие стандартного торгово-технологического оборудования: **15.**

4. Наличие биотуалетов: **1 шт.**

5. Санитарное состояние ярмарки, уборка площадки ярмарки, вывоз мусора и биологических отходов –**удовлетворительное**

Депутат Совета депутатов муниципального округа Крылатское:

Горшкова В.Г.

РЕШЕНИЕ

от 20.06.2019 №9/5

О согласовании сводного районного календарного плана по досуговой, социально-воспитательной, физкультурно-оздоровительной и спортивной работе с населением по месту жительства на 3 квартал 2019 года

В соответствии с пунктом 3 части 7 статьи 1 закона города Москвы от 11.07.2012 № 39 «О наделении органов местного самоуправления муниципальных округов в городе Москве отдельными полномочиями города Москвы», Уставом муниципального округа Крылатское,

Совет депутатов решил:

1. Согласовать сводный районный календарный план по досуговой, социально-воспитательной, физкультурно-оздоровительной и спортивной работе с населением по месту жительства на 3 квартал 2019 года (приложение).
2. С целью освещения работы и информирования жителей муниципального округа рекомендовать управе района один раз в две недели обновлять информацию на четырёх уличных стендах, расположенных на территории муниципального округа Крылатское.
3. Направить копию настоящего решения в Департамент территориальных органов исполнительной власти города Москвы, управу района Крылатское города Москвы.
4. Опубликовать настоящее решение в бюллетене «Московский муниципальный вестник» и разместить на официальном сайте администрации муниципального округа Крылатское vgmok.ru в сети «Интернет».
5. Контроль за исполнением настоящего решения возложить на главу муниципального округа Крылатское Тюрина Н.А.

Глава муниципального округа Крылатское **Н.А. Тюрин**

Приложение
к решению Совета депутатов
муниципального округа
Крылатское
от 20.06.2019 г. №9/5

Сводный районный календарный план по досуговой, социально-воспитательной, физкультурно-оздоровительной и спортивной работе с населением по месту жительства на 3 квартал 2019 года

№ п/п	Наименование мероприятий	Дата проведения	Место проведения
1.	Праздничное мероприятие «Дарите ромашки любимым!», посвящённое Дню семьи, любви и верности	06 июля	ул. Крылатские холмы, д. 49-51
2.	Брейн-ринг на тему: Флора и фауна ПИП «Москворецкий»	16 июля	ул. Крылатские холмы, д. 49-51
3.	Соревнования по дартсу среди участников программы «Московское долголетие»	25 июля	Рублёвское шоссе, д. 36, корп.2
4.	Викторина «Насекомые Москвы» Мастер-класс «Стрекоза»	31 июля	Рублёвское шоссе, д. 28, корп.3
5.	Спортивное мероприятие «Вперёд, к новым победам», посвящённое Дню физкультурника	08 августа	Осенний бульвар, д. 10, корп.3 (стадион)
6.	Квест «Экология»	14 августа	Рублёвское шоссе, д. 34, корп..2
7.	Спортивное мероприятие, посвящённое Дню Российского Флага	22 августа	ул. Крылатские холмы, д.49-51
8.	День открытых дверей «ГБУ Спортивно-досуговый клуб «Крылатское» приглашает!»	29 августа	ул. Крылатские холмы, д. 49-51
9.	Спортивное мероприятие, посвящённое Дню солидарности в борьбе с терроризмом. «В небо поднимались ангелы...»	03 сентября	ул. Крылатские холмы, д.49-51
10.	Праздничное мероприятие, посвященное празднованию 872-летия города Москвы «С днем рождения, любимый город!»	07 сентября	ул. Крылатские холмы, д.49-51
11.	Традиционный легкоатлетический забег «Прощай, лето»	21 сентября	ул. Маршала Тимошенко, д.1, лесной массив.

РЕШЕНИЕ

от 20.06.2019 №9/6

О плане заседаний Совета депутатов муниципального округа Крылатское на 3 квартал 2019 года

В соответствии со статьёй 16 Регламента Совета депутатов муниципального округа Крылатское,

Совет депутатов решил:

1. Утвердить план заседаний Совета депутатов муниципального округа Крылатское на 3 квартал 2019 года (приложение).
2. Опубликовать настоящее решение в бюллетене «Московский муниципальный вестник» и разместить на официальном сайте администрации муниципального округа Крылатское vgmok.ru в сети «Интернет».
3. Контроль за исполнением настоящего решения возложить на главу муниципального округа Крылатское Тюрина Н.А.

Глава муниципального округа Крылатское **Н.А. Тюрин**

Приложение к решению Совета депутатов муниципального округа Крылатское от 20.06.2019г. №9/6

План заседаний Совета депутатов муниципального округа Крылатское на 3 квартал 2019 года

сентябрь (12.09.2019г.)

1. О плане по досуговой, социально-воспитательной, физкультурно-оздоровительной и спортивной работе с населением по месту жительства на 4 квартал 2019 года.
2. О проведении мониторинга ярмарки выходного дня в муниципальном округе Крылатское в 3 квартале 2019 года.
3. О плане заседаний Совета депутатов муниципального округа Крылатское на 4 квартал 2019 года.
4. О поощрении депутатов Совета депутатов муниципального округа Крылатское за 3 квартал 2019 года.

МУНИЦИПАЛЬНЫЙ ОКРУГ МОЖАЙСКИЙ В ГОРОДЕ МОСКВЕ

РЕЗУЛЬТАТЫ ПУБЛИЧНЫХ СЛУШАНИЙ

по проекту решения Совета депутатов муниципального округа Можайский «Об исполнении бюджета о муниципального округа Можайский за 2018 год»

Публичные слушания назначены решением Совета депутатов муниципального округа Можайский от 25 апреля 2019 года № 5-3 СД/19

Дата проведения: **27 мая 2019 года**

В результате обсуждения проекта решения Совета депутатов муниципального округа Можайский «Об исполнении бюджета муниципального округа Можайский за 2018 год» было принято следующее решение:

1. Поддержать проект решения Совета депутатов муниципального округа Можайский «Об исполнении бюджета муниципального округа Можайский за 2018 год» в целом.

2. Направить результаты публичных слушаний, предложения, поступившие в ходе проведения публичных слушаний и протокол публичных слушаний в Совет депутатов муниципального округа Можайский.

3. Рекомендовать Совету депутатов муниципального округа Можайский учесть предложения, поступившие в ходе проведения публичных слушаний, одобренные участниками публичных слушаний.

4. Разместить результаты публичных слушаний на официальном сайте муниципального округа Можайский.

ГЛАВА

ПОСТАНОВЛЕНИЕ

14 июня 2019 г. № П-22/19

Об утверждении перечня информации о деятельности главы муниципального округа Можайский, размещаемой на официальном сайте главы муниципального округа Можайский в информационно-телекоммуникационной сети «Интернет»

В соответствии с Федеральным законом от 9 февраля 2009 года № 8-ФЗ «Об обеспечении доступа к информации о деятельности государственных органов и органов местного самоуправления» и Порядком организации доступа к информации о деятельности органов местного самоуправления муниципального округа Можайский, утвержденным решением Совета депутатов муниципального округа Можайский от 11 сентября 2018 года № 9-13 СД/18:

1. Утвердить перечень информации о деятельности главы муниципального округа Можайский, размещаемой на официальном сайте главы муниципального округа Можайский в информационно-телекоммуникационной сети «Интернет» (приложение).

2. Опубликовать настоящее постановление в бюллетене «Московский муниципальный вестник».

Глава муниципального
округа Можайский **С.Н.Чамовских**

Приложение
к постановлению главы
муниципального округа
Можайский
от 14 июня 2019 года № П-22/19

Перечень
информации о деятельности главы муниципального округа Можайский, размещаемой на официальном сайте главы муниципального округа Можайский в информационно-телекоммуникационной сети «Интернет»

п/п	Состав информации	Периодичность размещения
1.	Сведения о главе муниципального округа Можайский (далее – глава муниципального округа),	
1.1	фамилия, имя, отчество, фотография	поддерживается в актуальном состоянии
1.2	полномочия главы муниципального округа, а также перечень нормативных правовых актов, определяющих его полномочия	поддерживается в актуальном состоянии
1.3	сведения о доходах, расходах, об имуществе и обязательствах имущественного характера главы муниципального округа, его супруги (супруга) и несовершеннолетних детей	в сроки, установленные решением Совета депутатов муниципального округа Можайский (далее – Совет депутатов)
2.	Нормативные правовые акты главы муниципального округа / городского округа / поселения (за исключением правовых актов или их отдельных положений, содержащих сведения, распространение которых ограничено федеральным законом), включая сведения о внесении в них изменений и признании их утратившими силу; порядок обжалования правовых актов главы муниципального округа	в течение 5 рабочих дней со дня издания правового акта, поддерживается в актуальном состоянии
3.	Сведения о судебных постановлениях по делам о признании недействующими правовых актов главы муниципального округа	в течение 5 рабочих дней со дня поступления главе муниципального округа судебного постановления
4.	Ежегодный отчет главы муниципального округа перед Советом депутатов о результатах своей деятельности, деятельности аппарата Совета депутатов муниципального округа Можайский, в том числе о решении вопросов, поставленных Советом депутатов	в течение 3 рабочих дней после дня заслушивания Советом депутатов отчета
5.	Сведения об официальных визитах, о рабочих поездках, служебных командировках и других официальных мероприятиях главы муниципального округа	
5.1	анонсы официальных мероприятий	в течение одного дня, предшествующего началу официального мероприятия
5.2	сведения об итогах официальных мероприятий	в течение 3 рабочих дней со дня официального мероприятия
6.	Тексты официальных выступлений и заявлений главы муниципального округа	в течение одного дня со дня официального выступления или заявления
7.	Сведения о взаимодействии главы муниципального округа с органами местного самоуправления других муниципальных образований, органами государственной власти, органами территориального общественного самоуправления, органами жилищного самоуправления и другими организациями:	
7.1	сведения о планируемых мероприятиях	в течение одного дня, предшествующего дню проведения мероприятия
7.2	сведения об итогах мероприятий	в течение 3 рабочих дней со дня завершения мероприятия
8.	Сведения о работе с обращениями граждан (физических лиц), организаций (юридических лиц), общественных объединений, государственных органов, органов местного самоуправления, поступившими главе муниципального округа (далее – обращения):	
8.1	описание порядка рассмотрения обращений с указанием актов, регулирующих эту деятельность	поддерживается в актуальном состоянии

8.2	описание порядка рассмотрения запросов на получение информации о деятельности главы муниципального округа	поддерживается в актуальном состоянии
8.3	порядок и время приема главой муниципального округа граждан (физических лиц), представителей организаций (юридических лиц), общественных объединений, государственных органов, органов местного самоуправления	в течение 3 рабочих дней со дня утверждения порядка
8.5	номер телефона, адрес электронной почты, по которым можно получить информацию справочного характера, а также почтовый адрес по вопросам организации приема граждан, представителей организаций, общественных объединений, государственных органов и органов местного самоуправления	в течение 3 рабочих дней со дня назначения, поддерживается в актуальном состоянии
9.	Сведения об использовании средств бюджета муниципального округа Можайский, выделяемых на обеспечение деятельности главы муниципального округа (при наличии)	ежеквартально не позднее 5 рабочих дней, следующих после отчетного периода
10.	Установленные формы обращений, заявлений и иных документов, принимаемых главой муниципального округа к рассмотрению в соответствии с законами и иными нормативными правовыми актами, муниципальными нормативными правовыми актами (при наличии)	поддерживается в актуальном состоянии
11.	Иная общедоступная информация о деятельности главы муниципального округа, подлежащая в соответствии с федеральными законами и иными нормативными правовыми актами Российской Федерации, законами и иными нормативными правовыми актами города Москвы, муниципальными нормативными правовыми актами размещению в информационно-телекоммуникационной сети «Интернет»	в сроки, установленные федеральными законами и иными нормативными правовыми актами Российской Федерации, законами и иными нормативными правовыми актами города Москвы, муниципальными правовыми актами

АППАРАТ СОВЕТА ДЕПУТАТОВ

ПОСТАНОВЛЕНИЕ

05 марта 2019 г. № П-12/19

Об утверждении Порядка определения нормативных затрат на обеспечение функций аппарата Совета депутатов муниципального округа Можайский

В соответствии с пунктом 2 части 4 статьи 19 Федерального закона от 05.04.2013 № 44-ФЗ «О контрактной системе в сфере закупок товаров, работ, услуг для обеспечения государственных и муниципальных нужд»,

аппарат Совета депутатов муниципального округа Можайский постановляет:

1. Утвердить Порядок определения нормативных затрат на обеспечение функций аппарата Совета депутатов муниципального округа Можайский (приложение).
2. Опубликовать настоящее постановление в бюллетене «Московский муниципальный вестник».
3. Контроль за исполнением настоящего постановления возложить на руководителя аппарата Совета депутатов муниципального округа Можайский **С.Н.Чамовских**.

Глава муниципального округа Можайский **С.Н.Чамовских**

Приложение к постановлению аппарата Совета депутатов муниципального округа Можайский от 05 марта 2019 года № П-12/19

ПОРЯДОК
определения нормативных затрат на обеспечение функций аппарата Совета депутатов муниципального округа Можайский

1. Общие положения

1. Настоящий Порядок устанавливает процедуру определения нормативных затрат на обеспечение функций аппарата Совета депутатов муниципального округа Можайский (далее также – аппарат)
2. Нормативные затраты применяются для обоснования объекта и (или) объектов закупки осуществляемых аппаратом.
3. Нормативные затраты, порядок определения которых не установлен Методикой определения нормативных затрат на обеспечение функций аппарата, определяются в порядке, устанавливаемом самим органом местного самоуправления.

Общий объём затрат, связанных с закупкой товаров, работ, услуг, рассчитанный на основе нормативных затрат, не может превышать объём доведённых органу местного самоуправления лимитов бюджетных обязательств на закупку товаров, работ, услуг в рамках исполнения бюджета муниципального округа Можайский.

При определении нормативных затрат аппарат применяет имеющиеся национальные стандарты, тех-

нические регламенты, технические условия и иные документы, а также учитывает регулируемые цены (тарифы) и положения абзаца третьего настоящего пункта.

4. Для определения нормативных затрат используются:

- нормативы цены товаров, работ, услуг на основании мониторинга (методом сравнения цен) и устанавливаются аппаратом самостоятельно.

- нормативы количества товаров, работ, услуг, которые устанавливаются аппаратом самостоятельно исходя из потребностей.

5. Аппарат разрабатывает и утверждает индивидуальные (установленные для каждого работника) и (или) коллективные (установленные для нескольких работников) формируемые по категориям или группам должностей (исходя из специфики функций и полномочий органа, должностных обязанностей его работников) нормативы, в соответствии с приложениями 1-24.

6. Количество планируемых к приобретению товаров (основных средств и материальных запасов) определяется с учётом фактического наличия количества товаров, учитываемых на соответствующих балансах у аппарата Совета депутатов.

7. В отношении товаров, относящихся к основным средствам, устанавливаются сроки их полезного использования в соответствии с требованиями законодательства Российской Федерации о бухгалтерском учёте или исходя из предполагаемого срока их фактического использования. При этом предполагаемый срок фактического использования не может быть меньше срока полезного использования, определяемого в соответствии с требованиями законодательства Российской Федерации о бухгалтерском учёте.

Аппаратом может быть установлена периодичность выполнения (оказания) работ (услуг), если такая периодичность в отношении соответствующих работ (услуг) не определена нормативными правовыми (правовыми) актами.

7.1. Значения нормативов цены и нормативов количества товаров, работ и услуг для руководителя не могут превышать (если установлено верхнее предельное значение) или быть ниже (если установлено нижнее предельное значение) нормативов цены и нормативов количества соответствующих товаров, работ и услуг для муниципального служащего, замещающего должность руководителя (заместителя руководителя) структурного подразделения органа, относящуюся к высшей группе должностей категории «руководители».

8. Нормативные затраты подлежат размещению в единой информационной системе в сфере закупок.

9. Порядок определения нормативных затрат на обеспечение функций и полномочий органов местного самоуправления применяются для обоснования объекта и (или) объектов закупки, планируемых на текущий и плановый период.

10. При определении нормативных затрат применяются имеющиеся национальные стандарты, технические регламенты, технические условия, типовые технические задания, разработанные и утвержденные в рамках стандартизации закупок, и иные документы, а также учитываются регулируемые цены (тарифы).

11. Общий объем затрат, связанных с закупкой товаров, работ, услуг, рассчитанный на основе нормативных затрат, не может превышать объем лимитов бюджетных обязательств, предусмотренных местным бюджетом на очередной финансовый год и плановые периоды.

12. Нормативные затраты определяются с учетом:

12.1. Нормативов обеспечения товарами, работами, услугами, установленных нормативно-правовым актом аппарата Совета депутатов в целях обеспечения функций возложенных на орган местного самоуправления.

12.2. Цены единицы планируемых к приобретению товаров, работ и услуг, определяемой с учетом положений статьи 22 Федерального закона от 5 апреля 2013 г. N 44-ФЗ «О контрактной системе в сфере закупок товаров, работ, услуг для обеспечения государственных и муниципальных нужд» (далее - Федеральный закон).

12.3. Предельной численности муниципальных служащих аппарата.

12.4. Остатков основных средств и материальных запасов органов местного самоуправления муни-

ципального округа Можайский.

12.5. Сроков эксплуатации (использования) в отношении основных средств.

13. Аппарат при необходимости разрабатывает и утверждает индивидуальные (установленные для каждого муниципального служащего) и (или) коллективные (установленные для всех депутатов, муниципальных служащих), формируемые по категориям и (или) группам должностей муниципальной службы, (исходя из специфики функций и полномочий возложенных на аппарат), нормативы.

14. Количество планируемых к приобретению товаров (основных средств и материальных запасов) определяется с учетом фактического наличия количества таких товаров аппарата.

15. В отношении товаров, относящихся к основным средствам, устанавливаются сроки их полезного использования в соответствии с требованиями законодательства Российской Федерации о бухгалтерском учете или исходя из предполагаемого срока их фактического использования. При этом предполагаемый срок фактического использования не может быть меньше срока полезного использования, определяемого в соответствии с требованиями законодательства Российской Федерации о бухгалтерском учете.

16. Правовые акты, утверждающие нормативные затраты, подлежат размещению в единой информационной системе в сфере закупок.

2. Виды и состав нормативных затрат

2.1. Отнесение затрат к одному из видов нормативных затрат, предусмотренных пунктом 2.2 настоящего Порядка, осуществляется в соответствии с положениями правового акта Министерства финансов Российской Федерации, регулирующего порядок применения бюджетной классификации Российской Федерации.

2.2. К видам нормативных затрат относятся:

2.2.1. Затраты на информационно-коммуникационные технологии.

2.2.1.1. Затраты на услуги связи:

-Затраты на абонентскую плату.

- Затраты на сеть «Интернет» и услуги интернет-провайдеров.

- Затраты на оплату иных услуг связи в сфере информационно-коммуникационных технологий.

2.2.1.2. Затраты на содержание имущества:

-Затраты на техническое обслуживание и регламентно-профилактический ремонт вычислительной техники.

-Затраты на техническое обслуживание и регламентно-профилактический ремонт оборудования по обеспечению безопасности информации.–

- Затраты на техническое обслуживание и регламентно-профилактический ремонт системы телефонной связи (автоматизированных телефонных станций.

- Затраты на техническое обслуживание и регламентно-профилактический ремонт локальных вычислительных сетей.

- Затраты на техническое обслуживание и регламентно-профилактический ремонт систем бесперебойного питания.

- Затраты на техническое обслуживание и регламентно-профилактический ремонт принтеров, многофункциональных устройств, копировальных аппаратов и иной оргтехники.

2.2.1.3. Затраты на приобретение прочих работ и услуг, не относящиеся к затратам на услуги связи, аренду и содержание имущества:

- Затраты на оплату услуг по сопровождению программного обеспечения и приобретению простых (неисключительных) лицензий на использование программного обеспечения.

- Затраты на оплату услуг по сопровождению справочно-правовых систем.

- Затраты на оплату услуг по сопровождению и приобретению иного программного обеспечения.

- Затраты на оплату услуг, связанных с обеспечением безопасности информации.

- Затраты на приобретение простых (неисключительных) лицензий на использование программно-

го обеспечения по защите информации.

- Затраты на оплату работ по монтажу (установке), дооборудованию и наладке оборудования.

2.2.1.4. Затраты на приобретение основных средств:

-Затраты на приобретение принтеров, многофункциональных устройств и копировальных аппаратов (оргтехники).

-Затраты на приобретение планшетных компьютеров.

-Затраты на приобретение оборудования по обеспечению безопасности информации.

2.2.1.5. Затраты на приобретение материальных запасов:

- Затраты на приобретение мониторов.

-Затраты на приобретение системных блоков.

-Затраты на приобретение других запасных частей для вычислительной техники.

-Затраты на приобретение носителей информации, в том числе магнитных и оптических носителей информации.

-Затраты на приобретение деталей для содержания принтеров, многофункциональных устройств, копировальных аппаратов и иной оргтехники.

-Затраты на приобретение расходных материалов для принтеров, многофункциональных устройств, копировальных аппаратов и иной оргтехники.

-Затраты на приобретение запасных частей для принтеров, многофункциональных устройств, копировальных аппаратов и иной оргтехники.

2.2.2. Прочие затраты.

2.2.2.1. Затраты на услуги связи, не отнесённые к затратам на услуги связи в рамках затрат на информационно-коммуникационные технологии.

- Затраты на услуги связи.

-Затраты на оплату услуг почтовой связи.

- Затраты на оплату услуг специальной связи.

2.2.2.2. Затраты на транспортные услуги.

- Затраты по договору об оказании услуг перевозки (транспортировки) грузов.

2.2.2.3. Затраты на коммунальные услуги.

- Затраты на коммунальные услуги.

- Затраты на электроснабжение.

-Затраты на теплоснабжение.

- Затраты на горячее водоснабжение.

- Затраты на холодное водоснабжение и водоотведение.

2.2.2.4. Затраты на содержание имущества, не отнесённые к затратам на содержание имущества в рамках затрат на информационно-коммуникационные технологии.

-Затраты на содержание и техническое обслуживание помещений.

-Затраты на техническое обслуживание и регламентно-профилактический ремонт систем охранно-тревожной сигнализации.

-Затраты на проведение текущего ремонта помещения.

-Затраты на содержание прилегающей территории.

-Затраты на оплату услуг по обслуживанию и уборке помещения.

-Затраты на вывоз твёрдых бытовых отходов.

-Затраты на техническое обслуживание и регламентно-профилактический ремонт систем кондиционирования и вентиляции.

-Затраты на техническое обслуживание и регламентно-профилактический ремонт систем пожарной сигнализации.

-Затраты на техническое обслуживание и регламентно-профилактический ремонт систем видеонаблюдения.

2.2.2.5. Затраты на приобретение прочих работ и услуг, не относящиеся к затратам на услуги связи,

транспортные услуги, оплату расходов по договорам об оказании услуг, связанных с проездом и наймом жилого помещения

в связи с командированием работников, заключаемым со сторонними организациями, а также к затратам на коммунальные услуги, аренду помещений и оборудования, содержание имущества в рамках прочих затрат и затратам

на приобретение прочих работ и услуг в рамках затрат на информационно-коммуникационные технологии.

-Затраты на оплату типографских работ и услуг, включая приобретение периодических печатных изданий.

-Затраты на приобретение спецжурналов и бланков строгой отчетности.

-Затраты на приобретение информационных услуг, которые включают в себя затраты на приобретение периодических печатных изданий, справочной литературы, а также подачу объявлений в печатные издания.

-Затраты на проведение диспансеризации работников.

2.2.2.6. Затраты на приобретение материальных запасов, не отнесённые

к затратам на приобретение материальных запасов в рамках затрат на информационно-коммуникационные технологии.

- Затраты на приобретение материальных запасов, не отнесённые к затратам на приобретение материальных запасов в рамках затрат на информационно-коммуникационные технологии.

-Затраты на приобретение бланочной продукции.

-Затраты на приобретение канцелярских принадлежностей.

-Затраты на приобретение хозяйственных товаров и принадлежностей.

2.2.3. Затраты на текущий и капитальный ремонт имущества.

- Затраты на текущий и капитальный ремонт муниципального имущества определяются на основании затрат, связанных со строительными работами, и затрат на разработку проектной документации.

- Затраты на строительные работы, осуществляемые в рамках текущего и капитального ремонта.

- Затраты на разработку проектной документации.

2.2.4. Затраты на дополнительное профессиональное образование работников.

- Затраты на приобретение образовательных услуг по профессиональной переподготовке и повышению квалификации.

3. Условия принятия и внесения изменений в настоящий Порядок.

3.1. Для проведения обсуждения в целях общественного контроля проектов правовых актов размещают проекты указанных правовых актов и пояснительные записки к ним в установленном порядке в единой информационной системе в сфере закупок.

Срок проведения обсуждения в целях общественного контроля устанавливается и не может быть менее 5 рабочих дней со дня размещения проектов правовых актов, в единой информационной системе в сфере закупок.

3.2. Аппарат не позднее 30 рабочих дней со дня истечения срока, размещают в единой информационной системе в сфере закупок протокол обсуждения в целях общественного контроля, который должен содержать информацию об учете поступивших предложений общественных объединений, юридических и физических лиц и (или) обоснованную позицию о невозможности учета поступивших предложений.

3.3. По результатам обсуждения в целях общественного контроля Комиссия при необходимости принимает решение о внесении изменений в проекты правовых актов.

Аппарат Совета депутатов до 1 июня текущего финансового года принимают правовые акты.

3.4.При обосновании объекта и (или) объектов закупки учитываются изменения, внесенные в правовые акты, до представления субъектами бюджетного планирования распределения бюджетных ассигнований в порядке, установленном финансовым органом.

Правовые акты пересматриваются при необходимости. Пересмотр указанных правовых актов осуществляется Комиссией не позднее срока до 1 июня текущего финансового года.

Аппарат в течение 7 рабочих дней со дня принятия правовых актов, размещают эти правовые акты в установленном порядке в единой информационной системе в сфере закупок.

3.5. Внесение изменений в правовые акты осуществляется в порядке, установленном для их принятия.

Приложение 1
к Порядку определения нормативных затрат на обеспечение функций аппарата Совета депутатов муниципального округа Можайский

Перечень периодических печатных изданий и справочной литературы, закупаемых аппаратом Совета депутатов муниципального округа Можайский

№ п/п	**Наименование периодического печатного издания и справочной литературы**	**Количество экземпляров (годовая подписка)**
1	Бюллетень «Московский муниципальный вестник»	40 номеров по 5 экземпляров
2	Вестник муниципального округа Можайский	4 номера по 500 экземпляров
3.	Журнал «Вестник Мэра и Правительства Москвы»	Годовая подписка
4.	Муниципальная Россия	Годовая подписка

Приложение 2
к Порядку определения нормативных затрат на обеспечение функций аппарата Совета депутатов муниципального округа Можайский

Нормативы количества и цены обеспечения канцелярскими товарами депутатов Совета депутатов и сотрудников аппарата Совета депутатов муниципального округа Можайский

№ п/п	Наименование имущества	ед. изм.	кол-во по норме на одного работника	период использования	Предельная цена за единицу, рублей
1	бумага для оф.техники ф. А4 (пачка 500 листов)	кор.	4	год	1 600,00
2	бумага для оф. Техники ф. А3 (пачка 500 листов)	кор.	1	год	600,00
3	фоторамки ф. А4	шт.	1	год	300,00
4	фоторамки ф. А3	шт.	1	год	400,00
5	блокноты на спираль	шт.	1	год	80,00
6	блокнот на скобах	шт	1	год	50,00
7	Гелевые ручки (синие)	шт.	3	год	160,00
8	Шариковые ручки (синие)	шт.	10	год	80,00
9	Гелевые ручки (красные)	шт.	2	год	140,00
10	ручка корректор	шт.	2	год	40,00
11	папка на 2-х кольцах (25 мм)	шт.	5	2 года	130,0
12	папка на 2-х кольцах (35 мм)	шт.	5	2 года	150,0
13	папка на 4-х кольцах (35 мм)	шт.	5	2 года	220,0
14	папка на кольцах (50 мм)	шт.	5	2 года	250,0
15	папка с арочным механизмом (ширина корешка 50 мм)	шт.	10	год	150,0
16	папка скоросшиватель а4	шт.	3	год	30,00
17	папка скоросшиватель с пружинным механизмом	шт.	2	год	120,0
18	папка файловая (20 л.)	шт.	2	год	150,0
19	папка адресная (поздравительная)	шт.	5	год	550,00
20	разделитель листов (папок)	уп.	2	год	150,00
21	карандаш чернографельный	шт.	10	год	60,00
22	карандаш механический	шт.	2	год	160,0
23	грифель запасной для механического карандаша	уп.	3	год	350,0
24	календари настенные	шт.	1	год	200,0
25	Файл-вкладыш с клапаном	уп.	2	год	550,00
26	Алфавитная книжка	шт.	1	год	400,00
27	ежедневник датированный	шт.	2	год	1000,00
28	корректирующая жидкость	уп.	2	год	130,0
29	файл- вкладыш (тонкие)	уп.	3	год	200,00
30	файл- вкладыш (плотные)	уп.	1	год	500,00
31	папка конверт на кнопке (ф. А4)	шт.	5	год	70,00
32	папка уголок А4	шт.	5	год	60,00
33	клей канцелярский (карандаш)	шт.	3	год	100,00
34	скобы для степлера № 10	уп.	3	год	100,00
35	скобы для степлера № 24	уп.	3	год	150,00
36	степлер №10	шт.	2	2 года	1000,00
37	степлер № 24	шт.	2	2 года	1600,00

38	антистеплер	шт.	2	2 года	200,00
39	степлер № 240	шт.	1	3 года	4500,00
40	дырокол на 40 листов	шт.	1	3 года	1800,00
41	дырокол на 65 листов	шт.	1	3 года	6100,00
42	дырокол на 200 листов	шт.	1	3 года	10000,00
43	линейка 20 см.	шт.	1	год	80,00
44	линейка 50 см.	шт.	1	год	130,00
45	клейкая лента (скотч) 48 мм х 66 мм	шт.	2	год	130,00
46	скрепки никелированные (размер 25 мм, упаковка не менее 100 шт.)	уп.	3	год	100,00
47	скрепки никелированные (размер 50 мм, упаковка не менее 100 шт.)	уп.	3	год	200,00
48	кнопки канцелярские	уп.	2	год	80,00
49	ножницы канцелярские	шт.	2	год	300,00
50	точилка с контейнером для карандашей	шт.	2	год	200,00
51	точилка механическая	шт.	1	год	900,00
52	блок - кубик для записей (самоклеющийся)	шт.	3	год	150,00
53	закладки самоклеющиеся (стикеры 76х76)	шт.	5	год	260,00
54	закладки самоклеющиеся (цветные)	уп.	5	год	100,00
55	штемпельная краска	шт.	1	год	150,00
56	перманентный маркер (черный)	шт.	2	год	150,00
57	перманентный маркер (красный)	шт.	2	год	140,00
58	зажим для бумаг размер 15 мм, упаковка не менее 12 шт.	шт.	1	год	60,00
59	зажим для бумаг размер 25 мм, упаковка не менее 12 шт.	уп.	1	год	10,00
60	зажим для бумаг размер 51 мм, упаковка не менее 12 шт.	уп.	1	год	350,00
61	доска пробковая	уп.	1	год	1800,00
62	лоток для бумаг (вертикальный)	шт.	3	год	250,00
63	лоток для бумаги (горизонтальный)	шт.	3	год	280,00
64	канцелярский настольный набор (13 предметов)	шт.	2	год	900,00
65	флешкарта 16 gb	шт.	2	год	600,00
66	флешкарта 32 gb	шт.	2	год	800,00
67	диск CD-R	уп.	10	2 года	600,00
68	жесткий диск	шт.	1	3 года	2300,00
69	тетрадь общая (48 л.)	шт.	2	год	60,00
70	тетрадь тонкая (24 л.)	шт.	5	год	25,00
71	батарейки (АА4)	уп.	2	год	700,00
72	батарейки (ААА)	уп.	2	год	900,00
73	ластик каучуковый	шт.	2	год	60,00
74	конверты почтовые Е 65	уп.	5	год	200,00
75	конверт почтовый В 4	уп.	5	год	1200,00
76	открытки поздравительные	уп.	2	год	400,00
77	подушечка для смачивания пальцев (гелевая)	шт.	2	год	250,00
78	ручка шариковая (в подарок)	шт.	1	год	800,00
79	Механизм для скоросшивателя	уп.	1	год	200,00
80	почтовые знаки оплаты (марки)	шт.	-	год	30000,00
81	Конверт почта России не маркированный	шт	100	год	40,00
82	Короб архивный с завязками	шт.	5	год	250,00
83	Скрепочница магнитная	Шт.	1	год	250,00
84	Текстовыделитель, цвета в ассортименте	уп.	1	год	250,00
85	Калька для печати	уп.	1	год	1600,00
86	Короб архивный (490х330х300)	шт.	5	год	100,00
87	Короб архивный (ширина корешка 120)	шт.	3	год	180,00
88	Короб архивный (ширина корешка 70)	шт.	3	год	120,00
89	Калькулятор	шт.	1	3 года	1000,00

90	Мини-датер	шт.	Один на организацию	1 год	300,00
91	Нож канцелярский	шт.	1	год	130,00
92	Сертификат-бумага	шт.	1	год	500,00
94	Вода питьевая газированная	уп.	Для заседания СД МО 5	год	300,00
95	Вода питьевая негазированная	уп.	Для заседания СД МО 5	год	300,00

Приложение 3
к Порядку определения нормативных затрат на обеспечение функций аппарата Совета депутатов муниципального округа Можайский

Нормативы количества абонентских номеров пользовательского (оконечного) оборудования, подключенного к сети местной телефонной связи, используемых для передачи голосовой информации

№п/п	категория должности	количество абонентских номеров для передачи голосовой информации на штатную должность
1	Глава муниципального округа	1
	Главный специалист	
2	Главный бухгалтер-заведующий сектором (кабинет)	1
3	Заведующий сектором по организационным вопросам	1
	Юрисконсульт-советник	
	Итого:	**3**

Приложение 4
к Порядку определения нормативных затрат на обеспечение функций аппарата Совета депутатов муниципального округа Можайский

Нормативы количества абонентских номеров и цены лимита денежных средств на пользовательские оконечные оборудования подключенные к сети подвижной телефонной связи (sim-карты)

№ п/п	Наименование имущества	ед. изм.	Количество по норме	Наименование услуги	Лимиты, с учетом НДС, в рублях	
					в месяц	в год (12 месяцев)
1	Глава муниципального округа	шт.	1	пакет услуг (сотовая связь, интернет)	2 500,00	30 000,00
2	Аппарат Совета депутатов МО Можайский	шт.	4	пакет услуг (сотовая связь, интернет)	5 750,00	69 000,00

Приложение 5
к Порядку определения нормативных затрат на обеспечение функций аппарата Совета депутатов муниципального округа Можайский

Нормативы количества и цены обеспечения хозяйственными товарами для функционирования сотрудников аппарата Совета депутатов муниципального округа Можайский

№ п/п	Наименование имущества	ед. изм.	Кол-во по норме	период использования	Предельная цена по норме, рублей
1	туалетная бумага (12 рулонов)	упаковка	30	полгода	9000,00
2	полотенца бумажные листовые	упаковка	25	полгода	3250,00
3	освежитель воздуха аэрозольный	шт.	15	год	675,00
4	жидкое мыло(5 л.)	шт.	3	год	6000,00
5	средство для мытья полов (5 л.)	шт.	5	год	3000,00
6	средство для мытья посуды (5 л.)	шт.	3	год	900,00
7	средство для мытья стекол (5 л.)	шт.	1	год	900,00
8	моющее средство для сантехники	шт.	15	год	3000,00
9	комплект для уборки (щетка +савок)	шт.	2	год	3200,00
10	мешки под мусор 30л.	Рулон	20	год	900,00
11	мешки под мусор 60 л.	Рулон	10	год	1300,00
12	мешки под мусора 120 л.	Рулон	5	год	750,00
13	тряпки для мытья пола	шт.	6	год	1020,00
14	салфетки универсальные (6 шт.)	упаковка	10	год	450,00
15	перчатки латексные	пара	12	год	1080,00
16	перчатки х/б	упаковка	8	год	1120,00
17	швабра – флаундер	шт.	2	год	1400,00
18	насадка для швабры – флаундер (мопы)	шт.	5	год	1250,00
19	веник	шт.	2	год	700,00
20	губки для мытья посуды (10 шт. в упаковке)	упаковка	10	год	400,00
21	ведро пластиковое	шт.	2	год	400,00
22	чистящие салфетки для экранов и пластика	шт.	10	год	2000,00
23	корзина для мусора	шт.	7	год	910,00
24	стартеры для люминесцентных ламп	упаковка	4	год	3600,00
25	лампы люминесцентные	коробки по 25 шт.	4	год	7000,00
26	лампа накаливания	шт.	30	год	2100,00
27	пластиковая тарелка	упаковка	5	год	1250,00
28	пластиковая ложка	упаковка	5	год	500,00
29	пластиковая вилка	упаковка	5	год	400,00
30	пластиковые стаканы	упаковка	5	год	400,00
31	чистящее средство «Пемолюкс»	шт.	10	год	800,00
32	Комплект для мытья окон (губка, сгон, телескопическая ручка)	шт.	1	год	380,00

Приложение 6
к Порядку определения нормативных затрат на обеспечение функций аппарата Совета депутатов муниципального округа Можайский

Нормативы количества и цены обеспечения мебелью, инвентарём, организационно-техническими средствами служебных помещений аппарата Совета депутатов муниципального округа Можайский

№ п/п	Наименование имущества	ед. изм.	кол-во по норме	Срок полезного использования	примечания	Предельная цена по норме, рублей
Кабинет заседания Совет депутатов муниципального округа Можайский						
1	стол для переговоров	шт.	1	7	На кабинет	32500,00
2	Стулья деревянные	шт.	5	7		3500,00
3	часы	шт.	1	-		700,00
4	Стулья хром	шт.	8	7		1200,00
5	Кресло руководителя	шт.	3	7		9900,00
6	Рольставни	Комп.	1	До 5 лет		17900,00
7	жалюзи на окна	комп.	5	до 5 лет		4400,00
Аппарат Совета депутатов муниципального округа Можайский						
Кабинет руководителя						
1	Брифинг приставка	шт.	1	7	на кабинет	21000,00
2	Гардероб 2-х дверный	шт.	1	7		25700,00
3	Греденция	шт.	1	7		25200,00
4	Стол рабочий	шт.	1	7		46400,00
5	Шкаф для бумаг	шт.	2	7		26400,00
6	Кресло посетительское	шт.	2	3		7300,00
7	Кресло руководителя	Шт.	1	5		10170,00
8	часы	шт.	1	-		7300,00
9	чайник	шт.	1	до 5 лет		3500
10	холодильник	шт.	1	3		10000,00
11	корзина под мусор	шт.	1	-		100,00
12	жалюзи на окна	комп.	2	до 5 лет		4400,00
13	Рольставни	Комп.	1	До 5 лет		17900,00
14	Стол журнальный	Шт.	1	7		9700,00
15	Диван 2-хместный	Шт.	1	7		14300,00
16	Кресло	Шт.	1	7		8900,00
17	Зеркало	Шт.	1	До 5 л		10000,00
18	Шкаф витрина	Шт	1	7		12800,00
19	Тумба	Шт.	1	7		5800,00
20	Полка	Шт	2	7		2200,00

Приемная						
1	стол письменный угловой	Комп.	1	7	на кабинет	23000,00
2	Стол письменный	Шт.	1	7		9790,00
3	кресло	шт.	1	7		9000,00
4	Стул деревянный	шт.	2	7		3500,00
5	Сейф	шт.	1	25		30000,00
6	Стеллаж высокий	шт.	2	7		7300,00
7	шкаф для одежды	шт.	1	7		8100,00
8	жалюзи на окна	комп.	1	до 5 лет		4400,00
9	корзина для мусора	шт.	1	-		100,00
10	часы	шт.	1	-		700,00
11	тумба выкатная	шт.	2	7		6200,00
12	Тумба приставная	Шт.	1	7		7290,00
13	Стелаж угловой	Шт.	1	7		3600,00
14	Рольставни	Комп.	1	До 5 лет		17900,00
Организационный отдел						
1	шкаф стекло	шт.	1	7	на кабинет	19700,00
2	кресло	шт.	2	5		9000,00
3	Тумба выкатная	шт.	3	7		6200,00
4	стол письменный угловой	Комп.	2	7		23000,00
5	Стул деревянный	шт.	2	7		3500,00
6	зеркало	шт.	1	7		10000,00
7	Стелаж угловой	шт.	2	7		3600,00
8	жалюзи на окна	комп.	1	до 5 лет		4400,00
9	Рольставни	Комп.	1	до 5 лет		17900,00
10	часы	шт.	1	-		700,00
11	корзина для мусора	шт.	2	-		100,00
Бухгалтерия						
1	стол письменный угловой	Комп.	1	7	На кабинет	23000,00
2	Тумбы выкатная	Шт	1	7		6200,00
3	Тумба приставная	Шт.	1	7		7300,00
4	Зеркало	шт.	1	7		10000,00
5	Стеллаж высокий	шт.	1	7		7300,00
6	шкаф для одежды	шт.	1	7		8100,00
7	стул	шт.	1	7		3500,00
8	кресло	шт.	1	7		9000,00
9	Стеллаж угловой	Шт.	1	7		3600,00
10	Рольставни	Комп.	1	до 5 лет		17900,00
11	жалюзи на окна	комп.	1	до 5 лет		4400,00
12	корзина для мусора	шт.	1	-		100,00
13	часы	шт.	1	-		700,00

Кухня						
1	Микроволновая печь	шт.	2	5	на кабинет	4200,00
2	электрочайник	шт.	2	5		5400,00
3	тостер	шт.	1	5		1900,00
4	Набор кухонной мебели	шт.	1	5		20000,00
5	Электрический духовой шкаф	шт.	1	5		13000,00
6	Стол кухонный	шт.	1	5		9000,00
7	Электрическая панель	шт.	1	5		12000,00
8	Стул деревянный	шт.	6			
9	холодильник	шт.	1	5		
10	часы	шт.	1	-		700,00
11	жалюзи на окна	комп.	1	до 5 лет		4400,00
12	корзина для мусора	шт.	1	-		100,00
13	Рольставни	Шт.	1	До 5 лет		17900,00
Архив						
1	Металлическая мебель	шт.	4	7	На кабинет	4400,00
Коридор						
1	Секция прямая	шт.	1	5	на кабинет	6000,00
2	Секция угловая	шт.	1	7		17500,00
3	информационный стенд	шт.	3	до 3 лет		10000,00
4	Стул деревянный	шт.	4	7		3500,00
5	Шкаф для одежды	Шт	1	7		8100,00
6	Кулер	Шт.	1	3		5500,00
7	Стол письменный	шт	2	7		8900,00
8	Тумба приставная	Шт	1	7		7300,00
9	Напольная вешалка	Шт	1	До 3 лет		4800,00
10	Стелаж угловой	Шт	1	7		3600,00
Помещение № 2 Кабинет						
1	стол письменный	шт.	1	7	на кабинет	2500,00
2	стол приставной	шт.	1	7		2700,00
3	деревянный стул	шт.	6	7		3500,00
4	кресло оператора	шт.	2	7		22000,00
5	шкаф со стеклом	шт.	1	7		11300,00
6	диван 3-хместный	Шт	1	7		12400,00
7	Часы	Шт	1	-		700,00
8	Жалюзи на окна	Шт	2	До 5 лет		4400,00
9	Рольставни	Шт	2	До 5 лет		17900,00
10	зеркало	шт.	3	до 5 лет		10000,00
11	корзина для мусора	шт.	1	-		100,00

Помещение № 2 Кухня						
1	Кухня мини	Шт.	1	5	На кабинет	17100,00
2	ротльставни	шт	1	До 5 лет		17900,00
3	Жалюзи на окна	Шт	1	До 5 лет		4400,00
Помещение № 2 Коридор						
1	Напольная вешалка	Шт.	1	До 3 лет	На кабинет	4800,00
2	Диван 3-х местный	Шт.	1	7		12400,00

Приложение 7
к Порядку определения нормативных затрат на обеспечение функций аппарата Совета депутатов муниципального округа Можайский

Нормативы количества и цены расходных материалов для различных типов принтеров, МФУ, копировальных аппаратов, орг.техники для сотрудников аппарат Совета депутатов муниципального округа Можайский

№п/п	наименование расходных материалов	ед. изм.	количество по норме в год	предельная цена по норме, рублей
1	катридж PANTUM PC 110H	Шт.	20	72000,00
2	катридж LaserJet P1102/1113	Шт.	2	1600,00
3	катридж LaserJet 307A CE 740 A Blac	шт.	1	11500,00
4	катридж LaserJet 307A CE 741 A Cyan	Шт.	1	12500,00
5	катридж LaserJet 307A CE 742 A Yellow	Шт.	1	12500,00
6	катридж LaserJet 307A CE 743 A Magenta	Шт.	1	12500,00
7	катридж Ricon 1270D	шт.	5	4000,00
8	катридж CACTUS CS-CF 210 A Blac	шт.	2	1600,00
9	катридж CACTUS CS-CF 211 A Cyan	Шт.	2	1600,00
10	катридж CACTUS CS-CF 212 A Yellow	Шт.	2	1600,00

Приложение 8
к Порядку определения нормативных затрат на обеспечение функций аппарата Совета депутатов муниципального округа Можайский

Нормативные количества транспортных средств и цены автотранспортных услуг для руководителя аппарата Совета депутатов муниципального округа Можайский

№п/п	категория должность	вид автотранспортного обеспечения	количество	цена услуги, в рублях (машина /час)
1	Глава муниципального округа	предоставление служебного автотранспорта с персональным закреплением	1	405

Приложение 9
к Порядку определения нормативных затрат на обеспечение функций аппарата Совета депутатов муниципального округа Можайский

Нормативы количества и цены обеспечения организационно-техническими средствами сотрудников и депутатов муниципального округа Можайский

№ п/п	Наименование имущества	ед. изм.	кол-во по норме на одного работника	Срок полезного использования	Предельная цена по норме на одного работника
1	Проектор	Шт.	на организацию	10	20000,00
2	Экран на штативе	Шт.	на организацию	7	5500,00
3	Компьютерная мышь	5 шт.	3	3	2800,00
4	монитор	6 шт.	на организацию	5	7500,00
5	клавиатура	5 шт.	1	3	2000,00
6	системный блок	6 шт.	1	5	28000,00
7	Принтер цветной	шт.	На организацию	3	100000,00
8	радиотелефон	2 шт.	1	5	2800,00
9	многофункциональное устройство	шт.	на организацию	3	48000,00
10	Многофункциональное устройство	6 шт.	1	5	5000,00
11	Многофункциональное устройство	Шт.	на организация	5	16000,00
12	шредер	2 шт.	на организация	7	14000,00
13	Ноутбук	5 шт	1	3	25000,00
14	сканер	шт.	На организацию	10	55000,00
15	факсимильный аппарат	1 шт.	на организация	5	3000,00
16	Телефакс	1 шт	На организацию	5	7700,00
17	принтер черно белая печать	4 шт.	1	5	10000,00
18	кондиционер	5 шт.	1	5	37000,00
19	сетевой фильтр (пилот)	10шт.	2	3	2000,00
20	телевизор	3 шт.	на организацию	7	24000,00
21	огнетушитель	4 шт.	1	10	3000,00

22	гарнитура	шт.	1	7	4400,00
23	радиотелефон	2 шт.	1	3	3000,00
24	калькулятор	5 шт.	1	2	240,00
25	Источник бесперебойного питания	6 шт	1	3	2100,00
26	Портативный HDD	3 шт	1	3	6000,00

Приложение 10
к Порядку определения нормативных затрат на обеспечение функций аппарата Совета депутатов муниципального округа Можайский

Нормирование количества и цены обеспечения оборудованием необходимым для реализации функцией ОМС

№п/п	наименование	ед. изм.	Срок полезного использо-вания	количество	Предельная цена за единицу, рублей
1	комплект видеонаблюдения и домофона	комп.	6	1	99600,00
2	диктофон	шт.	10	1	12300,00
3	Система пожарной сигнали-зации	комп.	6	1	123000,00
4	Комплект технических средств охраны	Комп.	6	1	66000,00
5	герб	шт.	10	2	10000,00
6	Знамена на подставке 3-х што-ковой (комплект)	Шт.	3	2	35000,00
7	бланки аппарата СД МО	уп.	1	6	4500,00
8	бланки СД МО	уп.	1	5	4500,00
9	печать аппарат СД МО	шт.	5	1	15000,00
10	печать СД МО	шт.	5	1	15000,00
11	карта района 240х160	шт.	7	2	13000,00
12	Таблица информационная уличная	шт.	5	2	10000,00
13	Таблица информационная уличная «Часы работы»	Шт	5	1	6000,00
14	Видеокамера	Шт.	10	1	22 00,00
15	Фотоаппарат	Шт.	10	1	25 00,00
16	Штатив	Шт.	10	1	4 000,00

Приложение 11
к Порядку определения нормативных затрат на обеспечение функций аппарата Совета депутатов муниципального округа Можайский

Нормирование количества и цены информационного ресурса в аппарате Совета депутатов муниципального округа Можайский

№п/п	наименование сайта	домен		хостинг	
		наименование	предельная цена в год	наименование	предельная цена в год
1	Муниципальный округ Можайский	Mozhayskiy-zao.ru	1500.00	Zenon.net	5000.00

Приложение 12
к Порядку определения нормативных затрат на обеспечение функций аппарата Совета депутатов муниципального округа Можайский

Нормирование по обучению муниципальных служащих аппарата Совета депутатов муниципального округа Можайский

№п/п	название программы	количество	период
1	Программы	5	год
2	Семинары	3	год

Приложение 13
к Порядку определения нормативных затрат на обеспечение функций аппарата Совета депутатов муниципального округа Можайский

Нормирование услуг для осуществления функционирования организации аппарата Совета депутатов муниципального округа Можайский (уборка, архив)

№ п/п	наименование	периодичность	предельная цена	
			в месяц	в год
1	уборка помещения	2 раза в неделю	16 664руб.	199 968 руб.
2	архивные работы	1 раз в год	-	100 000 руб.

Приложение 14
к Порядку определения нормативных затрат на обеспечение функций аппарата Совета депутатов муниципального округа Можайский

Нормирование программного обеспечения аппарата Совета депутатов муниципального округа Можайский

№п/п	наименование программного обеспечения	пользователи	предельная цена за единицу, рублей
1	Оказание услуг по предоставлению и сопровождению справочно-правовой системы	2	99 900,00
2	«1С:Предприятие»	1	350 000,00
3	«Бухгалтерия государственного учреждения» ред.1.0 в 2.0	1	70 000,00
4	ИТС	1	30 000,00
5	Консультационные услуги	1	99 000,00
6	«СБИС++»	1	10 000,00

Приложение 15
к Порядку определения нормативных затрат на обеспечение функций аппарата Совета депутатов муниципального округа Можайский

Нормирование на техническое обслуживание и регламентно-профилактический ремонт вычислительной техники, принтеров, многофункциональных устройств, и др. оргтехники

Наименование услуги	Фактическое количество вычислительной техники, принтеров многофункциональных устройств, и др. оргтехники	Цена технического обслуживания и регламентно-профилактического ремонта в расчете на 1 вычислительную технику
Услуги по техническому обслуживанию и регламентно-профилактическому ремонту вычислительной техники	5	не более 3500 за штуку
Ремонт принтеров многофункциональных устройств, и др. оргтехники	7	80000,00

Нормирование на техническое обслуживание и регламентно-профилактический ремонт принтеров, многофункциональных устройств, копировальных аппаратов и иной оргтехники

Наименование услуги	Количество принтеров, многофункциональных устройств, копировальных аппаратов и иной оргтехники	Цена технического обслуживания и регламентно-профилактического ремонта 1 единицы оборудования
Услуги по заправке и восстановлению картриджей	Не более 5 единиц в год	Не более 4100 рублей за штуку

Приложение 16
к Порядку определения нормативных затрат на обеспечение функций аппарата Совета депутатов муниципального округа Можайский

Нормативы, применяемые при расчете нормативных затрат на приобретение простых (неисключительных) лицензий на использование программного обеспечения по защите информации

Наименование	Количество приобретаемых простых (неисключительных) лицензий	Цена услуги по приобретению простых (неисключительных) лицензий на использование программного обеспечения по защите информации
Приобретение простых (неисключительных) лицензий на использование программного обеспечения по защите информации	не более 1 единицы на 1 АРМ	Определяется в соответствии со статьѐй 22 Закона № 44-ФЗ.

Приложение 17
к Порядку определения нормативных затрат на обеспечение функций аппарата Совета депутатов муниципального округа Можайский

Нормативы на оказание услуг по страхованию муниципальных служащих от несчастных случаев и болезней

N	услуги страхования	Число работников для предоставления страхования	Цена медицинского страхования одного работника, тыс.руб./год
1	Договор страхования от несчастных случаев и болезней	5	2500

Приложение 18
к Порядку определения нормативных затрат на обеспечение функций аппарата Совета депутатов муниципального округа Можайский

Нормативы на приобретение проездных билетов

N	услуги	кол-во проездных билетов	тариф 1 билета в год.
	приобретение проездных билетов	Не более 10 шт.	Цена определяется в соответствии с тарифами, утвержденными Постановлением Правительства Москвы «О проездных билетах и тарифах на услуги по перевозке пассажиров и багажа транспортом общего пользования в городском, включая метрополитен и пригородном сообщении (за исключением железнодорожного транспорта)»

Приложение 19
к Порядку определения нормативных затрат на обеспечение функций аппарата Совета депутатов муниципального округа Можайский

Нормативы на оказания услуг по проведению досуговых, праздничных, социально-значимых мероприятий в муниципальном округе Можайский

N	услуга	кол-во мероприятий в год	Сумма в год (руб.)
	Организация и проведение досуговых, праздничных и социально-значимых мероприятий	12	4 124 300,00

Оказание услуг по проведению досуговых, праздничных и социально-значимых мероприятий в муниципальном округе Можайский может отличаться от приведенного, в зависимости от решаемых задач. При этом закупка на проведение праздничных мероприятий в муниципальном округе Можайский не указанная в настоящем Приложении, осуществляется в пределах доведенных лимитов бюджетных обязательств по соответствующему коду классификации расходов бюджетов, и их цена определяется методом сопоставимых рыночных цен (анализа рынка).

Приложение 20
к Порядку определения нормативных затрат на обеспечение функций аппарата Совета депутатов муниципального округа Можайский

Нормативы, применяемые при расчете нормативных затрат на приобретение сувенирной продукции

N	услуга	кол-во сувенирной продукции в год (одного наименования)	стоимость сувенирной и подарочной продукции (руб.) в год
1	Сувенирная продукция	Не более 50 шт.	400000,00
2	Подарочная продукция	Не более 100 шт.	
3	Работа по изготовлению сувенирной и подарочной продукции	Не более 150 шт.	

Приложение 21
к Порядку определения нормативных затрат на обеспечение функций аппарата Совета депутатов муниципального округа Можайский

Нормативы, применяемые при расчете затрат на техническое обслуживание вычислительной техники, оргтехники

Наименование оборудования	Кол-во месяцев использование услуг	Предельная цена, руб. в год
Системный блок	12	Не более 100000,00
Монитор	12	
Сканер	12	
Принтер	12	
МФУ	12	
Планшет	12	
Факсимильный аппарат	12	

· Базовая цена приобретения/базовая стоимость на техническое обслуживание вычислительной техники, оргтехники определяется на основании предложений поставщиков

Приложение 22
к Порядку определения нормативных затрат на обеспечение функций аппарата Совета депутатов муниципального округа Можайский

Нормативы, применяемые при расчете затрат на ремонт вычислительной техники, оргтехники

Наименование оборудования	Кол-во услуг	Предельная цена, руб. в год
Системный блок	Определяется, исходя из фактической потребности в ремонте	Цена зависит от сложности ремонта и неисправности оборудования
Монитор		
Сканер		
Принтер		
МФУ		
Планшет		
Факсимильный аппарат		

Приложение 23
к Порядку определения нормативных затрат на обеспечение функций аппарата Совета депутатов муниципального округа Можайский

Нормативы, применяемые при расчете затрат на ремонт прочего движимого имущества, бытового оборудования

Наименование оборудования	Кол-во услуг	Предельная цена, руб. в год
Кондиционер	Определяется, исходя из фактической потребности в ремонте	Цена зависит от сложности ремонта и неисправности оборудования
Видеодомофон		
Микроволновая печь		
СВЧ		
Холодильник		
Электрочайник		
Цифровая видеокамера		
Проектор в комплекте		
Фотоаппарат		

Приложение 24
к Порядку определения нормативных затрат на обеспечение функций аппарата Совета депутатов муниципального округа Можайский

Нормативы, применяемые при расчете затрат на работы по утилизации

Наименование	Кол-во, шт.	Стоимость оказания услуг, руб.
Работы по переработке с целью дальнейшей утилизации выбывших из эксплуатации и списанных ОС	Определяется, исходя из фактической потребности (кол-ва выбывших из эксплуатации и списанных ОС)	Не более 100000,00 руб. в год

ПОСТАНОВЛЕНИЕ

14 июня 2019 г. № П-21/19

Об утверждении перечня информации о деятельности аппарата Совета депутатов муниципального округа Можайский, размещаемой на официальном сайте аппарата Совета депутатов муниципального Можайский в информационно-телекоммуникационной сети «Интернет»

В соответствии с Федеральным законом от 9 февраля 2009 года № 8-ФЗ «Об обеспечении доступа к информации о деятельности государственных органов и органов местного самоуправления» и Порядком организации доступа к информации о деятельности органов местного самоуправления муниципального округа Можайский, утвержденным решением Совета депутатов муниципального округа Можайский от 11 сентября 2018 года № 9-13 СД/18:

1. Утвердить перечень информации о деятельности аппарата Совета депутатов муниципального округа Можайский, размещаемой на официальном сайте аппарата Совета депутатов муниципального округа Можайский в информационно-телекоммуникационной сети «Интернет» (приложение).

2. Опубликовать настоящее постановление в бюллетене «Московский муниципальный вестник».

3. Контроль за исполнением настоящего постановления возложить на главу муниципального округа Можайский **С.Н.Чамовских**.

Глава муниципального
округа Можайский **С.Н.Чамовских**

Приложение
к постановлению аппарата
Совета депутатов
муниципального округа
Можайский
от 14 июня 2019 года № П-21/19

Перечень
информации о деятельности аппарата Совета депутатов муниципального округа Можайский, размещаемой на официальном сайте аппарата Совета депутатов муниципального округа Можайский в информационно-телекоммуникационной сети «Интернет»

п/п	Категория информации	Периодичность размещения
1.	Общая информация об аппарате Совета депутатов муниципального округа Можайский (далее – аппарат Совета депутатов / администрация):	
1.1	полное наименование и структура аппарата Совета депутатов, почтовый адрес, адрес электронной почты	поддерживается в актуальном состоянии
1.2	сведения о полномочиях аппарата Совета депутатов, задачах и функциях его структурных подразделений, а также перечень нормативных правовых актов, определяющих полномочия аппарата Совета депутатов	в течение 5 рабочих дней со дня утверждения либо изменения соответствующих нормативных правовых и иных актов. Перечень нормативных правовых актов поддерживается в актуальном состоянии
1.3	сведения о средствах массовой информации, учрежденных аппаратом Совета депутатов	поддерживается в актуальном состоянии
2.	Информация о нормотворческой деятельности аппарата Совета депутатов / администрации:	
2.1	Нормативные правовые акты аппарата Совета депутатов / администрации (за исключением правовых актов или их отдельных положений, содержащих сведения, распространение которых ограничено федеральным законом), включая сведения о внесении в них изменений, признании их утратившими силу; порядок обжалования правовых актов аппарата Совета депутатов / администрации	в течение 5 рабочих дней со дня издания правового акта, поддерживается в актуальном состоянии
2.2	сведения о судебных постановлениях по делам о признании недействующими правовых актов аппарата Совета депутатов	в течение 5 рабочих дней со дня поступления в аппарат Совета депутатов судебного постановления
3.	Информация о текущей деятельности аппарата Совета депутатов / администрации:	
3.1	сведения об основных мероприятиях, проводимых аппаратом Совета депутатов, и иная информация о повседневной деятельности аппарата Совета депутатов:	
3.1.1	анонсы предстоящих мероприятий	в течение одного дня, предшествующего мероприятию
3.1.2	сведения о результатах мероприятий	в течение 3 рабочих дней со дня мероприятия
3.2	сведения о муниципальных услугах, предоставляемых аппаратом Совета депутатов (Реестр муниципальных услуг и административные регламенты предоставления муниципальных услуг)	в течение 3 рабочих дней со дня утверждения административного регламента, поддерживается в актуальном состоянии
3.3	информация о закупках товаров, работ, услуг для обеспечения муниципальных нужд в соответствии с законодательством Российской Федерации о контрактной системе в сфере закупок товаров, работ, услуг для обеспечения государственных и муниципальных нужд	поддерживается в актуальном состоянии
3.4	информация, подлежащая доведению аппаратом Совета депутатов до сведения граждан и организаций в соответствии с федеральными законами, законами города Москвы	поддерживается в актуальном состоянии
3.5	информация о результатах проверок, проведенных в аппарате Совета депутатов	в течение 5 рабочих дней со дня поступления результатов проверки

4.	Статистическая информация о деятельности аппарата Совета депутатов	
4.1	сведения об использовании аппаратом Совета депутатов выделяемых бюджетных средств	ежеквартально
5.	Информация о кадровом обеспечении аппарата Совета депутатов / администрации:	
5.1	порядок поступления граждан на муниципальную службу	поддерживается в актуальном состоянии
5.2	сведения об имеющихся вакантных должностях муниципальной службы	в течение 5 рабочих дней после дня высвобождения должности муниципальной службы
5.3	квалификационные требования к кандидатам на замещение вакантных должностей муниципальной службы	в течение 5 рабочих дней после дня высвобождения должности муниципальной службы
5.4	номер телефона, по которому можно получить информацию по вопросу замещения вакантных должностей	поддерживается в актуальном состоянии
5.5	порядок работы комиссии аппарата Совета депутатов по соблюдению требований к служебному поведению муниципальных служащих и урегулированию конфликта интересов	поддерживается в актуальном состоянии
5.6	сведения о доходах, расходах, об имуществе и обязательствах имущественного характера муниципальных служащих, их супруг (супругов) и несовершеннолетних детей	в порядке и сроки, установленные аппаратом Совета депутатов / администрацией
6.	Сведения о работе с обращениями граждан (физических лиц), организаций (юридических лиц), общественных объединений, государственных органов, органов местного самоуправления, поступившими в аппарат Совета депутатов / администрация (далее – обращения):	
6.1	описание порядка рассмотрения обращений с указанием актов, регулирующих эту деятельность	поддерживается в актуальном состоянии
7.	Иная информация, подлежащая в соответствии с федеральными законами и иными нормативными правовыми актами Российской Федерации, законами и иными нормативными правовыми актами города Москвы, муниципальными нормативными правовыми актами размещению в информационно-телекоммуникационной сети «Интернет»	в сроки, установленные федеральными законами и иными нормативными правовыми актами Российской Федерации, законами и иными нормативными правовыми актами города Москвы, муниципальными правовыми актами

СОВЕТ ДЕПУТАТОВ

РЕШЕНИЕ

11 июня 2019 г. № 7-1 СД/19

О согласовании сводного районного Календарного плана по досуговой, социально-воспитательной, физкультурно-оздоровительной и спортивной работе с населением по месту жительства на III квартал 2019 года

В соответствии с пунктом 3 части 7 статьи 1 Закона города Москвы от 11июля 2012 года №39 «О наделении органов местного самоуправления муниципальных округов в городе Москве отдельными полномочиями города Москвы» и обращения главы управы района Можайский от 05 марта 2019 года № М10пр- 2174/9,

Совет депутатов муниципального округа Можайский решил:

1. Согласовать сводный районный календарный план по досуговой, социально-воспитательной, физкультурно-оздоровительной и спортивной работе с населением по месту жительства на III квартал 2019 года (приложение).
2. Копию настоящего решения направить в Департамент территориальных органов исполнительной власти города Москвы, префектуру Западного административного округа города Москвы и в управу района Можайский.
3. Опубликовать настоящее решение в бюллетене «Московский муниципальный вестник» и разместить на официальном сайте муниципального округа Можайский - www.mozhayskiy-zao.ru.
4. Настоящее решение вступает в силу со дня его принятия.
5. Контроль за исполнением настоящего решения возложить на главу муниципального округа Можайский **С.Н. Чамовских.**

Глава муниципального округа Можайский **С.Н. Чамовских**

Приложение
к решению Совета депутатов
муниципального округа
Можайский от 11 июня 2019 года
№ 7-1 СД/19

Сводный районный календарный план по досуговой, социально-воспитательной и спортивной работе с населением по месту жительства на III квартал 2019 г.

№ №	Дата и время проведения	Место проведения	Наименование мероприятия	Охват (чел)	Организации, проводящие мероприятие ответственный, тел.
ИЮЛЬ					
1	05.07.2019 16:00-17:00	Ул. Толбухина д.13 к. 4 (дворовая площадка)	Спортивно-игровое мероприятие для жителей «Не скучный двор»	70	ГБУ «Центр «Отражение» Бакланова Е.Б. +7495-668-32-08
2	08.07.2019 18.00-22.30	Сколковское ш. д. 4-6 (Зона отдыха около пруда)	Игровое - развлекательное мероприятие, посвящённое Дню семьи любви и верности **«Ромашковое настроение»** Кинопоказ под открытым небом «Звездное небо»	100	ГБУ «Центр «Отражение» Бардина А.Ю. +7495-668-32-08 Управа Можайского района Острецова Н.М. 8(916) 524-52-59
3	17.07.2019 16.00-17:00	На согласовании	Игровое - развлекательное мероприятие **«Праздник соседей!»**	70	ГБУ «Центр «Отражение» Ткаченко И.В. 8(985)1459526
4	23.07.2019 16.00-17:00	На согласовании	Спортивно - развлекательное мероприятие **«Наш спортивный двор!»**	70	ГБУ «Центр «Отражение» Ткаченко И.В. 8(985)1459526
5	31.07.2019 16.00-17:00	Ул. Гродненская д.10 (Дворовая площадка)	Дворовое игровое - развлекательное мероприятие **«Мои друзья, моя семья!»**	70	ГБУ «Центр «Отражение» Ткаченко И.В. 8(985)1459526
АВГУСТ					
6	05.08.2019 16.00-17.00	На согласовании	Спортивно- игровое мероприятие **«Выше, быстрее, сильнее!»**	70	ГБУ «Центр «Отражение» Ткаченко И.В. 8(985)1459526
7	09.08.2019 16.00-17.00	Ул. Говорова 15 (дворовая площадка)	Спортивно-развлекательное мероприятие, приуроченное к Дню физкультурника «Спорт в каждом дворе!»	70	ГБУ «Центр «Отражение» Бакланова Е.Б. +7495-668-32-08
8	16.08.2019 16.16.00-17.00	Ул.Вяземская, д.12/1 (дворовая площадка)	Дворовое игровое - развлекательное мероприятие **«Мой район - моя гордость!»**	70	ГБУ «Центр «Отражение» Ткаченко И.В. 8(985)1459526
9	21.08.2019 16.00-17.00	Ул.Беловежская, 57 (дворовая площадка)	Творческое мероприятие **«Наш сосед!»**	70	ГБУ «Центр «Отражение» Ткаченко И.В. 8(985)1459526
10	22.08.2019 16.00-18.00	Сколковское ш. д. 4-6 (Зона отдыха около пруда)	Культурно-массовое мероприятие, посвященное дню Государственного флага РФ **«Овеянный славой Российский Флаг…»**	150	ГБУ «Центр «Отражение» Бардина А.Ю. +7495-668-32-08 Управа Можайского района Острецова Н.М. 8(916) 524-52-59
11	26.08.2019 16.00-17.00	ул. Горбунова д.11 (дворовая площадка)	Спортивно-игровое мероприятие для жителей **«Солнечный круг»**	100	ГБУ «Центр «Отражение» Бакланова Е.Б. +7495-668-32-08

12	28.08.2019 12.00-17.00	Сколковское ш. д. 4-6 (Зона отдыха около пруда)	Благотворительная акция семья помогает семье **«Собери ребёнка в школу»**	300	Управа Можайского района Острецова Н.М. 8(916) 524-52-59 ГБУ «Центр «Отражение» Ткаченко И.В. 8(985)1459526
13	30.08.2019 16.00-19.00	Ул. Гришина д.20 (дворовая площадка)	Праздник, посвященный Дню знаний **«Здравствуй школа»** (День открытых дверей)	80	ГБУ «Центр «Отражение» Коновалова М.Д. +7495-668-32-08
СЕНТЯБРЬ					
14	02.09.2019 16.00-19.00	Сколковское ш. д. 26/2 (дворовая площадка)	Игорвое-развлекательное мероприятие Посвященное Дню знаний **«Здравствуй школа»** (День открытых дверей)	60	ГБУ «Центр «Отражение» Бакланова Е.Б. +7495-668-32-08
15	03.09.2019 16.00-17.00	Ул. Багрицкого д.8 (возле памятника Э.Г. Багрицкому)	День солидарности в борьбе с терроризмом «**ТЕРРОРИЗМ БЕЗ ЛИЦА И НАЦИОНАЛЬНОСТИ».**	50	ГБУ «Центр «Отражение» Бардина А.Ю. +7495-668-32-08 Управа Можайского района Острецова Н.М. 8(916) 524-52-59
16	06.09.2019 15.00-19.00	Сколковское ш. д. 4-6 (Зона отдыха около пруда)	Концертная программа «Юные таланты», посвящённое празднованию Дню города **«Москва»**	300	ГБУ «Центр «Отражение» Ткаченко И.В. 8(985)1459526 Управа Можайского района Острецова Н.М. 8(916) 524-52-59
17	16- 27.09.2019	Сколковское ш. д.18 Ул. Гришина д.20 Ул .Барвихинская д.4 к.1 Ул.Беловежская д.83 (ГБУ «Центр «Отражение»)	Конкурс декоротивно-творческих работ «Пусть всегда будет МИР!!!», посвященный Международному дню мира	100	ГБУ «Центр «Отражение» Гнедашевский И.А. +7495-668-32-08
18	24.09.2019 16.00-18.00	Ул. Дорогобужская д. 19 (прилегающая территория)	Соревнования по бегу среди детей и подростков, приуроченное к Всероссийскому дню бега «Кросс наций»	50	ГБУ «Центр «Отражение» Соковиков С.С. 8(495) 668-32-08

РЕШЕНИЕ

11 июня 2019 г. № 7-2 СД/19

О согласовании адресного перечня дворовых территорий по посадке деревьев и кустарников в районе Можайский в осенний период 2019 года в рамках реализации городской программы «Миллион деревьев»

Заслушав в соответствии с пунктом 4 части 2 статьи 1 Закона города Москвы от 11 июля 2012 года № 39 «О наделении органов местного самоуправления муниципальных округов в городе Москве отдельными полномочиями города Москвы» и на основании обращения главы управы Можайского района города Москвы от 03 июня 2019 года № М14-701/19,

Совет депутатов муниципального округа Можайский решил:

1. Согласовать адресный перечень дворовых территорий по посадке деревьев и кустарников в районе Можайский в осенний период 2019 года в рамках реализации городской программы «Миллион деревьев» с учетом замечаний и предложений депутатов (приложение).

2. Направить настоящее решение в префектуру Западного административного округа, Департамент территориальных органов исполнительной власти города Москвы, управу Можайского района города Москвы в течение трех дней со дня его принятия.

3. Опубликовать настоящее решение в бюллетене «Московский муниципальный вестник» и разместить на официальном сайте сети Интернет - www.mozhayskiy-zao.ru.

4. Контроль за выполнением настоящего решения возложить на главу муниципального округа Можайский **С.Н. Чамовских.**

Глава муниципального округа Можайский **С.Н.Чамовских**

Приложение
к решению Совета депутатов
муниципального округа
Можайский
от 11 июня 2019 года № 7-2 СД/19

Адресный перечень дворовых территорий по посадке деревьев и кустарников в осенний период 2019 года по программе «Миллион деревьев» в муниципальном округе Можайский

№	Адрес	Порода деревьев	Кол-во деревьев по заключениям Геотрест, шт	Порода кустарников	Кол-во кустарников по заключениям Геотрест, шт
1	Гришина ул., д.12 к.1	Рябина обыкновенная	1	Роза морщинистая	60
				Чубушник венечный	5
2	Гришина ул., д.24 к.1; Неделина Маршала ул., д.28			Роза морщинистая	60
3	Дорогобужская ул., д.9 к.1			Барбарис Тунберга	60
4	Кутузова ул., д.11, 7, 9			Чубушник венечный	100
5	Можайское шоссе, д.22			Чубушник венечный	12
				Кизильник блестящий	140
6	Можайское шоссе, д.26			Роза морщинистая	30
7	Можайское шоссе, д.31 к.1			Спирея Вангутта	10
				Лапчатка кустарниковая	15
8	Можайское шоссе, д.39			Роза морщинистая	33
				Барбарис Тунберга	5
9	Неделина Маршала ул., д.30 к.1			Сирень обыкновенная	10
				Чубушник венечный	9
10	Неделина Маршала ул., д.32 к.1			Барбарис Тунберга	24
				Лапчатка кустарниковая	10
11	Неделина Маршала ул., д.34 к.1; 34 к.2; 34 к.3			Барбарис Тунберга	10
12	Багрицкого ул., д.51			Барбарис Тунберга	76
13	Беловежская ул., д.15			Сирень обыкновенная	6
14	Гришина ул., д.14			Чубушник венечный	15
				Барбарис Тунберга	12
				Роза морщинистая	30
	ИТОГО		**1**		**732**

РЕШЕНИЕ

11 июня 2019 г. № 7-3 СД/19

О результатах конкурса на право заключения договоров на реализацию социальных программ (проектов) по организации досуговой, социально - воспитательной, физкультурно-оздоровительной и спортивной работы с населением по месту жительства в нежилых помещениях, находящихся в собственности города Москвы

В соответствии с пунктом 2 части 7 статьи 1 Закона города Москвы от 11 июля 2012 года № 39 «О наделении органов местного самоуправления муниципальных округов в городе Москве отдельными полномочиями города Москвы», рассмотрев материалы конкурсной комиссии,

Совет депутатов муниципального округа Можайский решил:

1. Признать победителями конкурса на право заключения договоров на реализацию социальных программ (проектов) по организации досуговой, социально воспитательной, физкультурно-оздоровительной и спортивной работы с населением по месту жительства в нежилых помещениях, находящихся в собственности города Москвы (приложение).

2. Направить настоящее решение в Департамент территориальных органов исполнительной власти города Москвы, префектуру Западного административного округа, управу района Можайский города Москвы в течение 3 дней со дня его принятия.

3. Опубликовать настоящее решение в бюллетене «Московский муниципальный вестник» и разместить на официальном сайте сети Интернет - www.mozhayskiy-zao.ru.

4. Контроль за выполнением настоящего решения возложить на главу муниципального округа Можайский **С.Н. Чамовских.**

Глава муниципального
округа Можайский **С.Н. Чамовских**

Приложение
к решению Совета депутатов
муниципального округа
Можайский
от 11 июня 2019 года № 7-3 СД/19

Победитель конкурса на право заключения договоров на реализацию социальных программ (проектов) по организации досуговой, социально-воспитательной, физкультурно-оздоровительной и спортивной работы с населением по месту жительства в нежилых помещениях, находящихся в собственности города Москвы

№ п/п	Наименование организации	Наименование программы	Адрес месторасположения	Площадь кв.м
1	Региональная общественная организация «Детско-юношеский оздоровительный клуб «Лидер»	Программа по досуговой, социально-воспитательной, физкультурно-оздоровительной и спортивной работе по месту жительства	ул. Барвихинская, д.8, корп.2 (цокольный этаж, помещение III, комнаты с 1 по7; этаж 1, помещение III-комнаты 2,3,6; помещение IV – комнаты с 1 по 13)	409,0 кв.м
2	Региональная общественная организация «Детско-юношеский оздоровительный клуб «Лидер»	Программа по досуговой, социально-воспитательной, физкультурно-оздоровительной и спортивной работе по месту жительства	ул. Толбухина, д.5, корп.2 (подвал, помещение I - комнаты 1, 2, 6, с 8 по 34)	365,8 кв.м
3	Региональная общественная организация поддержки молодежи «Лотос»	Социальная программа «В здоровом теле – здоровый дух» по организации досуговой, социально-воспитательной, физкультурно-оздоровительной и спортивной работе по месту жительства	ул. Багрицкого, д.61(этаж 2, помещение I - комнаты с 1 по 17)	167,8 кв.м
4	Местная общественная организация «Федерация дзю-до Западного административного округа»	Социальная программа Местной общественной организации «Федерация дзюдо Западного административного округа» города Москвы по организации досуговой, социально-воспитательной, физкультурно-оздоровительной работы с населением по месту жительства	ул. Маршала Неделина, д.34 к.1 (подвал, помещение I, комнаты с 1 по 8, 8а, 8б, с 11 по 22)	281,8
2	Союз путешественников «Туристическо-экологический центр обеспечения жизнедеятельности «Глобус»	«Мама, папа и я – туристическая семья!»	ул. Маршала Неделина, д.30, копр.1 (1 этаж, помещение II, комнаты с 1по 7, 7а, 8, 8а, с 9 по 20)	289,1 кв.м

РЕШЕНИЕ

11 июня 2019 г. № 7-5 СД/19

Об исполнении бюджета муниципального округа Можайский за 2018 год

В соответствии со статьями 264.2, 264.4-264.6 Бюджетного кодекса Российской Федерации, статьей Устава муниципального округа Можайский, Положением о бюджетном процессе в муниципальном округе Можайский, утвержденным решением Совета депутатов 4 марта 2014 года № 3-8 СД/14, с учетом результатов публичных слушаний и результатов внешней проверки отчета об исполнении бюджета муниципального округа Можайский за 2018 год,

Совет депутатов муниципального округа Можайский решил:

1.Утвердить отчет об исполнении бюджета муниципального округа Можайский за 2018 год (далее – местный бюджет) по доходам в сумме **21 795 632,80** рублей, по расходам в сумме **25 410 178,37** рублей, с превышением расходов над доходами (дефицит местного бюджета) в сумме **3 614 545,57** рублей.

2. Утвердить исполнение местного бюджета по следующим показателям:

1) доходов местного бюджета по кодам классификации доходов бюджетов (приложение 1);

2) расходов местного бюджета по разделам и подразделам классификации расходов бюджетов (приложение 2);

3) расходов местного бюджета по ведомственной структуре расходов бюджета (приложение 3);

4) источников финансирования дефицита местного бюджета по кодам классификации источников финансирования дефицитов бюджетов (приложение 4).

3. Утвердить сводный остаток бюджета муниципального округа Можайский на 31 декабря 2018 года в размере 8 660 070,21 рублей.

4. Настоящее решение вступает в силу со дня его официального опубликования бюллетене «Московский муниципальный вестник».

5. Контроль за исполнением настоящего решения возложить на главу муниципального округа Можайский **Чамовских С.Н.**

Глава муниципального округа Можайский **С.Н. Чамовских**

Приложение 1
к решению Совета депутатов
муниципального округа
Можайский
от 11 июня 2019 года № 7-5 СД/19

Доходы местного бюджета по кодам классификации доходов бюджета за 2018 год

КБК	Наименование показателя	Утвержденные бюджетные назначения (руб.)	Исполнено (руб.)	Исполнение (%)
000 1 00 00000 00 0000 000	НАЛОГОВЫЕ И НЕНАЛОГОВЫЕ ДОХОДЫ	17 562 800,00	19 606 217,50	111,64
000 1 01 00000 00 0000 000	Налоги на прибыль, доходы	17 562 800,00	19 606 217,50	111,64
182 1 01 02000 01 0000 110	Налог на доходы физических лиц	17 562 800,00	19 606 217,50	111,64
182 1 01 02000 01 0000 110	Налог на доходы физических лиц с доходов, источником которых является налоговый агент, за исключением доходов, в отношении которых исчисление и уплата налога осуществляются в соответствии со статьями 227, 227.1 и 228 Налогового кодекса Российской Федерации	17 562 800,00	19 606 217,50	111,64
182 1 01 02010 01 0000 110	Налог на доходы физических лиц с доходов, источником которых является налоговый агент, за исключением доходов, в отношении которых исчисление и уплата налога осуществляются в соответствии со статьями 227, 227.1 и 228 Налогового кодекса Российской Федерации	15 806 500,00	18 488 571,52	116,97
182 1 01 02020 01 0000 110	Налог на доходы физических лиц с доходов, полученных от осуществления деятельности физическими лицами, зарегистрированными в качестве индивидуальных предпринимателей, нотариусов, занимающихся частной практикой, адвокатов, учредивших адвокатские кабинеты, и других лиц, занимающихся частной практикой в соответствии со статьей 227 Налогового кодекса Российской Федерации	105 400,00	125 186,83	118,77
182 1 01 02030 01 0000 110	Налог на доходы физических лиц с доходов, полученных физическими лицами в соответствии со статьей 228 Налогового кодекса Российской Федерации	1 650 900,00	992 459,15	60,12
900 2 00 00000 00 0000 000	БЕЗВОЗМЕЗДНЫЕ ПОСТУПЛЕНИЯ	2 160 000,00	2 189 415,30	101,37
900 2 02 04999 03 0000 151	Прочие межбюджетные трансферты, передаваемые бюджетам внутригородских муниципальных образований городов федерального значения	2 160 000,00	2 160 000,00	100
900 2 07 03020 03 0000 180	Прочие безвозмездные поступления в бюджеты внутригородских муниципальных образований городов федерального значения		22 995,00	
900 2 18 60010 03 0000 151	Доходы бюджетов внутригородских муниципальных образований городов федерального значения от возврата остатков субсидий, субвенций и иных межбюджетных трансфертов, имеющих целевое назначение, прошлых лет из бюджетов бюджетной системы Российской Федерации		6 420,30	
ИТОГО ДОХОДОВ		***19 722 800,00***	***21 795 632,80***	***110,51***

Приложение 2
к решению Совета депутатов
муниципального округа
Можайский
от 11 июня 2019 года № 7-5 СД/19

Расходы местного бюджета по разделам и подразделам классификации расходов бюджетов за 2018 год

Коды БК		Наименование	Утвержденные бюджетные назначения (руб.)	Исполнено (руб.)	Исполнение (%)
Раздел	Подраздел				
01		Общегосударственные вопросы в том числе:	***19 477 500,00***	***17 758 274,77***	***91,18***
01	02	Функционирование высшего должностного лица субъекта РФ и органа местного самоуправления	2 794 900,00	2 733 987,67	97,82
01	03	Функционирование законодательных (представительных) органов государственной власти и представительных органов местного самоуправления	2 342 000,00	2 208 495,00	94,30
01	04	Функционирование Правительства РФ, высших исполнительных органов исполнительной власти субъектов РФ, местных администраций	14 158 300,00	12 686 492,10	89,61
01	11	Резервный фонд	53 000,00		
01	13	Другие общегосударственные вопросы	129 300,00	129 300,00	100
08		Культура, кинематография	***6 906 800,00***	***6 279 060,00***	***90,91***
08	04	Другие вопросы в области культуры, кинематографии	6 906 800,00	6 279 060,00	90,91
10		Социальная политика	***818 800,00***	***645 843,60***	***78,88***
10	01	Доплаты к пенсиям муниципальных служащим города Москвы	574 000,00	401 043,60	69,87
10	06	Другие вопросы в области социальной политики	244 800,00	244 800,00	100
12		Средства массовой информации	***790 000,00***	***727 000,00***	***92,03***
12	02	Периодическая печать и издательства	240 000,00	187 000,00	77,92
12	04	Другие вопросы в области средств массовой информации	550 000,00	540 000,00	98,18
		ИТОГО РАСХОДОВ:	***27 993 100,00***	***25 410 178,37***	***90,77***

Приложение 3
к решению Совета депутатов
муниципального округа
Можайский
от 11 июня 2019 года № 7-5 СД/19

Расходы местного бюджета по ведомственной структуре расходов бюджета за 2018 год

Раздел	Подраздел	Целевая статья	Вид расходов	Наименование	Утвержденные бюджетные назначения (руб.)	Исполнено (руб.)	Исполнение (%)
01				Общегосударственные вопросы	***19 477 500,00***	***17 758 274,77***	***91,18***
01	02			Функционирование высшего должностного лица субъекта РФ и муниципального образования	**2 794 900,00**	**2 733 987,67**	**97,82**
01	02	31А0100100		Глава муниципального образования	2 701 700,00	2 640 807,67	97,75
01	02	31А0100100	121	Фонд оплаты труда и страховые взносы	2 091 300,00	2 079 056,96	99,42
01	02	31А0100100	122	Иные выплаты персоналу, за исключением фонда оплаты труда	70 400,00	70 400,00	100
01	02	31А0100100	129	Взносы по обязательному социальному страхованию на выплаты денежного содержания и иные выплаты работникам государственных (муниципальных) органов	505 000,00	464 250,71	91,93
01	02	31А0100100	244	Прочая закупка товаров, работ и услуг для государственных нужд	35 000,00	27 100,00	77,43
01	02	35Г0101100		Прочие расходы в сфере здравоохранения	93 200,00	93 180,00	99,98
01	02	35Г0101100	122	Иные выплаты персоналу, за исключением фонда оплаты труда	93 200,00	93 180,00	99,98
01	03			Функционирование законодательных (представительных) органов государственной власти и представительных органов муниципальных образований	**2 342 000,00**	**2 208 495,00**	**94,30**
01	03	31А0100200	123	Иные выплаты, за исключением фонда оплаты труда лицам, привлекаемым согласно законодательству для выполнения отдельных полномочий	182 000,00	48 495,00	26,65
01	03	33А0400100	880	Специальные расходы	2 160 000,00	2 160 000,00	100
01	04			Функционирование Правительства РФ, высших исполнительных органов государственной власти субъектов РФ, местных администраций	**14 158 300,00**	**12 686 492,10**	**89,61**
01	04	31Б0100500		Обеспечение деятельности аппарата Совета депутатов внутригородского муниципального образования в части содержания муниципальных служащих для решения вопросов местного значения	13 703 100,00	12 231 412,10	89,26
01	04	31Б0100500	121	Фонд оплаты труда и страховые взносы	6 327 000,00	6 327 000,00	100
01	04	31Б0100500	122	Иные выплаты персоналу, за исключением фонда оплаты труда	282 000,00	281 600,00	99,86
01	04	31Б0100500	129	Взносы по обязательному социальному страхованию на выплаты денежного содержания и иные выплаты работникам государственных (муниципальных) органов	1 554 000,00	1 550 203,01	99,76

01	04	31Б0100500	244	Прочая закупка товаров, работ и услуг для государственных нужд	5 540 100,00	4 072 609,09	73,52
01	04	35Г0101100		Прочие расходы в сфере здравоохранения	455 200,00	455 080,00	99,97
01	04	35Г0101100	122	Иные выплаты персоналу, за исключением фонда оплаты труда	455 200,00	455 080,00	99,97
01	11			Резервные фонды	**53 000,00**		
01	11	32А0100000		Резервный фонд, предусмотренный органами местного самоуправления	53 000,00		
01	11	32А0100000	870	Резервные средства	53 000,00		
01	13			Другие общегосударственные вопросы	**129 300,00**	**129 300,00**	**100**
01	13	31Б0100400		Реализация государственных функций, связанных с общегосударственным управлением	129 300,00	129 300,00	100
01	13	31Б0100400	853	Уплата иных платежей	129 300,00	129 300,00	100
08				Культура, кинематография	***6 906 800,00***	***6 279 060,00***	***90,91***
08	04			Другие вопросы в области культуры, кинематографии	**6 906 800,00**	**6 279 060,00**	**90,91**
08	04	35Е0100500		Праздничные и социально значимые мероприятия для населения	6 906 800,00	6 279 060,00	90,91
08	04	35Е0100500	244	Прочая закупка товаров, работ, услуг для государственных нужд	6 906 800,00	6 279 060,00	90,91
10				Социальная политика	***818 800,00***	***645 843,60***	***78,88***
10	01	35П0101500		Доплаты к пенсиям муниципальных служащим города Москвы	574 000,00	401 043,60	69,87
10	01	35П0101500	540	Иные межбюджетные трансферты	574 000,00	401 043,60	69,87
10	06			Другие вопросы в области социальной политики	**244 800,00**	**244 800,00**	**100**
10	06	35Г0101100		Прочие расходы в сфере здравоохранения	104 000,00	104 000,00	100
10	06	35Г0101100	321	Пособия, компенсации и иные социальные выплаты гражданам, кроме публичных нормативных обязательств	104 000,00	104 000,00	100
10	06	35П0101800		Социальные гарантии служащим, вышедшим на пенсию	140 800,00	140 800,00	100
10	06	35П0101800	321	Пособия, компенсации и иные социальные выплаты гражданам, кроме публичных нормативных обязательств	140 800,00	140 800,00	100
12				Средства массовой информации	***790 000,00***	***727 000,00***	***92,03***
12	02			Периодическая печать и издательства	**240 000,00**	**187 000,00**	**77,92**
12	02	35Е0100300		Мероприятия в сфере средств массовой информации	240 000,00	187 000,00	77,92
12	02	35Е0100300	244	Прочая закупка товаров, работ и услуг для государственных нужд	200 000,00	147 000,00	73,50
12	02	35Е0100300	853	Уплата иных платежей	40 000,00	40 000,00	100
12	04			Другие вопросы в области средств массовой информации	**550 000,00**	**540 000,00**	**98,18**
12	04	35Е0100300		Информирование жителей	550 000,00	540 000,00	98,18
12	04	35Е0100300	244	Прочая закупка товаров, работ и услуг для государственных нужд	550 000,00	540 000,00	98,18
ИТОГО РАСХОДОВ:					***27 993 100,00***	***25 410 178,37***	***90,77***

Приложение 4
к решению Совета депутатов
муниципального округа
Можайский
от 11 июня 2019 года № 7-5 СД/19

Источники финансирования дефицита местного бюджета по кодам классификации источников финансирования дефицитов бюджетов за 2018 год

Коды бюджетной классификации	Наименование доходов	Сумма (руб.)		Неисполненные назначения
	Наименование показателей	план	факт	
500 0 00 90000 00 0000 000 000	Источники финансирования дефицита бюджетов - всего	8 270 300,00	3 614 545,57	4 655 754,43
700 0 00 01000 00 0000 000 000	Изменение остатков средств	8 270 300,00	3 614 545,57	4 655 754,43
700 0 00 01050 00 0000 000 500	Изменение остатков средств бюджетов	8 270 300,00	3 614 545,57	4 655 754,43
710 1 00 01050 20 1030 000 510	Увеличение прочих остатков денежных средств бюджетов внутригородских муниципальных образований города Москвы	-19 722 800,00	-21 795 632,80	
720 1 00 01050 20 1030 000 610	Уменьшение прочих остатков денежных средств бюджетов внутригородских муниципальных образований города Москвы	27 993 100,00	25 410 178,37	

РЕШЕНИЕ

11 июня 2019 г. № 7-7 СД/19

Об информации о деятельности Совета депутатов муниципального округа Можайский, размещаемой на официальном сайте Совета депутатов муниципального округа Можайский в информационно-телекоммуникационной сети «Интернет»

В соответствии с Федеральным законом от 9 февраля 2009 года № 8-ФЗ «Об обеспечении доступа к информации о деятельности государственных органов и органов местного самоуправления» и Порядком организации доступа к информации о деятельности органов местного самоуправления муниципального округа Можайский, утвержденным решением Совета депутатов муниципального округа Можайский от 11 сентября 2018 года № 9-13 СД/18,

Совет депутатов муниципального округа Можайский решил:

1. Утвердить перечень информации о деятельности Совета депутатов муниципального округа Можайский, размещаемой на официальном сайте Совета депутатов муниципального округа Можайский в информационно-телекоммуникационной сети «Интернет» (приложение).
2. Признать утратившим силу решение Совета депутатов муниципального округа Можайский от 28 ноября 2018 года № 12-2 СД/ 18 «Об утверждении перечня информации, размещаемой на официальном сайте органов местного самоуправления муниципального округа Можайский».
3. Опубликовать настоящее решение в бюллетене «Московский муниципальный вестник».
4. Контроль за исполнением настоящего решения возложить на главу муниципального округа Можайский **С.Н.Чамовских**.

Глава муниципального
округа Можайский **С.Н.Чамовских**

Приложение
к решению Совета депутатов
муниципального округа
Можайский
от 11 июня 2019 года № 7-7 СД/19

Перечень
информации о деятельности Совета депутатов муниципального округа Можайский, размещаемой на официальном сайте Совета депутатов муниципального округа Можайский в информационно-телекоммуникационной сети «Интернет»

п/п	Категория информации	Периодичность размещения информации
1.	Общая информация о Совете депутатов муниципального округа Можайский (далее – Совет депутатов)	
1.1	Полное наименование, почтовый адрес, адрес электронной почты, номера справочных телефонов	поддерживается в актуальном состоянии
1.2	Сведения о лице, исполняющем полномочия Председателя Совета депутатов (фамилия, имя, отчество, полномочия, а также при согласии указанного лица иные сведения о нем), официальных визитах и рабочих поездках; новости	в течение 2 рабочих дней со дня избрания; поддерживается в актуальном состоянии
1.3	Сведения о заместителе Председателя Совета депутатов (фамилия, имя, отчество, полномочия, а также при согласии указанного лица иные сведения о нем); новости	в течение 2 рабочих дней со дня избрания; поддерживается в актуальном состоянии
1.4	Полномочия Совета депутатов, а также перечень законов и иных нормативных правовых актов, определяющих полномочия Совета депутатов	поддерживается в актуальном состоянии
1.5	Сведения о депутатских объединениях (наименования и составы)	в течение 3 рабочих дней со дня принятия решения о создании депутатского объединения; поддерживается в актуальном состоянии
1.6	Сведения о постоянных комиссиях Совета депутатов (наименования, задачи (функции) и составы)	в течение 3 рабочих дней со дня принятия решения Совета депутатов; поддерживается в актуальном состоянии
1.7	Сведения об организации доступа к информации о деятельности Совета депутатов	поддерживается в актуальном состоянии
1.8	Информация о правилах и сроках проведения аккредитации журналистов средств массовой информации при Совете депутатов	поддерживается в актуальном состоянии
1.9	Новости о деятельности Совета депутатов, о мероприятиях, проводимых Советом депутатов	поддерживается в актуальном состоянии
2.	Информация о правотворческой деятельности Совета депутатов	
2.1	Регламент Совета депутатов	в течение 5 рабочих дней со дня вступления в силу решения Совета депутатов; поддерживается в актуальном состоянии
2.2	План работы Совета депутатов	в течение 3 рабочих дней со дня принятия решения Совета депутатов
2.3	Информация о месте, времени и дате очередного (внеочередного) заседания Совета депутатов	не менее чем за 3 дня до дня проведения очередного заседания, внеочередного заседания не менее чем за 1 день
2.4	Повестка дня заседания Совета депутатов	в течение одного дня, предшествующего дню заседания
2.5	аудиовидеозапись заседания Совета депутатов	в день проведения заседания Совета депутатов; в течение 7 дней после дня проведения заседания
2.6	Решения Совета депутатов (тексты), за исключением решений или их отдельных положений, содержащих сведения, распространение которых ограничено федеральным законом, включая сведения о внесении в них изменений, признании их утратившими силу, признании их судом недействующими, а также сведения о государственной регистрации решений Совета депутатов	в течение 5 рабочих дней со дня: принятия соответствующего решения; поступления судебного постановления в Совет депутатов; поступления решения о государственной регистрации

2.7	Порядок обжалования решений Совета депутатов	поддерживается в актуальном состоянии
2.8	Установленные формы обращений, заявлений и иных документов, принимаемых Советом депутатов к рассмотрению в соответствии с законами и иными нормативными правовыми актами, решениями Совета депутатов (при наличии)	поддерживается в актуальном состоянии
3.	Информация о депутатах Совета депутатов	
3.1	Сведения о депутатах Совета депутатов (фамилии, имена, отчества, фотографии, номера контактных телефонов, избирательные округа, от которых были избраны депутаты, а также при согласии депутатов иные сведения о них)	в течение 5 рабочих дней со дня начала работы Совета депутатов нового созыва; поддерживается в актуальном состоянии
3.2	Порядок проведения отчета депутата Совета депутатов перед избирателями; информация о дате, месте и времени проведения отчета депутата Совета депутатов перед избирателями	в течение 5 рабочих дней со дня вступления в силу решения Совета депутатов; поддерживается в актуальном состоянии
3.3	Ежегодные отчеты (тексты) депутатов Совета депутатов перед избирателями	в течение 3 дней со дня проведения отчета; указанные отчеты находятся на официальном сайте Совета депутатов за весь срок полномочий депутата Совета депутатов
3.4	Сведения о доходах, расходах, об имуществе и обязательствах имущественного характера депутатов Совета депутатов, их супругов и несовершеннолетних детей	в течение 14 рабочих дней со дня истечения срока, установленного для их подачи; не позднее одного рабочего дня со дня поступления изменений в эти сведения
4.	Информация о работе Совета депутатов с обращениями граждан (физических лиц), организаций (юридических лиц), общественных объединений, государственных органов, органов местного самоуправления (далее – обращения)	
4.1	Порядок и время приема граждан (физических лиц), в том числе представителей организаций (юридических лиц), общественных объединений, государственных органов, органов местного самоуправления главой муниципального округа Можайский, депутатами Совета депутатов	поддерживается в актуальном состоянии
4.2	номер телефона, по которому можно получить информацию справочного характера по организации приема лиц, указанных в пункте 4.1 настоящего Перечня	поддерживается в актуальном состоянии
5.	Информация о результатах проверок, проведенных в Совете депутатов	в течение 5 рабочих дней со дня поступления результатов проверки
6.	Сведения об использовании средств бюджета муниципального округа Можайский, выделяемых на обеспечение деятельности Совета депутатов	ежеквартально не позднее 5 рабочих дней, следующих после отчетного периода

РЕШЕНИЕ

11 июня 2019 г. № 7-9 СД/19

О внесении изменений в решение Совета депутатов муниципального округа Можайский от 10 октября 2017 года № 14-2 СД/17

В соответствии с пунктом 4.1 статьи 13 Закона города Москвы от 06 ноября 2002 года № 56 «Об организации местного самоуправления в городе Москве», пунктов 1 и 2 статьи 57 Регламента Совета депутатов муниципального округа Можайский, утвержденного решением Совета депутатов от 10 сентября 2013 года № 14-9 МС/13,

Совет депутатов муниципального округа Можайский решил:

1. В целях упорядочения работы Совета депутатов муниципального округа Можайский по личному приему граждан, внести изменения в решение Совета депутатов муниципального округа Можайский от 10 октября 2017 года № 14-2 СД/17 «Об утверждении графика приема граждан депутатами Совета депутатов муниципального округа Можайский», изложив приложение к решению в новой редакции (приложение).

2. Опубликовать настоящее решение в бюллетене «Московский муниципальный вестник» и разместить на официальном сайте муниципального округа Можайский www.mozhayskiy-zao.ru.

3. Контроль за исполнением настоящего решения возложить на главу муниципального округа Можайский **Чамовских С.Н.**

Глава муниципального округа Можайский **С.Н. Чамовских**

Приложение
к решению Совета депутатов
муниципального округа
Можайский от 11 июня 2019 года
№ 7-9 СД/19

Приложение
к решению Совета депутатов
муниципального округа
Можайский от 10 октября 2017
года № 14-2 СД/17

ГРАФИК
Приема граждан депутатами Совета депутатов муниципального округа Можайский

№ п/п	Ф,И,О депутата, № избирательного округа	Телефон, электронная почта	место приема	дни недели, время приема
1	Бусыгина Елена Филипповна **Избирательный округ 1**	моб.8(916)324-93-56 efilipovna@bk.ru	ул.Барвихинская д.4, корп.1, помещение аппарата СД МО Можайский	3-ий вторник месяца с 15.00 до 17.00
2	Давыдова Марина Васильевна **Избирательный округ 1**	раб.8(495)448-92-59 моб.8(903)662-99-65 DavydovaMV@1400.mos.ru	Можайское шоссе, д.38 к.7, ГБОУ «Школа 1400», кабинет директора	1-ый вторник с 16.00 до 18.00
3	Жилин Денис Михайлович **Избирательный округ 1**	тел.8(916)820-62-54 zhila2000@mail.ru	ул.Багрицкого д.51, помещение библиотеки № 199 имени Э.Г. Багрицкого	2-ой вторник с 19.00 до 21.00
4	Смирнов Павел Валерьевич **Избирательный округ 1**	тел.8(916)416-95-90 psmirnov88@gmail.com	Можайское шоссе, д.41, кв.186	1-ый понедельник месяца с 16.00 до 18.00 (по предварительной записи)
5	Чамовских Сергей Николаевич **Избирательный округ 1**	8(495)446-34-98 apmom@yandex.ru	ул. Маршала Неделина, д.34, корп.2, помещение исполкома местного отделения Партии «ЕДИНАЯ РОССИЯ» ул.Барвихинская д.4, корп.1, помещение аппарата СД МО Можайский,	1-ый понедельник месяца с 14.00 до 16.00 2-ой понедельник с 15.00 до 18.00
6	Выступец Наталья Петровна **Избирательный округ 2**	моб. 8(916)733-76-05 vystupetz384@mail.ru	ул.Барвихинская д.4, корп.1, помещение аппарата СД МО Можайский	2-ая среда с 16.00 до 18.00
7	Евсикова Наталья Леонидовна **Избирательный округ 2**	раб.8(495)444-65-62 моб.8(906)092-15-80 ewsik-70@mail.ru	ул. Дорогобужская, д.13, ГБОУ «Школа 1195», кабинет директора	2- ой понедельник с 17.00 до 19.00
8	Никулин Алексей Викторович **Избирательный округ 2**	раб.8(495)446-32-34 моб.8(926)165-18-70 dr-a.nikulin@yandex.ru	ул. Беловежская, д.45, помещение поликлиники, каб. 403	3 и 4 понедельник месяца с 17.00 до 19.00
9	Ткаченко Ирина Валерьевна **Избирательный округ 2**	раб.8(495)668-32-08 моб.8(985)145-95-26 irina637@mail.ru	Сколковское шоссе, д.18, помещение Детского центра «Отражение»	вторник (кроме 2-го) с 17-00 до 19-00
10	Чурин Игорь Владимирович **Избирательный округ 2**	раб. 8(495)988-64-67 моб.8(917)578-55-55 roogarmonia@mail.ru	ул. Толбухина, д.5, корп.3, 1 подъезд, помещение НО «Гармония»	среда с 17-00 до 19-00

РЕШЕНИЕ

11 июня 2019 г. № 7-10 СД/19

О согласовании проекта изменения схемы размещения нестационарных торговых объектов на территории района Можайский

В соответствии с пунктом 1 части 5 статьи 1 Закона города Москвы от 11 июля 2012 года № 39 «О наделении органов местного самоуправления муниципальных округов в городе Москве отдельными полномочиями города Москвы», постановлением Правительства Москвы от 3 февраля 2011 года № 26-ПП «О размещении нестационарных торговых объектов, расположенных в городе Москве на земельных участках, в зданиях, строениях и сооружениях, находящихся в государственной собственности» и на основании обращения руководителя Департамента средств массовой информации и рекламы города Москвы от 10 июня 2019 года № 02-25-434/19,

Совет депутатов муниципального округа Можайский решил:

1. Согласовать проект изменения схемы размещения нестационарных торговых объектов на территории района Можайский в части исключения из схемы объектов со специализацией «Печать» (приложение).

2. Направить настоящее решение в Департамент территориальных органов исполнительной власти города Москвы, Департамент средств массовой информации и рекламы города Москвы, префектуру Западного административного округа, управу района Можайский города Москвы в течение 3 дней со дня его принятия.

3. Опубликовать настоящее решение в бюллетене «Московский муниципальный вестник» и разместить на официальном сайте муниципального округа Можайский сети Интернет - www.mozhayskiy-zao.ru.

4. Контроль за исполнением настоящего решения возложить на главу муниципального округа Можайский **Чамовских С.Н.**

Глава муниципального округа Можайский **С.Н.Чамовских**

Приложение
к решению Совета депутатов
муниципального округа
Можайский
от 11 июня 2019 года № 7-10 СД/19

Проект
изменения схемы размещения нестационарных торговых объектов на территории района Можайский в части исключения нестационарных торговых объектов со специализацией «Печать»

№	Округ	Район	Адрес	Вид объекта	Площадь НТО	Специализация	Период размещения	Обоснование необходимости исключения НТО
1	ЗАО	Можайский	ул. Толбухина, 7	киоск	9	печать	1 января по 31 декабря	несоответствие требованиям к размещению, установленным ППМ от 03.02.2011 № 26-ПП (пп.3 п.8 прил.1)

РЕШЕНИЕ

11 июня 2019 г. 7-11СД/19

О внесении изменений в решение Совета депутатов муниципального округа Можайский от 13 февраля 2018 года № 2-11 СД/18

В соответствии со статьей 22 Федерального закона от 2 марта 2007 года № 25-ФЗ «О муниципальной службе в Российской Федерации», статьями 6, 29 Закона города Москвы от 22 октября 2008 года № 50 «О муниципальной службе в городе Москве», частью 4 статьи 17 Устава муниципального округа Можайский, на основании Указа Мэра Москвы от 29 мая 2019 года № 33-УМ «О внесении изменений в указы Мэра Москвы от 10 ноября 2006 г № 59-УМ и от 29 декабря 2018 г. № 115-УМ»,

Совет депутатов муниципального округа Можайский решил:

1. Внести изменения в решение Совета депутатов муниципального округа Можайский от 13 февраля 2018 года № 2-11 СД/18 «Об утверждении Порядка оплаты труда муниципальных служащих аппарата Совета депутатов муниципального округа Можайский»:

- в приложении пункт 25 изложить в новой редакции:

«25. Ежемесячное денежное поощрение выплачивается муниципальным служащим в размере не менее четырех должностных окладов с возможностью повышения указанных размеров ежемесячного денежного поощрения по решению соответствующего руководителя, принимаемому исходя из профессиональных качеств муниципального служащего, сложности и значимости выполняемых им обязанностей».

2. Опубликовать настоящее решение в бюллетене «Московский муниципальный вестник» и разместить на официальном сайте сети Интернет - www.mozhayskiy-zao.ru.

3. Контроль за выполнением настоящего решения возложить на главу муниципального округа Можайский **С.Н. Чамовских.**

Глава муниципального
округа Можайский **С.Н. Чамовских**

РЕШЕНИЕ

11 июня 2019 г. № 7-14 СД/19

О внесении изменений в решение Совет депутатов муниципального округа Можайский от 19 декабря 2018 года № 14-2 СД/18

В соответствии с Указом Мэра Москвы от 29 мая 2019 года № 33-УМ «О внесении изменений в указы Мэра Москвы от 10 ноября 2006 г № 59-УМ и от 29 декабря 2018 г. № 115-УМ», Уставом муниципального округа Можайский,

Совет депутатов муниципального округа Можайский решил:

1. Внести изменение в решение Совета депутатов муниципального округа Можайский от 19 декабря 2018 года № 14-2 СД/18 «О бюджете муниципального округа Можайский на 2019 год», изложив приложение 3,4 к решению в новой редакции (приложение).
2. Опубликовать настоящее решение в бюллетене «Московский муниципальный вестник» и разместить на официальном сайте сети Интернет - www.mozhayskiy-zao.ru.
3. Контроль за выполнением настоящего решения возложить на главу муниципального округа Можайский **С.Н. Чамовских.**

Глава муниципального округа Можайский **С.Н. Чамовских**

Приложение к решению Совета депутатов муниципального округа Можайский от 11 июня 2019 № 7-14 СД/19

Приложение 3 К решению Совета депутатов Муниципального округа Можайский от 19 декабря 2019 года № 14-2 СД/18

Ведомственная структура расходов бюджета муниципального округа Можайский на 2019 год

Наименование	Рз	ПР	ЦСР	ВР	Сумма (тыс. рублей)
Аппарат Совета депутатов муниципального округа Можайский (код ведомства 900)					
ОБЩЕГОСУДАРСТВЕННЫЕ ВОПРОСЫ	01	00			18 134,4
Функционирование высшего должностного лица субъекта Российской Федерации и муниципального образования	01	02			2 478,8
Глава муниципального округа Можайский	01	02	31 А 01 00100		2 385,6
Расходы на выплаты персоналу в целях обеспечения выполнения функций государственными (муниципальными) органами, казенными учреждениями, органами управления государственными внебюджетными фондами	01	02	31 А 01 00100	100	2 350,6

Расходы на выплаты персоналу государственных (муниципальных) органов	01	02	31 А 01 00100	120	2 350,6
Закупка товаров, работ и услуг для обеспечения государственных (муниципальных) нужд	01	02	31 А 01 00100	200	35,0
Иные закупки товаров, работ и услуг для обеспечения государственных (муниципальных) нужд	01	02	31 А 01 00100	240	35,0
Прочие расходы в сфере здравоохранения	01	02	35 Г 01 01100		93,2
Расходы на выплаты персоналу в целях обеспечения выполнения функций государственными (муниципальными) органами, казенными учреждениями, органами управления государственными внебюджетными фондами	01	02	35 Г 01 01100	100	93,2
Расходы на выплаты персоналу государственных (муниципальных) органов	01	02	35 Г 01 01100	120	93,2
Функционирование законодательных (представительных) органов государственной власти и представительных органов муниципальных образований	01	03			2 349,0
Депутаты Совета депутатов муниципального округа Можайский	01	03	31 А 01 00200		189,0
Закупка товаров, работ и услуг для государственных (муниципальных) нужд	01	03	31 А 01 00200	100	189,0
Иные закупки товаров, работ и услуг для обеспечения государственных (муниципальных) нужд	01	03	31 А 01 00200	120	189,0
Межбюджетные трансферты бюджетам муниципальных округов в целях повышения эффективности осуществления советами депутатов муниципальных округов переданных полномочий города Москвы	01	03	33А 04 00100		2 160,0
Специальные расходы	01	03	33А 04 00100	880	2 160,0
Функционирование Правительства Российской Федерации, высших исполнительных органов государственной власти субъектов Российской Федерации, местных администраций	01	04			13 124,3
Обеспечение деятельности аппарата Совета муниципального округа Можайский в части содержания муниципальных служащих для решения вопросов местного значения	01	04	31 Б 01 00500		12 669,1
Расходы на выплаты персоналу в целях обеспечения выполнения функций государственными (муниципальными) органами, казенными учреждениями, органами управления государственными внебюджетными фондами	01	04	31 Б 01 00500	100	5 518,6
Расходы на выплаты персоналу государственных (муниципальных) органов	01	04	31 Б 01 00500	120	5 518,6
Закупка товаров, работ и услуг для обеспечения государственных (муниципальных) нужд	01	04	31 Б 01 00500	200	7 150,5
Иные закупки товаров, работ и услуг для обеспечения государственных (муниципальных) нужд	01	04	31 Б 01 00500	240	7 150,5
Прочие расходы в сфере здравоохранения	01	04	35 Г 01 01100		455,2
Расходы на выплаты персоналу в целях обеспечения выполнения функций государственными (муниципальными) органами, казенными учреждениями, органами управления государственными внебюджетными фондами	01	04	35 Г 01 01100	100	455,2
Расходы на выплаты персоналу государственных (муниципальных) органов	01	04	35 Г 01 01100	120	455,2
Резервный фонд	01	11			53,0
Резервный фонд аппарата Совета депутатов муниципального округа Можайский	01	11	32 А 01 00000		53,0
Резервные средства	01	11	32 А 01 00000	870	53,0
Другие общегосударственные вопросы	01	13			129,3
Уплата членских взносов на осуществление деятельности Совета муниципальных образований города Москвы	01	13	31 Б 01 00400		129,3
Иные бюджетные ассигнования	01	13	31 Б 01 00400	800	129,3
Уплата налогов, сборов и иных платежей	01	13	31 Б 01 00400	850	129,3
КУЛЬТУРА, КИНЕМАТОГРАФИЯ	08	00			6 005,3

Другие вопросы в области культуры, кинематографии	08	04			6 005,3
Праздничные и социально значимые мероприятия для населения	08	04	35 Е 01 00500		6 005,3
Закупка товаров, работ и услуг для обеспечения государственных (муниципальных) нужд	08	04	35 Е 01 00500	200	6 005,3
Иные закупки товаров, работ и услуг для обеспечения государственных (муниципальных) нужд	08	04	35 Е 01 00500	240	6 005,3
СОЦИАЛЬНАЯ ПОЛИТИКА	10	00			818,8
Пенсионное обеспечение	10	01			574,0
Доплаты к пенсиям муниципальным служащим города Москвы	10	01	35 П 01 01500		574,0
Межбюджетные трансферты	10	01	35 П 01 01500	500	574,0
Иные межбюджетные трансферты	10	01	35 П 01 01500	540	574,0
Другие вопросы в области социальной политики	10	06			244,8
Прочие расходы в сфере здравоохранения	10	06	35 Г 01 01100		104,0
Социальное обеспечение и иные выплаты населению	10	06	35 Г 01 01100	300	104,0
Социальные выплаты гражданам, кроме публичных нормативных социальных выплат	10	06	35 Г 01 01100	320	104,0
Социальные гарантии муниципальным служащим, вышедшим на пенсию	10	06	35 П 01 01800		140,8
Социальное обеспечение и иные выплаты населению	10	06	35 П 01 01800	300	140,8
Социальные выплаты гражданам, кроме публичных нормативных социальных выплат	10	06	35 П 01 01800	320	140,8
СРЕДСТВА МАССОВОЙ ИНФОРМАЦИИ	12	00			790,0
Периодическая печать и издательства	12	02			240,0
Информирование жителей муниципального округа Можайский	12	02	35 Е 01 00300		240,0
Закупка товаров, работ и услуг для обеспечения государственных (муниципальных) нужд	12	02	35 Е 01 00300	200	200,0
Иные закупки товаров, работ и услуг для обеспечения государственных (муниципальных) нужд	12	02	35 Е 01 00300	240	200,0
Иные бюджетные ассигнования	12	02	35 Е 01 00300	800	40,0
Уплата налогов, сборов и иных платежей	12	02	35 Е 01 00300	850	40,0
Другие вопросы в области средств массовой информации	12	04			550,0
Информирование жителей муниципального округа Можайский	12	04	35 Е 01 00300		550,0
Закупка товаров, работ и услуг для обеспечения государственных (муниципальных) нужд	12	04	35 Е 01 00300	200	550,0
Иные закупки товаров, работ и услуг для обеспечения государственных (муниципальных) нужд	12	04	35 Е 01 00300	240	550,0
ИТОГО РАСХОДЫ					25 748,5

Приложение 4
к решению Совета депутатов
муниципального округа Можайский
от 19 декабря 2018 № 14-2 СД/18

Распределение бюджетных ассигнований по разделам, подразделам, целевым статьям, группам (группам и подгруппам)видов расходов классификации расходов бюджета муниципального округа Можайский на 2019 год

Наименование	Рз	ПР	ЦСР	ВР	Сумма (тыс.рублей)
ОБЩЕГОСУДАРСТВЕННЫЕ ВОПРОСЫ	01	00			18 134,4
Функционирование высшего должностного лица субъекта Российской Федерации и муниципального образования	01	02			2 478,8
Глава муниципального округа Можайский	01	02	31 А 01 00100		2 385,6
Расходы на выплаты персоналу в целях обеспечения выполнения функций государственными (муниципальными) органами, казенными учреждениями, органами управления государственными внебюджетными фондами	01	02	31 А 01 00100	100	2 350,6
Расходы на выплаты персоналу государственных (муниципальных) органов	01	02	31 А 01 00100	120	2 350,6
Закупка товаров, работ и услуг для обеспечения государственных (муниципальных) нужд	01	02	31 А 01 00100	200	35,0
Иные закупки товаров, работ и услуг для обеспечения государственных (муниципальных) нужд	01	02	31 А 01 00100	240	35,0
Прочие расходы в сфере здравоохранения	01	02	35 Г 01 01100		93,2
Расходы на выплаты персоналу в целях обеспечения выполнения функций государственными (муниципальными) органами, казенными учреждениями, органами управления государственными внебюджетными фондами	01	02	35 Г 01 01100	100	93,2
Расходы на выплаты персоналу государственных (муниципальных) органов	01	02	35 Г 01 01100	120	93,2
Функционирование законодательных (представительных) органов государственной власти и представительных органов муниципальных образований	01	03			2 349,0
Депутаты Совета депутатов муниципального округа Можайский	01	03	31 А 01 00200		189,0
Закупка товаров, работ и услуг для государственных (муниципальных) нужд	01	03	31 А 01 00200	100	189,0
Иные закупки товаров, работ и услуг для обеспечения государственных (муниципальных) нужд	01	03	31 А 01 00200	120	189,0
Межбюджетные трансферты бюджетам муниципальных округов в целях повышения эффективности осуществления советами депутатов муниципальных округов переданных полномочий города Москвы	01	03	33А 04 00100		2 160,0
Специальные расходы	01	03	33А 04 00100	880	2 160,0
Функционирование Правительства Российской Федерации, высших исполнительных органов государственной власти субъектов Российской Федерации, местных администраций	01	04			13 124,3
Обеспечение деятельности аппарата Совета муниципального округа Можайский в части содержания муниципальных служащих для решения вопросов местного значения	01	04	31 Б 01 00500		12 669,1
Расходы на выплаты персоналу в целях обеспечения выполнения функций государственными (муниципальными) органами, казенными учреждениями, органами управления государственными внебюджетными фондами	01	04	31 Б 01 00500	100	5 518,6
Расходы на выплаты персоналу государственных (муниципальных) органов	01	04	31 Б 01 00500	120	5 518,6

Закупка товаров, работ и услуг для обеспечения государственных (муниципальных) нужд	01	04	31 Б 01 00500	200	7 150,5
Иные закупки товаров, работ и услуг для обеспечения государственных (муниципальных) нужд	01	04	31 Б 01 00500	240	7 150,5
Прочие расходы в сфере здравоохранения	01	04	35 Г 01 01100		455,2
Расходы на выплаты персоналу в целях обеспечения выполнения функций государственными (муниципальными) органами, казенными учреждениями, органами управления государственными внебюджетными фондами	01	04	35 Г 01 01100	100	455,2
Расходы на выплаты персоналу государственных (муниципальных) органов	01	04	35 Г 01 01100	120	455,2
Резервный фонд	01	11			53,0
Резервный фонд аппарата Совета депутатов муниципального округа Можайский	01	11	32 А 01 00000		53,0
Резервные средства	01	11	32 А 01 00000	870	53,0
Другие общегосударственные вопросы	01	13			129,3
Уплата членских взносов на осуществление деятельности Совета муниципальных образований города Москвы	01	13	31 Б 01 00400		129,3
Иные бюджетные ассигнования	01	13	31 Б 01 00400	800	129,3
Уплата налогов, сборов и иных платежей	01	13	31 Б 01 00400	850	129,3
КУЛЬТУРА, КИНЕМАТОГРАФИЯ	08	00			6 005,3
Другие вопросы в области культуры, кинематографии	08	04			6 005,3
Праздничные и социально значимые мероприятия для населения	08	04	35 Е 01 00500		6 005,3
Закупка товаров, работ и услуг для обеспечения государственных (муниципальных) нужд	08	04	35 Е 01 00500	200	6 005,3
Иные закупки товаров, работ и услуг для обеспечения государственных (муниципальных) нужд	08	04	35 Е 01 00500	240	6 005,3
СОЦИАЛЬНАЯ ПОЛИТИКА	10	00			818,8
Пенсионное обеспечение	10	01			574,0
Доплаты к пенсиям муниципальным служащим города Москвы	10	01	35 П 01 01500		574,0
Межбюджетные трансферты	10	01	35 П 01 01500	500	574,0
Иные межбюджетные трансферты	10	01	35 П 01 01500	540	574,0
Другие вопросы в области социальной политики	10	06			244,8
Прочие расходы в сфере здравоохранения	10	06	35 Г 01 01100		104,0
Социальное обеспечение и иные выплаты населению	10	06	35 Г 01 01100	300	104,0
Социальные выплаты гражданам, кроме публичных нормативных социальных выплат	10	06	35 Г 01 01100	320	104,0
Социальные гарантии муниципальным служащим, вышедшим на пенсию	10	06	35 П 01 01800		140,8
Социальное обеспечение и иные выплаты населению	10	06	35 П 01 01800	300	140,8
Социальные выплаты гражданам, кроме публичных нормативных социальных выплат	10	06	35 П 01 01800	320	140,8
СРЕДСТВА МАССОВОЙ ИНФОРМАЦИИ	12	00			790,0
Периодическая печать и издательства	12	02			240,0
Информирование жителей муниципального округа Можайский	12	02	35 Е 01 00300		240,0
Закупка товаров, работ и услуг для обеспечения государственных (муниципальных) нужд	12	02	35 Е 01 00300	200	200,0
Иные закупки товаров, работ и услуг для обеспечения государственных (муниципальных) нужд	12	02	35 Е 01 00300	240	200,0
Иные бюджетные ассигнования	12	02	35 Е 01 00300	800	40,0
Уплата налогов, сборов и иных платежей	12	02	35 Е 01 00300	850	40,0
Другие вопросы в области средств массовой информации	12	04			550,0
Информирование жителей муниципального округа Можайский	12	04	35 Е 01 00300		550,0

Закупка товаров, работ и услуг для обеспечения государственных (муниципальных) нужд	12	04	35 Е 01 00300	200	550,0
Иные закупки товаров, работ и услуг для обеспечения государственных (муниципальных) нужд	12	04	35 Е 01 00300	240	550,0
ИТОГО РАСХОДЫ					25 748,5

МУНИЦИПАЛЬНЫЙ ОКРУГ НОВО-ПЕРЕДЕЛКИНО В ГОРОДЕ МОСКВЕ

СОВЕТ ДЕПУТАТОВ

РЕШЕНИЕ

19 марта 2019 года № 5/2

О согласовании календарного плана по досуговой, социально-воспитательной, физкультурно-оздоровительной и спортивной работе с населением района Ново-Переделкино на 2 квартал 2019 года

В соответствии с пунктом 3 части 7 статьи 1 Закона города Москвы от 11 июля 2012 года № 39 «О наделении органов местного самоуправления муниципальных округов в городе Москве отдельными полномочиями города Москвы», учитывая обращение главы управы района Ново-Переделкино города Москвы **Булыгина Н. В.** от 14 марта 2019 года № 07-239/19

Совет депутатов муниципального округа Ново-Переделкино в городе Москве решил:

1. Согласовать календарный план по досуговой, социально-воспитательной, физкультурно-оздоровительной и спортивной работе с населением района Ново-Переделкино на 2 квартал 2019 года (Приложение).

2. Направить копию настоящего решения в Департамент территориальных органов исполнительной власти города Москвы, префектуру Западного административного округа города Москвы и в управу района Ново-Переделкино в течение 3 дней со дня его принятия.

3. Опубликовать настоящее решение в бюллетене «Московский муниципальный вестник» и разместить на официальном сайте муниципального округа Ново-Переделкино в городе Москве.

4. Контроль выполнения настоящего решения возложить на главу муниципального округа Ново-Переделкино в городе Москве **Митрофанова А.В.**

Глава муниципального округа
Ново-Переделкино в городе Москве **А.В. Митрофанов**

Приложение
к решению Совета депутатов
муниципального округа
Ново-Переделкино в городе Москве
от 19.03.2019 года № 5/2

Календарный план по досуговой, социально-воспитательной, физкультурно-оздоровительной и спортивной работе с населением района Ново-Переделкино на 2 квартал 2019 года

№ п/п	Название мероприятия	Дата	Место проведения	Число участников (чел.)	Ответственный
Досуговые, социально-воспитательные мероприятия					
1.	«Космическое путешествие» Досугово-игровое мероприятие, посвященное Дню Космонавтики для воспитанников ГБУ	11.04.19 16.30	ГБУ «ЦРиТ «Юнион» ул. Чоботовская, д.1	35	ГБУ «ЦРиТ «Юнион» Прядко Т.В.Геворкян Т.В.
2.	Досугово-игровое мероприятие «Цирк – это смех и радость!» для воспитанников ГБУ «ЦРиТ «Юнион»	16.04.19 16.30	ГБУ «ЦРиТ «Юнион» ул. Чоботовская, д.1	30	ГБУ «ЦРиТ «Юнион» Прядко Т.В.Геворкян Т.В.
3.	«Священная война великого народа» Досугово – игровое мероприятие, посвященное 74 годовщине Победы в ВОВ для населения района	09.05.19 15.00	Открытая площадка района Ул. Скульптора Мухиной, д.7	80	ГБУ «ЦРиТ «Юнион» Прядко Т.В.Геворкян Т.В. Мурадов М.М.
4.	Досуговый праздник, посвященный Дню семьи «Я, ты, он, она – вместе дружная семья»	18.05.19 12.00	Парк «Буратино» Ул. Новоорловская, влад.5А	80	ГБУ «ЦРиТ «Юнион» Прядко Т.В.Геворкян Т.В. Мурадов М.М.
5.	«Праздник Детства» Досугово-игровое мероприятие, посвященное Дню Защиты Детей для населения района	04.06.19 11.00	Парк «Буратино» Ул. Новоорловская, влад.5А	80	ГБУ «ЦРиТ «Юнион» Прядко Т.В.Геворкян Т.В. Мурадов М.М.
Физкультурно-оздоровительные и спортивные мероприятия					
6.	Спортивно-игровое мероприятие для старшего поколения и лиц с ОФВ «Спортивный дворик»	02.04.19 11.00	Спортивная площадка Ул. Чоботовская, д.3, корп.1	25	ГБУ «ЦРиТ «Юнион» «Спорт для всех» Прядко Т. В., Серов А.А., Яковлев Д. А.
7.	Товарищеский турнир по стритболу теннису, посвященный Дню Космонавтики для юношей и девушек 2005 г. р. и моложе	09.04.19 18.00	Спортивный зал ГБОУ «Школа №1018» ул. Шолохова, д.20	30	ГБУ «ЦРиТ «Юнион» «Здоровое поколение-спорт!» Прядко Т. В. Серов А. А. Кузнеченков А.В.
8.	Турнир по футболу, посвященный Дню Космонавтики среди детей и подростков 2004 г. р. и моложе	12.04.19 16.00	Стадион ГБОУ «Школа №1015», ул. Новопеределкинская, д.9, корп.1	40	ГБУ «ЦРиТ «Юнион» «Здоровое поколение-спорт!» Прядко Т. В. Серов А.А Кондратьев С. В.
9.	Соревнование по волейболу, посвященные Дню Космонавтики среди детей и подростков 2002 г. р. и моложе	12.04.19 18.00	Открытая площадка ГБПОУ «КГТиТ №41»(«Переделкино») Боровское шоссе, д.18, корп.4	30	ГБУ «ЦРиТ «Юнион» «Здоровое поколение-спорт!» Прядко Т. В.Серов А.А. Полынский Ю.В.
10.	Соревнования по легкоатлетическому кроссу, посвященные Дню космонавтики среди детей и подростков 2002 г. р. и моложе	13.04.19 10.00	Открытая площадка ГБПОУ «КГТиТ №41» лесопарковая зона, Боровское шоссе, д.18, корп.4	30	ГБУ «ЦРиТ «Юнион» «Здоровое поколение-спорт!» Прядко Т. В. Серов А.А. Полынский Ю.В.

11.	Районный турнир по настольному теннису, посвященный Дню Космонавтики среди детей	15.04.19 18.00	Спортивный зал ГБОУ «Школа №1432» ул. Шолохова, д.19, корп.1	25	ГБУ «ЦРиТ «Юнион» «Спорт для всех» Прядко Т. В. Серов А. А. Лапин А.Н.
12.	Турнир по баскетболу среди юношей и девушек (смешанные команды) 2004 г. р. и моложе	19.04.19 15.15	Спортивный зал ГБОУ «Школа №1018» ул. Шолохова, д.20	30	ГБУ «ЦРиТ «Юнион» «Здоровое поколение-спорт!» Прядко Т. В. Серов А.А, ,Подковка О.В.
13.	Соревнования по велоспорту посвященные Дню Победы для юношей и девушек 2001 г. р. и моложе	07.05.19 14.30-16.00	Стадион ГБОУ «Школа №1015», ул. Новопеределкинская, д.13, корп.1	80	ГБУ «ЦРиТ «Юнион» «Здоровое поколение – спорт» Прядко Т. В., Серов А.А.,
14.	Турнир по футболу, посвященный Дню Победы среди молодежи	10.05.19 14.00	Открытая площадка \Лукинская ул., д.7	50	ГБУ «ЦРиТ «Юнион» Прядко Т. В. Серов А.А, ,Агафошкин А.
15.	Районный турнир по настольному теннису, посвященный Дню Победы среди детей	13.05.19 18.00	Спортивный зал ГБОУ «Школа №1432» ул. Шолохова, д.19, корп.1	25	ГБУ «ЦРиТ «Юнион» Прядко Т. В. Серов А. А. Лапин А. Н.
16.	Спортивно-игровое мероприятие посвященное Дню Здоровья для старшего поколения и лиц с ОФВ «Как здорово быть здоровым»	14.05.19 11.00	Открытая площадка, ул. Чоботовская д.3, корп.1	30	ГБУ «ЦРиТ «Юнион» «Спорт для всех» Прядко Т. В. Серов А. А.
17.	Турнир по баскетболу, посвященный Дню Победы среди детей и подростков 2005 г. р. и моложе	14.05.19 18.00	Стадион ГБОУ «Школа №1018» ул. Шолохова, д.20	40	ГБУ «ЦРиТ «Юнион» Серов А.А. Кузнеченков А.В.
18.	Турнир по футболу , посвященный Дню Победы среди детей и подростков 2002 г. р. и моложе	14.05.19 16.00	Стадион ГБОУ «Школа №1015», ул. Новопеределкинская, д.9, корп.1	40	ГБУ «ЦРиТ «Юнион» «Спорт для всех» Прядко Т. В., Серов А.А., Кондратьев С. В..
19.	Соревнование «Веселые старты» среди детей и подростков 2009 г. р. и моложе	17.05.19 15.15	Спортивный зал ГБОУ «Школа №1018» ул. Шолохова, д.20	25	ГБУ «ЦРиТ «Юнион» Прядко Т. В. Подковка О.В.
20.	Турнир по футболу среди юношей 2002 г. р. и моложе	24.05.19 15.00	Открытая площадка ГБПОУ «КГТиТ №41»(«Переделкино») Боровское шоссе, д.18, корп.4	30	ГБУ «ЦРиТ «Юнион» Прядко Т. В. Серов А.А. Полынский Ю.В.
21.	Соревнования по велоспорту, посвященные Международному Дню Защиты Детей «Спорт против террора!» среди детей и подростков 2001 г. р. и моложе	25.05.19 10.00	Открытая площадка ГБПОУ «КГТиТ №41» лесопарковая зона, Боровское шоссе, д.18,корп.4	30	ГБУ «ЦРиТ «Юнион» Прядко Т. В. Серов А.А Полынский Ю.В.
22.	Соревнование по велоспорту, посвященные Международному Дню Защиты Детей, в рамках «Спорт против террора!» среди детей	30.05.19 17.00	Стадион ГБОУ «Школа №1015», ул. Новопеределкинская, д.13, корп.1	80	ГБУ «ЦРиТ «Юнион» Прядко Т. В., Серов А.А.,
23.	Товарищеский турнир по настольному теннису, посвященный Международному Дню Защиты Детей для юношей и девушек 2001 г. р. и моложе	01.06.19 10.00	Открытая спортивная площадка, Боровское шоссе, д.20	30	ГБУ «ЦРиТ «Юнион» Прядко Т. В. Серов А.А. Полынский Ю.В.
24.	Соревнования «Олимпийский зачет по ОФП» среди детей	02.06.19 10.00	Открытая площадка ГБПОУ «КГТиТ №41» лесопарковая зона, Боровское шоссе, д.18,корп.4	30	ГБУ «ЦРиТ «Юнион» Прядко Т. В. Серов А.А Полынский Ю.В.

25.	Турнир по стритболу, посвященный Международному Дню Защиты Детей среди детей и подростков 2003 г. р. и моложе	04.06.19 10.00	Открытая площадка ГБПОУ г. «Школа 1238» Ул. Чоботовская, д.8	30	ГБУ «ЦРиТ «Юнион» «Здоровое поколение-спорт!»Прядко Т. В.Серов А.А. Кузнеченков А.В.
26.	Спортивно-игровое мероприятие для детей района «Лето, Я и спортивные друзья»	06.06.19 11.00	Открытая площадка Парка «Буратино» ул. Новоорловская, влад.5А	80	ГБУ «ЦРиТ «Юнион» «Здоровое поколение-спорт!» Прядко Т. В. Серов А. А.
27.	Турнир по футболу, посвященный Дню России среди детей и подростков 2001 г. р. и моложе	07.06.19 16.00	Открытая площадка ул. Новоорловская, д.10,корп.1	40	ГБУ «ЦРиТ «Юнион» Прядко Т. В. Серов А.А.Кондратьев С.В.
28.	Районный турнир по Футболу, посвященный Дню России и открытию Чемпионата мира по футболу в России среди молодёжи (от 18 лет и старше)	06.06.18 16.00-18.00	Спортивная площадка ул. Скульптора Мухиной, д.3	80	ГБУ «ЦРиТ «Юнион» «Выходи во двор – поиграем»Прядко Т. В., Серов А.А.,Яковлев Д. А.
29.	Спортивно-игровое мероприятие «Сильные, Смелые, Ловкие»	10.06.19 16.00-19.00	Спортивные площадки района	80	ГБУ «ЦРиТ «Юнион» «Выходи – во двор поиграем!»Прядко Т. В. Серов А. А.
30.	Товарищеский турнир по настольному теннису, посвященный Дню России среди детей 2002 г.р. и моложе	10.06.19 18.00	Спортивный зал ГБОУ «Школа №1432» ул. Шолохова, д.19, корп.1	25	ГБУ «ЦРиТ «Юнион» «Спорт для всех» Прядко Т. В. Серов А. А. Лапин А.Н.
31.	Турнир по футболу, «Мы-дети России!» среди молодежи	12.06.19 12.00	Открытая площадка ул. Лукинская ., д.7	50	ГБУ «ЦРиТ «Юнион» Прядко Т. В. Серов А.А, ,Агафошкин В.
32.	Турнир по баскетболу среди юношей и девушек (смешанные команды) 2004 г. р. и моложе	14.06.19 12.00	Открытая площадка ГБОУ «Школа №1018» ул. Шолохова, д.20	30	ГБУ «ЦРиТ «Юнион» «Спорт для всех» Прядко Т. В., Серов А.А., Подковка О.В.
33.	Спортивно-игровое мероприятие «Весело, Дружно, Спортивно»	19.06.19 11.00	Спортивные площадки района	80	ГБУ «ЦРиТ «Юнион» Прядко Т. В.Серов А.А.
34.	Спортивно-игровое мероприятие «Пусть всегда будет Спорт»	26.06.19 11.00	Стадион ГБОУ «Школа №1015», ул. Новопеределкинская, д.13, корп.1	80	ГБУ «ЦРиТ «Юнион» Прядко Т. В. Серов А.А.
35.	Соревнования по велоспорту, посвященные Дню Молодёжи, в рамках «Спорт против наркотиков» среди детей и подростков 2000 г. р. и моложе	27.06.19 18.00	Стадион ГБОУ «Школа №1015», ул. Новопеределкинская, д.13, корп.1	80	ГБУ «ЦРиТ «Юнион» Прядко Т. В. Серов А.А.

РЕШЕНИЕ

19 марта 2019 года № 5/5

О внесении изменений в решение Совета депутатов муниципального округа Ново-Переделкино в городе Москве от 20 декабря 2018 года № 19/2 «О бюджете муниципального округа Ново-Переделкино в городе Москве на 2019 год»

В соответствии Бюджетный Кодекс Российской Федерации, Федеральным законом РФ от 6 октября 2003 года № 131-ФЗ «Об общих принципах организации местного самоуправления в Российской Федерации», Законом города Москвы от 6 ноября 2002 года № 56 «Об организации местного самоуправления в городе Москве», Уставом муниципального округа Ново-Переделкино

Совет депутатов муниципального округа Ново-Переделкино в городе Москве решил:

1. Внести следующие изменения в решение Совета депутатов муниципального округа Ново-Переделкино в городе Москве от 20.12.2018 № 19/2 «О бюджете муниципального округа Ново-Переделкино в городе Москве на 2019 год»:

1.1. Пункт 1.1.1. изложить в следующей редакции:

«1.1.1. Общий объем доходов бюджета муниципального округа Ново-Переделкино в городе Москве в сумме 19804,1 тыс. руб.».

1.2. Пункт 1.1.2. изложить в следующей редакции:

«1.1.2. Общий объем расходов бюджета муниципального округа Ново-Переделкино в городе Москве в сумме 20511,6 тыс. руб.».

1.3. Приложение 3 решения изложить в редакции согласно приложению 1 к настоящему решению;

1.4. Приложение 4 решения изложить в редакции согласно приложению 2 к настоящему решению.

2. Опубликовать настоящее решение в бюллетене «Московский муниципальный вестник».

3. Настоящее решение вступает в силу со дня его принятия.

4. Контроль за выполнением настоящего решения возложить на главу муниципального округа Ново-Переделкино в городе Москве Митрофанова А.В.

Глава муниципального округа
Ново-Переделкино в городе Москве **А.В. Митрофанов**

Приложение 1
к решению Совета депутатов
муниципального округа
Ново-Переделкино в городе Москве
от 19 марта 2019 года № 5/5

Ведомственная структура расходов бюджета муниципального округа Ново-Переделкино в городе Москве на 2019 год

Наименование	Рз	ПР	ЦСР	ВР	Сумма (тыс.рублей)
Аппарат Совета депутатов **муниципального округа Ново-Переделкино в городе Москве** ***(код ведомства 900)***					
ОБЩЕГОСУДАРСТВЕННЫЕ ВОПРОСЫ	01	00			**14920,5**
Функционирование высшего должностного лица субъекта Российской Федерации и муниципального образования	01	02			**2315,6**
Глава муниципального округа **Ново-Переделкино в городе Москве**	01	02	31 А 01 00100		**2222,4**
Расходы на выплаты персоналу в целях обеспечения выполнения функций государственными (муниципальными) органами, казенными учреждениями, органами управления государственными внебюджетными фондами	01	02	31 А 01 00100	100	**1748,4**
Расходы на выплаты персоналу государственных (муниципальных) органов	01	02	31 А 01 00100	120	1748,1
Закупка товаров, работ и услуг для государственных (муниципальных) нужд	01	02	31 А 01 00100	200	**474,0**
Иные закупки товаров, работ и услуг для обеспечения государственных (муниципальных) нужд	01	02	31 А 01 00100	240	474,0
Прочие расходы в сфере здравоохранения	01	02	35 Г 01 01100		**93,2**
Расходы на выплаты персоналу в целях обеспечения выполнения функций государственными (муниципальными) органами, казенными учреждениями, органами управления государственными внебюджетными фондами	01	02	35 Г 01 01100	100	93,2
Расходы на выплаты персоналу государственных (муниципальных) органов	01	02	35 Г 01 01100	120	93,2
Функционирование законодательных (представительных) органов государственной власти и представительных органов муниципальных образований	01	03			**2349,0**
Депутаты Совета депутатов муниципального округа **Ново-Переделкино в городе Москве**	01	03	31 А 01 00200		189,0
Закупка товаров, работ и услуг для государственных (муниципальных) нужд	01	03	31 А 01 00200	200	189,0
Иные закупки товаров, работ и услуг для обеспечения государственных (муниципальных) нужд	01	03	31 А 01 00200	240	189,0
Предоставление иных межбюджетных трансфертов бюджетам внутригородских муниципальных образований	01	03	33А0400100		**2160,0**
Иные межбюджетные трансферты бюджетам внутригородских муниципальных образований	01	03	33А0400100	800	2160,0
Межбюджетные трансферты бюджетам муниципальных округов в целях повышения эффективности	01	03	33А0400100	880	2160,0
Функционирование Правительства Российской Федерации, высших исполнительных органов государственной власти субъектов Российской Федерации, местных администраций	01	04			**10076,6**
Обеспечение деятельности *аппарата Совета депутатов* муниципального округа Ново-Переделкино в городе Москве в части содержания муниципальных служащих для решения вопросов местного значения	01	04	31 Б 01 00500		**9487,0**
Расходы на выплаты персоналу в целях обеспечения выполнения функций государственными (муниципальными) органами, казенными учреждениями, органами управления государственными внебюджетными фондами	01	04	31 Б 01 00500	100	**4915,5**

Расходы на выплаты персоналу государственных (муниципальных) органов	01	04	31 Б 01 00500	120	4915,5
Закупка товаров, работ и услуг для государственных (муниципальных) нужд	01	04	31 Б 01 00500	200	**4427,1**
Иные закупки товаров, работ и услуг для обеспечения государственных (муниципальных) нужд	01	04	31 Б 01 00500	240	4427,1
Иные бюджетные ассигнования	01	04	31 Б 01 00500	800	**5,0**
Уплата налогов, сборов и иных платежей	01	04	31 Б 01 00500	850	5,0
Прочие расходы в сфере здравоохранения	01	04	35 Г 01 01100		**589,6**
Расходы на выплаты персоналу в целях обеспечения выполнения функций государственными (муниципальными) органами, казенными учреждениями, органами управления государственными внебюджетными фондами	01	04	35 Г 01 01100	100	589,6
Расходы на выплаты персоналу государственных (муниципальных) органов	01	04	35 Г 01 01100	120	589,6
Резервный фонд	01	11			**50,0**
Резервный фонд аппарата Совета депутатов муниципального округа Ново-Переделкино в городе Москве	01	11	32 А 01 00000		50,0
Резервные средства	01	11	32 А 01 00000	870	50,0
Другие общегосударственные вопросы	01	13			**129,3**
Уплата членских взносов на осуществление деятельности Совета муниципальных образований города Москвы	01	13	31 Б 01 00400		129,3
Иные бюджетные ассигнования	01	13	31 Б 01 00400	800	129,3
Уплата налогов, сборов и иных платежей	01	13	31 Б 01 00400	850	129,3
НАЦИОНАЛЬНАЯ БЕЗОПАСНОСТЬ И ПРАВООХРАНИТЕЛЬНАЯ ДЕЯТЕЛЬНОСТЬ	**03**	**00**			**100,0**
Защита населения и территории от чрезвычайных ситуаций природного и техногенного характера, гражданская оборона	03	09			**50,0**
Мероприятия по гражданской обороне, предупреждение чрезвычайных ситуаций, обеспечение пожарной безопасности	03	09	35 Е 01 01400		50,0
Закупка товаров, работ и услуг для обеспечения государственных (муниципальных) нужд	03	09	35 Е 01 01400	200	50,0
Иные закупки товаров, работ и услуг для обеспечения государственных (муниципальных) нужд	03	09	35 Е 01 01400	240	50,0
Обеспечение пожарной безопасности	03	10			**50,0**
Информирование населения муниципального образования о мерах по противопожарной безопасности	03	10	35 Е 01 01400		50,0
Закупка товаров, работ и услуг для обеспечения государственных (муниципальных) нужд	03	10	35 Е 01 01400	200	50,0
Иные закупки товаров, работ и услуг для обеспечения государственных (муниципальных) нужд	03	10	35 Е 01 01400	240	50,0
КУЛЬТУРА, КИНЕМАТОГРАФИЯ	08	00			**2842,7**
Другие вопросы в области культуры, кинематографии	08	04			2842,7
Праздничные и социально значимые мероприятия для населения	08	04	35 Е 01 00500		2842,7
Закупка товаров, работ и услуг для государственных (муниципальных) нужд	08	04	35 Е 01 00500	200	2842,7
Иные закупки товаров, работ и услуг для обеспечения государственных (муниципальных) нужд	08	04	35 Е 01 00500	240	2842,7
СОЦИАЛЬНАЯ ПОЛИТИКА	10	00			**1258,4**
Пенсионное обеспечение	10	01			**646,4**
Доплаты к пенсиям муниципальным служащим города Москвы	10	01	35 П 01 01500		646,4
Межбюджетные трансферты	10	01	35 П 01 01500	500	646,4
Иные межбюджетные трансферты	10	01	35 П 01 01500	540	646,4
Другие вопросы в области социальной политики	10	06			**612,0**
Социальные гарантии муниципальным служащим, вышедшим на пенсию	10	06	35 П 01 01800		352,0
Социальное обеспечение и иные выплаты населению	10	06	35 П 01 01800	300	352,0
Социальные выплаты гражданам, кроме публичных нормативных социальных выплат	10	06	35 П 01 01800	320	352,0
Прочие расходы в сфере здравоохранения	10	06	35 Г 01 01100		260,0

Социальное обеспечение и иные выплаты населению	10	06	35 Г 01 01100	300	260,0
Социальные выплаты гражданам, кроме публичных нормативных социальных выплат	10	06	35 Г 01 01100	320	260,0
СРЕДСТВА МАССОВОЙ ИНФОРМАЦИИ	12	00			**1390,0**
Периодическая печать и издательства	12	02			**680,0**
Информирование жителей муниципального округа Ново-Переделкино в городе Москве	12	02	35 Е 01 00300		680,0
Закупка товаров, работ и услуг для государственных (муниципальных) нужд	12	02	35 Е 01 00300	200	640,0
Иные закупки товаров, работ и услуг для обеспечения государственных (муниципальных) нужд	12	02	35 Е 01 00300	240	640,0
Иные бюджетные ассигнования	12	02	35 Е 01 00300	800	**40,0**
Уплата налогов, сборов и иных платежей	12	02	35 Е 01 00300	850	40,0
Другие вопросы в области средств массовой информации	12	04			**710,0**
Информирование жителей муниципального округа Ново-Переделкино в городе Москве	12	04	35 Е 01 00300		710,0
Закупка товаров, работ и услуг для государственных (муниципальных) нужд	12	04	35 Е 01 00300	200	710,0
Иные закупки товаров, работ и услуг для обеспечения государственных (муниципальных) нужд	12	04	35 Е 01 00300	240	710,0
ИТОГО РАСХОДЫ					**20511,6**

Приложение 2
к решению Совета депутатов
муниципального округа
Ново-Переделкино в городе Москве
от 19 марта 2019 года № 5/5

Распределение бюджетных ассигнований по разделам, подразделам, целевым статьям, группам видов расходов классификации расходов бюджета муниципального округа Ново-Переделкино в городе Москве на 2019 год

Наименование	Рз	ПР	ЦСР	ВР	Сумма (тыс.рублей)
ОБЩЕГОСУДАРСТВЕННЫЕ ВОПРОСЫ	01	00			**14920,5**
Функционирование высшего должностного лица субъекта Российской Федерации и муниципального образования	01	02			**2315,6**
Глава муниципального округа Ново-Переделкино в городе Москве	01	02	31 А 01 00100		**2222,4**
Расходы на выплаты персоналу в целях обеспечения выполнения функций государственными (муниципальными) органами, казенными учреждениями, органами управления государственными внебюджетными фондами	01	02	31 А 01 00100	100	**1748,4**
Расходы на выплаты персоналу государственных (муниципальных) органов	01	02	31 А 01 00100	120	1748,4
Закупка товаров, работ и услуг для государственных (муниципальных) нужд	01	02	31 А 01 00100	200	**474,0**
Иные закупки товаров, работ и услуг для обеспечения государственных (муниципальных) нужд	01	02	31 А 01 00100	240	474,0
Прочие расходы в сфере здравоохранения	01	02	35 Г 01 01100		**93,2**
Расходы на выплаты персоналу в целях обеспечения выполнения функций государственными (муниципальными) органами, казенными учреждениями, органами управления государственными внебюджетными фондами	01	02	35 Г 01 01100	100	93,2
Расходы на выплаты персоналу государственных (муниципальных) органов	01	02	35 Г 01 01100	120	93,2

Функционирование законодательных (представительных) органов государственной власти и представительных органов муниципальных образований	01	03			**2349,0**
Депутаты Совета депутатов муниципального округа Ново-Переделкино в городе Москве	01	03	31 А 01 00200		189,0
Закупка товаров, работ и услуг для государственных (муниципальных) нужд	01	03	31 А 01 00200	200	189,0
Иные закупки товаров, работ и услуг для обеспечения государственных (муниципальных) нужд	01	03	31 А 01 00200	240	189,0
Предоставление иных межбюджетных трансфертов бюджетам внутригородских муниципальных образований	01	03	33А0400100		**2160,0**
Иные межбюджетные трансферты бюджетам внутригородских муниципальных образований	01	03	33А0400100	800	2160,0
Межбюджетные трансферты бюджетам муниципальных округов в целях повышения эффективности	01	03	33А0400100	880	2160,0
Функционирование Правительства Российской Федерации, высших исполнительных органов государственной власти субъектов Российской Федерации, местных администраций	01	04			**10076,6**
Обеспечение деятельности *аппарата Совета* муниципального округа Ново-Переделкино в городе Москве в части содержания муниципальных служащих для решения вопросов местного значения	01	04	31 Б 01 00500		**9487,0**
Расходы на выплаты персоналу в целях обеспечения выполнения функций государственными (муниципальными) органами, казенными учреждениями, органами управления государственными внебюджетными фондами	01	04	31 Б 01 00500	100	**4915,5**
Расходы на выплаты персоналу государственных (муниципальных) органов	01	04	31 Б 01 00500	120	4915,5
Закупка товаров, работ и услуг для государственных (муниципальных) нужд	01	04	31 Б 01 00500	200	**4427,1**
Иные закупки товаров, работ и услуг для обеспечения государственных (муниципальных) нужд	01	04	31 Б 01 00500	240	4427,1
Иные бюджетные ассигнования	01	04	31 Б 01 00500	800	**5,0**
Уплата налогов, сборов и иных платежей	01	04	31 Б 01 00500	850	5,0
Прочие расходы в сфере здравоохранения	01	04	35 Г 01 01100		**589,6**
Расходы на выплаты персоналу в целях обеспечения выполнения функций государственными (муниципальными) органами, казенными учреждениями, органами управления государственными внебюджетными фондами	01	04	35 Г 01 01100	100	589,6
Расходы на выплаты персоналу государственных (муниципальных) органов	01	04	35 Г 01 01100	120	589,6
Резервный фонд	01	11			**50,0**
Резервный фонд *аппарата Совета депутатов* муниципального округа Ново-Переделкино в городе Москве	01	11	32 А 01 00000		50,0
Резервные средства	01	11	32 А 01 00000	870	50,0
Другие общегосударственные вопросы	01	13			**129,3**
Уплата членских взносов на осуществление деятельности Совета муниципальных образований города Москвы	01	13	31 Б 01 00400		129,3
Иные бюджетные ассигнования	01	13	31 Б 01 00400	800	129,3
Уплата налогов, сборов и иных платежей	01	13	31 Б 01 00400	850	129,3
НАЦИОНАЛЬНАЯБЕЗОПАСНОСТЬ И ПРАВООХРАНИТЕЛЬНАЯ ДЕЯТЕЛЬНОСТЬ	**03**				**100,0**
Защита населения и территории от чрезвычайных ситуаций природного и техногенного характера, гражданская оборона	03	09			**50,0**
Мероприятия по гражданской обороне, предупреждение чрезвычайных ситуаций, обеспечение пожарной безопасности	03	09	35 Е 01 01400		50,0
Закупка товаров, работ и услуг для обеспечения государственных (муниципальных) нужд	03	09	35 Е 01 01400	200	50,0
Иные закупки товаров, работ и услуг для обеспечения государственных (муниципальных) нужд	03	09	35 Е 01 01400	240	50,0

Обеспечение пожарной безопасности	03	10			**50,0**
Информирование населения муниципального образования о мерах по противопожарной безопасности	03	10	35 Е 01 01400		50,0
Закупка товаров, работ и услуг для обеспечения государственных (муниципальных) нужд	03	10	35 Е 01 01400	200	50,0
Иные закупки товаров, работ и услуг для обеспечения государственных (муниципальных) нужд	03	10	35 Е 01 01400	240	50,0
КУЛЬТУРА, КИНЕМАТОГРАФИЯ	08	00			**2842,7**
Другие вопросы в области культуры, кинематографии	08	04			2842,7
Праздничные и социально значимые мероприятия для населения	08	04	35 Е 01 00500		2842,7
Закупка товаров, работ и услуг для государственных (муниципальных) нужд	08	04	35 Е 01 00500	200	2842,7
Иные закупки товаров, работ и услуг для обеспечения государственных (муниципальных) нужд	08	04	35 Е 01 00500	240	2842,7
СОЦИАЛЬНАЯ ПОЛИТИКА	10	00			**1258,4**
Пенсионное обеспечение	10	01			646,4
Доплаты к пенсиям муниципальным служащим города Москвы	10	01	35 П 01 01500		646,4
Межбюджетные трансферты	10	01	35 П 01 01500	500	646,4
Иные межбюджетные трансферты	10	01	35 П 01 01500	540	646,4
Другие вопросы в области социальной политики	10	06			**612,0**
Социальные гарантии муниципальным служащим, вышедшим на пенсию	10	06	35 П 01 01800		352,0
Социальное обеспечение и иные выплаты населению	10	06	35 П 01 01800	300	352,0
Социальные выплаты гражданам, кроме публичных нормативных социальных выплат	10	06	35 П 01 01800	320	352,0
Прочие расходы в сфере здравоохранения	10	06	35 Г 01 01100		260,0
Социальное обеспечение и иные выплаты населению	10	06	35 Г 01 01100	300	260,0
Социальные выплаты гражданам, кроме публичных нормативных социальных выплат	10	06	35 Г 01 01100	320	260,0
СРЕДСТВА МАССОВОЙ ИНФОРМАЦИИ	12	00			**1390,0**
Периодическая печать и издательства	12	02			**680,0**
Информирование жителей муниципального округа Ново-Переделкино	12	02	35 Е 01 00300		680,0
Закупка товаров, работ и услуг для государственных (муниципальных) нужд	12	02	35 Е 01 00300	200	640,0
Иные закупки товаров, работ и услуг для обеспечения государственных (муниципальных) нужд	12	02	35 Е 01 00300	240	640,0
Иные бюджетные ассигнования	12	02	35 Е 01 00300	800	40,0
Уплата налогов, сборов и иных платежей	12	02	35 Е 01 00300	850	40,0
Другие вопросы в области средств массовой информации	12	04			**710,0**
Информирование жителей муниципального округа Ново-Переделкино	12	04	35 Е 01 00300		710,0
Закупка товаров, работ и услуг для государственных (муниципальных) нужд	12	04	35 Е 01 00300	200	710,0
Иные закупки товаров, работ и услуг для обеспечения государственных (муниципальных) нужд	12	04	35 Е 01 00300	240	710,0
ИТОГО РАСХОДЫ					**20511,6**

РЕШЕНИЕ

23 мая 2019 года № 8/2

Об утверждении Регламента реализации отдельных полномочий города Москвы в сфере размещения объектов капитального строительства

В соответствии с частью 4 статьи 1 Закона города Москвы от 11 июля 2012 года № 39 «О наделении органов местного самоуправления муниципальных округов в городе Москве отдельными полномочиями города Москвы», частью 2 статьи 8 Закона города Москвы от 14 июля 2004 года № 50 «О порядке наделения органов местного самоуправления внутригородских муниципальных образований в городе Москве отдельными полномочиями города Москвы (государственными полномочиями)», постановлениями Правительства Москвы от 28 июля 2009 года № 685-ПП «О порядке строительства объектов гаражного назначения в городе Москве» и от 6 апреля 2010 года № 270-ПП «Об утверждении Положения о составе, порядке подготовки, согласования и представления на утверждение проектов планировки территорий в городе Москве»

Совет депутатов муниципального округа Ново-Переделкино в городе Москве решил:

1. Утвердить Регламент реализации отдельных полномочий города Москвы в сфере размещения объектов капитального строительства (приложение).
2. Опубликовать настоящее решение в бюллетене «Московский муниципальный вестник» и разместить на официальном сайте муниципального округа Ново-Переделкино.
3. Признать утратившими силу решения Совета депутатов муниципального округа Ново-Переделкино в городе Москве от 8 сентября 2015 года № 91 «Об утверждении Регламента реализации отдельных полномочий города Москвы в сфере размещения объектов капитального строительства», от 11 декабря 2018 года № 18/9 «О внесении изменений в решение Совета депутатов муниципального округа Ново-Переделкино в городе Москве от 8 сентября 2015 года № 91».
4. Контроль за выполнением настоящего решения возложить на главу муниципального округа Ново-Переделкино в городе Москве **Митрофанова А.В.**

Глава муниципального округа
Ново-Переделкино в городе Москве **А. В. Митрофанов**

Приложение
к решению Совета депутатов
муниципального округа
Ново-Переделкино
в городе Москве
от 23 мая 2019 года № 8/2

Регламент
реализации отдельных полномочий города Москвы
в сфере размещения объектов капитального строительства

1. Настоящий Регламент определяет порядок реализации Советом депутатов муниципального округа Ново-Переделкино в городе Москве (далее – Совет депутатов) отдельных полномочий города Москвы в сфере размещения объектов капитального строительства, переданных органам местного самоуправления муниципального округа Ново-Переделкино в городе Москве Законом города Москвы от 11 июля 2012 года № 39 «О наделении органов местного самоуправления муниципальных округов в городе Москве отдельными полномочиями города Москвы» (далее – переданные полномочия).

2. Организацию работы по реализации Советом депутатов переданных полномочий осуществляют глава муниципального округа Ново-Переделкино в городе Москве и комиссия Совета депутатов муниципального округа Ново-Переделкино в городе Москве по развитию муниципального округа (далее – комиссия) в соответствии с Регламентом Совета депутата и настоящим Регламентом.

3. Началом реализации переданных полномочий является поступление в Совет депутатов обращения уполномоченного Правительством Москвы органа исполнительной власти города Москвы, по вопросам указанным в пункте 1 настоящего Регламента (далее – обращение, уполномоченный орган).

4. Регистрация обращения осуществляется в день его поступления и не позднее следующего дня направляется (в бумажном и (или) электронном виде) депутатам Совета депутатов и в комиссию. В случае поступления обращения в бумажном виде, его перевод в электронный вид осуществляется при наличии возможности.

5. Комиссия обеспечивает рассмотрение обращения на заседании комиссии, подготовку решения комиссии и проекта решения Совета депутатов. О дате, времени и месте проведения заседания комиссии сообщается депутатам Совета депутатов и в случае, если планируется размещение объектов религиозного назначения, в централизованную религиозную организацию и (или) религиозную организацию, входящую в ее структуру, не менее чем за 2 рабочих дня до дня заседания.

6. Обращение, решение комиссии и проект решения Совета депутатов рассматриваются на заседании Совета депутатов в сроки, установленные Правительством Москвы.

7. Информация о дате, времени и месте проведения заседания Совета депутатов по рассмотрению обращения направляется в уполномоченный орган и в случае, если планируется размещение объектов религиозного назначения, в централизованную религиозную организацию и (или) религиозную организацию, входящую в ее структуру, и размещается на официальном сайте муниципального округа Ново-Переделкино в городе Москве www.np-mos.ru в информационно-телекоммуникационной сети «Интернет» не позднее чем за 3 дня до дня заседания.

8. Решение Совета депутатов об отказе в согласовании вопросов, указанных в пункте 1 настоящего Регламента, принимается не менее чем двумя третями от установленной численности депутатов Совета депутатов.

9. Если против согласования вопросов, указанных в пункте 1 настоящего Регламента, проголосовало менее двух третей от установленной численности депутатов Совета депутатов, оформляется решение Совета депутатов о согласовании этих вопросов.

10. В решениях Совета депутатов (пункты 8, 9) указываются: назначение объекта капитального строительства и адрес земельного участка или размещения этого объекта, реквизиты обращения (наимено-

вание уполномоченного органа, дата и номер обращения), дата поступления обращения в Совет депутатов и его регистрационный номер, в решении Совета депутатов об отказе в согласовании вопросов, установленных пунктом 1 настоящего Регламента, также указывается обоснование отказа.

11. Решения Совета депутатов, указанные в пунктах 8 и 9 настоящего Регламента, направляются в соответствующий уполномоченный орган, в Департамент территориальных органов исполнительной власти города Москвы (с приложением копии обращения) и размещается на официальном сайте муниципального округа Ново-Переделкино в городе Москве в информационно-телекоммуникационной сети «Интернет» в течение 3 календарных дней со дня его принятия, а также подлежит официальному опубликованию в бюллетене «Московский муниципальный вестник».

РЕШЕНИЕ

23 мая 2019 года № 8/3

Об утверждении Регламента реализации отдельных полномочий города Москвы в сфере размещения некапитальных объектов

В соответствии с частью 5 статьи 1 Закона города Москвы от 11 июля 2012 года № 39 «О наделении органов местного самоуправления муниципальных округов в городе Москве отдельными полномочиями города Москвы», частью 2 статьи 8 Закона города Москвы от 14 июля 2004 года № 50 «О порядке наделения органов местного самоуправления внутригородских муниципальных образований в городе Москве отдельными полномочиями города Москвы (государственными полномочиями)», постановлениями Правительства Москвы от 3 февраля 2011 года № 26-ПП «О размещении нестационарных торговых объектов, расположенных в городе Москве на земельных участках, в зданиях, строениях и сооружениях, находящихся в государственной собственности», от 6 марта 2015 года № 102-ПП «О размещении сезонных (летних) кафе при стационарных предприятиях общественного питания» и от 23 июня 2016 года № 355-ПП «О размещении в городе Москве нестационарных торговых объектов при стационарных торговых объектах»

Совет депутатов муниципального округа Ново-Переделкино в городе Москве решил

1. Утвердить Регламент реализации отдельных полномочий города Москвы в сфере размещения некапитальных объектов (приложение).

2. Опубликовать настоящее решение в бюллетене «Московский муниципальный вестник» и разместить на официальном сайте муниципального округа Ново-Переделкино.

3. Признать утратившим силу решение Совета депутатов муниципального округа Ново-Переделкино в городе Москве от 8 сентября 2015 года № 92 «Об утверждении Регламента реализации отдельных полномочий города Москвы в сфере размещения некапитальных объектов».

4. Контроль за выполнением настоящего решения возложить на главу муниципального округа Ново-Переделкино в городе Москве **Митрофанова А.В.**

Глава муниципального округа
Ново-Переделкино в городе Москве **А.В. Митрофанов**

Приложение
к решению Совета депутатов
муниципального округа
Ново-Переделкино
в городе Москве
от 23 мая 2019 года № 8/3

Регламент
реализации отдельных полномочий города Москвы
в сфере размещения некапитальных объектов

1. Настоящий Регламент определяет порядок реализации Советом депутатов муниципального округа Ново-Переделкино в городе Москве (далее – Совет депутатов) отдельных полномочий города Москвы в сфере размещения некапитальных объектов, переданных органам местного самоуправления муниципального округа Ново-Переделкино в городе Москве Законом города Москвы от 11 июля 2012 года № 39 «О наделении органов местного самоуправления муниципальных округов в городе Москве отдельными полномочиями города Москвы» (далее – некапитальные объекты, переданные полномочия).

2. Организацию работы по реализации Советом депутатов переданных полномочий осуществляют глава муниципального округа Ново-Переделкино в городе Москве и комиссия Совета депутатов муниципального округа Ново-Переделкино в городе Москве по развитию муниципального округа (далее – комиссия) в соответствии с Регламентом Совета депутатов и настоящим Регламентом.

3. Началом реализации переданных полномочий является поступление в Совет депутатов обращения уполномоченного Правительством Москвы органа исполнительной власти города Москвы, по вопросам указанным в пункте 1 настоящего Регламента (далее – обращение, уполномоченный орган).

4. Регистрация обращения осуществляется в день его поступления и не позднее следующего дня направляется (в бумажном и (или) электронном виде) депутатам Совета депутатов и в комиссию. В случае поступления обращения в бумажном виде, его перевод в электронный вид осуществляется при наличии возможности.

5. Комиссия обеспечивает рассмотрение обращения на заседании комиссии, подготовку решения комиссии и проекта решения Совета депутатов. О дате, времени и месте проведения заседания комиссии сообщается депутатам Совета депутатов не менее чем за 2 рабочих дня до дня заседания.

6. Обращение, решение комиссии и проект решения Совета депутатов рассматриваются на заседании Совета депутатов в сроки, установленные Правительством Москвы.

7. Информация о дате, времени и месте проведения заседания Совета депутатов по рассмотрению обращения направляется в уполномоченный орган и размещается на официальном сайте муниципального округа Ново-Переделкино в городе Москве в информационно-телекоммуникационной сети «Интернет» не менее чем за 3 календарных дня до дня заседания.

8. По итогам рассмотрения обращения, решения комиссии Совет депутатов открытым голосованием большинством голосов от установленной численности депутатов Совета депутатов принимает одно из следующих решений:

1) о согласовании проекта схемы (проекта изменений схемы) размещения нестационарных торговых объектов в полном объеме, о согласовании указанных проектов частично или об отказе в их согласовании;

2) о согласовании места размещения нестационарного торгового объекта при стационарном торговом объекте или об отказе в согласовании места его размещения;

3) о согласовании размещения сезонного (летнего) кафе или об отказе в согласовании его размещения;

4) о проекте схемы (проекта изменения схемы) размещения иных некапитальных объектов в соответствии с принятым Правительством Москвы порядком.

9. Решения Совета депутатов о частичном согласовании или об отказе в согласовании, указанные в

подпунктах 1-3 пункта 8 настоящего Регламента, должны быть мотивированными. Основанием для частичного согласования или отказа в согласовании является нарушение интересов жителей муниципального округа Ново-Переделкино в городе Москве при размещении некапитальных объектов.

10. Решения Совета депутатов, указанные в пункте 8 настоящего Регламента, должны содержать: назначение (специализацию) и указание на место размещения некапитального объекта (адресные ориентиры), реквизиты обращения (наименование уполномоченного органа, дата и номер обращения), дату поступления обращения в Совет депутатов и его регистрационный номер.

11. Решение Совета депутатов, принятое в соответствии с настоящим Регламентом, направляется в уполномоченный орган, в Департамент территориальных органов исполнительной власти города Москвы и размещается на официальном сайте муниципального округа Ново-Переделкино в городе Москве в информационно-телекоммуникационной сети «Интернет» в течение 3 календарных дней со дня его принятия, а также подлежит официальному опубликованию в бюллетене «Московский муниципальный вестник».

РЕШЕНИЕ

23 мая 2019 года № 8/4

Об утверждении Регламента реализации отдельного полномочия города Москвы по рассмотрению документов для перевода жилого помещения в нежилое и согласованию проекта решения Департамента городского имущества города Москвы о переводе жилого помещения в нежилое в многоквартирном жилом доме

В соответствии с частью 8 статьи 1 Закона города Москвы от 11 июля 2012 года № 39 «О наделении органов местного самоуправления муниципальных округов в городе Москве отдельными полномочиями города Москвы», частью 2 статьи 8 Закона города Москвы от 14 июля 2004 года № 50 «О порядке наделения органов местного самоуправления внутригородских муниципальных образований в городе Москве отдельными полномочиями города Москвы (государственными полномочиями)» и постановлением Правительства Москвы от 27 октября 2015 года № 692-ПП «О переводе жилых (нежилых) помещений в нежилые (жилые) помещения, признании нежилых помещений жилыми помещениями, пригодными для проживания»

Совет депутатов муниципального округа Ново-Переделкино в городе Москве решил:

1. Утвердить Регламент реализации отдельного полномочия города Москвы по рассмотрению документов для перевода жилого помещения в нежилое и согласованию проекта решения Департамента городского имущества города Москвы о переводе жилого помещения в нежилое в многоквартирном жилом доме (приложение).

2. Опубликовать настоящее решение в бюллетене «Московский муниципальный вестник» и разместить на официальном сайте муниципального округа Ново-Переделкино.

3. Признать утратившим силу решение Совета депутатов муниципального округа Ново-Переделкино в городе Москве от 27 июня 2014 года № 48 «Об утверждении Регламента реализации отдельных полномочий города Москвы по рассмотрению документов для перевода жилого помещения в нежилое и согласованию проекта решения уполномоченного органа исполнительной власти города Москвы о переводе жилого помещения в нежилое в многоквартирном жилом доме».

4. Контроль за выполнением настоящего решения возложить на главу муниципального округа Ново-Переделкино в городе Москве **Митрофанова А.В.**

Глава муниципального округа
Ново-Переделкино в городе Москве **А.В. Митрофанов**

Приложение
к решению Совета депутатов
муниципального округа
Ново-Переделкино
в городе Москве
от 23 мая 2019 года № 8/4

Регламент
реализации отдельного полномочия города Москвы по рассмотрению документов для перевода жилого помещения в нежилое и согласованию проекта решения Департамента городского имущества города Москвы о переводе жилого помещения в нежилое в многоквартирном жилом доме

1. Настоящий Регламент определяет порядок реализации Советом депутатов муниципального округа Ново-Переделкино в городе Москве (далее – Совет депутатов) отдельного полномочия города Москвы по рассмотрению представленных в установленном порядке в Департамент городского имущества города Москвы документов для перевода жилого помещения в нежилое и согласованию проекта решения Департамента городского имущества города Москвы о переводе жилого помещения в нежилое в многоквартирном жилом доме (далее – обращение).

2. Организацию работы с обращением осуществляют глава муниципального округа Ново-Переделкино в городе Москве и комиссия Совета депутатов муниципального округа Ново-Переделкино в городе Москве по развитию муниципального округа (далее – комиссия) в соответствии с Регламентом Совета депутатов и настоящим Регламентом.

3. Началом реализации Советом депутатов отдельного полномочия города Москвы, указанного в пункте 1 настоящего Регламента, является поступление в Совет депутатов обращения.

4. Регистрация обращения осуществляется в день его поступления и не позднее следующего дня направляется (в бумажном и (или) электронном виде) депутатам Совета депутатов и в комиссию. В случае поступления обращения Департамента в бумажном виде, его перевод в электронный вид осуществляется при наличии возможности.

5. Не позднее двух рабочих дней со дня регистрации обращения комиссия совместно с главой муниципального округа Ново-Переделкино в городе Москве подготавливает сообщение в письменной форме о переводе жилого помещения в нежилое в соответствующем многоквартирном жилом доме (далее – сообщение).

Сообщение должно содержать информацию об обращении, о переводе жилого помещения в нежилое, о дате, месте и времени проведения заседания Совета депутатов, на котором будет оно рассмотрено, а также сроки (не менее 10 календарных дней) и место приема обращений собственников помещений в многоквартирном жилом доме, в случае если был нарушен порядок проведения общего собрания собственников помещений в этом доме, установленный Жилищным кодексом Российской Федерации (далее – информация собственников).

6. Аппарат Совета депутатов муниципального округа Ново-Переделкино в городе Москве (далее – аппарат Совета депутатов) не позднее одного рабочего дня после дня подготовки сообщения обеспечивает его размещение в помещениях данного дома, доступных для всех собственников помещений, на информационных стендах муниципального округа Ново-Переделкино в городе Москве, на информа-

ционных стендах в помещениях аппарата Совета депутатов, управы района Ново-Переделкино города Москвы, а также на официальном сайте муниципального округа Ново-Переделкино в городе Москве в информационно-телекоммуникационной сети «Интернет».

7. Комиссия обеспечивает рассмотрение обращения, информации собственников (при наличии) на заседании комиссии, подготовку решения комиссии и проекта решения Совета депутатов.

О дате, времени и месте проведения заседания комиссии сообщается депутатам Совета депутатов не менее чем за 2 рабочих дня до дня заседания.

8. Обращение, информация собственников (при наличии), решение комиссии и проект решения Совета депутатов рассматриваются на заседании Совета депутатов в срок, не превышающий 30 календарных дней со дня регистрации обращения.

9. Информация о дате, времени и месте проведения заседания Совета депутатов направляется в Департамент городского имущества города Москвы и размещается на официальном сайте Ново-Переделкино в городе Москве в информационно-телекоммуникационной сети «Интернет» не менее чем за 3 календарных дня до дня заседания.

10. По итогам рассмотрения обращения, информации собственников (при наличии) и решения комиссии Совет депутатов открытым голосованием большинством голосов от установленной численности депутатов Совета депутатов принимает решение о согласовании или об отказе в согласовании проекта решения Департамента городского имущества города Москвы о переводе жилого помещения в нежилое в многоквартирном жилом доме.

11. Решение Совета депутатов об отказе в согласовании проекта решения Департамента городского имущества города Москвы о переводе жилого помещения в нежилое в многоквартирном жилом доме должно быть мотивированным. Основанием для отказа Советом депутатов в согласовании указанного проекта решения является нарушение порядка проведения общего собрания собственников помещений в многоквартирном жилом доме.

12. В решении Совета депутатов (пункт 10) указываются: реквизиты обращения, дата его поступления в Совет депутатов и регистрационный номер.

13. Решение Совета депутатов (пункт 10) направляется в Департамент городского имущества города Москвы, Департамент территориальных органов исполнительной власти города Москвы и размещается на официальном сайте муниципального округа Ново-Переделкино в городе Москве в информационно-телекоммуникационной сети «Интернет» не позднее 3 календарных дней со дня его принятия, а также подлежит официальному опубликованию в бюллетене «Московский муниципальный вестник».

РЕШЕНИЕ

23 мая 2019 года № 8/5

О внесении изменений в решение Совета депутатов муниципального округа Ново-Переделкино в городе Москве от 28 апреля 2015 года № 53

В соответствии с пунктом 5 части 2 статьи 1 Закона города Москвы от 11 июля 2012 года № 39 «О наделении органов местного самоуправления муниципальных округов в городе Москве отдельными полномочиями города Москвы», частью 2 статьи 8 Закона города Москвы от 14 июля 2004 года № 50 «О порядке наделения органов местного самоуправления внутригородских муниципальных образований в городе Москве отдельными полномочиями города Москвы (государственными полномочиями)», постановлением Правительства Москвы от 2 июля 2013 года № 428-ПП «О Порядке установки ограждений на придомовых территориях в городе Москве»

Совет депутатов муниципального округа Ново-Переделкино в городе Москве решил:

1. Внести в решение Совета депутатов муниципального округа Ново-Переделкино в городе Москве от 28 апреля 2015 года № 53 «Об утверждении Регламента реализации отдельного полномочия города Москвы по согласованию установки ограждающих устройств на придомовых территориях многоквартирных домов» следующие изменения:

1) в названии приложения к решению слова «отдельных полномочий» заменить словами «отдельного полномочия»;

2) пункт 3 приложения к решению изложить в следующей редакции:

«3. Началом осуществления Советом депутатов переданного полномочия является поступление в Совет депутатов обращения лица, уполномоченного на представление интересов собственников помещений в многоквартирном доме по вопросам, связанным с установкой ограждающих устройств и их демонтажем (далее – уполномоченное лицо), решения общего собрания собственников помещений в многоквартирном доме или сформированных на бумажном носителе результатов опроса среди собственников помещений в многоквартирном доме, проведенного в рамках реализации пилотного проекта «Электронный дом», с приложением проекта размещения ограждающего устройства (далее – обращение).»;

3) в пункте 6 приложения к решению слова «Решение общего собрания» заменить словом «Обращение».

2. Направить настоящее решение в Департамент территориальных органов исполнительной власти города Москвы в течение 3 рабочих дней со дня его принятия.

3. Опубликовать настоящее решение в бюллетене «Московский муниципальный вестник».

4. Контроль выполнения настоящего решения возложить на главу муниципального округа Ново-Переделкино в городе Москве Митрофанова А.В.

Глава муниципального округа
Ново-Переделкино в городе Москве **А.В. Митрофанов**

РЕШЕНИЕ

23 мая 2019 года № 8/6

О согласовании адресного перечня объектов компенсационного озеленения в рамках городской программы «Миллион деревьев» в осенний период 2019 года

В соответствии с пунктом 4 части 2 статьи 1 Закона города Москвы от 11 июля 2012 года № 39 «О наделении органов местного самоуправления муниципальных округов в городе Москве отдельными полномочиями города Москвы», на основании обращения управы района Ново-Переделкино от 16 мая 2019 года № 238,

Совет депутатов муниципального округа Ново-Переделкино в городе Москве решил:

1. Согласовать адресный перечень объектов компенсационного озеленения в рамках городской программы «Миллион деревьев» в осенний период 2019 года. (Приложение)

2. Направить копию настоящего решения в Департамент территориальных органов исполнительной власти города Москвы, Департамент природопользования и охраны окружающей среды города Москвы, префектуру Западного административного округа города Москвы, управу района Ново-Переделкино.

3. Опубликовать настоящее решение в бюллетене «Московский муниципальный вестник» и разместить на официальном сайте муниципального округа Ново-Переделкино в городе Москве.

4. Контроль выполнения настоящего решения возложить на главу муниципального округа Ново-Переделкино в городе Москве **Митрофанова А.В.**

Глава муниципального округа
Ново-Переделкино в городе Москве **А.В. Митрофанов**

Приложение
к решению Совета депутатов
муниципального округа
Ново-Переделкино
в городе Москве
от 23 мая 2019 года № 8/6

Адресный перечень объектов компенсационного озеленения в рамках городской программы «Миллион деревьев» в осенний период 2019 года

№	Адрес	Породы деревьев	Кол-во деревьев, шт.	Породы кустарников	Кол-во кустарников, шт.
1	Лукинская ул. 1, 1 к.1	Липа	2	Сирень обыкновенная	5
2	Лукинская ул. 3, к. 1	Липа	5	Сирень обыкновенная	10
	ИТОГО		**7**		**15**

РЕШЕНИЕ

11 июня 2019 года № 9/1

О заслушивании информации директора Центра развития и творчества «Юнион» о работе учреждения в 2018 году

В соответствии с пунктом 9 части 1 статьи 1 Закона города Москвы от 11 июля 2012 года № 39 «О наделении органов местного самоуправления муниципальных округов в городе Москве отдельными полномочиями города Москвы» и заслушав информацию директора «Центра развития и творчества «Юнион» **Прядко Т. В.** о работе учреждения в 2018 году

Совет депутатов муниципального округа Ново-Переделкино в городе Москве решил:

1.Принять информацию директора Центра развития и творчества «Юнион» **Прядко Т. В.** о работе учреждения в 2018 году к сведению.

2.Направить настоящее решение в префектуру Западного административного округа, Департамент территориальных органов исполнительной власти города Москвы.

3.Опубликовать настоящее решение в бюллетене «Московский муниципальный вестник» и разместить на официальном сайте муниципального округа Ново-Переделкино.

4.Контроль выполнения настоящего решения возложить на главу муниципального округа Ново-Переделкино в городе Москве **Митрофанова А. В.**

Глава муниципального округа
Ново-Переделкино в городе Москве **А.В. Митрофанов**

РЕШЕНИЕ

11 июня 2019 года № 9/2

О согласовании календарного плана по досуговой, социально-воспитательной, физкультурно-оздоровительной и спортивной работе с населением района Ново-Переделкино на 3 квартал 2019 года

В соответствии с пунктом 3 части 7 статьи 1 Закона города Москвы от 11 июля 2012 года № 39 «О наделении органов местного самоуправления муниципальных округов в городе Москве отдельными полномочиями города Москвы», учитывая обращение главы управы района Ново-Переделкино города Москвы **Булыгина Н. В.** от 7 июня 2019 года № 07-695/19

Совет депутатов муниципального округа Ново-Переделкино в городе Москве решил:

1. Согласовать календарный план по досуговой, социально-воспитательной, физкультурно-оздоровительной и спортивной работе с населением района Ново-Переделкино на 3 квартал 2019 года (Приложение).

2. Направить копию настоящего решения в управу района Ново-Переделкино, префектуру Западного административного округа города Москвы, Департамент территориальных органов исполнительной власти города Москвы в течение 3 дней со дня его принятия.

3. Опубликовать настоящее решение в бюллетене «Московский муниципальный вестник» и разместить на официальном сайте муниципального округа Ново-Переделкино.

4. Контроль выполнения настоящего решения возложить на главу муниципального округа Ново-Переделкино в городе Москве **Митрофанова А.В.**

Глава муниципального округа
Ново-Переделкино в городе Москве **А.В. Митрофанов**

Приложение
к решению Совет депутатов
муниципального округа
Ново-Переделкино
в городе Москве
от 11.06.2019 года № 9/2

Календарный план по досуговой, социально-воспитательной, физкультурно-оздоровительной и спортивной работе с населением района Ново-Переделкино на 3 квартал 2019 года

№ п/п	Название мероприятия	Дата	Место проведения	Число участников (чел.)	Ответственный
Досуговые, социально-воспитательные мероприятия					
1.	Досугово-игровое мероприятие для населения района Ново-Переделкино «Все будет в шоколаде!»	03.07.2019 16:00-18:00	Территория детского парка «Буратино» по адресу: ул. Новоорловская, вл.5	80	ГБУ «ЦРиТ «Юнион» Прядко Т.В.Геворкян Т.В.
2.	Досуговый праздник для населения района Ново-Переделкино «Ромашковая Русь»	08.07.2019 16:00-18:00	Территория детского парка «Буратино» по адресу: ул. Новоорловская, вл.5	80	ГБУ «ЦРиТ «Юнион» Прядко Т.В.Геворкян Т.В.
3.	Досугово-игровое мероприятие для населения района Ново-Переделкино «Дружат дети всей Земли!»	16.07.2019 16:00-18:00	Территория детского парка «Буратино» по адресу: ул. Новоорловская, вл.5	80	ГБУ «ЦРиТ «Юнион» Прядко Т.В.Геворкян Т.В.
4.	Спортивно-игровое мероприятие для населения района Ново-Переделкино «Физкульт -Ура!»	13.08.2019 16.00-18.00	Территория детского парка «Буратино» ул. Новоорловская, вл.5	80	ГБУ «ЦРиТ «Юнион» Прядко Т.В.Геворкян Т.В.
5.	Спортивно-игровое мероприятие для населения района Ново-Переделкино «Гордо реет флаг Российский!»	22.08.2019 16.00-18.00	Территория детского парка «Буратино» ул. Новоорловская, вл.5	80	ГБУ «ЦРиТ «Юнион» Прядко Т.В.Геворкян Т.В.
6.	Соревнования по велоспорту, посвящённые Дню Солидарности в борьбе с терроризмом, в рамках программы «Спорт против террора - в память о Беслане!» среди детей и подростков 2001 г. р. и моложе	29.08.2019 18.00-20.00	Школьный стадион ГБОУ «Школа №1015» по адресу: ул. Новопеределкинская д.13, к.1	80	ГБУ «ЦРиТ «Юнион» Прядко Т.В.Геворкян Т.В.
7.	День открытых дверей в ГБУ «ЦРиТ «Юнион» для детей и подростков района «Путешествие в страну Знаний»	29.08.2019 16:00-19:00	ГБУ «ЦРиТ «Юнион» по адресу: ул. Чоботовская, д.1	80	ГБУ «ЦРиТ «Юнион» Прядко Т.В.Геворкян Т.В.
8.	Досугово-игровое мероприятие для населения района Ново-Переделкино «Москвой гордится вся Россия!»	08.09.2019 16:00-19:00	Открытая площадка района по адресу: ул. Скульптора Мухиной, д.6	80	ГБУ «ЦРиТ «Юнион» Прядко Т.В.Геворкян Т.В.
9.	Досугово-игровое мероприятие для воспитанников ГБУ «ЦРиТ «Юнион» «С миром мы живем!»	24.09.2019 16:30-17:30	ГБУ «ЦРиТ «Юнион» по адресу: ул. Чоботовская, д.1	80	ГБУ «ЦРиТ «Юнион» Прядко Т.В.Геворкян Т.В.

РЕШЕНИЕ

11 июня 2019 года № 9/3

О плане работы Совета депутатов муниципального округа Ново-Переделкино в городе Москве на 3 квартал 2019 года

В соответствии со статьей 15 Регламента Совета депутатов муниципального округа Ново-Переделкино в городе Москве

Совет депутатов муниципального округа Ново-Переделкино в городе Москве решил:

1.Утвердить план работы Совета депутатов муниципального округа Ново-Переделкино в городе Москве на 3 квартал 2019 года (Приложение).

2.Настоящее решение вступает в силу со дня его принятия.

3.Опубликовать настоящее решение в бюллетене «Московский муниципальный вестник» и разместить на официальном сайте муниципального округа Ново-Переделкино в городе Москве.

4.Контроль выполнения настоящего решения возложить на главу муниципального округа Ново-Переделкино в городе Москве **Митрофанова А.В.**

Глава муниципального округа
Ново-Переделкино в городе Москве **А.В. Митрофанов**

Приложение
к решению Совета депутатов
муниципального округа
Ново - Переделкино
в городе Москве
от 11.06.2019 года № 9/3

План работы Совета депутатов
муниципального округа Ново-Переделкино в городе Москве
на 3 квартал 2019 года

Дата проведения	Рассматриваемый вопрос	Ответственные за подготовку проекта решения
сентябрь	Об исполнении местного бюджета муниципального округа Ново-Переделкино в городе Москве за 1 полугодие 2019 года	Бюджетно-финансовая комиссия Совета депутатов муниципального округа Ново-Переделкино в городе Москве
сентябрь	Об утверждении графика приема населения депутатами на 4 квартал 2019 года	Комиссия по организации работы Совета депутатов и осуществлению контроля за работой органов и должностных лиц местного самоуправления
сентябрь	О плане работы Совета депутатов муниципального округа на 4 квартал 2019 года	Комиссия по организации работы Совета депутатов и осуществлению контроля за работой органов и должностных лиц местного самоуправления
сентябрь	О согласовании районного плана по досуговой, социально-воспитательной, физкультурно-оздоровительной и спортивной работе с населением по месту жительству на 4 квартал 2019 года	Комиссия Совета депутатов муниципального округа Ново-Переделкино в городе Москве по культурно-массовой и спортивной работе
сентябрь	Мониторинг ярмарки выходного дня	Совет депутатов муниципального округа Ново-Переделкино в городе Москве

сентябрь	О согласовании Перечня ярмарок выходного дня	Комиссия Совета депутатов муниципального округа Ново-Переделкино в городе Москве по развитию муниципального округа
сентябрь	О поощрении депутатов Совета депутатов муниципального округа Ново-Переделкино в городе Москве за июль-август-сентябрь	Бюджетно-финансовая комиссия Совета депутатов муниципального округа Ново-Переделкино в городе Москве

РЕШЕНИЕ

11 июня 2019 года № 9/4

О графике приема населения депутатами Совета депутатов муниципального округа Ново-Переделкино в городе Москве на 3 квартал 2019 года

В соответствии пунктом 5 статьи 2 Закона города Москвы от 25 ноября 2009 года № 9 «О гарантиях осуществления полномочий лиц, замещающих муниципальные должности в городе Москве», статьи 57 Регламента Совета депутатов муниципального округа Ново-Переделкино в городе Москве

Совет депутатов муниципального округа Ново-Переделкино в городе Москве решил:

1. Утвердить график приема населения депутатами Совета депутатов муниципального округа Ново-Переделкино в городе Москве на 3 квартал 2019 года (Приложение).

2. Настоящее решение вступает в силу со дня его принятия.

3. Опубликовать настоящее решение в бюллетене «Московский муниципальный вестник» и разместить на официальном сайте муниципального округа Ново-Переделкино в городе Москве.

4. Контроль выполнения настоящего решения возложить на главу муниципального округа Ново-Переделкино в городе Москве **Митрофанова А.В.**

Глава муниципального округа
Ново-Переделкино в городе Москве **А.В. Митрофанов**

Приложение
к решению Совета депутатов
муниципального округа
Ново-Переделкино
в городе Москве
от 11.06.2019 года № 9/4

График приема населения депутатами Совета депутатов муниципального округа Ново-Переделкино в городе Москве на 3 квартал 2019 года

№ п/п	ФИО Депутата	Дата приема	Место приема	Время приема	№ избирательного округа
1	Митрофанов Анатолий Викторович	понедельник четверг	ул. Лукинская д.5	с 15:00 до 18:00 с 10:00 до 13:00	2
2	Джума Светлана Геннадиевна	2 июля 2019 6 августа 2019 3 сентября 2019	ул. Лукинская д.5 зал заседаний	с 17:00 до 19:00	1
3	Краснопольская Светлана Михайловна	18 июля 2019 22 августа 2019 19 сентября 2019	ул. Лукинская, д.1 корп.1, ДК «Ново-Переделкино»	с 17:00 до 19:00	1
4	Кузнецова Елена Ивановна	16 июля 2019 13 августа 2019 10 сентября 2019	Новоорловская ул., д. 2, корп. 1.	с 17:00 до 19:00	2
5	Потаева Анна Александровна	12 июля 2019 16 августа 2019 13 сентября 2019	ул. Лукинская д.5 зал заседаний	с 17:00 до 19:00	1
6	Савельева Анна Владимировна	9 июля 2019 9 августа 2019 17 сентября 2019	ул. Чоботовская д. 19	с 17:00 до 19:00	1
7	Соколов Александр Владимирович	5 июля 2019 9 августа 2019 13 сентября 2019	ул. Лукинская д.5 зал заседаний	с 17:00 до 19:00	1
8	Хрыкина Надежда Михайловна	10 июля 2019 14 августа 2019 11 сентября 2019	ул. Шолохова, д.6 корп.3, ЦССВ «Берег Надежды»	с 17:00 до 19:00	2
9	Шатова Елена Леонидовна	26 июля 2019 30 августа 2019 27 сентября 2019	ул. Чоботовская, д.5 корп.1, ГБОУ ЦДТ «Ново-Переделкино»	с 17:00 до 19:00	2
10	Шацкая Татьяна Ивановна	23 июля 2019 20 августа 2019 24 сентября 2019	ул. Лукинская д.5 зал заседаний	с 17:00 до 19:00	2

РЕШЕНИЕ

11 июня 2019 года № 9/5

Об исполнении бюджета муниципального округа Ново-Переделкино в городе Москве за 2018 год

В соответствии со статьями 264.2, 264.4-264.6 Бюджетного кодекса Российской Федерации, статьей 6 Устава муниципального округа Ново-Переделкино в городе Москве, Положением о бюджетном процессе в муниципальном округе Ново-Переделкино в городе Москве, утвержденным решением Совета депутатов муниципального округа Ново-Переделкино в городе Москве от 14 ноября 2017 года № 4\3, с учетом результатов публичных слушаний и результатов внешней проверки отчета об исполнении бюджета муниципального округа Ново-Переделкино в городе Москве за 2018 год,

Совет депутатов принял решение:

1. Утвердить отчет об исполнении бюджета муниципального округа Ново-Переделкино в городе Москве за 2018 год (далее – местный бюджет) по доходам в сумме 19 961 900.01 рублей, по расходам в сумме 21 738 098.45рублей, с превышением расходов над доходами (дефицит местного бюджета) в сумме 1 776 198.44 рублей.

2. Утвердить исполнение местного бюджета по следующим показателям:

1) исполнение доходов бюджета муниципального округа Ново-Переделкино в городе Москве за 2018 год по кодам классификации доходов бюджетов (приложение 1);

2) исполнение расходов бюджета муниципального округа Ново-Переделкино в городе Москве за 2018 год по разделам, подразделам бюджетной классификации расходов бюджетов (приложение 2);

3) по ведомственной структуре расходов бюджета муниципального округа Ново-Переделкино в городе Москве за 2018 год (приложение 3);

4) по источникам финансирования дефицита бюджета муниципального округа Ново-Переделкино в городе Москве за 2018 год (приложение 4).

3. Утвердить свободный остаток бюджета муниципального округа Ново-Переделкино в городе Москве на 1 января 2019 года в размере 3 422 596.81 рублей.

4. Опубликовать настоящее решение в бюллетене «Московский муниципальный вестник».

5. Контроль выполнения настоящего решения возложить на главу муниципального округа Ново-Переделкино в городе Москве **Митрофанова А.В.**

Глава муниципального округа
Ново-Переделкино в городе Москве **Митрофанов А.В**

Приложение 1
к решению Совета депутатов
муниципального округа
Ново-Переделкино
в городе Москве
от 11.06.2019 № 9/5

Отчет об исполнении бюджета муниципального округа Ново-Переделкино в городе Москве за 2018 года исполнение доходов бюджета муниципального округа Ново-Переделкино в городе Москве по кодам классификации доходов бюджетов

Код бюджетной классификации	Наименование показателей	Сумма (руб.)	Сумма (руб.)	Процент исполнения
		Утвержденные бюджетные назначения на 2018 г.	Исполнено	%
000 100 00 000 00 0000 000	**НАЛОГОВЫЕ И НЕНАЛОГОВЫЕ ДОХОДЫ**	**17 154 100.00**	**17 790 634.84**	103.71
000 1 01 00000 00 0000 000	**Налоги на прибыль, доходы**	17 154 100.00	17 790 634.84	103.71
000 1 01 02000 01 0000 110	**Налог на доходы физических лиц**	17 154 100.00	17 790 634.84	103.71
	в том числе:			
182 101 02 010 01 0000 110	Налог на доходы физических лиц с доходов, источником которых является налоговый агент, за исключением доходов, в отношении которых исчисление и уплата налога осуществляются в соответствии со статьями 227, 227.1 и 228 Налогового кодекса Российской Федерации	13 654 100.00	16 542 775.75	121.16
182 101 02 020 01 0000 110	Налог на доходы физических лиц, полученных от осуществления деятельности физическими лицами, зарегистрированными в качестве индивидуальных предпринимателей, нотариусов, занимающихся частной практикой, адвокатов, учредивших адвокатские кабинеты и других лиц, занимающихся частной практикой в соответствии со статьей 227 Налогового кодекса Российской Федерации	1 000 000.00	282 044.31	28.20
182 101 02 030 01 0000 110	Налог на доходы физических лиц с доходов, полученных физическими лицами в соответствии со статьей 228 Налогового кодекса Российской Федерации	2 500 000.00	965 814.78	38.63
000 2 00 00000 00 0000 000	**Безвозмездные перечисления**	**2 160 000.00**	**2 171 265.17**	100.52
000 202 00 000 00 0000 000	**Безвозмездные поступления от других бюджетов бюджетной системы РФ**	2 160 000.00	2 160 000.00	100.00
900 202 04 999 03 0000 151	Прочие межбюджетные трансферты, передаваемые бюджетам внутригородских муниципальных образований городов федерального значения	2 160 000.00	2 160 000.00	100.00
900 2 07 03020 03 0000 180	Прочие безвозмездные поступления в бюджеты внутригородских муниципальных образований городов федерального значения		2103.18	

900 218 03 020 03 0000 151	Доходы бюджетов внутригородских муниципальных образований городов федерального значения от возврата остатков субсидий, субвенций и иных межбюджетных трансфертов, имеющих целевое назначение, прошлых лет из бюджетов бюджетной системы Российской Федерации		9161.99	
ВСЕГО ДОХОДОВ:		**19 314 100.00**	**19 961 900.01**	**103.35**

Приложение 2
к решению Совета депутатов
муниципального округа
Ново-Переделкино
в городе Москве
от 11.06.2019 № 9/5

Исполнение расходов бюджета муниципального округа Ново-Переделкино в городе Москве за 2018года по разделам, подразделам классификации расходов бюджетов

Наименование кодов бюджетной классификации	Код вед.	раз-дел	под-раз-дел	Утверждено Сумма (руб.)	Исполнено Сумма (руб.)	Процент Исполне-ния %
Общегосударственные вопросы	**900**	**01**	**00**	**17 213 500.00**	**16 590 523.61**	96.38
Функционирование высшего должностного лица субъекта РФ и муниципального образования	**900**	**01**	**02**	2 971 100.00	2 888 508.50	97.22
Функционирование законодательных (представительных) органов государственной власти и представительных органов муниципальных образований	**900**	**01**	**03**	2 342 000.00	2 196 400.00	93.78
Функционирование правительства Российской Федерации, высших исполнительных органов государственной власти субъектов Российской Федерации, местных администраций	**900**	**01**	**04**	11 721 100.00	11 376 315.11	97.06
Резервный фонд, предусмотренный органами местного самоуправления	**900**	**01**	**11**	50 000.00	0	0
Другие общегосударственные вопросы	**900**	**01**	**13**	129 300.00	129 300.00	100.00
Мероприятия по гражданской обороне, предупреждение чрезвычайных ситуаций, обеспечение пожарной безопасности	**900**	**03**	**00**	140 000.00	0	0
Защита населения и территории от чрезвычайных ситуаций природного и техногенного характера, гражданская оборона		**03**	**09**	70 000.00	0	0
Обеспечение противопожарной безопасности		**03**	**10**	70 000.00	0	0
Культура и Кинематография	**900**	**08**	**00**	2 768 600.00	2 549 900.00	92.10
Другие вопросы в области культуры, кинематографии *Праздничные и социально значимые мероприятия для населения*		08	04	2 768 600.00	2 549 900.00	92.10
Социальная политика	**900**	**10**	**00**	1 258 000.00	1 256 674.84	99.89
Пенсионное обеспечение		10	01	646 000.00	644 674.84	99.79
Другие вопросы в области социальной политики		10	06	612 000.00	612 000.00	100.00
Средства массовой информации	**900**	**12**	**00**	1 390 000.00	1 341 000.00	96.47
Периодическая печать и издательства		12	02	680 000.00	655 500.00	96.40

Другие вопросы в области средств массовой информации	12	04	710 000.00	685 500.00	96.55
ИТОГО РАСХОДЫ:			**22 770 100.00**	**21 738 098.45**	**95.47**

Приложение 3
к решению Совета депутатов
муниципального округа
Ново-Переделкино
в городе Москве
от 11.06.2019 № 9/5

Ведомственная структура расходов бюджета муниципального округа Ново-Переделкино в городе Москве за 2018 года

Наименование кодов бюджетной классификации	раздел	подраздел	ЦСР	КВР	УТВЕРЖДЕНО Сумма (руб.)	ИСПОЛНЕНО Сумма (руб.)	процент исполнения, %
ОБЩЕГОСУДАРСТВЕННЫЕ ВОПРОСЫ	**01**	**00**			**17213500.00**	**16590523.61**	96.38
Функционирование высшего должностного лица субъекта РФ и муниципального образования	**01**	**02**			2971100.00	2888508.50	97.22
Руководство и управление в сфере установленных функций органов местного самоуправления	**01**	**02**	**31А0000000**		**2877900.00**	**2795328.50**	97.13
Глава муниципального образования			**31А0100100**		2877900.00	2795328.50	97.13
Фонд оплаты труда муниципальных органов			31А0100100	121	1878000.00	1858630.08	98.96
Иные выплаты персоналу государственных (муниципальных) органов, за исключением фонда оплаты труда			31А0100100	122	70400.00	70400.00	100.00
Взносы по обязательному социальному страхованию на выплаты денежного содержания и иные выплаты работникам государственной (муниципальной) службы			31А0100100	129	483500.00	430525.42	89.04
Прочая закупка товаров, работ и услуг для государственных нужд			31А0100100	244	446000.00	435773.00	97.71
Прочие расходы в сфере здравоохранения			**35Г0101100**		**93200.00**	**93180.00**	99.98
Иные выплаты персоналу, за исключением фонда оплаты труда			35Г0101100	122	93200.00	93180.00	99.98
Функционирование законодательных (представительных) органов государственной власти и представительных органов муниципальных образований	**01**	**03**			2342000.00	2196400.00	93.78
Руководство и управление в сфере установленных функций органов местного самоуправления			31А0000000		2342000.00	2196400.00	93.78
Депутаты Совета депутатов муниципального округа			31А0100200		182000.00	36400.00	20.00

Иные выплаты, за исключением фонда оплаты труда государственных (муниципальных) органов, лицам, привлекаемым согласно законодательству для выполнения отдельных полномочий			31А0100200	123	182000.00	36400.00	20.00
Предоставление иных межбюджетных трансфертов бюджетам внутригородских муниципальных образований			31А0400100		2160000.00	2160000.00	100.00
Межбюджетные трансферты бюджетам муниципальных округов в целях повышения эффективности осуществления советами депутатов муниципальных округов переданных полномочий города Москвы			31А0400100	880	2160000.00	2160000.00	100.00
Функционирование Правительства РФ, высших исполнительных органов государственной власти субъектов РФ, местных администраций	**01**	**04**			**11721100.00**	**11376315.11**	**97.06**
Обеспечение деятельности аппарата Совета депутатов внутригородского муниципального образования в части содержания муниципальных служащих для решения вопросов местного значения	**01**	**04**	**31Б0100500**		**10955900.00**	**10611335.11**	96.85
Фонд оплаты труда муниципальных органов			31Б0100500	121	6382800.00	6373019,32	99.85
Иные выплаты персоналу, за исключением фонда оплаты труда			31Б0100500	122	422500.00	422500.00	100.00
Взносы по обязательному социальному страхованию на выплаты денежного содержания и иные выплаты работникам государственной (муниципальной) службы			31Б0100500	129	1794700.00	1641126.93	91.44
Прочая закупка товаров, работ и услуг для государственных нужд			31Б0100500	244	2350900.00	2174788.86	92.51
Обеспечение деятельности аппарата муниципального округа в части содержания муниципальных служащих для решения вопросов местного значения			31Б0100500	853	5000,00	0	0
Прочие расходы в сфере здравоохранения			**35Г0101100**		**765200.00**	**764980.00**	99.97
Прочая закупка товаров, работ и услуг для государственных нужд			35Г0101100	122	765200.00	764980.00	99.97
Резервные фонды	**01**	**11**			**50000.00**	**0**	**0**
Резервный фонд, предусмотренный органами местного самоуправления			32А0100000		50000.00	0	0
Резервные средства			32А0100000	870	50000.00	0	0
Другие общегосударственные вопросы	**01**	**13**			**129300.00**	**129300.00**	**100.00**
Уплата членских взносов на осуществление деятельности Совета муниципальных образований города Москвы			31Б0100400		129300.00	129300.00	100.00
Уплата иных платежей			31Б0100400	853	129300.00	129300.00	100.00
Мероприятия по гражданской обороне, предупреждение чрезвычайных ситуаций, обеспечение пожарной безопасности	**03**	**00**			140000.00	0	0
Защита населения и территории от чрезвычайных ситуаций природного и техногенного характера, гражданская оборона	03	09			**70000.00**	**0**	0

Подготовка населения и организаций к действиям в чрезвычайной ситуации в мирное и военное время (мероприятия по ГО)			35Е0101400		70000.00	0	0
Прочая закупка товаров, работ и услуг для обеспечения государственных нужд			35Е0101400	244	70000.00	0	0
Обеспечение противопожарной безопасности	03	10			**70000.00**	**0**	0
Информирование населения муниципального образования о мерах по противопожарной безопасности			35Е0101400		70000.00	0	0
Прочая закупка товаров, работ и услуг для обеспечения государственных нужд			35Е0101400	244	70000.00	0	0
Культура и кинематография	**08**	**00**			2768600.00	2549900.00	92.10
Другие вопросы в области культуры, кинематографии	**08**	**04**			2768600.00	2549900.00	92.10
Праздничные и социально значимые мероприятия для населения			35Е0100500		2549900.00	2549900.00	92.10
Прочая закупка товаров, работ и услуг для обеспечения государственных нужд			35Е0100500	244	2768600.00	2549900.00	92.10
Социальная политика	**10**	**00**			1258000.00	1256674.84	99.89
Пенсионное обеспечение	10	01			**646000.00**	**644674.84**	99.79
Доплата к пенсиям муниципальным служащим города Москвы			**35П0101500**		646000.00	644674.84	99.79
Иные межбюджетные трансферты			35П0101500	540	646000.00	644674.84	99.79
Другие вопросы в области социальной политики	10	06			**612000.00**	**612000,00**	100.00
Социальные гарантии муниципальным служащим, вышедшим на пенсию			**35П0101800**		**352000.00**	**352000.00**	100.00
Пособия, компенсации и иные социальные выплаты гражданам, кроме публичных нормативных обязательств			35П0101800	321	352000.00	352000.00	100.00
Пособия, компенсации и иные социальные выплаты гражданам, кроме публичных нормативных обязательств			**35Г0101100**		**260000.00**	**260000.00**	100.00
Пособия, компенсации и иные социальные выплаты гражданам, кроме публичных нормативных обязательств			35Г0101100	321	260000.00	260000.00	100.00
Средства массовой информации	***12***	***00***			1390000.00	1341000.00	96.47
Периодическая печать и издательства	12	02			680 000.00	655 500.00	96.40
Информирование жителей района			35Е0100300		680 000.00	655 500.00	96.40
Прочая закупка товаров, работ и услуг для обеспечения государственных нужд			35Е0100300	244	640000.00	615500.00	96.17
Прочие расходы			35Е0100300	853	40000.00	40000.00	100.00
Другие вопросы в области средств массовой информации	12	04			**710 000.00**	**685 500.00**	**96.55**
Информирование жителей района			35Е0100300		710 000.00	685 500.00	96.55
Прочая закупка товаров, работ и услуг для обеспечения государственных нужд			35Е0100300	244	710 000.00	685 500.00	96.55
ИТОГО РАСХОДЫ:					**22770100.00**	**21738098.45**	**95.47**

Приложение 4
к решению Совета депутатов
муниципального округа
Ново-Переделкино в городе
Москве
от 11.06.2019 № 9/5

Исполнение источников финансирования дефицита бюджета муниципального округа Ново-Переделкино в городе Москве за 2018 года

Наименование показателей	Код вед.	Код бюджетной классификации				Сумма (руб.)	
						Утверждено	Исполнено
ИСТОЧНИКИ ВНУТРЕНЕННЕГО ФИНАНСИРОВАНИЯ ДЕФИЦИТОВ БЮДЖЕТОВ-ВСЕГО	**000**	**0100**	**00**	**00000000**	**000**	3456000.00	1776198.44
в том числе:							
Изменение остатков средств на счетах по учету средств	**000**	0105	00	00000000	000	3456000.00	1776198.44
бюджета							
Увеличение прочих остатков средств бюджетов	**000**	0105	02	00000000	500	-19314100.00	-20051247.46
Увеличение прочих остатков денежных средств бюджетов внутригородских муниципальных образований города Москвы	**000**	0105	02	01030000	510	-19314100.00	-20051247.46
Уменьшение прочих остатков средств бюджетов	**000**	0105	02	00000000	600	22770100.00	21827445.90
Уменьшение прочих остатков денежных средств бюджетов внутригородских муниципальных образований города Москвы	**000**	0105	02	01030000	610	22770100.00	21827445.90

РЕШЕНИЕ

11 июня 2019 года № 9/7

Об увеличении должностных окладов и надбавок за классный чин муниципальных служащих аппарата Совета депутатов муниципального округа Ново-Переделкино в городе Москве

В соответствии Федеральным законом от 2 марта 2007 года № 25-ФЗ «О муниципальной службе в Российской Федерации», Законом города Москвы от 22 октября 2008 года № 50 «О муниципальной службе в городе Москве», Указом Мэра Москвы от 29 мая 2019 года № 33-УМ «О внесении изменений в указы Мэра Москвы от 10 ноября 2006 года № 59-УМ и от 29 декабря 2018 года № 115-УМ» и Порядком оплаты труда муниципальных служащих аппарата Совета депутатов муниципального округа Ново-Переделкино в городе Москве, утвержденным решением Совета депутатов муниципального округа Ново-Переделкино в городе Москве от 24 декабря 2014 года № 121

Совет депутатов муниципального округа Ново-Переделкино в городе Москве решил:

1. Повысить с 1 июня 2019 года размеры месячных окладов муниципальных служащих аппарата Совета депутатов муниципального округа Ново-Переделкино в городе Москве, а также размеры месячных окладов за классный чин в 1,3 раза.

2. Настоящее решение вступает в силу со дня его принятия.

3. Опубликовать настоящее решение в бюллетене «Московский муниципальный вестник» и разместить на официальном сайте муниципального округа Ново-Переделкино в городе Москве.

4. Контроль выполнения настоящего решения возложить на главу муниципального округа Ново-Переделкино **Митрофанова А.В.**

Глава муниципального округа
Ново-Переделкино в городе Москве **А.В. Митрофанов**

РЕШЕНИЕ

11 июня 2019 года № 9/10

О внесении изменений в решение Совета депутатов муниципального округа Ново-Переделкино в городе Москве от 20 декабря 2018 года № 19/2 «О бюджете муниципального округа Ново-Переделкино в городе Москве на 2019 год»

В соответствии Бюджетным кодексом Российской Федерации, Федеральным законом от 6 октября 2003 года № 131-ФЗ «Об общих принципах организации местного самоуправления в Российской Федерации», Законом города Москвы от 6 ноября 2002 года № 56 «Об организации местного самоуправления в городе Москве», Уставом муниципального округа Ново-Переделкино в городе Москве

Совет депутатов муниципального округа Ново-Переделкино в городе Москве решил:

1. Внести следующие изменения в решение Совета депутатов муниципального округа Ново-Переделкино в городе Москве от 20 декабря 2018 года № 19/2 «О бюджете муниципального округа Ново-Переделкино в городе Москве на 2019 год»:

1.1. Пункт 1.1.2. изложить в следующей редакции:

«1.1.2. Общий объем расходов бюджета муниципального округа Ново-Переделкино в городе Москве в сумме 21409,6 тыс. руб.».

1.2 Приложение 3 решения изложить в редакции согласно приложению 1 к настоящему решению;

1.3 Приложение 4 решения изложить в редакции согласно приложению 2 к настоящему решению.

2. Опубликовать настоящее решение в бюллетене «Московский муниципальный вестник».

3. Настоящее решение вступает в силу со дня его принятия.

4. Контроль за выполнением настоящего решения возложить на главу муниципального округа Ново-Переделкино в городе Москве.

Глава муниципального округа
Ново-Переделкино в городе Москве **А.В. Митрофанов**

Приложение 1
к решению Совета депутатов
муниципального округа
Ново-Переделкино
в городе Москве
от 11 июня 2019 года № 9/10

Ведомственная структура расходов бюджета муниципального округа Ново-Переделкино в городе Москве на 2019 год

Наименование	Рз	ПР	ЦСР	ВР	Сумма (тыс. рублей)
Аппарат Совета депутатов **муниципального округа Ново-Переделкино в городе Москве** ***(код ведомства 900)***					
ОБЩЕГОСУДАРСТВЕННЫЕ ВОПРОСЫ	01	00			**15818,5**
Функционирование высшего должностного лица субъекта Российской Федерации и муниципального образования	01	02			**3047,8**
Глава муниципального округа **Ново-Переделкино в городе Москве**	01	02	31 А 01 00100		**2954,6**
Расходы на выплаты персоналу в целях обеспечения выполнения функций государственными (муниципальными) органами, казенными учреждениями, органами управления государственными внебюджетными фондами	01	02	31 А 01 00100	100	**2502,6**
Расходы на выплаты персоналу государственных (муниципальных) органов	01	02	31 А 01 00100	120	2502,6
Закупка товаров, работ и услуг для государственных (муниципальных) нужд	01	02	31 А 01 00100	200	**452,0**
Иные закупки товаров, работ и услуг для обеспечения государственных (муниципальных) нужд	01	02	31 А 01 00100	240	452,0
Прочие расходы в сфере здравоохранения	01	02	35 Г 01 01100		**93,2**
Расходы на выплаты персоналу в целях обеспечения выполнения функций государственными (муниципальными) органами, казенными учреждениями, органами управления государственными внебюджетными фондами	01	02	35 Г 01 01100	100	93,2
Расходы на выплаты персоналу государственных (муниципальных) органов	01	02	35 Г 01 01100	120	93,2
Функционирование законодательных (представительных) органов государственной власти и представительных органов муниципальных образований	01	03			**2349,0**
Депутаты Совета депутатов муниципального округа **Ново-Переделкино в городе Москве**	01	03	31 А 01 00200		189,0
Закупка товаров, работ и услуг для государственных (муниципальных) нужд	01	03	31 А 01 00200	200	189,0
Иные закупки товаров, работ и услуг для обеспечения государственных (муниципальных) нужд	01	03	31 А 01 00200	240	189,0
Предоставление иных межбюджетных трансфертов бюджетам внутригородских муниципальных образований	01	03	33А0400100		**2160,0**
Иные межбюджетные трансферты бюджетам внутригородских муниципальных образований	01	03	33А0400100	800	2160,0
Межбюджетные трансферты бюджетам муниципальных округов в целях повышения эффективности	01	03	33А0400100	880	2160,0
Функционирование Правительства Российской Федерации, высших исполнительных органов государственной власти субъектов Российской Федерации, местных администраций	01	04			**10242,4**
Обеспечение деятельности *аппарата Совета депутатов* муниципального округа Ново-Переделкино в городе Москве в части содержания муниципальных служащих для решения вопросов местного значения	01	04	31 Б 01 00500		**9652,8**

Расходы на выплаты персоналу в целях обеспечения выполнения функций государственными (муниципальными) органами, казенными учреждениями, органами управления государственными внебюджетными фондами	01	04	31 Б 01 00500	100	**7016,7**
Расходы на выплаты персоналу государственных (муниципальных) органов	01	04	31 Б 01 00500	120	7016,7
Закупка товаров, работ и услуг для государственных (муниципальных) нужд	01	04	31 Б 01 00500	200	**2486,1**
Иные закупки товаров, работ и услуг для обеспечения государственных (муниципальных) нужд	01	04	31 Б 01 00500	240	2486,1
Социальное обеспечение и иные выплаты населению	01	04	31 Б 01 00500	300	**145,0**
Социальные выплаты гражданам, кроме публичных нормативных социальных выплат	01	04	31 Б 01 00500	320	145,0
Иные бюджетные ассигнования	01	04	31 Б 01 00500	800	**5,0**
Уплата налогов, сборов и иных платежей	01	04	31 Б 01 00500	850	5,0
Прочие расходы в сфере здравоохранения	01	04	35 Г 01 01100		**589,6**
Расходы на выплаты персоналу в целях обеспечения выполнения функций государственными (муниципальными) органами, казенными учреждениями, органами управления государственными внебюджетными фондами	01	04	35 Г 01 01100	100	589,6
Расходы на выплаты персоналу государственных (муниципальных) органов	01	04	35 Г 01 01100	120	589,6
Резервный фонд	01	11			**50,0**
Резервный фонд аппарата Совета депутатов муниципального округа Ново-Переделкино в городе Москве	01	11	32 А 01 00000		50,0
Резервные средства	01	11	32 А 01 00000	870	50,0
Другие общегосударственные вопросы	01	13			**129,3**
Уплата членских взносов на осуществление деятельности Совета муниципальных образований города Москвы	01	13	31 Б 01 00400		129,3
Иные бюджетные ассигнования	01	13	31 Б 01 00400	800	129,3
Уплата налогов, сборов и иных платежей	01	13	31 Б 01 00400	850	129,3
НАЦИОНАЛЬНАЯ БЕЗОПАСНОСТЬ И ПРАВООХРАНИТЕЛЬНАЯ ДЕЯТЕЛЬНОСТЬ	**03**	**00**			**100,0**
Защита населения и территории от чрезвычайных ситуаций природного и техногенного характера, гражданская оборона	03	09			**50,0**
Мероприятия по гражданской обороне, предупреждение чрезвычайных ситуаций, обеспечение пожарной безопасности	03	09	35 Е 01 01400		50,0
Закупка товаров, работ и услуг для обеспечения государственных (муниципальных) нужд	03	09	35 Е 01 01400	200	50,0
Иные закупки товаров, работ и услуг для обеспечения государственных (муниципальных) нужд	03	09	35 Е 01 01400	240	50,0
Обеспечение пожарной безопасности	03	10			**50,0**
Информирование населения муниципального образования о мерах по противопожарной безопасности	03	10	35 Е 01 01400		50,0
Закупка товаров, работ и услуг для обеспечения государственных (муниципальных) нужд	03	10	35 Е 01 01400	200	50,0
Иные закупки товаров, работ и услуг для обеспечения государственных (муниципальных) нужд	03	10	35 Е 01 01400	240	50,0
КУЛЬТУРА, КИНЕМАТОГРАФИЯ	08	00			**2842,7**
Другие вопросы в области культуры, кинематографии	08	04			2842,7
Праздничные и социально значимые мероприятия для населения	08	04	35 Е 01 00500		2842,7
Закупка товаров, работ и услуг для государственных (муниципальных) нужд	08	04	35 Е 01 00500	200	2842,7
Иные закупки товаров, работ и услуг для обеспечения государственных (муниципальных) нужд	08	04	35 Е 01 00500	240	2842,7
СОЦИАЛЬНАЯ ПОЛИТИКА	10	00			**1258,4**
Пенсионное обеспечение	10	01			**646,4**
Доплаты к пенсиям муниципальным служащим города Москвы	10	01	35 П 01 01500		646,4
Межбюджетные трансферты	10	01	35 П 01 01500	500	646,4

Иные межбюджетные трансферты	10	01	35 П 01 01500	540	646,4
Другие вопросы в области социальной политики	10	06			**612,0**
Социальные гарантии муниципальным служащим, вышедшим на пенсию	10	06	35 П 01 01800		352,0
Социальное обеспечение и иные выплаты населению	10	06	35 П 01 01800	300	352,0
Социальные выплаты гражданам, кроме публичных нормативных социальных выплат	10	06	35 П 01 01800	320	352,0
Прочие расходы в сфере здравоохранения	10	06	35 Г 01 01100		260,0
Социальное обеспечение и иные выплаты населению	10	06	35 Г 01 01100	300	260,0
Социальные выплаты гражданам, кроме публичных нормативных социальных выплат	10	06	35 Г 01 01100	320	260,0
СРЕДСТВА МАССОВОЙ ИНФОРМАЦИИ	12	00			**1390,0**
Периодическая печать и издательства	12	02			**680,0**
Информирование жителей муниципального округа Ново-Переделкино в городе Москве	12	02	35 Е 01 00300		680,0
Закупка товаров, работ и услуг для государственных (муниципальных) нужд	12	02	35 Е 01 00300	200	640,0
Иные закупки товаров, работ и услуг для обеспечения государственных (муниципальных) нужд	12	02	35 Е 01 00300	240	640,0
Иные бюджетные ассигнования	12	02	35 Е 01 00300	800	**40,0**
Уплата налогов, сборов и иных платежей	12	02	35 Е 01 00300	850	40,0
Другие вопросы в области средств массовой информации	12	04			**710,0**
Информирование жителей муниципального округа Ново-Переделкино в городе Москве	12	04	35 Е 01 00300		710,0
Закупка товаров, работ и услуг для государственных (муниципальных) нужд	12	04	35 Е 01 00300	200	710,0
Иные закупки товаров, работ и услуг для обеспечения государственных (муниципальных) нужд	12	04	35 Е 01 00300	240	710,0
ИТОГО РАСХОДЫ					**21409,6**

Приложение 2
к решению Совета депутатов
муниципального округа
Ново-Переделкино
в городе Москве
от 11 июня 2019 года № 9/10

Распределение бюджетных ассигнований по разделам, подразделам, целевым статьям, группам видов расходов классификации расходов бюджета муниципального округа Ново-Переделкино в городе Москве на 2019 год

Наименование	Рз	ПР	ЦСР	ВР	Сумма (тыс. рублей)
ОБЩЕГОСУДАРСТВЕННЫЕ ВОПРОСЫ	01	00			**15818,5**
Функционирование высшего должностного лица субъекта Российской Федерации и муниципального образования	01	02			**3047,8**
Глава муниципального округа Ново-Переделкино в городе Москве	01	02	31 А 01 00100		**2954,6**
Расходы на выплаты персоналу в целях обеспечения выполнения функций государственными (муниципальными) органами, казенными учреждениями, органами управления государственными внебюджетными фондами	01	02	31 А 01 00100	100	**2502,6**
Расходы на выплаты персоналу государственных (муниципальных) органов	01	02	31 А 01 00100	120	2502,6
Закупка товаров, работ и услуг для государственных (муниципальных) нужд	01	02	31 А 01 00100	200	**452,0**

Иные закупки товаров, работ и услуг для обеспечения государственных (муниципальных) нужд	01	02	31 А 01 00100	240	452,0
Прочие расходы в сфере здравоохранения	01	02	35 Г 01 01100		**93,2**
Расходы на выплаты персоналу в целях обеспечения выполнения функций государственными (муниципальными) органами, казенными учреждениями, органами управления государственными внебюджетными фондами	01	02	35 Г 01 01100	100	93,2
Расходы на выплаты персоналу государственных (муниципальных) органов	01	02	35 Г 01 01100	120	93,2
Функционирование законодательных (представительных) органов государственной власти и представительных органов муниципальных образований	01	03			**2349,0**
Депутаты Совета депутатов муниципального округа Ново-Переделкино в городе Москве	01	03	31 А 01 00200		189,0
Закупка товаров, работ и услуг для государственных (муниципальных) нужд	01	03	31 А 01 00200	200	189,0
Иные закупки товаров, работ и услуг для обеспечения государственных (муниципальных) нужд	01	03	31 А 01 00200	240	189,0
Предоставление иных межбюджетных трансфертов бюджетам внутригородских муниципальных образований	01	03	33А0400100		**2160,0**
Иные межбюджетные трансферты бюджетам внутригородских муниципальных образований	01	03	33А0400100	800	2160,0
Межбюджетные трансферты бюджетам муниципальных округов в целях повышения эффективности	01	03	33А0400100	880	2160,0
Функционирование Правительства Российской Федерации, высших исполнительных органов государственной власти субъектов Российской Федерации, местных администраций	01	04			**10242,4**
Обеспечение деятельности *аппарата Совета* муниципального округа Ново-Переделкино в городе Москве в части содержания муниципальных служащих для решения вопросов местного значения	01	04	31 Б 01 00500		**9652,8**
Расходы на выплаты персоналу в целях обеспечения выполнения функций государственными (муниципальными) органами, казенными учреждениями, органами управления государственными внебюджетными фондами	01	04	31 Б 01 00500	100	**7016,7**
Расходы на выплаты персоналу государственных (муниципальных) органов	01	04	31 Б 01 00500	120	7016,7
Закупка товаров, работ и услуг для государственных (муниципальных) нужд	01	04	31 Б 01 00500	200	**2486,1**
Иные закупки товаров, работ и услуг для обеспечения государственных (муниципальных) нужд	01	04	31 Б 01 00500	240	2486,1
Социальное обеспечение и иные выплаты населению	01	04	31 Б 01 00500	300	**145,0**
Социальные выплаты гражданам, кроме публичных нормативных социальных выплат	01	04	31 Б 01 00500	320	145,0
Иные бюджетные ассигнования	01	04	31 Б 01 00500	800	**5,0**
Уплата налогов, сборов и иных платежей	01	04	31 Б 01 00500	850	5,0
Прочие расходы в сфере здравоохранения	01	04	35 Г 01 01100		**589,6**
Расходы на выплаты персоналу в целях обеспечения выполнения функций государственными (муниципальными) органами, казенными учреждениями, органами управления государственными внебюджетными фондами	01	04	35 Г 01 01100	100	589,6
Расходы на выплаты персоналу государственных (муниципальных) органов	01	04	35 Г 01 01100	120	589,6
Резервный фонд	01	11			**50,0**
Резервный фонд *аппарата Совета депутатов* муниципального округа Ново-Переделкино в городе Москве	01	11	32 А 01 00000		50,0
Резервные средства	01	11	32 А 01 00000	870	50,0
Другие общегосударственные вопросы	01	13			**129,3**
Уплата членских взносов на осуществление деятельности Совета муниципальных образований города Москвы	01	13	31 Б 01 00400		129,3
Иные бюджетные ассигнования	01	13	31 Б 01 00400	800	129,3
Уплата налогов, сборов и иных платежей	01	13	31 Б 01 00400	850	129,3

НАЦИОНАЛЬНАЯБЕЗОПАСНОСТЬ И ПРАВООХРАНИТЕЛЬНАЯ ДЕЯТЕЛЬНОСТЬ	**03**				**100,0**
Защита населения и территории от чрезвычайных ситуаций природного и техногенного характера, гражданская оборона	03	09			**50,0**
Мероприятия по гражданской обороне, предупреждение чрезвычайных ситуаций, обеспечение пожарной безопасности	03	09	35 Е 01 01400		50,0
Закупка товаров, работ и услуг для обеспечения государственных (муниципальных) нужд	03	09	35 Е 01 01400	200	50,0
Иные закупки товаров, работ и услуг для обеспечения государственных (муниципальных) нужд	03	09	35 Е 01 01400	240	50,0
Обеспечение пожарной безопасности	03	10			**50,0**
Информирование населения муниципального образования о мерах по противопожарной безопасности	03	10	35 Е 01 01400		50,0
Закупка товаров, работ и услуг для обеспечения государственных (муниципальных) нужд	03	10	35 Е 01 01400	200	50,0
Иные закупки товаров, работ и услуг для обеспечения государственных (муниципальных) нужд	03	10	35 Е 01 01400	240	50,0
КУЛЬТУРА, КИНЕМАТОГРАФИЯ	08	00			**2842,7**
Другие вопросы в области культуры, кинематографии	08	04			2842,7
Праздничные и социально значимые мероприятия для населения	08	04	35 Е 01 00500		2842,7
Закупка товаров, работ и услуг для государственных (муниципальных) нужд	08	04	35 Е 01 00500	200	2842,7
Иные закупки товаров, работ и услуг для обеспечения государственных (муниципальных) нужд	08	04	35 Е 01 00500	240	2842,7
СОЦИАЛЬНАЯ ПОЛИТИКА	10	00			**1258,4**
Пенсионное обеспечение	10	01			646,4
Доплаты к пенсиям муниципальным служащим города Москвы	10	01	35 П 01 01500		646,4
Межбюджетные трансферты	10	01	35 П 01 01500	500	646,4
Иные межбюджетные трансферты	10	01	35 П 01 01500	540	646,4
Другие вопросы в области социальной политики	10	06			**612,0**
Социальные гарантии муниципальным служащим, вышедшим на пенсию	10	06	35 П 01 01800		352,0
Социальное обеспечение и иные выплаты населению	10	06	35 П 01 01800	300	352,0
Социальные выплаты гражданам, кроме публичных нормативных социальных выплат	10	06	35 П 01 01800	320	352,0
Прочие расходы в сфере здравоохранения	10	06	35 Г 01 01100		260,0
Социальное обеспечение и иные выплаты населению	10	06	35 Г 01 01100	300	260,0
Социальные выплаты гражданам, кроме публичных нормативных социальных выплат	10	06	35 Г 01 01100	320	260,0
СРЕДСТВА МАССОВОЙ ИНФОРМАЦИИ	12	00			**1390,0**
Периодическая печать и издательства	12	02			**680,0**
Информирование жителей муниципального округа Ново-Переделкино	12	02	35 Е 01 00300		680,0
Закупка товаров, работ и услуг для государственных (муниципальных) нужд	12	02	35 Е 01 00300	200	640,0
Иные закупки товаров, работ и услуг для обеспечения государственных (муниципальных) нужд	12	02	35 Е 01 00300	240	640,0
Иные бюджетные ассигнования	12	02	35 Е 01 00300	800	40,0
Уплата налогов, сборов и иных платежей	12	02	35 Е 01 00300	850	40,0
Другие вопросы в области средств массовой информации	12	04			**710,0**
Информирование жителей муниципального округа Ново-Переделкино	12	04	35 Е 01 00300		710,0
Закупка товаров, работ и услуг для государственных (муниципальных) нужд	12	04	35 Е 01 00300	200	710,0
Иные закупки товаров, работ и услуг для обеспечения государственных (муниципальных) нужд	12	04	35 Е 01 00300	240	710,0
ИТОГО РАСХОДЫ					**21409,6**

РЕШЕНИЕ

11 июня 2019 года № 9/11

О поощрении депутатов Совета депутатов муниципального округа Ново-Переделкино в городе Москве за апрель-июнь 2019 года

На основании части 16 и 17 статьи 3 Закона города Москвы от 11 июля 2012 года № 39 «О наделении органов местного самоуправления муниципальных округов в городе Москве отдельными полномочиями города Москвы», Порядка поощрения депутатов Совета депутатов муниципального округа Ново-Переделкино, утвержденного решением Совета депутатов муниципального округа Ново-Переделкино от 22 августа 2013 года №56,

Совет депутатов муниципального округа Ново-Переделкино в городе Москве решил:

1. За активное участие в осуществлении отдельных полномочий города Москвы, переданных Законом города Москвы от 11 июля 2012 года № 39 «О наделении органов местного самоуправления муниципальных округов в городе Москве отдельными полномочиями города Москвы», поощрить депутатов Совета депутатов муниципального округа Ново-Переделкино в городе Москве:

1) Джуму С.Г. в размере 31 875 руб.;
2) Краснопольскую С.М. в размере 76 875 руб.;
3) Потаеву А.А. в размере 76 875 руб.;
4) Савельеву А.В. в размере 37 500 руб.;
5) Соколова А.В. в размере 54 375 руб.;
6) Кузнецову Е.И. в размере 31 875 руб.;
7) Хрыкину Н.М. в размере 76 875 руб.;
8) Шатову Е.Л. в размере 76 875 руб.;
9) Шацкую Т.И. в размере 76 875 руб.

2. Аппарату Совета депутатов муниципального округа Ново-Переделкино в городе Москве выплатить поощрение в соответствии с пунктом 1 настоящего решения.

3. Опубликовать настоящее решение в бюллетене «Московский муниципальный вестник».

4. Контроль выполнения настоящего решения возложить на главу муниципального округа Ново-Переделкино в городе Москве **Митрофанова А. В.**

Глава муниципального округа
Ново-Переделкино в городе Москве **А.В. Митрофанов**

МУНИЦИПАЛЬНЫЙ ОКРУГ ОЧАКОВО-МАТВЕЕВСКОЕ В ГОРОДЕ МОСКВЫЕ

РЕЗУЛЬТАТЫ ПУБЛИЧНЫХ СЛУШАНИЙ

по проекту решения Совета депутатов муниципального округа Очаково-Матвеевское «Об исполнении бюджета муниципального округа Очаково-Матвеевское за 2018 год»

Настоящие результаты подготовлены на основании Протокола публичных слушаний по проекту решения Совета депутатов муниципального округа Очаково-Матвеевское «Об исполнении бюджета муниципального округа Очаково-Матвеевское за 2018 год» от 17 июня 2019 года (далее – публичные слушания).

Инициатором проведения публичных слушаний является Совет депутатов муниципального округа Очаково-Матвеевское.

Публичные слушания назначены решением Совета депутатов муниципального округа Очаково-Матвеевское от 15 мая 2019 года № 62-СД «О проекте решения Совета депутатов муниципального округа Очаково – Матвеевское «Об исполнении бюджета муниципального округа Очаково-Матвеевское за 2018 год».

Проект решения Совета депутатов муниципального округа Очаково-Матвеевское «Об исполнении бюджета муниципального округа Очаково-Матвеевское за 2018 год», вынесенный на публичные слушания, одобрен решением Совета депутатов муниципального округа Очаково-Матвеевское от 15 мая 2019 года № 62-СД и опубликован в бюллетене «Московский муниципальный вестник».

Дата проведения публичных слушаний: 17 июня 2019 года.

Место проведения публичных слушаний: г. Москва, ул. Большая Очаковская, д. 18 (помещении структурного подразделения «Школьное отделение» № 4 ГБОУ г. Москвы «Школа № 2025»).

Количество участников публичных слушаний – 5 жителей муниципального округа Очаково-Матвеевское, 4 – члены рабочей группы.

Количество поступивших предложений и замечаний: не поступали.

Итоги публичных слушаний (рекомендации):

По результатам обсуждения проекта решения Совета депутатов муниципального округа Очаково-Матвеевское «Об исполнении бюджета муниципального округа Очаково-Матвеевское за 2018 год» участники публичных слушаний поддержали названный проект для его принятия Советом депутатов муниципального округа Очаково-Матвеевское.

Председатель рабочей группы
по организации и проведению
публичных слушаний **К.В. Чернов**

Секретарь рабочей группы
по организации и проведению
публичных слушаний **О.В. Денисова**

АДМИНИСТРАЦИЯ

ПОСТАНОВЛЕНИЕ

от 20 июня 2019 года № 7-п

О внесении изменений в постановление администрации муниципального округа Очаково-Матвеевское от 07 ноября 2017 года № 11-п «Об утверждении перечня информации о деятельности органов местного самоуправления муниципального округа Очаково-Матвеевское, размещаемой в информационно-телекоммуникационной сети «Интернет»

На основании письма Совета муниципальных образований города Москвы от 24 мая 2019 года №152-19 администрация муниципального округа Очаково-Матвеевское постановляет:

1. Внести изменения в постановление администрации муниципального округа Очаково-Матвеевское от 07 ноября 2017 года № 11-п «Об утверждении перечня информации о деятельности органов местного самоуправления муниципального округа Очаково-Матвеевское, размещаемой в информационно-телекоммуникационной сети «Интернет» в приложении:

1.1 пункт 15 изложить в новой редакции согласно приложению к настоящему постановлению;

1.2. дополнить пунктами 16-38 согласно приложению к настоящему постановлению.

2. Опубликовать настоящее постановление в бюллетене «Московский муниципальный вестник».

3. Контроль за выполнением настоящего постановления возложить на главу администрации муниципального округа Очаково-Матвеевское Калинина О.В.

Глава администрации
муниципального округа
Очаково-Матвеевское **О.В. Калинин**

Приложение
к постановлению администрации
муниципального образования
Очаково-Матвеевское
от 20 июня 2019 года № 7-п

N п/п	Категория информации	Периодичность размещения информации
1	2	3
15	Сведения о лице, исполняющем полномочия председателя Совета депутатов.	в течение 5 рабочих дней со дня избрания; поддерживается в актуальном состоянии
16	Сведения о заместителе председателя Совета депутатов.	в течение 5 рабочих дней со дня избрания; поддерживается в актуальном состоянии
17	Сведения о депутатских объединениях, постоянных комиссиях Совета депутатов.	в течение пяти рабочих дней со дня включения в реестр нормативных правовых актов решений о создании объединения, комиссии; поддерживается в актуальном состоянии

18	Сведения о судебных постановлениях по делам о признании недействующими правовых актов органов местного самоуправления	в течение 5 рабочих дней со дня поступления судебного постановления
19	Ежегодный отчет главы муниципального округа Очаково-Матвеевское перед Советом депутатов о результатах своей деятельности, в том числе о решении вопросов, поставленных Советом депутатов	в течение пяти рабочих дней со дня включения в реестр нормативных правовых актов решения о принятии отчета
20	Порядок проведения отчета депутата Совета депутатов перед избирателями; информация о дате, месте и времени проведения отчета депутата Совета депутатов перед избирателями	в течение 5 рабочих дней со дня вступления в силу решения Совета депутатов; поддерживается в актуальном состоянии
21	Ежегодные отчеты (тексты) депутатов Совета депутатов перед избирателями	в сроки, установленные Порядком проведения отчета депутата Совета депутатов
22	Сведения о доходах, расходах, об имуществе и обязательствах имущественного характера главы муниципального округа, лиц, замещающих муниципальные должности, главы администрации, муниципальных служащих, их супругов и несовершеннолетних детей	в сроки, установленные законодательством о противодействии коррупции, решениями Совета депутатов муниципального округа
23	Регламент Совета депутатов	в течение 5 рабочих дней со дня вступления в силу решения Совета депутатов; поддерживается в актуальном состоянии
24	План работы Совета депутатов	в течение 5 рабочих дней со дня включения в реестр нормативных правовых актов решения об утверждении плана;
25	Информация о месте, времени и дате очередного (внеочередного) заседания Совета депутатов	в сроки, установленные Регламентом Совета депутатов
26	Повестка дня заседания Совета депутатов	в сроки, установленные Регламентом Совета депутатов
27	Аудиовидеозапись заседания Совета депутатов	в сроки, установленные Регламентом Совета депутатов
28	Информация о результатах рассмотрения вопросов, включенных в повестку дня заседания Совета депутатов	в течение 5 рабочих дней со дня включения в реестр нормативных правовых актов
29	Порядок обжалования нормативных актов органов местного самоуправления	поддерживается в актуальном состоянии
30	Сведения о взаимодействии органов местного самоуправления с другими муниципальными образованиями, органами государственной власти, органами территориального общественного самоуправления, органами жилищного самоуправления и другими организациями	поддерживается в актуальном состоянии
31	Порядок рассмотрения обращений в органах местного самоуправления	поддерживается в актуальном состоянии
32	Сведения об организации доступа к информации о деятельности Совета депутатов	поддерживается в актуальном состоянии
33	Информация о правилах и сроках проведения аккредитации журналистов средств массовой информации при Совете депутатов	поддерживается в актуальном состоянии
34	Описание порядка рассмотрения запросов на получение информации о деятельности органов местного самоуправления	поддерживается в актуальном состоянии
35	Порядок и время приема главой муниципального округа, депутатами Совета депутатов, главой и сотрудниками администрации граждан (физических лиц), представителей организаций (юридических лиц), общественных объединений, государственных органов, органов местного самоуправления	в течение пяти рабочих дней со дня включения в реестр нормативных правовых актов акта об утверждении порядка, графика приема;
36	порядок поступления граждан на муниципальную службу	поддерживается в актуальном состоянии
37	порядок работы комиссии администрации по соблюдению требований к служебному поведению муниципальных служащих и урегулированию конфликта интересов	поддерживается в актуальном состоянии

38	Иная информация, подлежащая размещению в сети Интернет в соответствии с федеральными законами и нормативными правовыми актами Президента Российской Федерации, законами города Москвы, нормативными правовыми актами органов местного самоуправления муниципального округа Очаково-Матвеевское.	сроки устанавливаются федеральными законами и нормативными правовыми актами Президента Российской Федерации, законами города Москвы, нормативными правовыми актами органов местного самоуправления.

СОВЕТ ДЕПУТАТОВ

РЕШЕНИЕ

19 июня 2019 года № 64-СД

Об информации директора Государственного бюджетного образовательного учреждения города Москвы «Школа № 2025» об осуществлении образовательной деятельности в 2018-2019 году и планах на 2019 -2020 год

В соответствии с пунктом 8 части 1 статьи 1 Закона города Москвы от 11 июля 2012 года № 39 «О наделении органов местного самоуправления муниципальных округов в городе Москве отдельными полномочиями города Москвы»

Совет депутатов муниципального округа Очаково-Матвеевское решил:

1. Принять к сведению информацию директора Государственного бюджетного образовательного учреждения города Москвы «Школа № 2025» Малаховой Ирины Алексеевны об осуществлении образовательной деятельности в 2018-2019 году и планах на 2019 -2020 год.

2. Направить настоящее решение в Департамент территориальных органов исполнительной власти города Москвы, Департамент образования города Москвы и директору Государственного бюджетного образовательного учреждения города Москвы «Школа № 2025».

3. Опубликовать настоящее решение в бюллетене «Московский муниципальный вестник».

4. Контроль за выполнением настоящего решения возложить на главу муниципального округа Очаково-Матвеевское **Чернова К.В.**

Глава муниципального округа
Очаково-Матвеевское **К.В. Чернов**

РЕШЕНИЕ

19 июня 2019 года № 65-СД

Об информации директора Государственного бюджетного образовательного учреждения города Москвы «Школа № 814» об осуществлении образовательной деятельности в 2018-2019 году и планах на 2019 -2020 год

В соответствии с пунктом 8 части 1 статьи 1 Закона города Москвы от 11 июля 2012 года № 39 «О наделении органов местного самоуправления муниципальных округов в городе Москве отдельными полномочиями города Москвы»

Совет депутатов муниципального округа Очаково-Матвеевское решил:

1. Принять к сведению информацию директора Государственного бюджетного образовательного учреждения города Москвы «Школа № 814» Иванцова Максима Николаевича об осуществлении образовательной деятельности в 2018-2019 году и планах на 2019 -2020 год.
2. Направить настоящее решение в Департамент территориальных органов исполнительной власти города Москвы, Департамент образования города Москвы и директору Государственного бюджетного образовательного учреждения города Москвы «Школа № 814».
3. Опубликовать настоящее решение в бюллетене «Московский муниципальный вестник».
4. Контроль за выполнением настоящего решения возложить на главу муниципального округа Очаково-Матвеевское **Чернова К.В.**

Глава муниципального округа
Очаково-Матвеевское **К.В. Чернов**

РЕШЕНИЕ

19 июня 2019 года № 66-СД

Об информации директора Государственного бюджетного образовательного учреждения города Москвы «Школа № 97» об осуществлении образовательной деятельности в 2018-2019 году и планах на 2019 -2020 год

В соответствии с пунктом 8 части 1 статьи 1 Закона города Москвы от 11 июля 2012 года № 39 «О наделении органов местного самоуправления муниципальных округов в городе Москве отдельными полномочиями города Москвы»

Совет депутатов муниципального округа Очаково-Матвеевское решил:

1. Принять к сведению информацию директора Государственного бюджетного образовательного учреждения города Москвы «Школа № 97» Мальчевской Ирины Витальевны об осуществлении образовательной деятельности в 2018-2019 году и планах на 2019 -2020 год.
2. Направить настоящее решение в Департамент территориальных органов исполнительной власти

города Москвы, Департамент образования города Москвы и директору Государственного бюджетного образовательного учреждения города Москвы «Школа № 97».

3. Опубликовать настоящее решение в бюллетене «Московский муниципальный вестник».

4. Контроль за выполнением настоящего решения возложить на главу муниципального округа Очаково-Матвеевское **Чернова К.В.**

Глава муниципального округа
Очаково-Матвеевское **К.В. Чернов**

РЕШЕНИЕ

19 июня 2019 года № 67-СД

О согласовании проекта изменения схемы размещения нестационарных торговых объектов

В соответствии с пунктом 1 части 5 статьи 1 Закона города Москвы от 11 июля 2012 года № 39 «О наделении органов местного самоуправления муниципальных округов в городе Москве отдельными полномочиями города Москвы», постановлением Правительства Москвы от 3 февраля 2011 года № 26-ПП «О размещении нестационарных торговых объектов, расположенных в городе Москве на земельных участках, в зданиях, строениях и сооружениях, находящихся в государственной собственности», на основании обращения Департамента средств массовой информации и рекламы города Москвы от 18 апреля 2019 года № 02-25-343/19

Совет депутатов муниципального округа Очаково-Матвеевское решил:

1. Согласовать проект изменения схемы размещения нестационарных торговых объектов на территории района Очаково-Матвеевское города Москвы в части исключения адресов размещения нестационарных торговых объектов со специализацией «Печать» в соответствии с приложением.

2. Направить настоящее решение в Департамент территориальных органов исполнительной власти города Москвы, префектуру Западного административного округа города Москвы, управу района Очаково-Матвеевское города Москвы и в Департамент средств массовой информации и рекламы города Москвы .

3. Опубликовать настоящее решение в бюллетене «Московский муниципальный вестник» и разместить на официальном сайте муниципального округа Очаково-Матвеевское в информационно-телекоммуникационной сети «Интернет» по адресу: http://www.ochacovo-matv.ru .

4. Контроль за выполнением настоящего решения возложить на главу муниципального округа Очаково-Матвеевское Чернова К.В.

Глава муниципального округа
Очаково-Матвеевское **К.В.Чернов**

Приложение
к решению Совета депутатов
муниципального округа
Очаково-Матвеевское
от 19 июня 2019 года № 67-СД

Адресный перечень нестационарных торговых объектов
для исключения из схемы размещения нестационарных торговых объектов на территории
района Очаково-Матвеевское города Москвы

№ п/п	Округ	Район	Адрес размещения	Специализация	Вид торгового объекта	Площадь объекта	Период размещения	Причина исключения
1	ЗАО	Очаково-Матвеевское	Матвеевская ул., вл.1А	Печать	Киоск	9 кв. м.	С 01 января по 31 декабря	Исключение из Схемы несоответствие требованиям к размещению, установленным ППМ от 03.02.2011 №26-ПП (пп.4 п.8 прил.1)

РЕШЕНИЕ

19 июня 2019 года № 68-СД

Об исполнении бюджета муниципального
округа Очаково-Матвеевское
за 2018 год

В соответствии со статьями 264.2, 264.4-264.6 Бюджетного кодекса Российской Федерации, Законом города Москвы от 6 ноября 2002 года № 56 «Об организации местного самоуправления в городе Москве», Законом города Москвы от 29 ноября 2017 года № 47 «О бюджете города Москвы на 2018 год и плановый период 2019-2020 годов», статьей 38-40 Устава муниципального округа Очаково-Матвеевское, пунктами 46-66 Положения о бюджетном процессе в муниципальном округе Очаково-Матвеевское, с учетом результатов публичных слушаний и результатов внешней проверки отчета об исполнении бюджета муниципального округа Очаково-Матвеевское за 2018 год,

Совет депутатов муниципального округа Очаково-Матвеевское решил:

1. Утвердить отчет об исполнении бюджета муниципального округа Очаково-Матвеевское за 2018 год по доходам в сумме 20663,50 тыс. рублей, по расходам в сумме 18677,90 тыс. рублей с превышением доходов над расходами (профицит бюджета муниципального округа Очаково-Матвеевское) в сумме 1985,60 тыс. рублей и со следующими показателями:

1.1. доходов бюджета муниципального округа Очаково-Матвеевское по кодам видов доходов, подвидов доходов, классификации операций сектора государственного управления, относящихся к доходам бюджета, за 2018 год согласно приложению 1 к настоящему решению.

1.2. доходов бюджета муниципального округа Очаково-Матвеевское по кодам классификации доходов бюджета за 2018 год согласно приложению 2 к настоящему решению.

1.3. расходов бюджета муниципального округа Очаково-Матвеевское по ведомственной структуре расходов бюджета муниципального округа Очаково-Матвеевское за 2018 год согласно приложению 3 к настоящему решению.

1.4. расходов бюджета муниципального округа Очаково-Матвеевское за 2018 год по разделам, подразделам классификации расходов бюджетов согласно приложению 4 к настоящему решению.

1.5. источников финансирования дефицита бюджета муниципального округа Очаково-Матвеевское по кодам групп, подгрупп, статей, видов источников финансирования дефицита бюджета классификации операций сектора государственного управления, относящихся к источникам финансирования дефицитов бюджетов, согласно приложению 5 к настоящему решению.

1.6. источников финансирования дефицита бюджета муниципального округа Очаково-Матвеевское за 2018 год по кодам классификации источников финансирования дефицитов бюджетов согласно приложению 6 к настоящему решению.

2. Утвердить свободный остаток денежных средств на счетах на 01.01.2019 в сумме 13268596 рублей 33 копеек.

3. Опубликовать настоящее решение в бюллетене «Московский муниципальный вестник» и разместить на официальном сайте муниципального округа Очаково-Матвеевское в информационно-телекоммуникационной сети «Интернет» по адресу: http://www.ochacovo-matv.ru.

4. Настоящее решение вступает в силу со дня его официального опубликования в официальном печатном средстве массовой информации муниципального округа Очаково-Матвеевское.

5. Контроль за исполнением настоящего решения возложить на главу муниципального округа Очаково-Матвеевское Чернова К.В.

Глава муниципального округа
Очаково-Матвеевское **К.В. Чернов**

Приложение 1
к решению Совета депутатов
муниципального округа
Очаково-Матвеевское
от 19 июня 2019 года № 68-СД

Доходы бюджета муниципального округа Очаково-Матвеевское
по кодам видов доходов, подвидов доходов, классификации операций сектора государственного управления, относящихся к доходам бюджета, за 2018 год

Наименование показателя	Код бюджетной классификации	Кассовое исполнение (тыс. руб.)
1	2	3
Доходы, всего		**20663,50**
Доходы	**10000000000000000**	**18422,10**
Налог на доходы физических лиц	**10102000010000110**	**18402,10**
Налог на доходы физических лиц с доходов, источником которых является налоговый агент, за исключением доходов, в отношении которых исчисление и уплата налога осуществляется в соответствии со статьями 227 и 228 Налогового кодекса РФ	10102010010000110	17437,50
Налог на доходы физических лиц с доходов, полученных от осуществления деятельности физическими лицами, зарегистрированными в качестве индивидуальных предпринимателей, нотариусов, занимающихся частной практикой, адвокатов, учредивших адвокатские кабинеты и других лиц, занимающихся частной практикой в соответствии со статьей 227 Налогового кодекса РФ	10102020010000110	68,40
Налог на доходы физических лиц с доходов, полученных физическими лицами в соответствии со статьей 228 налогового кодекса РФ	10102030010000110	896,20
Прочие поступления от денежных взысканий (штрафов) и иных сумм в возмещение ущерба, зачисляемые в бюджеты внутригородских муниципальных образований городов федерального значения	11690030030000140	20,00
Безвозмездные поступления	**20000000000000000**	**2241,40**

Безвозмездные поступления	20200000000000000	2160,00
от других бюджетов системы		
Российской Федерации		
Прочие межбюджетные трансферты, передаваемые бюджетам внутригородских муниципальных образований городов федерального значения	20204999030000151	2160,00
Прочие безвозмездные поступления в бюджеты внутригородских муниципальных образований городов федерального значения	20703020030000180	0,40
Доходы бюджетов внутригородских муниципальных образований городов федерального значения от возврата остатков субсидий, субвенций и иных межбюджетных трансфертов, имеющих целевое назначение, прошлых лет из бюджетов бюджетной системы Российской Федерации	21860010030000151	81,00

Приложение 2
к решению Совета депутатов
муниципального округа
Очаково-Матвеевское
от 19 июня 2019 года № 68-СД

Доходы бюджета муниципального округа Очаково-Матвеевское по кодам классификации доходов бюджета за 2018 год

Наименование показателя	Код бюджетной классификации		Кассовое исполнение (тыс. руб.)
	администратора поступлений	доходов местного бюджета	
1	2	3	4
Доходы, всего			**20663,50**
Федеральная налоговая служба	**182**		**18402,10**
Налог на доходы физических лиц	182	10102010010000110	17437,50
с доходов, источником которых является налоговый агент, за исключением доходов, в отношении которых исчисление и уплата налога осуществляется в соответствии со статьями 227,228 налогового кодекса РФ			
Налог на доходы физических лиц, полученных от осуществления деятельности физическими лицами, зарегистрированными в качестве индивидуальных предпринимателей, нотариусов, занимающихся частной практикой, адвокатов, учредивших адвокатские кабинеты и других лиц, занимающихся частной практикой в соответствии со статьей 227 налогового кодекса РФ	182	10102020010000110	68,40
Налог на доходы физических лиц с доходов, полученных физическими лицами в соответствии со статьей 228 налогового кодекса РФ	182	10102030010000110	896,20
Код ведомства (администрация муниципального округа Очаково-Матвеевское)	**900**		**2261,40**
Прочие поступления от денежных взысканий (штрафов) и иных сумм в возмещение ущерба, зачисляемые в бюджеты внутригородских муниципальных образований городов федерального значения	900	11690030030000140	20,00
Прочие межбюджетные трансферты, передаваемые бюджетам внутригородских муниципальных образований городов федерального значения	900	20204999030000151	2160,00

Прочие безвозмездные поступления в бюджеты внутригородских муниципальных образований городов федерального значения	900	20703020030000180	0,40
Доходы бюджетов внутригородских муниципальных образований городов федерального значения от возврата остатков субсидий, субвенций и иных межбюджетных трансфертов, имеющих целевое назначение, прошлых лет из бюджетов бюджетной системы Российской Федерации	900	21860010030000151	81,00

Приложение 3
к решению Совета депутатов
муниципального округа
Очаково-Матвеевское
от 19 июня 2019 года № 68-СД

Расходы бюджета муниципального округа Очаково-Матвеевское по разделам, подразделам классификации расходов бюджета за 2018 год

Наименование показателя	Код бюджетной классификации по ФКР	Кассовое исполнение (тыс. руб.)
1	2	3
Расходы, всего		**18677,90**
Общегосударственные вопросы	**0100**	**13131,50**
Функционирование законодательных (представительных) органов государственной власти и представительных органов муниципальных образований	0103	2191,70
Функционирование Правительства Российской Федерации, высших исполнительных органов государственной власти субъектов Российской Федерации, местных администраций	0104	10810,50
Другие общегосударственные вопросы	0113	129,30
Культура, кинематография	**0800**	**3486,70**
Праздничные и социально значимые мероприятия для населения	0804	3486,70
Социальная политика	**1000**	**460,80**
Пенсионное обеспечение	1001	216,00
Другие вопросы в области социальной политики	1006	244,80
Средства массовой информации	**1200**	**1598,90**
Периодическая печать и издательства	1202	1443,90
Другие вопросы в области средств массовой информации	1204	155,00

Приложение 4
к решению Совета депутатов
муниципального округа
Очаково-Матвеевское
от 19 июня 2019 года № 68-СД

Ведомственная структура расходов бюджета муниципального округа Очаково-Матвеевское за 2018 год

Наименование	Рз	ПР	ЦСР	ВР	Сумма (тыс. рублей)
Администрация муниципального округа Очаково-Матвеевское (код ведомства 900)					
ОБЩЕГОСУДАРСТВЕННЫЕ ВОПРОСЫ	01	00			13131,50
Функционирование законодательных (представительных) органов государственной власти и представительных органов муниципальных образований	01	03			2191,70
Депутаты Совета депутатов муниципального округа Очаково-Матвеевское	01	03	31 А 01 00200		31,70
Расходы на выплаты персоналу в целях обеспечения выполнения функций государственными (муниципальными) органами, казенными учреждениями, органами управления государственными внебюджетными фондами	01	03	31 А 01 00200	100	31,70
Расходы на выплаты персоналу государственных (муниципальных) органов	01	03	31 А 01 00200	120	31,70
Межбюджетные трансферты бюджетам муниципальных округов в целях повышения эффективности осуществления советами депутатов муниципальных округов переданных полномочий города Москвы	01	03	33А0400100	880	2160,00
Функционирование Правительства Российской Федерации, высших исполнительных органов государственной власти субъектов Российской Федерации, местных администраций	01	04			10810,50
Глава администрации муниципального округа Очаково-Матвеевское	01	04	31 Б 01 00100		2274,20
Расходы на выплаты персоналу в целях обеспечения выполнения функций государственными (муниципальными) органами, казенными учреждениями, органами управления государственными внебюджетными фондами	01	04	31 Б 01 00100	100	2274,20
Расходы на выплаты персоналу государственных (муниципальных) органов	01	04	31 Б 01 00100	120	2274,20
Обеспечение деятельности администрации муниципального округа Очаково-Матвеевское в части содержания муниципальных служащих для решения вопросов местного значения	01	04	31 Б 01 00500		8122,40
Расходы на выплаты персоналу в целях обеспечения выполнения функций государственными (муниципальными) органами, казенными учреждениями, органами управления государственными внебюджетными фондами	01	04	31 Б 01 00500	100	6380,60
Расходы на выплаты персоналу государственных (муниципальных) органов	01	04	31 Б 01 00500	120	6380,60
Закупка товаров, работ и услуг для государственных (муниципальных) нужд	01	04	31 Б 01 00500	200	1741,80
Иные закупки товаров, работ и услуг для обеспечения государственных (муниципальных) нужд	01	04	31 Б 01 00500	240	1741,80
Прочие расходы в сфере здравоохранения	01	04	35 Г 01 01100		413,90
Расходы на выплаты персоналу в целях обеспечения выполнения функций государственными (муниципальными) органами, казенными учреждениями, органами управления государственными внебюджетными фондами	01	04	35 Г 01 01100	100	413,90
Расходы на выплаты персоналу государственных (муниципальных) органов	01	04	35 Г 01 01100	120	413,90
Резервный фонд	01	11			0,00
Резервный фонд администрации муниципального округа Очаково-Матвеевское	01	11	32 А 01 00000		0,00
Резервные средства	01	11	32 А 01 00000	870	0,00
Другие общегосударственные вопросы	01	13			129,30

Уплата членских взносов на осуществление деятельности Совета муниципальных образований города Москвы	01	13	31 Б 01 00400		129,30
Иные бюджетные ассигнования	01	13	31 Б 01 00400	800	129,30
Уплата налогов, сборов и иных платежей	01	13	31 Б 01 00400	850	129,30
КУЛЬТУРА, КИНЕМАТОГРАФИЯ	08	00			3486,70
Другие вопросы в области культуры, кинематографии	08	04			3486,70
Праздничные и социально значимые мероприятия для населения	08	04	35 Е 01 00500		3486,70
Закупка товаров, работ и услуг для государственных (муниципальных) нужд	08	04	35 Е 01 00500	200	3486,70
Иные закупки товаров, работ и услуг для обеспечения государственных (муниципальных) нужд	08	04	35 Е 01 00500	240	3486,70
СОЦИАЛЬНАЯ ПОЛИТИКА	10	00			460,80
Пенсионное обеспечение	10	01			216,00
Доплаты к пенсиям муниципальным служащим города Москвы	10	01	35 П 01 01500		216,00
Межбюджетные трансферты	10	01	35 П 01 01500	500	216,00
Иные межбюджетные трансферты	10	01	35 П 01 01500	540	216,00
Другие вопросы в области социальной политики	10	06			244,80
Прочие расходы в сфере здравоохранения	10	06	35 Г 01 01100		104,00
Социальное обеспечение и иные выплаты населению	10	06	35 Г 01 01100	300	104,00
Социальные выплаты гражданам, кроме публичных нормативных социальных выплат	10	06	35 Г 01 01100	320	104,00
Социальные гарантии муниципальным служащим, вышедшим на пенсию	10	06	35 П 01 01800		140,80
Социальное обеспечение и иные выплаты населению	10	06	35 П 01 01800	300	140,80
Социальные выплаты гражданам, кроме публичных нормативных социальных выплат	10	06	35 П 01 01800	320	140,80
СРЕДСТВА МАССОВОЙ ИНФОРМАЦИИ	12	00			1598,90
Периодическая печать и издательства	12	02			1443,90
Информирование жителей муниципального округа Очаково-Матвеевское	12	02	35 Е 01 00300		1443,90
Закупка товаров, работ и услуг для государственных (муниципальных) нужд	12	02	35 Е 01 00300	200	1403,90
Иные закупки товаров, работ и услуг для обеспечения государственных (муниципальных) нужд	12	02	35 Е 01 00300	240	1403,90
Иные бюджетные ассигнования	12	02	35 Е 01 00300	800	40,00
Уплата налогов, сборов и иных платежей	12	02	35 Е 01 00300	850	40,00
Другие вопросы в области средств массовой информации	12	04			155,00
Информирование жителей муниципального округа Очаково-Матвеевское	12	04	35 Е 01 00300		155,00
Закупка товаров, работ и услуг для государственных (муниципальных) нужд	12	04	35 Е 01 00300	200	155,00
Иные закупки товаров, работ и услуг для обеспечения государственных (муниципальных) нужд	12	04	35 Е 01 00300	240	155,00
ИТОГО РАСХОДЫ					18677,90

Приложение 5
к решению Совета депутатов
муниципального округа
Очаково-Матвеевское
от 19 июня 2019 года № 68-СД

Источники финансирования дефицита бюджета муниципального округа Очаково-Матвеевское за 2018 год по кодам групп, подгрупп, статей, видов источников финансирования дефицитов бюджетов классификации операций сектора государственного управления, относящихся к источникам финансирования дефицитов бюджетов

Наименование показателя	Код бюджетной классификации	Кассовое исполнение (тыс. руб.)
1	3	4
Источники финансирования дефицита бюджета- всего		**-1985,60**
Изменение остатков средств		-1985,60
Увеличение прочих остатков денежных средств бюджета субъекта Российской Федерации	01050201030000510	- 20712,40
Уменьшение прочих остатков денежных средств бюджета субъекта Российской Федерации	01050201030000610	18726,80

Приложение 6
к решению Совета депутатов
муниципального округа
Очаково-Матвеевское
от 19 июня 2019 года № 68-СД

Источники финансирования дефицита бюджета муниципального круга Очаково-Матвеевское за 2018 год по кодам классификации источников финансирования дефицитов бюджетов

Наименование показателя	Код бюджетной классификации		Кассовое исполнение (тыс. руб.)
	администратора - источника финансирования	источника финансирования	
1		3	4
Источники финансирования дефицита бюджета - всего			**-1985,60**
Изменение остатков средств			-1985,60
Увеличение прочих остатков денежных средств бюджета субъекта Российской Федерации	900	01050201030000510	- 20712,40
Уменьшение прочих остатков денежных средств бюджета субъекта Российской Федерации	900	01050201030000610	18726,80

РЕШЕНИЕ

19 июня 2019 года № 69-СД

О внесении изменений в решение Совета депутатов муниципального округа Очаково – Матвеевское от 12 декабря 2018 года № 127-СД «О бюджете муниципального округа Очаково-Матвеевское на 2019 год и плановый период 2020-2021 годов»

В соответствии с Бюджетным кодексом Российской Федерации, Федеральным законом от 6 октября 2003 года № 131-ФЗ «Об общих принципах организации местного самоуправления в Российской Федерации», Законом города Москвы от 6 ноября 2002 года № 56 «Об организации местного самоуправления в городе Москве», Указом Мэра от 29 мая 2019 года № 33-УМ «О внесении изменений в указы Мэра Москвы от 10 ноября 2006 г. № 59-УМ и от 29 декабря 2018 г. № 115-УМ », Уставом муниципального округа Очаково-Матвеевское,

Совет депутатов муниципального округа Очаково-Матвеевское решил:

1. Внести изменения в решение Совета депутатов муниципального округа Очаково-Матвеевское от 12 декабря 2018 года № 127-СД «О бюджете муниципального округа Очаково-Матвеевское на 2019 год и плановый период 2020-2021 годов» (далее – решение):

1.1. В пункте 1.1.2 решения цифру «20114,6» заменить на цифру «22766,2»;

1.2. В пункте 1.1.3 решения цифру «1191,4» заменить на цифру «3843,0»;

1.3. В приложении 3 к решению:

1.3.1. в строке «Общегосударственные вопросы» цифру «14527,2» заменить на цифру «17178,8»;

1.3.2. в строке «Функционирование Правительства Российской Федерации, высших исполнительных органов государственной власти субъектов Российской Федерации, местных администраций» цифру «11998,9» заменить на цифру «14650,5»;

1.3.3. в строке «Глава администрации муниципального округа Очаково-Матвеевское» цифру «1768,4» заменить на цифру «2552,1»;

1.3.4. в строке «Расходы на выплаты персоналу в целях обеспечения выполнения функций государственными (муниципальными) органами, казенными учреждениями, органами управления государственными внебюджетными фондами» цифру «1756,4» заменить на цифру «2540,1»;

1.3.5. в строке «Расходы на выплаты персоналу государственных (муниципальных) органов» цифру «1756,4» заменить на цифру «2540,1»;

1.3.6. в строке «Обеспечение деятельности администрации муниципального округа Очаково-Матвеевское в части содержания муниципальных служащих для решения вопросов местного значения» цифру «9723,3» заменить на цифру «11591,2»;

1.3.7. в строке «Расходы на выплаты персоналу в целях обеспечения выполнения функций государственными (муниципальными) органами, казенными учреждениями, органами управления государственными внебюджетными фондами» цифру «8428,4» заменить на цифру «9916,3»;

1.3.8. в строке «Расходы на выплаты персоналу государственных (муниципальных) органов» цифру «8428,4» заменить на цифру «9916,3»;

1.3.9. в строке «Закупка товаров, работ и услуг для государственных (муниципальных) нужд» цифру «1294,9» заменить на цифру «1674,9»;

1.3.10. в строке «Иные закупки товаров, работ и услуг для обеспечения государственных (муниципальных) нужд» цифру «1294,9» заменить на цифру «1674,9»;

1.3.11. в строке «Итого расходы» цифру «20114,6» заменить на цифру «22766,2».

1.4. В приложении 5 к решению:

1.4.1. в строке «Общегосударственные вопросы» цифру «14527,2» заменить на цифру «17178,8»;

1.4.2. в строке «Функционирование Правительства Российской Федерации, высших исполнительных органов государственной власти субъектов Российской Федерации, местных администраций» цифру «11998,9» заменить на цифру «14650,5»;

1.4.3. в строке «Глава администрации муниципального округа Очаково-Матвеевское» цифру «1768,4» заменить на цифру «2552,1»

1.4.4. в строке «Расходы на выплаты персоналу в целях обеспечения выполнения функций государственными (муниципальными) органами, казенными учреждениями, органами управления государственными внебюджетными фондами» цифру «1756,4» заменить на цифру «2540,1»;

1.4.5. в строке «Расходы на выплаты персоналу государственных (муниципальных) органов» цифру «1756,4» заменить на цифру «2540,1»;

1.4.6. в строке «Обеспечение деятельности администрации муниципального округа Очаково-Матвеевское в части содержания муниципальных служащих для решения вопросов местного значения» цифру «9723,3» заменить на цифру «11591,2»;

1.4.7. в строке «Расходы на выплаты персоналу в целях обеспечения выполнения функций государственными (муниципальными) органами, казенными учреждениями, органами управления государственными внебюджетными фондами» цифру «8428,4» заменить на цифру «9916,3»;

1.4.8. в строке «Расходы на выплаты персоналу государственных (муниципальных) органов» цифру «8428,4» заменить на цифру «9916,3»;

1.4.9. в строке «Закупка товаров, работ и услуг для государственных (муниципальных) нужд» цифру «1294,9» заменить на цифру «1674,9»;

1.4.10. в строке «Иные закупки товаров, работ и услуг для обеспечения государственных (муниципальных) нужд» цифру «1294,9» заменить на цифру «1674,9»;

1.4.11. в строке «Итого расходы» цифру «20114,6» заменить на цифру «22766,2».

2. Опубликовать настоящее решение в бюллетене «Московский муниципальный вестник» и разместить на официальном сайте муниципального округа Очаково-Матвеевское в информационно-телекоммуникационной сети «Интернет» по адресу: http://www.ochakovo-matv.ru .

3. Контроль за исполнением настоящего решения возложить на главу муниципального округа Очаково-Матвеевское Чернова К.В.

Глава муниципального округа
Очаково-Матвеевское **К.В. Чернов**

РЕШЕНИЕ

19 июня 2019 года № 70-СД

О согласовании ежеквартального сводного районного календарного плана по досуговой, социально-воспитательной, физкультурно-оздоровительной и спортивной работе с населением по месту жительства на III квартал 2019 года

В соответствии с пунктом 3 части 7 статьи 1 Закона города Москвы от 11 июля 2012 года № 39 «О наделении органов местного самоуправления муниципальных округов в городе Москве отдельными полномочиями города Москвы»

Совет депутатов муниципального округа Очаково-Матвеевское решил:

1. Согласовать ежеквартальный сводный районный календарный план по досуговой, социально-воспитательной, физкультурно-оздоровительной и спортивной работе с населением по месту жительства на III квартал 2019 года (приложение).

2.Направить настоящее решение в управу района Очаково-Матвеевское города Москвы и в Департамент территориальных органов исполнительной власти города Москвы.

3.Разместить настоящее решение на официальном сайте муниципального округа Очаково-Матвеевское в информационно-телекоммуникационной сети «Интернет» по адресу: http://ochacovo-matv.ru и опубликовать настоящее решение в бюллетене «Московский муниципальный вестник».

4.Контроль за выполнением настоящего решения возложить на главу муниципального округа Очаково-Матвеевское **Чернова К.В.**

Глава муниципального округа
Очаково-Матвеевское **К.В.Чернов**

Приложение
к решению Совета депутатов
муниципального округа
Очаково-Матвеевское
от 19 июня 2019 года № 70-СД

Ежеквартальный сводный районный календарный план по досуговой, социально-воспитательной, физкультурно-оздоровительной и спортивной работе с населением по месту жительства на III квартал 2019 года

Досуговые, культурно-массовые и социально-воспитательные мероприятия					
№ п/п	**Наименование мероприятия**	**Планируемая дата проведения**	**Место проведения**	**Планируемое количество участников**	**Организация, ответственный за проведение, телефон**
1.	«Свет родного очага» – День семьи, любви и верности в библиотеке	03.07.2019	ул. Нежинская, д.13	20	Библиотека №218, Капсулина Л.П., 8(495)442-56-07
2.	«Летние каникулы: Гаджеты - прочь!» Программа на открытой площадке	05.07.2019, 23.07.2019 11:00	ул.Нежинская д.11	50	ГБУК г. Москвы «ТКС «Планета», 8-495-437-53-86
3.	Праздничное мероприятие ко дню семьи, любви и верности	07.09.2019 12.00	ул. Веерная, д.1 корп.2	20	ОСКАД филиала «Очаково-Матвеевское» ГБУ ТЦСО «Фили-Давыдково» Божевольнова О.Г. Побуковская И.О., 8-499-730-39-05
4.	«Летние приключения» игровая программа	08.07.2019 17:00	Клуб «Дельфин», ул. Озерная, д.23, корп.1	25	ГБУК г. Москвы «ТКС «Планета», 8-495-437-53-86
5.	Праздничное мероприятие «Этот город самый лучший!» посвященный празднованию Дня Города	08.07.2019 13.00	ул. Веерная, д.1 корп.2	20	ОСКАД филиала «Очаково-Матвеевское» ГБУ ТЦСО «Фили-Давыдково» Божевольнова О.Г. Побуковская И.О., 8-499-730-39-05
6.	«С верою в любовь» Семейный праздник	08.07.2019 16:00	МКДЦ «Планета молодых», Озёрная ул., д. 4/9	60	ГБУК г. Москвы «ТКС «Планета», 8-495-437-53-86
7.	«Жить народной радостью и болью» – арт-час к 90-летию со Дня рождения В.М. Шукшина	09.07.2019 13.00	Нежинская, д.13	20	Библиотека №218, Капсулина Л.П., 8(495)442-56-07
8.	Районный турнир по настольному теннису «Серебряная ракетка» среди населения старшего возраста района Очаково-Матвеевское	09.08.2019 16.00	ул. Матвеевская, д.34, корп.1	20	ОСКАД филиала «Очаково-Матвеевское» ГБУ ТЦСО «Фили-Давыдково» Божевольнова О.Г. Побуковская И.О., 8-499-730-39-05
9.	Пленэр	10.07.19, 19.07.2019 17:00	ул.Озерная д.17	15	ГБУК г. Москвы «ТКС «Планета», 8-495-437-53-86
10.	«БэбиБол» игровая программа	11.07.2019 17:00	Клуб «Резонанс», ул. Веерная, д. 12, к. 1	12	ГБУК г. Москвы «ТКС «Планета» 8-495-437-53-86
11.	«ФотоКвест»	11.07.19, 23.07.2019 18:00	Клуб «Мозаика» ул. Наташи Ковшовой, д.5/2	50	ГБУК г. Москвы «ТКС «Планета», 8-495-437-53-86

12.	Тимбилдинг-викторина «Что? Где? Когда?» среди команд –участников проекта «Московское долголетие». Осенняя сессия.	13.09.2019 14.00	ул. Веерная, д.1 корп.2	20	ОСКАД филиала «Очаково-Матвеевское» ГБУ ТЦСО «Фили-Давыдково» Божевольнова О.Г. 8-499-730-39-05
13.	Праздник «Кузьминки летние»	15.07.2019 17:00	Клуб «Резонанс», ул. Веерная, д. 12, к. 1	15	ГБУК г. Москвы «ТКС «Планета», 8-495-437-53-86
14.	«Человека можно уничтожить, но его нельзя победить» – информина к 120-летию со Дня рождения Э. Хемингуэя	17.07.2019 13.00	ТЦСО «Очаково-Матвеевское», ул. Веерная, д.1, к.2	25	Библиотека №218, Капсулина Лидия Петровна, 8(495)442-56-07
15.	Форум «Секреты долголетия» (круглый стол «Стратегия формирования здорового образа жизни», мастер – класс « Свет мой зеркальце скажи…» - здоровье красота, долголетие; мода и стиль «Образ современного пенсионера»)	19.07.2019 12.00	ул. Веерная, д.1 корп.2	20	ОСКАД филиала «Очаково-Матвеевское» ГБУ ТЦСО «Фили-Давыдково» Божевольнова О.Г. Побуковская И.О., 8-499-730-39-05
16.	«Праздники народного календаря. «Берегиня» познавательная программа	24.07.2019 16:00	ул. Нежинская, д.13	25	ГБУК г. Москвы «ТКС «Планета», 8-495-437-53-86
17.	«Ловкость» развлекательная программа	27.07.2019 15:00	ДК «Планета» Очаковское ш., д. 21, к. 2	25	ГБУК г. Москвы «ТКС «Планета», 8-495-437-53-86
18.	Праздничное мероприятие, приуроченное ко Дню дружбы	30.07.2019 13.00	Ул. Матвеевская, д. 34, к.1	50	ГБУ ПМЦ «Диалог», 8-499-233-01-35
19.	«Я и мир вокруг меня» – час русской культуры (Всероссийский День семьи, любви и верности)	июль	Озёрная, д.13	10	Детская библиотека №219, Соболева И.В., 8(495)430-65-67
20.	«Время мастер-класса»	01.08.2019 18:00	ул.Озерная, д.11	45	ГБУК г. Москвы «ТКС «Планета», 8-495-437-53-86
21.	«Свой рекорд Гиннеса» Развлекательная программа	01.08.2019 15:00	ДК «Планета» Очаковское ш., д. 21, к. 2	20	ГБУК г. Москвы «ТКС «Планета», 8-495-437-53-86
22.	«Активное утро» развлекательная программа	01.08.2019 12:00	Клуб «Резонанс», Веерная ул., д. 12, к. 1	20	ГБУК г. Москвы «ТКС «Планета», 8-495-437-53-86
23.	«Летние каникулы: Гаджеты - прочь!» Игровая программа на открытой площадке	06.08.2019, 08.08.19 11:00	Нежинская ул., д. 11	50	ГБУК г. Москвы «ТКС «Планета», 8-495-437-53-86
24.	«Репродукция» Мастер-класс живописи	08.08.2019 18:00	Клуб «Мозаика» ул. Наташи Ковшовой, д. 5/2	25	ГБУК г. Москвы «ТКС «Планета», 8-495-437-53-86
25.	«Выходи во двор, поиграем» игровая программа	12.08.2019 16:00	Клуб «Резонанс», Веерная ул., д. 12, к. 1	20	ГБУК г. Москвы «ТКС «Планета», 8-495-437-53-86
26.	«Певец русской природы» – вернисаж к 175-летию со Дня рождения В.Д.Поленова	13.08.2019 13.00	Библиотека №218, ул. Нежинская, д.13	20	Библиотека №218, Капсулина Лидия Петровна, 8(495)442-56-07
27.	«Воспитанный культурой серебряного века» – вечер памяти к 125-летию со Дня рождения М. Зощенко	13.08.2019 16.00	ТЦСО «Очаково-Матвеевское», ул. Веерная, д.1, к.2	25	Библиотека №218, Капсулина Лидия Петровна, 8(495)442-56-07
28.	«Веселая зарядка» спортивно-игровая программа	15.08.2019 12:00	Клуб «Резонанс», Веерная ул., д. 12, к. 1	20	ГБУК г. Москвы «ТКС «Планета», 8-495-437-53-86

29.	«СпортЛето» подвижная программа	21.08.2019 11:00	Клуб «Мозаика» ул. Наташи Ковшовой, д. 5/2	15	ГБУК г. Москвы «ТКС «Планета», 8-495-437-53-86
30.	«Калейдоскоп профессий» – заочное путешествие по стране профессий	21.08.2019 13.00	Библиотека №218, ул. Нежинская, д.13	15	Библиотека №218, Капсулина Лидия Петровна, 8(495)442-56-07
31.	Праздничное мероприятие «Поиграем», приуроченное ко Дню флага Рисунки на асфальте, мастер классы	22.08.2019 13.00	ул. Наташи Ковшовой, д. 29	50	ГБУ ПМЦ «Диалог», 8-499-233-01-35
32.	«Про*Кино» программа к Дню кино	27.08.2019 16:00	МКДЦ «Планета молодых», Озёрная ул., д. 4/9	15	ГБУК г. Москвы «ТКС «Планета», 8-495-437-53-86
33.	«Двери настежь - ждем гостей! « Программа на открытой площадке	29.08.2019, 30.08.19 17:00	ДК «Гагаринец» Матвеевская ул., д. 18, к. 2	50	ГБУК г. Москвы «ТКС «Планета», 8-495-437-53-86
34.	«Угадай, кто я?» – зоологические загадки	август	Озёрная, д.13	10	Детская библиотека №219, Соболева И.В., 8(495)430-65-67
35.	Праздник в сквере «Оранжевое настроение»	31.08.2019 16.00	Парк «Анны Герман»,	60	АНО СПО «КЭСИ», Савинова Ю.С. Касьянова Я.В., 8(495)657-91-45
36.	Мероприятие «Страна чудес!», приуроченное ко Дню знаний. Аттракционы, мастер классы, игровая программа	01.09.2019 13.00	ул. Наташи Ковшовой, д. 29	80	ГБУ ПМЦ «Диалог», 8-499-233-01-35
37.	Праздник в сквере «День первокурсника»	02.09.2019 11.00	Парк «Анны Герман»,	150	АНО СПО «КЭСИ», Касьянова Я.В., 8(495)657-91-45
38.	День Знаний	02.09.2019 9:00	ГБОУ Школа №97	600	ГБОУ Школа №97 , педагог-организатор, 8(495)441-91-77
39.	К 75-летию Победы 75 важных дел	сентябрь	Актовый зал	600	ГБОУ Школа №97 педагог-организатор, 8(495)441-91-77
40.	Линейка, посвященная началу учебного года	02.09.2019 г. 10:00	Здания ГБОУ Школа № 2025	5000	Заместитель директора ГБОУ Школа № 2025 Смирнова О.В., 8-919-766-67-26
41.	Урок по правилам дорожного движения	02.09.2019 г. 12:00	Здания ГБОУ Школа № 2025	5000	Заместитель директора ГБОУ Школа № 2025 Смирнова Ольга Владимировна, 8-919-766-67-26
42.	«День знаний». Торжественные линейки.	02.09.2019 10:00	ГБОУ Школа №814	3000	ГБОУ Школа №814, С.А. Михайлова А.А. Федорова, 8(499)726-01-46
43.	Акция памяти «Белый голубь»	02.09.2019 16:00	Клуб «Резонанс», Веерная ул., д. 12, к. 1	15	ГБУК г. Москвы «ТКС «Планета», 8-495-437-53-86
44.	Мероприятие «Добрые руки», приуроченное ко Дню солидарности в борьбе с терроризмом	03.09.2019 13.00	ул. Матвеевская, д. 34, к.1	50	ГБУ ПМЦ «Диалог», 8-499-233-01-35
45.	Мы помним, тебя БЕСЛАН	03.09.2019 12:00	Актовый зал	600	ГБОУ Школа №97 , педагог-организатор, 8(495)441-91-77

46.	Пленэр	04.09.2019 18:30	ДК «Планета» Очаковское ш., д. 21, к. 2	25	ГБУК г. Москвы «ТКС «Планета», 8-495-437-53-86
47.	«В мир знаний через библиотеку» – игровой час ко Дню знаний	04.09.2019 (со временем не определились)	Парк «Анны Герман»	40	Библиотека №218, Капсулина Л.П., 8(495)442-56-07
48.	«Любимая Москва» дворовый праздник	05.09.2019 18:00	ДК «Гагаринец» Матвеевская ул., д. 18, к. 1	40	ГБУК г. Москвы»ТКС «Планета», 8-495-437-53-86
49.	«Москва - моя столица» Концертная программа	05.09.2019 19:00	Озёрная ул., д. 23, к. 1	20	ГБУК г. Москвы «ТКС «Планета», 8-495-437-53-86
50.	Героям Бородинского сражения Виват!	6.09.2019 - 9.09.2019 14:00	Школьный музей ГБОУ Школа №97	200	ГБОУ Школа №97 , педагог-организатор, 8(495)441-91-77
51.	День города. Праздничные концертные программы.	07.09.2019 13.00	Учебные корпуса и межшкольные стадионы	1000	ГБОУ Школа №814, Т.А.Кашковская, 8(499)726-01-46
52.	День Города	7.09.2019 -8.09.2019 13.00	Городские площадки	200	ГБОУ Школа №97, классные руководители, 8(495)441-91-77
53.	«Добрый пожелания родному городу» – акция к Дню города	07.09.2019 13.00	Библиотека №218, ул. Нежинская, д.13 (около библиотеки)	40	Библиотека №218, Капсулина Л.П., 8(495)442-56-07
54.	«Д.В.О.Р. « выставка	07.09.2019 12:00	ул. Озерная, д.17	110	ГБУК г. Москвы «ТКС «Планета», 8-495-437-53-86
55.	«Московская кадриль» танцплощадка	07.09.2019 16:00	МКДЦ «Планета молодых», Озёрная ул., 4/9	40	ГБУК г. Москвы «ТКС «Планета», 8-495-437-53-86
56.	«Дворовый фримаркет» акция к Дню города	07.09.2019 16:00	МКДЦ «Планета молодых», ул. Озёрная, д. 4/9	20	ГБУК г. Москвы «ТКС «Планета», 8-495-437-53-86
57.	Праздничная программа в рамках празднования Дня города Москвы «Дорогая моя Столица, золотая моя Москва!»	07.09.2019 г. (со временем не определились)	ГБУДО г. Москвы «ДМШ имени М.Л. Таривердиева»	30	ГБУДО г. Москвы «ДМШ имени М.Л.Таривердиева», Феонина Анжела Владимировна, 8(495)437-10-44
58.	День красоты	9.09.2019- 13.09.2019 16:00	Актовый зал	20	ГБОУ Школа №97, 8(495)441-91-77
59.	«Их лик сияет над Россией» – к 260-летию со Дня рождения Серафима Саровского	10.09.2019 14:00	Библиотека №218, ул. Нежинская, д.13	20	Библиотека №218, Капсулина Лидия Петровна, 8(495)442-56-07
60.	«Москва за нами» – исторический экскурс к Дню Бородинского сражения	11.09.2019 15:00	Библиотека №218, ул. Нежинская, д.13	20	Библиотека №218, Капсулина Лидия Петровна, 8(495)442-56-07
61.	«Все работы хороши» программа о профессиях	15.09.2019 12:30	Клуб «Мозаика» ул. Наташи Ковшовой, д.5/2	20	ГБУК г. Москвы «ТКС «Планета», 8-495-437-53-86
62.	День леса-посади дерево	15.09.2019 12:00	Школьный двор	100	ГБОУ Школа №97, педагог-организатор, 8(495)441-91-77

63.	«Будущее зависит от того, какую пользу мы сумеем извлечь из настоящего» – читательская конференция к 195-летию со Дня рождения У. Коллинза	18.09.2019 14:00	ТЦСО «Очаково-Матвеевское», ул. Веерная, д.1, к.2	25	Библиотека №218, Капсулина Лидия Петровна, 8(495)442-56-07
64.	Космические дали Циолковского	17.09.2019 -23.09.2019 12:00	Школьный музей	150	ГБОУ Школа №97, педагог-организатор, 8(495)441-91-77
65.	Праздничная концертная программа ко Дню города «Москва Златоглавая».	19.09.2019 13:00	ТЦСО «Фили-Давыдково», филиал «Очаково-Матвеевское»	10	ГБУДО г. Москвы «ДМШ имени М.Л.Таривердиева», Фролова М.Н., 8(495)437-10-44
66.	День моря	20.09.2019-24.09.2019 14:00	Актовый зал	100	ГБОУ Школа №97, педагог-организатор, 8(495)441-91-77
67.	Конкурс чтецов, рисунка «Золотая осень»	20.09.2019-30.09.2019 13:00	Школьный музей	200	ГБОУ Школа №97, педагог-организатор, 8-495-441-91-77
68.	« Испокон века книга растит человека» – акция Первоклассный читатель	сентябрь	Большая Очаковская, д.42, к.2 (ГБОУ Школа №2025)	90	Детская библиотека №219, Соболева И.В., 8-495-430-65-67
69.	«Слышишь, цокают копытца…» – хроники литературной жизни Конька-Горбунка и Сивки-Бурки	сентябрь	Озёрная, д.13	10	Детская библиотека №219, Соболева И.В., 8(495)430-65-67
70.	Неделя мира и добра	21.09.2019-30.09.2019	Актовый зал	350	ГБОУ Школа №97, классные руководители, 8(495)441-91-77
71.	День без авто	22.09.2019 13:00	Школьный двор	100	ГБОУ Школа №97, учитель биологии, 8(495)441-91-77
72.	«Все грани России» открытый фестиваль-конкурс по собиранию мозаик	22. 09. 2019 – 29. 09.19 12:30 -16.00	Клуб «Мозаика» ул. Наташи Ковшовой, д. 5/2	50	ГБУК г. Москвы «ТКС «Планета», 8-495-437-53-86
73.	«Малиновое лето» Конкурс детского рисунка	24.09.2019-30.09.2019 16:00	ДК «Гагаринец» Матвеевская ул., д. 18, к. 1	35	ГБУК г. Москвы «ТКС «Планета», 8-495-437-53-86
74.	«Мой друг - велосипед» программа для подростков	25.09.2019 16:00	Клуб «Резонанс», Веерная ул., д. 12, к. 1	15	ГБУК г. Москвы «ТКС «Планета», 8-495-437-53-86
75.	«Золотая осень» бал	25.09.2019 18:00	МКДЦ «Планета молодых», Озёрная ул., 4/9	90	ГБУК г. Москвы «ТКС «Планета», 8-495-437-53-86
76.	Старт акции к 75-летию Победы - Герои моей страны	25.09.2019 14:00	Актовый зал	200	ГБОУ Школа №97, педагог-организатор, 8(495)441-91-77
77.	Участие в олимпиаде «Музеи, усадьбы, парки»	сентябрь	-	200	ГБОУ Школа №97, классные руководители, 8(495)441-91-77
			ИТОГО: 19 627 человек		

Спортивно-массовые и физкультурно-оздоровительные мероприятия

№ п/п	Наименование мероприятия	Планируемая дата проведения	Место проведения	Планируемое количество участников	Организация, ответственный за проведение, телефон
1.	Соревнования по дартс посвященные Дню семьи, любви и верности	08.07.2019 11:00	ул. Матвеевская, д.34, корп.1	20	ГБУ ПМЦ «Диалог», 8-499-233-01-35
2.	Турнир по шахматам посвященный Международному Дню шахмат	20.07.2019 12:00	ул. Матвеевская, д.34, корп.1	20	ГБУ ПМЦ «Диалог», 8-499-233-01-35

3.	Турнир «Золотая ракетка»	Каждая суббота с12.00-15.00	Клуб «Спутник» ул. Веерная, д.3, к.6	60	ГБУК г. Москвы «ТКС «Планета», 8(495)437-5386
4.	Спортивные соревнования, посвященные Всероссийскому дню физкультурника (стритбол, волейбол, дартс, шахматы)	10.08.2019 12:00	ул. Матвеевская, д.20 (межшкольный стадион)	60	ГБУ ПМЦ «Диалог», 8-499-233-01-35
5.	Соревнования по петанку, посвященные Дню Государственного флага РФ	22.08.2019 12:00	ул. Матвеевская, д.42, корп.5 (спортивная площадка)	40	ГБУ ПМЦ «Диалог», 8-499-233-01-35
6.	Мастер-классы спортивных секций, посвященные Дню знаний	01.09.2019 12:00	ул. Наташи Ковшовой, д. 29	150	ГБУ ПМЦ «Диалог», 8-499-233-01-35
7.	Кросс «Золотая осень»	3.09.2019 - 9.09.2019	Спортивная площадка, стадион	150	ГБОУ Школа №97, , учителя физкультуры, 8(495)441-91-77
8.	Запись в спортивные секции	сентябрь	-	600	ГБОУ Школа №97, учителя физкультуры, 8(495)441-91-77
9.	Шахматный турнир	10.09.2019 -16.09.2019	-	100	ГБОУ Школа №97, 8(495)441-91-77
10.	Соревнования по спринтерскому бегу посвященные Дню города Москвы среди детей и подростков района Очаково-Матвеевское	13.09.2019 15:00	ул. Матвеевская, д.20 (межшкольный стадион)	150	ГБУ ПМЦ «Диалог», 8-499-233-01-35
11.	Сдаем ГТО - всероссийский кросс	25.09.2019	Спортивная площадка, стадион	150	ГБОУ Школа №97, учителя физкультуры, 8(495)441-91-77
12.	Турслет	27.09.2019	Школьный двор	100	ГБОУ Школа №97, учителя физкультуры, 8(495)441-91-77
			ИТОГО: 1 600 человек		

РЕШЕНИЕ

19 июня 2019 года № 71-СД

О внесении изменений в решение Совета депутатов муниципального округа Очаково-Матвеевское от 12 декабря 2018 года № 119-СД «О согласовании направления средств стимулирования управы района Очаково-Матвеевское города Москвы на реализацию мероприятий по развитию района Очаково-Матвеевское города Москвы в 2019 году»

В соответствии с постановлением Правительства Москвы от 26 декабря 2012 года № 849-ПП «О стимулировании управ районов города Москвы» и обращением главы управы района Очаково-Матвеевское города Москвы от 03 июня 2019 года

Совет депутатов муниципального округа Очаково-Матвеевское решил:

1. В связи с выделением отдельного финансирования для выполнения части работ по обустройству контейнерных площадок внести изменения в решение Совета депутатов муниципального округа Очаково-Матвеевское от 12 декабря 2018 года № 119-СД «О согласовании направления средств стимулирования управы района Очаково-Матвеевское города Москвы на реализацию мероприятий по развитию района Очаково-Матвеевское города Москвы в 2019 году»:

1.1. в приложении к решению в таблице «Мероприятия в рамках постановления Правительства Москвы от 26 декабря 2012 года № 849-ПП «О стимулировании управ районов города Москвы» с учетом результатов голосования на портале «Активный гражданин»:

1.1.1 строки 1.25-1.32 изложить в новой редакции в соответствии с приложением;

1.1.2 строки 1.33, 1.34 исключить.

2. Опубликовать настоящее решение в бюллетене «Московский муниципальный вестник» и разместить на официальном сайте муниципального округа Очаково-Матвеевское в информационно-телекоммуникационной сети «Интернет» по адресу: http://www.ochacovo-matv.ru.

3. Направить настоящее решение в управу района Очаково-Матвеевское города Москвы, в префектуру Западного административного округа города Москвы и Департамент территориальных органов исполнительной власти города Москвы.

4. Контроль за выполнением настоящего решения возложить на главу муниципального округа Очаково-Матвеевское **Чернова К.В.**

Глава муниципального
округа Очаково-Матвеевское **К.В.Чернов**

Приложение
к решению Совета депутатов
муниципального округа
Очаково-Матвеевское
от 19 июня 2019 года № 71-СД

№№	Адрес объекта	Конкретные мероприятия	Виды работ	Объем	Ед. измерения (шт., кв. м., п. м.)	Затраты (тыс. руб.)
1	**МЕРОПРИЯТИЯ ПО ОБУСТРОЙСТВУ, ПРОВЕДЕНИЮ ТЕКУЩЕГО И КАПИТАЛЬНОГО РЕМОНТА ТЕРРИТОРИИ РАЙОНА ОЧАКОВО-МАТВЕЕВСКОЕ ГОРОДА МОСКВЫ**					
1.21.	**ул. Наташи Ковшовой**	**Устройство ИДН**	Устройство искуственных дорожных неровностей	2	шт.	180,70
Итого по объекту:						**180,70**
1.22.	**ул. Веерная д. 5, корп.2**	**Устройство ИДН**	Устройство искуственных дорожных неровностей	3	шт.	150,0
Итого по объекту:						**150,0**
1.23.	**Рябиновая улица (проезд к вл.48)**	**Обустройство детской площадки**	Устройство резинового покрытия	570	кв. м.	1596,41
			Установка малых архитектурных форм: игровой комплекс, песочница, качели, качалка-балансир, качалка на пружине, скамейки,урны, тренажерная беседка, рукоход змейка,	17	шт.	1601,09
		Газонное ограждение	Установка ограждения на детской площадке высотой 2,0м	140	п. м.	280,00
		Обустройство дорожно-тропиночной сети, дворового проезда	Замена твердого покрытия на дворовом проезде, обустройство тротуара из асфальта	1109	кв. м.	1895,45
			Установка дорожного бортового камня	524	п.м	655,84
			Замена садового бортового камня	135	п. м.	143,28
		Ремонт газона	Подготовка грунта для обустройства газона	1500	кв. м.	572,04
Итого по объекту:						**6744,11**
1.24.	**Большая Очаковская улица**	**Устройство дорожно-тропиночной сети**	Устройство покрытия из асфальта	30	кв.м	56,52
			Установка дорожного бортового камня	30	кв.м	37,61
		Ремонт газона	Подготовка грунта для обустройства газона	30	кв.м	11,44
Итого по объекту:						**105,57**
1.25.	**ул.Н.Ковшовой д. 29**	**Устройство дорожно-тропиночной сети**	Устройство покрытия из асфальта	578	кв.м	826,40
			Установка дорожного бортового камня	500	п.м.	886,41
Итого по объекту:						**1712,81**
1.26.	**ул. Озерная д. 23, корп.2**	**Устройство площадки для сбора отходов**	Устройство бункерной площадки	1	шт.	200,44
Итого по объекту:						**200,44**
1.27.	**ул. Матвеевская, д. 11**	**Устройство площадки для сбора отходов**	Устройство бункерной площадки	1	шт.	200,44
Итого по объекту:						**200,44**
1.28.	**Аминьевское ш., д. 3**	**Устройство дорожно-тропиночной сети**	Устройство покрытия из асфальта	150	кв.м	286,88
			Установка садового бортового камня	200	п.м.	211,29
		Ремонт газона	Подготовка грунта для обустройства газона	100	кв.м	38,85
Итого по объекту:						**537,02**

1.29.	**ул. Б. Очаковская, д. 45, корп. 2**	**Устройство дорожно-тропиночной сети**	Устройство покрытия из асфальта	150	кв.м	286,88
			Установка садового бортового камня	190	п.м.	200,73
		Ремонт газона	Подготовка грунта для обустройства газона	75	кв.м	29,14
Итого по объекту:						**516,75**
1.30.	**ул. Озерная, д. 25**	**Устройство дорожно-тропиночной сети**	Устройство покрытия из асфальта	130	кв.м	266,07
			Установка садового бортового камня	144	п.м.	152,14
		Ремонт газона	Подготовка грунта для обустройства газона	70	кв.м	27,19
Итого по объекту:						**445,40**
1.31.	**ул. Веерная д. 3, корп.3**	**Устройство площадки для раздельного сбора отходов (РСО)**	Устройство контейнерной площадки	1	шт.	213,08
Итого по объекту:						**213,08**
1.32.	**ул. Матвеевская, д. 18, корп.2**	**Устройство площадки для раздельного сбора отходов (РСО)**	Устройство контейнерной площадки	1	шт.	213,08
Итого по объекту:						**213,08**

РЕШЕНИЕ

19 июня 2019 года № 73-СД

О рассмотрении результатов мониторинга работы ярмарок выходного дня на территории муниципального округа Очаково-Матвеевское во II квартале 2019 года

В соответствии с частью 9 статьи 1 Закона города Москвы от 11 июля 2012 года № 39 «О наделении органов местного самоуправления муниципальных округов в городе Москве отдельными полномочиями города Москвы», решением Совета депутатов муниципального округа Очаково-Матвеевское от 13 марта 2014 года №36-СД «Об утверждении Регламента реализации отдельных полномочий города Москвы по согласованию мест размещения ярмарок выходного дня и проведению мониторинга их работы»

Совет депутатов муниципального округа Очаково-Матвеевское решил:

1. Принять к сведению информацию Комиссии муниципального округа Очаково-Матвеевское по мониторингу ярмарок выходного дня о рассмотрении результатов мониторинга работы ярмарок выходного дня на территории муниципального округа Очаково-Матвеевское во II квартале 2019 года.

2. Направить настоящее решение в Департамент территориальных органов исполнительной власти города Москвы, Департамент торговли и услуг города Москвы, Государственное бюджетное учреждение города Москвы «Московские ярмарки».

3. Разместить настоящее решения на официальном сайте муниципального округа Очаково-Матвеевское в информационно-телекоммуникационной сети «Интернет» по адресу: http://www.ochacovo-matv.ru и опубликовать в бюллетене «Московский муниципальный вестник».

4. Контроль за исполнением решения возложить на главу муниципального округа Очаково-Матвеевское **Чернова К.В.**

Глава муниципального округа
Очаково-Матвеевское **К.В. Чернов**

РЕШЕНИЕ

19 июня 2019 года № 74-СД

Об утверждении графика мониторинга работы ярмарок выходного дня муниципального округа Очаково-Матвеевское в III квартале 2019 года

В соответствии с частью 9 статьи 1 Закона города Москвы от 11 июля 2012 года № 39 «О наделении органов местного самоуправления муниципальных округов в городе Москве отдельными полномочиями города Москвы», постановлением Правительства Москвы от 4 мая 2011 года № 172-ПП «Об утверждении Порядка организации ярмарок и продажи товаров (выполнения работ, оказания услуг) на них на территории города Москвы», Регламентом реализации отдельных полномочий города Москвы по согласованию мест размещения ярмарок выходного дня и проведению мониторинга их работы, утвержденным решением Совета депутатов муниципального округа Очаково-Матвеевское (далее- Совет депутатов) от 13 марта 2014 года №36-СД,

Совет депутатов решил:

1.Утвердить график мониторинга работы ярмарок выходного дня муниципального округа Очаково-Матвеевское в III квартале 2019 года (приложение).

2. Направить настоящее решение в Департамент территориальных органов исполнительной власти города Москвы, Департамент торговли услуг города Москвы и Государственное бюджетное учреждение города Москвы «Московские ярмарки».

3. Разместить настоящее решение на официальном сайте муниципального округа Очаково-Матвеевское в информационно-телекоммуникационной сети «Интернет» по адресу: http://www.ochacovo-matv.ru и опубликовать в бюллетене «Московский муниципальный вестник»

4. Контроль за выполнением настоящего решения возложить на главу муниципального округа **Чернова К.В.**

Глава муниципального округа
Очаково-Матвеевское **К.В.Чернов**

Приложение
к решению Совета депутатов
муниципального округа
Очаково-Матвеевское
от 19 июня 2019 года № 74-СД

График мониторинга работы ярмарок выходного дня муниципального округа Очаково-Матвеевское в III квартале 2019 года

№п/п	Адрес проведения	Дата	Время проведения	Ответственный депутат (ФИО)
1	г.Москва, ул.Наташи Ковшовой, вл.6-8	12.07.2019	11.00-13.00	Новиков С.А. Рассаднева М.П. Черкезова В.М.
2	г.Москва, ул.Наташи Ковшовой, вл.6-8	09.08.2019	11.00-13.00	Новиков С.А. Рассаднева М.П. Черкезова В.М.

3	г.Москва, ул.Наташи Ковшовой, вл.6-8	06.09.2019	11.00-13.00	Новиков С.А. Рассаднева М.П. Черкезова В.М.

РЕШЕНИЕ

19 июня 2019 года № 75-СД

О плане работы Совета депутатов муниципального округа Очаково - Матвеевское на II полугодие 2019 года

В соответствии с Законом города Москвы от 6 ноября 2002 года № 56 «Об организации местного самоуправления в городе Москве», Уставом муниципального округа Очаково-Матвеевское

Совет депутатов муниципального округа Очаково-Матвеевское решил:

1. Утвердить план работы Совета депутатов муниципального округа Очаково-Матвеевское на II полугодие 2019 года (приложение).

2. Разместить настоящее решение на официальном сайте муниципального округа Очаково-Матвеевское в информационно-телекоммуникационной сети «Интернет» http://ochacovo-matv.ru и опубликовать в бюллетене «Московский муниципальный вестник».

3. Контроль за исполнением настоящего решения возложить на главу муниципального округа Очаково-Матвеевское **Чернова К.В.**

Глава муниципального округа
Очаково-Матвеевское **К.В.Чернов**

Приложение
к решению Совета депутатов
муниципального округа
Очаково-Матвеевское
от 19 июня 2019 года № 75-СД

№ п/п	Наименование вопроса	Ответственное лицо
11 сентября 2019 года		
1.	Об итогах подготовки образовательных учреждений района Очаково-Матвеевское к 2019-2020 учебном году	Глава управы района Очаково-Матвеевское города Москвы
2.	Об итогах летнего оздоровительного отдыха детей района Очаково-Матвеевское в 2019 году	Государственное автономное учреждение культуры «Московское агентство организации отдыха и туризма»
3.	Об исполнении бюджета муниципального округа Очаково-Матвеевское за I полугодие 2019 года.	Глава администрации муниципального округа Очаково-Матвеевское
4.	О согласовании ежеквартального сводного районного календарного плана по досуговой, социально-воспитательной, физкультурно-оздоровительной и спортивной работы с населением по месту жительства (IV квартал 2019 года).	Глава управы района Очаково-Матвеевское города Москвы
5.	Об итогах весеннего призыва граждан на военную службу в муниципальном округе Очаково-Матвеевское в 2019 году	Военный комиссар Раменского района ЗАО города Москвы

6.	О рассмотрении результатов мониторинга работы ярмарок выходного дня на территории муниципального округа Очаково-Матвеевское в III квартале 2019 года.	Совет депутатов муниципального округа Очаково-Матвеевское
7.	Об утверждении графика мониторинга работы ярмарок выходного дня муниципального округа Очаково-Матвеевское в IV квартале 2019 года	Совет депутатов муниципального округа Очаково-Матвеевское
8.	О согласовании проекта перечня ярмарок выходного дня (в части территории муниципального округа) с прилагаемыми планами функционального зонирования площадок ярмарок на 2020 год	Префектура Западного административного округа города Москвы
9.	Разное.	
09 октября 2019 года		
1.	О присвоении Почетного звания «Почетный житель муниципального округа Очаково-Матвеевское» ….	Совет депутатов муниципального округа Очаково-Матвеевское
2.	Об итогах подготовки жилищно-коммунального хозяйства района Очаково-Матвеевское города Москвы к зимнему периоду 2019-2020 гг.	Глава управы района Очаково-Матвеевское города Москвы
3.	Об осуществлении внешней проверки годового отчёта об исполнении бюджета муниципального округа Очаково-Матвеевское за 2019 год	Глава администрации муниципального округа Очаково-Матвеевское
4.	Об исполнении бюджета муниципального округа Очаково-Матвеевское за 9 месяцев 2019 года.	Глава администрации муниципального округа Очаково-Матвеевское
5.	О проблемах охраны окружающей среды района Очаково-Матвеевское и результатах государственного экологического мониторинга	ГПБУ «Мосприрода »
6.	Разное.	
13 ноября 2019 года		
1.	Об утверждении Прогноза социально-экономического развития на 2020 год и среднесрочного финансового плана муниципального округа Очаково-Матвеевское	Глава администрации муниципального округа Очаково-Матвеевское
2.	О проекте решения Совета депутатов муниципального округа Очаково-Матвеевское «О бюджете муниципального округа Очаково-Матвеевское на 2020 год и плановый период 2021-2022 годов» (первое чтение)	Глава администрации муниципального округа Очаково-Матвеевское
3.	О назначении публичных слушаний по проекту решения Совета депутатов муниципального округа Очаково-Матвеевское «О бюджете муниципального округа Очаково-Матвеевское на 2020 год и плановый период 2021-2022 годов».	Глава администрации муниципального округа Очаково-Матвеевское
4.	О направлении проекта решения Совета депутатов муниципального округа Очаково-Матвеевское «О бюджете муниципального округа Очаково-Матвеевское на 2020 год и плановый период 2021-2022 годов» в Контрольно-счетную палату Москвы	Глава администрации муниципального округа Очаково-Матвеевское
5.	Об итогах работы ОПОП, их советов по профилактике правонарушений по месту жительства в 2019 году и об обеспечении общественного порядка на территории района Очаково-Матвеевское.	Председатель Совета ОПОП района Очаково-Матвеевское
6.	О ходе осеннего призыва граждан на военную службу в муниципальном округе Очаково-Матвеевское в 2019 году.	Военный комиссар Раменского района ЗАО города Москвы
7.	Об информации начальника ОМВД России по району Очаково-Матвеевское города Москвы о работе по противодействию терроризму на объектах жизнеобеспечения, массового пребывания людей и транспортной инфраструктуры в 2019 году	Начальник ОМВД России по району Очаково-Матвеевское города Москвы
8.	Разное.	

11 декабря 2019 года		
1.	О работе в области пожарной безопасности, предупреждения и защиты жителей от чрезвычайных ситуаций природного и техногенного характера, безопасности людей на водных объектах в 2019 году	Начальник 1-ого Регионального отдела надзорной деятельности и профилактической работы Управления по Западному административному округу Главного управления МЧС России по городу Москве
2.	О подготовке и проведении Новогодних и Рождественских праздников на территории района Очаково-Матвеевское города Москвы.	Глава управы района Очаково-Матвеевское города Москвы
3.	О плане работы Совета депутатов муниципального округа Очаково-Матвеевское на I полугодие 2020 г.	Совет депутатов муниципального округа Очаково-Матвеевское
4.	О бюджете муниципального округа Очаково-Матвеевское на 2020 год и плановый период 2021-2022 годов.	Глава администрации муниципального округа Очаково-Матвеевское
5.	О согласовании ежеквартального сводного районного календарного плана по досуговой, социально-воспитательной, физкультурно-оздоровительной и спортивной работы с населением по месту жительства (I квартал 2020 года).	Глава управы района Очаково-Матвеевское города Москвы
6.	О рассмотрении результатов мониторинга работы ярмарок выходного дня на территории муниципального округа Очаково-Матвеевское в IV квартале 2019 года.	Совет депутатов муниципального округа Очаково-Матвеевское
7.	Об утверждении графика мониторинга работы ярмарок выходного дня муниципального округа Очаково-Матвеевское в I квартале 2020 года	Совет депутатов муниципального округа Очаково-Матвеевское
8.	О работе по противодействию коррупции в 2019 году	Глава администрации муниципального округа Очаково-Матвеевское
9.	Об утверждении Программы развития муниципального округа Очаково-Матвеевское на 2020 год	Глава администрации муниципального округа Очаково-Матвеевское
10.	Об утверждении муниципальной программы профилактики терроризма и экстремизма на территории муниципального округа Очаково-Матвеевское в 2020 году	
11.	Разное.	

РЕШЕНИЕ

19 июня 2019 года № 77-СД

О поощрении депутатов Совета депутатов муниципального округа Очаково-Матвеевское по итогам работы за II квартал 2019 года

В соответствии с частью 16 и частью 17 статьи 3 Закона города Москвы от 11 июля 2012 года № 39 «О наделении органов местного самоуправления муниципальных округов в городе Москве отдельными полномочиями города Москвы» (далее - Закон города Москвы от 11 июля 2012 года № 39)

Совет депутатов муниципального округа Очаково-Матвеевское решил:

1.За активное участие в осуществлении отдельных полномочий города Москвы, переданных Законом города Москвы от 11 июля 2012 года №39, поощрить по итогам работы за II квартал 2019 года следующих депутатов Совета депутатов:

1) Чернов Кирилл Вячеславович в размере 60 000 руб.;
2) Рассаднева Марина Павловна в размере 60 000 руб.;
3) Михайлова Светлана Александровна в размере 60 000 руб.;
4) Кузнецова Екатерина Александровна в размере 60 000 руб.;
5) Новиков Сергей Афонасьевич в размере 60 000 руб.;
6) Новикова Тамара Васильевна в размере 60 000 руб.;
7) Чернов Кирилл Валерьевич в размере 60 000 руб.;
8) Гунченко Марина Михайловна в размере 60 000 руб.;
9) Черкезова Варвара Максимовна в размере 60 000 руб.;

2. Направить настоящее решение в администрацию муниципального округа Очаково-Матвеевское для осуществления выплат в соответствии с пунктом 1 настоящего решения и в Департамент территориальных органов исполнительной власти города Москвы.

3. Опубликовать настоящее решение в бюллетене «Московский муниципальный вестник».

4. Контроль за исполнением настоящего решения возложить на главу муниципального округа Очаково-Матвеевское **Чернова К.В.**

Глава муниципального округа
Очаково-Матвеевское **К.В.Чернов**

РЕШЕНИЕ

19 июня 2019 года № 78-СД

Об официальном сайте муниципального округа Очаково-Матвеевское

В соответствии Уставом муниципального округа Очаково-Матвеевское, в целях информирования населения о деятельности органов местного самоуправления муниципального округа Очаково-Матвеевское

Совет депутатов муниципального округа Очаково-Матвеевское решил:

1. Определить официальный сайт муниципального округа Очаково-Матвеевское в информационной-телекоммуникационной сети «Интернет» -http://ochakovo-matv.ru/.

2. Признать утратившим силу решение Совета депутатов муниципального округа Очаково-Матвеевское от 14 марта 2013 года №44-СД «Об официальном сайте муниципального округа Очаково-Матвеевское».

3. Опубликовать настоящее решение в бюллетене «Московский муниципальный вестник».

4.Контроль за выполнением настоящего решения возложить на главу муниципального округа Очаково-Матвеевское Чернова К.В.

Глава муниципального округа Очаково-Матвеевское **К.В. Чернов**

РЕШЕНИЕ

19 июня 2019 года № 79-СД

О внесении изменений в решение Совета депутатов муниципального округа Очаково-Матвеевское от 09 февраля 2016 года № 21-СД «Об утверждении порядка организации доступа к информации о деятельности органов местного самоуправления муниципального округа Очаково-Матвеевское

В целях реализации Федерального закона от 9 февраля 2009 года № 8-ФЗ «Об обеспечении доступа к информации о деятельности государственных органов и органов местного самоуправления»

Совет депутатов муниципального округа Очаково-Матвеевское решил:

1. Внести изменения в решение Совета депутатов муниципального округа Очаково-Матвеевское от 09 февраля 2016 года № 21-СД «Об утверждении порядка организации доступа к информации о деятельности органов местного самоуправления муниципального округа Очаково-Матвеевское» в приложении:

1.1. в пункте 3 после слов «информации» дополнить словами «обеспечивает»;

1.2. в подпункте «ж» пункта 5 после слов «главой» дополнить словами «администрации»;

1.3. в пункте 13 слова «правовыми актами соответствующих органов местного самоуправления» заменить на «постановлением администрации муниципального округа Очаково-Матвеевское» и слова «в отношении такого органа местного самоуправления» словами «органов местного самоуправления».

2. Опубликовать настоящее решение в бюллетене «Московский муниципальный вестник».

3. Контроль за исполнением настоящего решения возложить на главу муниципального округа Очаково-Матвеевское **Чернова К.В.**

Глава муниципального округа
Очаково-Матвеевское **К.В. Чернов**

РЕШЕНИЕ

19 июня 2019 года № 80-СД

О внесении изменений в решение
Совета депутатов муниципального округа
Очаково-Матвеевское
от 14 февраля 2017 года № 29-СД

В целях приведения в соответствие действующему законодательству, в соответствии со статьей 29 Закона города Москвы от 22 октября 2008 года № 50 «О муниципальной службе в городе Москве», указом Мэра Москвы от 29 мая 2019 года № 33-УМ «О внесении изменений в указы Мэра Москвы от 10 ноября 2006 г. № 59-УМ и от 29 декабря 2018 г. № 115-УМ», пунктом 4 статьи 18 Устава муниципального округа Очаково-Матвеевское

Совет депутатов муниципального округа Очаково-Матвеевское решил:

1. Внести изменения в решение Совета депутатов муниципального округа Очаково-Матвеевское от 14 февраля 2017 года № 29-СД «Об утверждении Положения о порядке оплаты труда муниципальных служащих администрации муниципального округа Очаково-Матвеевское и работников, замещающих должности, не являющиеся должностями муниципальной службы в городе Москве» в приложении:

- в подпункте 2.3. слово «полутора» заменить словами «не менее трех», слова «двух должностных окладов» заменить словами «не менее 4 должностных окладов с возможностью повышения указанных размеров ежемесячного денежного поощрения по решению главы администрации, принимаемому исходя из профессиональных качеств муниципального служащего, сложности и значимости выполняемых им обязанностей».

2. Опубликовать настоящее решение в бюллетене «Московский муниципальный вестник».

3. Контроль за исполнением настоящего решения возложить на главу муниципального округа Очаково-Матвеевское **Чернова К.В.**

Глава муниципального
округа Очаково-Матвеевское **К.В. Чернов**

РЕШЕНИЕ

19 июня 2019 года № 81-СД

**О внесении изменений в решение
Совета депутатов муниципального округа
Очаково-Матвеевское
от 18 апреля 2013 года № 54-СД**

В целях приведения в соответствие действующему законодательству, в соответствии со статьей 31 Закона города Москвы от 22 октября 2008 года № 50 «О муниципальной службе в городе Москве», пунктом 4 статьи 18 Устава муниципального округа Очаково-Матвеевское

Совет депутатов муниципального округа Очаково-Матвеевское решил:

2. Внести изменения в решение Совета депутатов муниципального округа Очаково-Матвеевское от 18 апреля 2013 года № 54-СД «Об утверждении Положения о порядке предоставления гарантий муниципальным служащим администрации муниципального округа Очаково-Матвеевское» следующие изменения в приложении:

-в подпункте 2.2.4 слова «согласно приложению» заменить словами «согласно приложению 2».

2. Опубликовать настоящее решение в бюллетене «Московский муниципальный вестник».

3. Настоящее решение вступает в силу со дня его официального опубликования.

4. Контроль за исполнением настоящего решения возложить на главу муниципального округа Очаково-Матвеевское **Чернова К.В.**

**Глава муниципального
округа Очаково-Матвеевское** **К.В. Чернов**

МУНИЦИПАЛЬНЫЙ ОКРУГ СОЛНЦЕВО В ГОРОДЕ МОСКВЕ

ГЛАВА

ПОСТАНОВЛЕНИЕ

19 июня 2019 года № 1

Об утверждении перечня информации о деятельности главы муниципального округа Солнцево, размещаемой на официальном сайте органов местного самоуправления муниципального округа Солнцево в информационно-телекоммуникационной сети «Интернет»

В соответствии с Федеральным законом от 9 февраля 2009 года № 8-ФЗ «Об обеспечении доступа к информации о деятельности государственных органов и органов местного самоуправления» и Порядком обеспечения доступа к информации о деятельности органов местного самоуправления муниципального округа Солнцево, утвержденным решением Совета депутатов муниципального округа Солнцево от 9 февраля 2016 года № 2/3:

1. Утвердить перечень информации о деятельности главы муниципального округа Солнцево, размещаемой на официальном сайте органов местного самоуправления муниципального округа Солнцево в информационно-телекоммуникационной сети «Интернет» (приложение).

2. Опубликовать настоящее постановление в бюллетене «Московский муниципальный вестник».

Глава муниципального округа Солнцево **В.С.Верхович**

Приложение
к постановлению главы
муниципального округа
Солнцево
от 19 июня 2019 года № 1

Перечень
информации о деятельности главы муниципального округа Солнцево, размещаемой на официальном сайте органов местного самоуправления муниципального округа Солнцево в информационно-телекоммуникационной сети «Интернет»

п/п	Состав информации	Периодичность размещения
1.	Сведения о главе муниципального округа Солнцево (далее – глава муниципального округа):	
1.1	фамилия, имя, отчество, биография, фотография	поддерживается в актуальном состоянии
1.2	полномочия главы муниципального округа, а также перечень нормативных правовых актов, определяющих его полномочия	поддерживается в актуальном состоянии
1.3	сведения о доходах, расходах, об имуществе и обязательствах имущественного характера главы муниципального округа, его супруги (супруга) и несовершеннолетних детей	в сроки, установленные решением Совета депутатов муниципального округа Солнцево (далее – Совет депутатов)
2.	Правовые акты главы муниципального округа (за исключением правовых актов или их отдельных положений, содержащих сведения, распространение которых ограничено федеральным законом), включая сведения о внесении в них изменений и признании их утратившими силу; порядок обжалования правовых актов главы муниципального округа	в течение 5 рабочих дней со дня издания правового акта, поддерживается в актуальном состоянии
3.	Сведения о судебных постановлениях по делам о признании недействующими правовых актов главы муниципального округа Солнцево	в течение 5 рабочих дней со дня поступления главе муниципального округа судебного постановления
4.	Ежегодный отчет главы муниципального округа перед Советом депутатов о результатах своей деятельности, деятельности аппарата Совета депутатов муниципального округа Солнцево, в том числе о решении вопросов, поставленных Советом депутатов	в течение 3 рабочих дней после дня заслушивания Советом депутатов отчета
5.	Сведения об официальных визитах, о рабочих поездках, служебных командировках и других официальных мероприятиях главы муниципального округа	
5.1	анонсы официальных мероприятий	в течение одного дня, предшествующего началу официального мероприятия
5.2	сведения об итогах официальных мероприятий	в течение одного дня со дня официального мероприятия
6.	Тексты официальных выступлений и заявлений главы муниципального округа	в течение одного дня со дня официального выступления или заявления
7.	Сведения о взаимодействии главы муниципального округа с органами местного самоуправления других муниципальных образований, органами государственной власти, органами территориального общественного самоуправления, органами жилищного самоуправления и другими организациями:	
7.1	сведения о планируемых мероприятиях	в течение одного дня, предшествующего дню проведения мероприятия
7.2	сведения об итогах мероприятий	в течение одного дня со дня завершения мероприятия
8.	Сведения о работе с обращениями граждан (физических лиц), организаций (юридических лиц), общественных объединений, государственных органов, органов местного самоуправления, поступившими главе муниципального округа (далее – обращения):	
8.1	описание порядка рассмотрения обращений с указанием актов, регулирующих эту деятельность	поддерживается в актуальном состоянии

8.2	описание порядка рассмотрения запросов на получение информации о деятельности главы муниципального округа	поддерживается в актуальном состоянии
8.3	порядок и время приема главой муниципального округа граждан (физических лиц), представителей организаций (юридических лиц), общественных объединений, государственных органов, органов местного самоуправления	в течение 3 рабочих дней со дня утверждения порядка
8.4	обзоры обращений, а также обобщенная информация о результатах их рассмотрения и принятых мерах	ежеквартально
8.5	фамилия, имя и отчество руководителя структурного подразделения или иного должностного лица аппарата Совета депутатов муниципального округа Солнцево, к полномочиям которых отнесены организация приема граждан, представителей организаций, общественных объединений, государственных органов и органов местного самоуправления, обеспечение рассмотрения их обращений, номер телефона, адрес электронной почты, по которым можно получить информацию справочного характера, а также почтовый адрес	в течение 3 рабочих дней со дня назначения, поддерживается в актуальном состоянии
9.	Сведения об использовании средств бюджета муниципального округа Солнцево, выделяемых на обеспечение деятельности главы муниципального округа (при наличии)	ежеквартально не позднее 10 рабочих дней, следующих после отчетного периода
10.	Установленные формы обращений, заявлений и иных документов, принимаемых главой муниципального округа к рассмотрению в соответствии с законами и иными нормативными правовыми актами, муниципальными нормативными правовыми актами (при наличии)	поддерживается в актуальном состоянии
11.	Иная общедоступная информация о деятельности главы муниципального округа, подлежащая в соответствии с федеральными законами и иными нормативными правовыми актами Российской Федерации, законами и иными нормативными правовыми актами города Москвы, муниципальными нормативными правовыми актами размещению в информационно-телекоммуникационной сети «Интернет»	в сроки, установленные федеральными законами и иными нормативными правовыми актами Российской Федерации, законами и иными нормативными правовыми актами города Москвы, муниципальными правовыми актами

АППАРАТ СОВЕТА ДЕПУТАТОВ

ПОСТАНОВЛЕНИЕ

19 июня 2019 года № 6

Об утверждении перечня информации о деятельности аппарата Совета депутатов муниципального округа Солнцево, размещаемой на официальном сайте органов местного самоуправления муниципального округа Солнцево в информационно-телекоммуникационной сети «Интернет»

В соответствии с Федеральным законом от 9 февраля 2009 года № 8-ФЗ «Об обеспечении доступа к информации о деятельности государственных органов и органов местного самоуправления» и Порядком обеспечения доступа к информации о деятельности органов местного самоуправления муниципального округа Солнцево, утвержденным решением Совета депутатов муниципального округа Солнцево от 9 февраля 2016 года № 2/3:

1. Утвердить перечень информации о деятельности аппарата Совета депутатов муниципального округа Солнцево, размещаемой на официальном сайте органов местного самоуправления муниципального округа Солнцево в информационно-телекоммуникационной сети «Интернет» (приложение).
2. Опубликовать настоящее постановление в бюллетене «Московский муниципальный вестник».
3. Контроль за выполнением настоящего постановления оставить за главой муниципального округа Солнцево Верховичем В.С.

Глава муниципального
округа Солнцево **В.С.Верхович**

Приложение
к постановлению аппарата
Совета депутатов
муниципального округа
Солнцево
от 19 июня 2019 года № 6

Перечень
информации о деятельности аппарата Совета депутатов муниципального округа Солнцево, размещаемой на официальном сайте органов местного самоуправления муниципального округа Солнцево в информационно-телекоммуникационной сети «Интернет»

п/п	Категория информации	Периодичность размещения
1.	Общая информация об аппарате Совета депутатов муниципального округа Солнцево (далее – аппарат Совета депутатов):	
1.1	полное наименование и структура аппарата Совета депутатов , почтовый адрес, адрес электронной почты	поддерживается в актуальном состоянии
1.2	сведения о полномочиях аппарата Совета депутатов, задачах и функциях его структурных подразделений, а также перечень нормативных правовых актов, определяющих полномочия аппарата Совета депутатов	в течение 5 рабочих дней со дня утверждения либо изменения соответствующих нормативных правовых и иных актов. Перечень нормативных правовых актов поддерживается в актуальном состоянии
1.3	сведения о руководителях структурных подразделений (фамилии, имена, отчества, а также при согласии указанных лиц иные сведения о них)	в течение 3 рабочих дней со дня назначения, поддерживается в актуальном состоянии
1.4	сведения о средствах массовой информации, учрежденных аппаратом Совета депутатов (перечень учрежденных средств массовой информации, почтовые адреса, адреса электронной почты (при наличии), номера телефонов и адреса официальных сайтов средств массовой информации)	поддерживается в актуальном состоянии
2.	Информация о нормотворческой деятельности аппарата Совета депутатов:	
2.1	правовые акты аппарата Совета депутатов (за исключением правовых актов или их отдельных положений, содержащих сведения, распространение которых ограничено федеральным законом), включая сведения о внесении в них изменений, признании их утратившими силу; порядок обжалования правовых актов аппарата Совета депутатов	в течение 5 рабочих дней со дня издания правового акта, поддерживается в актуальном состоянии
2.2	сведения о судебных постановлениях по делам о признании недействующими правовых актов аппарата Совета депутатов	в течение 5 рабочих дней со дня поступления в аппарат Совета депутатов судебного постановления
3.	Информация о текущей деятельности аппарата Совета депутатов:	
3.1	сведения об основных мероприятиях, проводимых аппаратом Совета депутатов, и иная информация о повседневной деятельности аппарата Совета депутатов:	
3.1.1	анонсы предстоящих мероприятий	в течение одного дня, предшествующего мероприятию
3.1.2	сведения о результатах мероприятий	в течение одного дня со дня мероприятия
3.2	сведения о муниципальных услугах, предоставляемых аппаратом Совета депутатов (Реестр муниципальных услуг и административные регламенты предоставления муниципальных услуг)	в течение 3 рабочих дней со дня утверждения административного регламента, поддерживается в актуальном состоянии
3.3	информация о закупках товаров, работ, услуг для обеспечения муниципальных нужд в соответствии с законодательством Российской Федерации о контрактной системе в сфере закупок товаров, работ, услуг для обеспечения государственных и муниципальных нужд	поддерживается в актуальном состоянии
3.4	информация, подлежащая доведению аппаратом Совета депутатов до сведения граждан и организаций в соответствии с федеральными законами, законами города Москвы	поддерживается в актуальном состоянии

4.	Статистическая информация о деятельности аппарата Совета депутатов	
4.1.	сведения об использовании аппаратом Совета депутатов выделяемых бюджетных средств	ежеквартально
6.	Информация о кадровом обеспечении аппарата Совета депутатов:	
6.1	порядок поступления граждан на муниципальную службу	поддерживается в актуальном состоянии
6.2	сведения об имеющихся вакантных должностях муниципальной службы	в течение 5 рабочих дней после дня высвобождения должности муниципальной службы
6.3	квалификационные требования к кандидатам на замещение вакантных должностей муниципальной службы	в течение 5 рабочих дней после дня высвобождения должности муниципальной службы
6.4	номер телефона, по которому можно получить информацию по вопросу замещения вакантных должностей	поддерживается в актуальном состоянии
6.5	порядок работы комиссии аппарата Совета депутатов по соблюдению требований к служебному поведению муниципальных служащих и урегулированию конфликта интересов	поддерживается в актуальном состоянии
6.6	сведения о доходах, расходах, об имуществе и обязательствах имущественного характера муниципальных служащих, их супруг (супругов) и несовершеннолетних детей	в порядке и сроки, установленные аппаратом Совета депутатов
8.	Сведения о работе с обращениями граждан (физических лиц), организаций (юридических лиц), общественных объединений, государственных органов, органов местного самоуправления, поступившими в аппарат Совета депутатов (далее – обращения):	
8.1	описание порядка рассмотрения обращений с указанием актов, регулирующих эту деятельность	поддерживается в актуальном состоянии
8.2	описание порядка рассмотрения запросов на получение информации о деятельности аппарата Совета депутатов	поддерживается в актуальном состоянии
8.3	порядок и время приема главой муниципального округа граждан (физических лиц), представителей организаций (юридических лиц), общественных объединений, государственных органов, органов местного самоуправления	в течение 3 рабочих дней со дня утверждения порядка
8.4	обзоры обращений, а также обобщенная информация о результатах их рассмотрения и принятых мерах	ежеквартально
8.5	фамилия, имя и отчество руководителя структурного подразделения или иного должностного лица аппарата Совета депутатов, к полномочиям которых отнесены организация приема граждан, представителей организаций, общественных объединений, государственных органов и органов местного самоуправления, обеспечение рассмотрения их обращений, номер телефона, адрес электронной почты, по которым можно получить информацию справочного характера, а также почтовый адрес	в течение 3 рабочих дней со дня назначения, поддерживается в актуальном состоянии
9.	Иная информация, подлежащая в соответствии с федеральными законами и иными нормативными правовыми актами Российской Федерации, законами и иными нормативными правовыми актами города Москвы, муниципальными нормативными правовыми актами размещению в информационно-телекоммуникационной сети «Интернет»	в сроки, установленные федеральными законами и иными нормативными правовыми актами Российской Федерации, законами и иными нормативными правовыми актами города Москвы, муниципальными правовыми актами

СОВЕТ ДЕПУТАТОВ

РЕШЕНИЕ

***1*9 июня 2019 года № 28\1**

Об утверждении перечня информации о деятельности Совета депутатов муниципального округа Солнцево, размещаемой на официальном органов местного самоуправления муниципального округа Солнцево в информационно-телекоммуникационной сети «Интернет»

В соответствии с Федеральным законом от 9 февраля 2009 года № 8-ФЗ «Об обеспечении доступа к информации о деятельности государственных органов и органов местного самоуправления» и Порядком обеспечения доступа к информации о деятельности органов местного самоуправления муниципального округа Солнцево, утвержденным решением Совета депутатов муниципального округа Солнцево 9 февраля 2016 года № 2/3,

Совет депутатов муниципального округа Солнцево принял решение:

1. Утвердить перечень информации о деятельности Совета депутатов муниципального округа Солнцево, размещаемой на официальном сайте органов местного самоуправления муниципального округа Солнцево в информационно-телекоммуникационной сети «Интернет» (приложение).
2. Признать утратившим силу решение Совета депутатов муниципального округа Солнцево от 12 апреля 2016 года № 6\2«Об утверждении перечня информации, размещаемой на официальном сайте органов местного самоуправления муниципального округа Солнцево».
3. Опубликовать настоящее решение в бюллетене «Московский муниципальный вестник».
4. Контроль за исполнением настоящего решения возложить на главу муниципального округа Солнцево Верховича В.С.

Глава муниципального
округа Солнцево **В.С.Верхович**

Приложение
к решению Совета депутатов
муниципального округа
Солнцево
от 19 июня 2019 года № 28\1

Перечень
информации о деятельности Совета депутатов муниципального округа Солнцево, размещаемой на официальном сайте органов местного самоуправления муниципального округа Солнцево в информационно-телекоммуникационной сети «Интернет»

п/п	Категория информации	Периодичность размещения информации
1.	Общая информация о Совете депутатов муниципального округа Солнцево (далее – Совет депутатов)	
1.1	Полное наименование, почтовый адрес, адрес электронной почты, номера справочных телефонов	поддерживается в актуальном состоянии
1.2	Сведения о заместителе Председателя Совета депутатов (фамилия, имя, отчество, полномочия, а также при согласии указанного лица иные сведения о нем); новости	в течение 2 рабочих дней со дня избрания; поддерживается в актуальном состоянии
1.3	Тексты официальных выступлений и заявлений главы муниципального округа Солнцево, заместителя Председателя Совета депутатов	в течение 1 рабочего дня со дня выступления
1.4	Полномочия Совета депутатов, а также перечень законов и иных нормативных правовых актов, определяющих полномочия Совета депутатов	поддерживается в актуальном состоянии
1.5	Сведения о депутатских объединениях (наименования и составы)	в течение 3 рабочих дней со дня принятия решения о создании депутатского объединения; поддерживается в актуальном состоянии
1.6	Сведения о постоянных комиссиях Совета депутатов (наименования, задачи (функции) и составы)	в течение 3 рабочих дней со дня принятия решения Совета депутатов; поддерживается в актуальном состоянии
1.7	Сведения об организации доступа к информации о деятельности Совета депутатов	поддерживается в актуальном состоянии
1.8	Информация о правилах и сроках проведения аккредитации журналистов средств массовой информации при Совете депутатов	поддерживается в актуальном состоянии
1.9	Новости о деятельности Совета депутатов, о мероприятиях, проводимых Советом депутатов	поддерживается в актуальном состоянии
2.	Информация о правотворческой деятельности Совета депутатов	
2.1	Регламент Совета депутатов	в течение 5 рабочих дней со дня вступления в силу решения Совета депутатов; поддерживается в актуальном состоянии
2.2	План работы Совета депутатов	в течение 3 рабочих дней со дня принятия решения Совета депутатов
2.3	Информация о месте, времени и дате очередного (внеочередного) заседания Совета депутатов	не менее чем за 3 дня до дня проведения очередного заседания, внеочередного заседания не менее чем за 1 день
2.4	Повестка дня заседания Совета депутатов	в течение одного дня, предшествующего дню заседания
2.5	аудиовидеозапись заседания Совета депутатов	в течение 3рабочих дней после дня проведения заседания
2.6	Решения Совета депутатов (тексты), за исключением решений или их отдельных положений, содержащих сведения, распространение которых ограничено федеральным законом, включая сведения о внесении в них изменений, признании их утратившими силу, признании их судом недействующими, а также сведения о государственной регистрации решений Совета депутатов	в течение 5 рабочих дней со дня: принятия соответствующего решения; поступления судебного постановления в Совет депутатов; поступления решения о государственной регистрации

2.7	Порядок обжалования решений Совета депутатов	поддерживается в актуальном состоянии
2.8	Установленные формы обращений, заявлений и иных документов, принимаемых Советом депутатов к рассмотрению в соответствии с законами и иными нормативными правовыми актами, решениями Совета депутатов (при наличии)	поддерживается в актуальном состоянии
3.	Информация о депутатах Совета депутатов	
3.1	Сведения о депутатах Совета депутатов (фамилии, имена, отчества, фотографии номера контактных телефонов, избирательные округа, от которых были избраны депутаты, а также при согласии депутатов иные сведения о них)	в течение 5 рабочих дней со дня начала работы Совета депутатов нового созыва; поддерживается в актуальном состоянии
3.2	Порядок проведения отчета депутата Совета депутатов перед избирателями; информация о дате, месте и времени проведения отчета депутата Совета депутатов перед избирателями	в течение 5 рабочих дней со дня вступления в силу решения Совета депутатов; поддерживается в актуальном состоянии
3.3	Ежегодные отчеты (тексты) депутатов Совета депутатов перед избирателями	в течение 3 дней со дня проведения отчета; указанные отчеты находятся на официальном сайте Совета депутатов за весь срок полномочий депутата Совета депутатов
3.4	Сведения о доходах, расходах, об имуществе и обязательствах имущественного характера депутатов Совета депутатов, их супругов и несовершеннолетних детей	в течение 14 рабочих дней со дня истечения срока, установленного для их подачи; не позднее одного рабочего дня со дня поступления изменений в эти сведения
4.	Информация о работе Совета депутатов с обращениями граждан (физических лиц), организаций (юридических лиц), общественных объединений, государственных органов, органов местного самоуправления (далее – обращения)	
4.1	Порядок и время приема граждан (физических лиц), в том числе представителей организаций (юридических лиц), общественных объединений, государственных органов, органов местного самоуправления главой муниципального округа Солнцево	поддерживается в актуальном состоянии
4.2	Порядок рассмотрения обращений в Совете депутатов, в том числе депутатами Совета депутатов с указанием актов, регулирующих эту деятельность	поддерживается в актуальном состоянии
4.3	Фамилию, имя, отчество и должность муниципального служащего, к должностным обязанностям которого относится организация приема лиц, указанных в пункте 4.1 настоящего Перечня, а также номер телефона, по которому можно получить информацию справочного характера	поддерживается в актуальном состоянии
4.4	Обзоры обращений, в том числе поступивших депутатам Совета депутатов; обобщенная информация о результатах рассмотрения обращений и принятых мерах	ежеквартально не позднее 7 рабочих дней, следующих за днем окончания отчетного квартала
5.	Информация о результатах проверок, проведенных в Совете депутатов	в течение 5 рабочих дней со дня поступления результатов проверки
6.	Сведения об использовании средств бюджета муниципального округа Солнцево, выделяемых на обеспечение деятельности Совета депутатов	ежеквартально не позднее 5 рабочих дней, следующих после отчетного периода

РЕШЕНИЕ

19 июня 2019 года № 28\2

О внесении изменений в решение Совета депутатов муниципального округа Солнцево от 26 февраля 2014 года № 03/01

В соответствии с Законом города Москвы от 22 октября 2008 года № 50 «О муниципальной службе в городе Москве», Уставом муниципального округа Солнцево

Совет депутатов муниципального округа Солнцево принял решение:

1. Внести в решение Совета депутатов муниципального округа Солнцево от 26 февраля 2014 года № 03/01 «Об утверждении структуры аппарата Совета депутатов муниципального округа Солнцево» следующие изменения:

1.1. Заголовок решения изложить в новой редакции:

«О структуре аппарата Совета депутатов муниципального округа Солнцево, размерах должностных окладов, размерах надбавок за классный чин муниципальных служащих».

1.2. Изложить приложение 2 и 3 в новой редакции согласно приложению 1 и 2 к настоящему решению.

2. Опубликовать настоящее решение в бюллетене «Московский муниципальный вестник» и разместить на официальном сайте www.munsolncevo.ru .

3. Установить, что настоящее решение применяется к правоотношениям, возникшим с 1 июня 2019 года.

4. Контроль за исполнением настоящего решения возложить на главу муниципального округа Солнцево Верховича В.С.

Глава муниципального округа Солнцево **В.С.Верхович**

Приложение 1 к решению Совета депутатов муниципального округа Солнцево от 19 июня 2019 года № 28\2

приложение 2 к решению Совета депутатов муниципального округа Солнцево от 26 февраля 2014 года № 03/01

Размеры должностных окладов муниципальных служащих аппарата Совета депутатов муниципального округа Солнцево

№	Наименование должностей	Размеры окладов, руб.
1.	ведущие должности муниципальной службы:	
	начальник отдела	12 740
	заместитель начальника отдела	11 180
	заведующий сектором	11 180

	советник	11 180
	консультант	10 420
2.	старшие должности муниципальной службы	
	главный специалист	9 640
	ведущий специалист	8 840
3.	младшие должности муниципальной службы:	
	специалист I категории	8 050
	специалист II категории	6 490
	специалист	4 920

Приложение 2
к решению Совета депутатов
муниципального округа
Солнцево
от 19 июня 2019 года № 28\2

приложение 3 к решению Совета
депутатов муниципального
округа Солнцево от 26 февраля
2014 года № 03/01

Размеры надбавок за классный чин муниципальным служащим аппарата Совета депутатов муниципального округа Солнцево

Классные чины	Надбавка (руб.)
Советник муниципальной службы в городе Москве 1-го класса	**5 920**
Советник муниципальной службы в городе Москве 2-го класса	**5 320**
Советник муниципальной службы в городе Москве 3-го класса	**4 750**
референт муниципальной службы в городе Москве 1-го класса	**4 450**
референт муниципальной службы в городе Москве 2-го класса	**3 850**
референт муниципальной службы в городе Москве 3-го класса	**3 550**
секретарь муниципальной службы в городе Москве 1-го класса	**2 980**
секретарь муниципальной службы в городе Москве 2-го класса	**2 680**
секретарь муниципальной службы в городе Москве 3-го класса	**2 380**

РЕШЕНИЕ

19 июня 2019 года 28\3

О внесении изменений в решение Совета депутатов муниципального округа Солнцево от 15 декабря 2014 года №16/2

В соответствии со статьей 22 Федерального закона от 2 марта 2007 года № 25-ФЗ «О муниципальной службе в Российской Федерации», статьей 29 Закона города Москвы от 22 октября 2008 года № 50 «О муниципальной службе в городе Москве», статьей 6, частью 4 статьи 17 Устава муниципального округа Солнцево

Совет депутатов муниципального округа Солнцево принял решение:

1. Внести в решение Совета депутатов муниципального округа Солнцево от 15 декабря 2014 года №16/2 «О Порядке оплаты труда муниципальных служащих аппарата Совета депутатов муниципального округа Солнцево» изменения, изложив пункт 2.5.1. приложения к решению в новой редакции:

« 2.5.1. Ежемесячное денежное поощрение устанавливается в размере не менее 4 должностных окладов с возможностью повышения указанных размеров ежемесячного денежного поощрения по решению главы муниципального округа, принимаемого исходя из профессиональных качеств муниципального служащего, сложности и значимости выполняемых им обязанностей.».

2. Опубликовать настоящее решение в бюллетене «Московский муниципальный вестник».

3. Контроль за исполнением настоящего решения возложить на главу муниципального округа Солнцево Верховича В.С.

Глава муниципального
округа Солнцево **В.С.Верхович**

МУНИЦИПАЛЬНЫЙ ОКРУГ ФИЛЁВСКИЙ ПАРК В ГОРОДЕ МОСКВЕ

АППАРАТ СОВЕТА ДЕПУТАТОВ

РАСПОРЯЖЕНИЕ

25.04.2019 № 25

Об утверждении Правил обработки персональных данных в аппарате Совета депутатов муниципального округа Филёвский парк

В соответствии с Федеральным законом от 27 июля 2006 года № 152-ФЗ «О персональных данных», постановлением Правительства Российской Федерации от 21 марта 2012 года № 211 «Об утверждении перечня мер, направленных на обеспечение выполнения обязанностей, предусмотренных Федеральным законом «О персональных данных» и принятыми в соответствии с ним нормативными правовыми актами, операторами, являющимися государственными или муниципальными органами»:

1. Утвердить:

- правила обработки персональных данных в аппарате Совета депутатов муниципального округа Филёвский парк (Приложение 1);

- форму обязательства муниципального служащего аппарата Совета депутатов муниципального округа Филёвский парк, непосредственно осуществляющего обработку персональных данных, в случае расторжения с ним трудового договора прекратить обработку персональных данных, ставших известными ему в связи с исполнением должностных обязанностей (Приложение 2);

- форму согласия на обработку персональных данных муниципального служащего аппарата Совета депутатов муниципального округа Филёвский парк, иных субъектов персональных данных (Приложение 3);

- перечень должностей муниципальной службы аппарата Совета депутатов, замещение которых предусматривает осуществление обработки персональных данных либо осуществление доступа к персональным данным (Приложение 4);

2. Опубликовать настоящее распоряжение в бюллетене «Московский муниципальный вестник».

3. Настоящее распоряжение вступает с силу со дня принятия.

4. Контроль за исполнением настоящего распоряжения возложить на исполняющего полномочия главы муниципального округа Филёвский парк Мкртчяна Т.Л.

Исполняющий полномочия
главы муниципального округа Филёвский парк **Т.Л.Мкртчян**

Приложение 1
к распоряжению
аппарата Совета депутатов
муниципального округа
Филёвский парк
от 25.04.2019 № 25

Правила обработки персональных данных в аппарате Совета депутатов муниципального округа Филёвский парк

I. Общие положения

1.1. Настоящие Правила обработки персональных данных в аппарате Совета депутатов муниципального округа Филёвский парк (далее - Правила) определяют цели, содержание и порядок обработки персональных данных, меры, направленные на защиту персональных данных, а также процедуры, направленные на выявление и предотвращение нарушений законодательства Российской Федерации в области персональных данных в аппарате Совета депутатов муниципального округа Филёвский парк (далее аппарат Совета депутатов).

1.2. Правила определяют деятельность аппарата Совета депутатов как оператора, осуществляющего обработку персональных данных, в отношении обработки и защиты персональных данных.

1.3. Обработка персональных данных в аппарате Совета депутатов осуществляется с соблюдением принципов и условий, предусмотренных законодательством Российской Федерации в области персональных данных и настоящими Правилами.

II. Процедуры, направленные на выявление и предотвращение нарушений законодательства Российской Федерации в области персональных данных

2.1. Для выявления и предотвращения нарушений, предусмотренных законодательством Российской Федерации в области персональных данных, в аппарате Совета депутатов используются следующие процедуры:

2.1.1. осуществление внутреннего контроля соответствия обработки персональных данных требованиям к защите персональных данных;

2.1.2. оценка вреда, который может быть причинен субъектам персональных данных;

2.1.3. ознакомление муниципальных служащих аппарата Совета депутатов, непосредственно осуществляющих обработку персональных данных, с законодательством Российской Федерации в области персональных данных, в том числе с требованиями к защите персональных данных и с настоящими Правилами, и (или) их обучение;

2.1.4. осуществление обработки персональных данных в соответствии с принципами и условиями обработки персональных данных, установленными законодательством Российской Федерации в области персональных данных; 2.1.5. недопущение объединения баз данных, содержащих персональные данные, обработка которых осуществляется в целях, несовместимых между собой;

2.1.6. обеспечение при обработке персональных данных точности персональных данных, их достаточности, а в необходимых случаях и актуальности по отношению к целям обработки персональных данных;

2.1.7. ограничение обработки персональных данных достижением конкретных, заранее определенных и законных целей;

2.1.8. соответствие содержания и объема обрабатываемых персональных данных заявленным целям обработки.

III. Цели обработки персональных данных

3.1. В аппарате Совета депутатов персональные данные обрабатываются для:

3.1.1. осуществления статистических или иных исследовательских целей, за исключением целей, указанных в статье 15 Федерального закона от 27 июля 2006 г. № 152-ФЗ «О персональных данных».

3.1.2. обеспечения доступа неограниченного круга лиц к общедоступным персональным данным, который предоставлен субъектом персональных данных либо по просьбе субъекта персональных данных;

3.1.3. выполнения возложенных на аппарат Совета депутатов функций, полномочий и обязанностей.

3.2. Обработка персональных данных ограничивается достижением конкретных, заранее определенных и законных целей.

3.3. Обработка персональных данных, несовместимых с целями сбора персональных данных не допускается.

3.4. Содержание и объем обрабатываемых персональных данных должны соответствовать заявленным в пункте 3.1. Правил целям обработки. Обрабатываемые персональные данные не должны быть избыточными по отношению к заявленным целям их обработки.

IV. Условия и порядок обработки персональных данных муниципальных служащих аппарата Совета депутатов

4.1. Персональные данные муниципальных служащих аппарата Совета депутатов, граждан, претендующих на замещение должностей в аппарате Совета депутатов, обрабатываются в целях осуществления кадровой работы, в том числе содействия муниципальным служащим аппарата Совета депутатов в прохождении муниципальной службы, формирования кадрового резерва, обучения и должностного роста, учета результатов исполнения должностных обязанностей, обеспечения личной безопасности муниципальных служащих, включая членов их семей, обеспечения муниципальным служащим установленных законодательством Российской Федерации условий труда, гарантий и компенсаций, а также в целях противодействия коррупции.

4.2. В аппарате Совета депутатов обрабатываются следующие категории персональных данных:

4.2.1. фамилия, имя, отчество, дата и место рождения, гражданство;

4.2.2. прежние фамилия, имя, отчество, дата, место рождения (в случае изменения);

4.2.3. владение иностранными языками и языками народов Российской Федерации;

4.2.4. образование (когда и какие образовательные организации окончил, номера дипломов, направление подготовки или специальность по диплому, квалификация по диплому);

4.2.5. выполняемая работа с начала трудовой деятельности (в том числе военная служба, работа по совместительству, предпринимательская деятельность);

4.2.6. классный чин федеральной государственной гражданской службы, государственной гражданской службы субъекта Российской Федерации, муниципальной службы, дипломатический ранг, воинское, специальное звание, классный чин правоохранительной службы (кем и когда присвоены);

4.2.7. государственные награды, иные награды и знаки отличия (кем награжден и когда);

4.2.8. степень родства, фамилии, имена, отчества, даты рождения близких родственников (отца, матери, братьев, сестер и детей), а также мужа (жены); 4.2.9. места рождения, места работы и домашние адреса близких родственников (отца, матери, братьев, сестер и детей), а также мужа (жены); 4.2.10. фамилии, имена, отчества, даты рождения, места рождения, места работы и домашние адреса бывших мужей (жен);

4.2.11. пребывание за границей (когда, где, с какой целью);

4.2.12. близкие родственники (отец, мать, братья, сестры и дети), а также муж (жена), в том числе бывшие, постоянно проживающие за границей и (или) оформляющие документы для выезда на постоянное место жительство в другое государство (фамилия, имя, отчество, с какого времени проживают за границей);

4.2.13. адрес регистрации и фактического проживания, дата регистрации по месту жительства;

4.2.14. вид, серия, номер документа, удостоверяющего личность на территории Российской Феде-

рации, наименование органа, выдавшего его, дата выдачи;

4.2.15. паспорт, удостоверяющий личность гражданина Российской Федерации за пределами Российской Федерации (серия, номер, кем и когда выдан);

4.2.16. номер контактного телефона или сведения о других способах связи;

4.2.17. отношение к воинской обязанности, сведения по воинскому учету (для граждан, пребывающих в запасе, и лиц, подлежащих призыву на военную службу);

4.2.18. идентификационный номер налогоплательщика;

4.2.19. номер страхового свидетельства обязательного пенсионного страхования;

4.2.20. реквизиты полиса обязательного медицинского страхования; 4.2.21. реквизиты свидетельств государственной регистрации актов гражданского состояния;

4.2.22. наличие (отсутствие) судимости;

4.2.23. допуск к государственной тайне, оформленный за период работы, службы, учебы (форма, номер и дата);

4.2.24. наличие (отсутствие) заболевания, препятствующего поступлению на государственную гражданскую службу Российской Федерации или её прохождению, подтвержденного заключением медицинского учреждения; 4.2.25. наличие (отсутствие) медицинских противопоказаний для работы с использованием сведений, составляющих государственную тайну, подтвержденное заключением медицинского учреждения;

4.2.26. сведения о доходах, расходах, имуществе и обязательствах имущественного характера, а также о доходах, расходах, имуществе, обязательствах имущественного характера супруга (супруги) и несовершеннолетних детей;

4.2.27. номер индивидуального лицевого счета, дата его открытия, номер банковской карты;

4.2.28. иные персональные данные, необходимые для достижения целей, указанных в пункте 4.1. Правил.

4.3. Обработка персональных данных муниципальных служащих аппарата Совета депутатов, граждан, претендующих на замещение должностей в аппарате Совета депутатов, осуществляется без их согласия в рамках целей, указанных в пункте 4.1. Правил, на основании пунктов 2,3 части 1 статьи 6 Федерального закона от 27 июля 2006 г. № 152-ФЗ «О персональных данных». 4.4. Обработка персональных данных муниципальных служащих аппарата Совета депутатов, граждан, претендующих на замещение должностей в аппарате Совета депутатов, осуществляется при условии получения согласия указанных лиц в следующих случаях:

4.4.1. при передаче (распространении, предоставлении) персональных данных третьим лицам в случаях, не предусмотренных законодательством Российской Федерации о муниципальной службе и трудовым законодательством;

4.4.2. при трансграничной передаче персональных данных;

4.4.3. при принятии решений, порождающих юридические последствия в отношении указанных лиц или иным образом затрагивающих их права и законные интересы, на основании исключительно автоматизированной обработки их персональных данных.

4.5. В случаях, предусмотренных пунктом 4.4. Правил, согласие субъекта персональных данных оформляется в письменной форме, если иное не установлено Федеральным законом от 27 июля 2006 г. № 152-ФЗ «О персональных данных».

4.6. Обработка персональных данных муниципальных служащих аппарата Совета депутатов, граждан, претендующих на замещение должностей в аппарате Совета депутатов, осуществляется уполномоченными соответствующими актами аппарата Совета депутатов, муниципальными служащими и включает в себя следующие действия: сбор, запись, систематизацию, накопление, хранение, уточнение (обновление, изменение), извлечение, использование, передачу (распространение, предоставление, доступ), обезличивание, блокирование, удаление, уничтожение персональных данных.

4.7. Сбор, запись, систематизация, накопление и уточнение (обновление, изменение) персональных данных муниципальных служащих аппарата Совета депутатов, граждан, претендующих на замещение

должностей в аппарате Совета депутатов, осуществляется путем:

4.7.1. получения оригиналов необходимых документов (заявление, трудовая книжка, иные документы, предоставляемые в кадровые подразделения);

4.7.2. копирования оригиналов документов;

4.7.3. внесения сведений в учетные формы;

4.7.4. формирования персональных данных в ходе кадровой работы;

4.7.5. внесения персональных данных в информационные системы (при наличии);

4.7.6. получения персональных данных непосредственно от муниципальных служащих аппарата Совета депутатов, граждан, претендующих на замещение должностей в аппарате Совета депутатов.

4.8. В случае возникновения необходимости получения персональных данных муниципальных служащих аппарата Совета депутатов, граждан, претендующих на замещение должностей в аппарате Совета депутатов у третьей стороны, следует известить об этом заранее муниципального служащего, гражданина, претендующего на замещение должности в аппарате Совета депутатов, получить письменное согласие, и сообщить о целях, предполагаемых источниках и способах получения персональных данных.

4.9. Запрещается получать, обрабатывать и приобщать к личному делу муниципального служащего аппарата Совета депутатов персональные данные, не предусмотренные пунктом 4.2. Правил, в том числе касающиеся расовой, национальной принадлежности, политических взглядов, религиозных или философских убеждений, состояния здоровья и интимной жизни.

4.10. При сборе персональных данных уполномоченный муниципальный служащий (работник), осуществляющий сбор (получение) персональных данных непосредственно от муниципальных служащих аппарата Совета депутатов, граждан, претендующих на замещение должностей в аппарате Совета депутатов, обязан разъяснить указанным субъектам персональных данных юридические последствия отказа предоставить их персональные данные.

4.11. Передача (распространение, предоставление) и использование персональных данных муниципальных служащих, граждан, претендующих на замещение должностей в аппарате Совета депутатов, осуществляется лишь в случаях и в порядке, предусмотренных федеральными законами.

V. Условия и порядок обработки персональных данных субъектов в связи с предоставлением муниципальных услуг

5.1. В аппарате Совета депутатов обработка персональных данных субъектов персональных данных может осуществляться в целях предоставления муниципальных услуг.

5.2. Обработка персональных данных, необходимых в связи с предоставлением муниципальных услуг, осуществляется без согласия субъектов персональных данных в соответствии с пунктом 4 части 1 статьи 6 Федерального закона от 27 июля 2006 г. № 152-ФЗ «О персональных данных». 5.3. Обработка персональных данных, необходимых в связи с предоставлением муниципальных услуг, осуществляется уполномоченными муниципальными служащими аппарата Совета депутатов.

5.4. Обработка персональных данных, необходимых в связи с предоставлением муниципальных услуг, осуществляется уполномоченными муниципальными служащими аппарата Совета депутатов, предоставляющими соответствующие муниципальные услуги, и включает в себя следующие действия: сбор, запись, систематизацию, накопление, хранение, уточнение (обновление, изменение), извлечение, использование, передачу (распространение, предоставление, доступ), обезличивание, блокирование, удаление, уничтожение персональных данных.

5.5. Сбор, запись, систематизация, накопление и уточнение (обновление, изменение) персональных данных субъектов, обратившихся в аппарат Совета депутатов для получения муниципальной услуги, осуществляется путем:

5.5.1. получения оригиналов необходимых документов (заявление);

5.5.2. заверения копий документов;

5.5.3. внесения сведений в учетные формы (на бумажных и электронных носителях).

5.6. Сбор, запись, систематизация, накопление и уточнение (обновление, изменение) персональных

данных осуществляется путем получения персональных данных непосредственно от субъекта персональных данных.

5.7. При сборе персональных данных уполномоченный муниципальный служащий (работник), осуществляющий получение персональных данных непосредственно от субъектов персональных данных, обратившихся за предоставлением муниципальной услуги, обязан разъяснить указанным субъектам персональных данных юридические последствия отказа предоставить персональные данные.

5.8. Передача (распространение, предоставление) и использование персональных данных заявителей (субъектов персональных данных) аппарата Совета депутатов осуществляется лишь в случаях и в порядке, предусмотренных федеральными законами.

VI. Порядок обработки персональных данных субъектов персональных данных в информационных системах

6.1. Обеспечение безопасности при обработке персональных данных, содержащихся в информационных системах аппарата Совета депутатов осуществляется в соответствии с постановлением Правительства Российской Федерации от 1 ноября 2012 г. № 1119 «Об утверждении требований к защите персональных данных при их обработке в информационных системах персональных данных».

6.2. Уполномоченному муниципальному служащему, имеющему право осуществлять обработку персональных данных в информационных системах аппарата Совета депутатов (при наличии информационных систем) предоставляется уникальный логин и пароль для доступа к соответствующей информационной системе. Доступ предоставляется в соответствии с функциями, предусмотренными должностными регламентами муниципальных служащих.

6.3. Обеспечение безопасности персональных данных, обрабатываемых в информационных системах, достигается путем исключения несанкционированного, в том числе случайного, доступа к персональным данным, а также принятия следующих мер по обеспечению безопасности:

6.3.1. определение угроз безопасности персональных данных при их обработке в информационных системах персональных данных аппарата Совета депутатов;

6.3.2. применение организационных и технических мер по обеспечению безопасности персональных данных при их обработке в информационных системах, необходимых для выполнения требований к защите персональных данных, исполнение которых обеспечивает установленные Правительством Российской Федерации уровни защищенности персональных данных;

6.3.3. применение прошедших в установленном порядке процедур оценки соответствия средств защиты информации;

6.3.4. оценка эффективности принимаемых мер по обеспечению безопасности персональных данных до ввода в эксплуатацию информационной системы персональных данных; 6.3.5. учет машинных носителей персональных данных;

6.3.6. обнаружение фактов несанкционированного доступа к персональным данным и принятие мер;

6.3.7. восстановление персональных данных, модифицированных или удаленных, уничтоженных вследствие несанкционированного доступа к ним; 6.3.8. установление правил доступа к персональным данным, обрабатываемым в информационных системах, а также обеспечение регистрации и учета всех действий, совершаемых с персональными данными в информационных системах персональных данных;

6.3.9. контроль за принимаемыми мерами по обеспечению безопасности персональных данных и уровней защищенности информационных систем персональных данных.

6.4. В случае выявления нарушений порядка обработки персональных данных уполномоченными муниципальными служащими незамедлительно принимаются меры по установлению причин нарушений и их устранению.

VII. Сроки обработки и хранения персональных данных

7.1. Сроки обработки и хранения персональных данных муниципальных служащих аппарата Сове-

та депутатов, граждан, претендующих на замещение должностей в аппарате Совета депутатов, определяются в соответствии с законодательством Российской Федерации. С учетом положений законодательства Российской Федерации устанавливаются следующие сроки обработки и хранения персональных данных:

7.1.1. Персональные данные, содержащиеся в распоряжениях по личному составу муниципальных служащих аппарата Совета депутатов (о приеме, о переводе, об увольнении, об установлении надбавок), подлежат хранению в соответствующих структурных подразделениях в течение 50 лет в порядке, предусмотренном законодательством Российской Федерации;

7.1.2. Персональные данные, содержащиеся в личных делах муниципальных служащих аппарата Совета депутатов, а также личных карточках муниципальных служащих аппарата Совета депутатов, хранятся в соответствующих структурных подразделениях в течение 50 лет в порядке, предусмотренном законодательством Российской Федерации;

7.1.3. Персональные данные, содержащиеся в распоряжениях о поощрениях, материальной помощи муниципальным служащим аппарата совета депутатов, подлежат хранению в течение 50 лет в порядке, предусмотренном законодательством Российской Федерации;

7.1.4. Персональные данные, содержащиеся в распоряжениях о предоставлении отпусков, о командировках, о дисциплинарных взысканиях муниципальных служащих аппарат Совета депутатов, подлежат хранению в соответствующих структурных подразделениях в течение пяти лет;

7.2. Сроки обработки и хранения персональных данных, предоставляемых субъектами персональных данных в аппарате Совета депутатов в связи с получением муниципальных услуг, определяются нормативными правовыми актами, регламентирующими порядок их сбора и обработки.

7.3. Персональные данные граждан, обратившихся в аппарат Совета депутатов лично, а также направивших индивидуальные или коллективные письменные обращения или обращения в форме электронного документа, хранятся в течение пяти лет.

7.4. Персональные данные, предоставляемые субъектами персональных данных на бумажном носителе в связи с предоставлением аппаратом Совета депутатов муниципальных услуг, хранятся на бумажных носителях в структурных подразделениях аппарата Совета депутатов, к полномочиям которых относится обработка персональных данных в связи с предоставлением муниципальной услуги.

7.5. Если сроки хранения персональных данных не установлены законодательством Российской Федерации, договором, стороной которого, выгодоприобретателем или поручителем по которому является субъект персональных данных, то обработка и хранение персональных данных осуществляются не дольше, чем этого требуют цели их обработки и хранения. 7.6. Персональные данные при их обработке, осуществляемой без использования средств автоматизации, должны обособляться от иной информации, в частности путем фиксации их на разных материальных носителях персональных данных, в специальных разделах или на полях форм (бланков).

7.7. Уполномоченные должностные лица аппарата Совета депутатов обеспечивают раздельное хранение персональных данных на разных материальных носителях, обработка которых осуществляется в различных целях, определенных Правилами.

7.8. Контроль за хранением и использованием материальных носителей персональных данных, не допускающий несанкционированное использование, уточнение, распространение и уничтожение персональных данных, находящихся на этих носителях, осуществляет глава муниципального округа Филёвский парк.

7.9. Срок хранения персональных данных, внесенных в информационные системы аппарата Совета депутатов должен соответствовать сроку хранения бумажных оригиналов.

VIII. Порядок уничтожения персональных данных при достижении целей обработки или при наступлении иных законных оснований

8.1. Структурным подразделением аппарата Совета депутатов, ответственным за документооборот, осуществляется систематический контроль и выделение документов, содержащих персональные данные, с истекшими сроками хранения, подлежащих уничтожению.

8.2. Вопрос об уничтожении выделенных документов, содержащих персональные данные, рассматривается на заседании экспертной комиссии аппарата Совета депутатов (далее - ЭК Совета депутатов). По итогам заседания составляются протокол и акт о выделении к уничтожению документов с указанием уничтожаемых дел и их количества, проверяется их комплектность, акт подписывается председателем и членами ЭК Совета депутатов и утверждается главой муниципального округа.

8.3. Должностное лицо, ответственное за архивную деятельность, организует работу по уничтожению документов, содержащих персональные данные.

8.4. Уничтожение по окончании срока обработки персональных данных на электронных носителях производится путем механического нарушения целостности носителя, не позволяющего произвести считывание или восстановление персональных данных, или удалением с электронных носителей методами и средствами гарантированного удаления остаточной информации.

8.5. По итогам уничтожения дел (на бумажном и (или) электронном носителях) в акт о выделении к уничтожению документов вносится соответствующая запись.

IX. Рассмотрение запросов субъектов персональных данных или их представителей

9.1. Муниципальные служащие аппарата Совета депутатов граждане, претендующие на замещение должностей в аппарате Совета депутатов, а также граждане, персональные данные которых обрабатываются в аппарате Совета депутатов, в связи с предоставлением муниципальных услуг имеют право на получение информации, касающейся обработки их персональных данных, в том числе содержащей:

9.1.1. подтверждение факта обработки персональных данных;

9.1.2. правовые основания и цели обработки персональных данных;

9.1.3. применяемые в аппарате Совета депутатов способы обработки персональных данных;

9.1.4. наименование и местонахождение аппарата Совета депутатов, сведения о лицах, которые имеют доступ к персональным данным или которым могут быть раскрыты персональные данные на основании федерального закона; 9.1.5. обрабатываемые персональные данные, относящиеся к соответствующему субъекту персональных данных, источник их получения, если иной порядок представления таких данных не предусмотрен федеральным законом;

9.1.6. сроки обработки персональных данных, в том числе сроки их хранения в аппарате Совета депутатов;

9.1.7. порядок осуществления субъектом персональных данных прав, предусмотренных законодательством Российской Федерации в области персональных данных;

9.1.8. информацию об осуществленной или предполагаемой трансграничной передаче данных;

9.1.9. наименование организации или фамилию, имя, отчество и адрес лица, осуществляющего обработку персональных данных по поручению аппарата Совета депутатов, если обработка поручена или будет поручена такой организации или лицу;

9.1.10. иные сведения, предусмотренные законодательством Российской Федерации в области персональных данных.

9.2. Субъекты персональных данных, указанные в пункте 9.1. Правил, вправе требовать от аппарата Совета депутатов уточнения их персональных данных, их блокирования или уничтожения в случае, если персональные данные являются неполными, устаревшими, неточными, незаконно полученными или не являются необходимыми для заявленной цели обработки, а также принимать предусмотренные законом меры по защите своих прав.

9.3. Сведения, указанные в подпунктах 9.1.1.-9.1.10 пункта 9.1 Правил, должны быть предоставлены субъекту персональных данных оператором в доступной форме, и в них не должны содержаться персональные данные, относящиеся к другим субъектам персональных данных, за исключением случаев, если имеются законные основания для раскрытия таких персональных данных.

9.4. Сведения, указанные в подпунктах 9.1.1.-9.1.10 пункта 9.1 Правил, предоставляются субъекту персональных данных или его представителю уполномоченным должностным лицом аппарата Совета депутатов, осуществляющего обработку соответствующих персональных данных, при обращении, либо

при получении запроса субъекта персональных данных или его представителя. Запрос должен содержать:

9.4.1. номер основного документа, удостоверяющего личность субъекта персональных данных или его представителя, сведения о дате выдачи указанного документа и выдавшем его органе;

9.4.2. сведения, подтверждающие участие субъекта персональных данных в правоотношениях с аппаратом Совета депутатов, подпись субъекта персональных данных или его представителя. Запрос может быть направлен в форме электронного документа и подписан электронной подписью в соответствии с законодательством Российской Федерации.

9.5. В случае, если сведения, указанные в подпунктах 9.1.1.-9.1.10 пункта 9.1. Правил, а также обрабатываемые персональные данные были предоставлены для ознакомления субъекту персональных данных по его запросу, субъект персональных данных вправе обратиться повторно в аппарат Совета депутатов или направить повторный запрос в целях получения указанных сведений и ознакомления с такими персональными данными не ранее чем через тридцать дней после первоначального обращения или направления первоначального запроса, если более короткий срок не установлен федеральным законом, принятым в соответствии с ним нормативным правовым актом или договором, стороной которого либо выгодоприобретателем или поручителем по которому является субъект персональных данных.

9.6. Субъект персональных данных вправе обратиться повторно в аппарат Совета депутатов или направить повторно запрос в целях получения сведений, указанных в подпунктах 9.1.1.-9.1.10 пункта 9.1 Правил, а также в целях ознакомления с обрабатываемыми персональными данными до истечения срока, указанного в пункте 9.5. Правил, в случае, если такие сведения и (или) обрабатываемые персональные данные не были предоставлены ему для ознакомления в полном объеме по результатам рассмотрения первоначального обращения. Повторный запрос наряду со сведениями, указанными в пункте 9.4. Правил, должен содержать обоснование направления повторного запроса.

9.7. Аппарат Совета депутатов вправе отказать субъекту персональных данных в выполнении повторного запроса, не соответствующего условиям, предусмотренным пунктами 9.5 и 9.6 Правил с мотивированным указанием причин отказа. 9.8. Право субъекта персональных данных на доступ к его персональным данным может быть ограничено в соответствии с федеральными законами, в том числе, если доступ субъекта персональных данных к его персональным данным нарушает права и законные интересы третьих лиц.

X. Порядок доступа в помещения, в которых ведется обработка персональных данных

10.1. Нахождение в помещениях, в которых ведется обработка персональных данных лиц, не являющихся муниципальными служащими аппарата Совета депутатов, уполномоченными на обработку персональных данных (далее - муниципальный служащий, уполномоченный на обработку персональных данных), возможно только в присутствии муниципального служащего, уполномоченного на обработку персональных данных, на время, ограниченное необходимостью решения вопросов, связанных с предоставлением персональных данных, предоставлением муниципальной услуги.

10.2. Ответственность за соблюдение порядка доступа в помещения, в которых ведется обработка персональных данных, возлагается на муниципального служащего, ответственного за организацию обработки персональных данных в аппарате Совета депутатов.

XI. Ответственный за организацию обработки персональных данных

11.1. Глава муниципального округа является ответственным за организацию обработки персональных данных в аппарате Совета депутатов. 11.2. Глава муниципального округа обязан:

1) организовывать принятие правовых, организационных и технических мер для обеспечения защиты персональных данных, обрабатываемых в аппарате Совета депутатов муниципального округа Филёвский парк, от неправомерного или случайного доступа к ним, их уничтожения, изменения, блокирования, копирования, предоставления, распространения, а также от иных неправомерных действий;

2) осуществлять внутренний контроль за соблюдением муниципальными служащими, уполномоченными на обработку персональных данных, требований законодательства Российской Федерации в

области персональных данных, в том числе требований к защите персональных данных;

3) доводить до сведения муниципальных служащих, уполномоченных на обработку персональных данных, положения законодательства Российской Федерации в области персональных данных, локальные акты по вопросам обработки персональных данных, требования к защите персональных данных;

4) организовывать прием и обработку обращений и запросов субъектов персональных данных или их представителей, а также осуществлять контроль за приемом и обработкой таких обращений и запросов в аппарате Совета депутатов;

5) в случае нарушения в аппарате Совета депутатов требований к защите персональных данных принимать необходимые меры по восстановлению нарушенных прав субъектов персональных данных.

11.3. Глава муниципального округа вправе:

1) иметь доступ к информации, касающейся обработки персональных данных в аппарате Совета депутатов включающей: цели обработки персональных данных; категории обрабатываемых персональных данных; категории субъектов персональных данных, персональные данные которых обрабатываются; правовые основания обработки персональных данных; перечень действий с персональными данными, общее описание используемых в аппарате Совета депутатов способов обработки персональных данных; описание мер, предусмотренных статьями 18.1 и 19.1 Федерального закона «О персональных данных», в том числе сведения о наличии шифровальных (криптографических) средств и наименования этих средств; дату начала обработки персональных данных; срок или условия прекращения обработки персональных данных; сведения о наличии или об отсутствии трансграничной передачи персональных данных в процессе их обработки; сведения об обеспечении безопасности персональных данных в соответствии с требованиями к защите персональных данных, установленными Правительством Российской Федерации;

2) привлекать к реализации мер, направленных на обеспечение безопасности персональных данных, обрабатываемых в аппарате Совета депутатов, иных муниципальных служащих аппарата Совета депутатов с возложением на них соответствующих обязанностей и закреплением ответственности.

Приложение 2
к распоряжению
аппарата Совета депутатов
муниципального округа
Филёвский парк
от 25.04.2019 № 25

Форма Обязательство муниципального служащего аппарата Совета депутатов муниципального округа Филёвский парк, непосредственно осуществляющего обработку персональных данных, в случае расторжения с ним трудового договора прекратить обработку персональных данных, ставших известными ему в связи с исполнением должностных обязанностей

Я,_____ _____, (фамилия, имя, отчество) обязуюсь прекратить обработку персональных данных, ставших мне известными в связи с исполнением должностных обязанностей, в случае расторжения со мной трудового договора. В соответствии со статьей 7 Федерального закона от 27 июля 2006 г. № 152- ФЗ «О персональных данных» я уведомлен(а) о том, что персональные данные являются конфиденциальной информацией и я обязан(а) не раскрывать третьим лицам и не распространять персональные данные без согласия субъекта персональных данных.

Положения законодательства Российской Федерации, предусматривающие ответственность за нарушение требований Федерального закона от 27 июля 2006 г. N 152-ФЗ «О персональных данных», мне разъяснены.

_____ "_____"_____20 г (подпись)

Приложение 3
к распоряжению
аппарата Совета депутатов
муниципального округа
Филёвский парк
от 25.04.2019 № 25

Форма Согласие
на обработку персональных данных муниципального служащего аппарата Совета депутатов муниципального округа Филёвский парк, а также иных субъектов персональных данных

Я,_____ _____, (фамилия, имя, отчество) документ удостоверяющий личность_____№ _____, (вид документа) Выдан _____, (кем и когда) зарегистрированный (ая) по адресу:_____, даю свое согласие аппарату Совета депутатов расположенному по адресу: 121096, г. Москва, ул. Кастанаевская, д.9, к.2 на обработку своих персональных данных, на следующих условиях:

1. Аппарат Совета депутатов осуществляет обработку моих персональных данных исключительно в целях исполнения прав и обязанностей сторон служебного контракта, исполнения законодательства (передача отчетности и др.) в сфере социального страхования, законодательства в сфере воинского учета, пенсионного законодательства, налогового законодательства, исполнения требований других федеральных законов.

2. Моими персональными данными является любая информация, относящаяся ко мне как к физическому лицу (субъекту персональных данных), указанная в служебном контракте, личной карточке работника (унифицированная форма Т-2ГС(МС)), трудовой книжке и полученная в течение срока действия настоящего служебного контракта, в том числе: мои фамилия, имя, отчество, год, месяц, дата и место рождения, гражданство, документы, удостоверяющие личность, идентификационный номер налогоплательщика, номер страхового свидетельства государственного пенсионного страхования, адреса фактического места проживания и регистрации по местожительству, почтовые и электронные адреса, номера телефонов, фотографии, сведения об образовании, профессии, специальности и квалификации, семейном положении и составе семьи, сведения об имущественном положении, доходах, задолженности, занимаемых ранее должностях и стаже работы, воинской обязанности; сведения о служебном контракте и его исполнении (занимаемые должности, существенные условия труда, сведения об аттестации, повышении квалификации и профессиональной переподготовке, поощрениях и наказаниях, видах и

периодах отпуска, временной нетрудоспособности, социальных льготах, командировании, рабочем времени и пр.), а также о других договорах (индивидуальной, коллективной материальной ответственности, ученических, оказания услуг и т. п.), заключаемых при исполнении трудового договора (служебного контракта). 3. Даю согласие на обработку аппаратом Совета депутатов муниципального округа Филёвский парк своих персональных данных, то есть совершение, в том числе, следующих действий: обработку (включая сбор, систематизацию, накопление, хранение, уточнение (обновление, изменение), использование, обезличивание, блокирование, уничтожение персональных данных), при этом общее описание вышеуказанных способов обработки данных приведено в Федеральном законе от 27 июля 2006 г. № 152-ФЗ, а также на передачу такой информации третьим лицам, в случаях, установленных нормативными документами вышестоящих органов и законодательством. 4. Настоящее согласие действует бессрочно.

4. Настоящее согласие может быть отозвано мной в любой момент по соглашению сторон. В случае неправомерного использования предоставленных данных соглашение отзывается письменным заявлением.

5. По письменному запросу имею право на получение информации, касающейся обработки моих персональных данных (в соответствии с п.4 ст.14 Федерального закона от 27 июля 2006 г. № 152-ФЗ).

"_____"_____20 г. _____
_____ (Подпись) (ФИО)

Подтверждаю, что ознакомлен (а) с положениями Федерального закона от 27 июля 2006 г. № 152-ФЗ «О персональных данных», права и обязанности в области защиты персональных данных мне разъяснены.

"_____"_____20 г. _____
_____ (Подпись) (ФИО)

Приложение 4
к распоряжению
аппарата Совета депутатов
муниципального округа
Филёвский парк
от 25.04.2019 № 25

Перечень должностей
муниципальной службы аппарата Совета депутатов муниципального округа Филёвский парк, замещение которых предусматривает осуществление обработки персональных данных либо осуществление доступа к персональным данным

- главный бухгалтер – начальник отдела;
- бухгалтер – советник;
- советник по организационной и кадровой работе;
- советника по организационной работе и работе с населением;
- советника по организационной работе и работе с Советом депутатов;
- юрисконсульта – советника.

СОВЕТ ДЕПУТАТОВ

РЕШЕНИЕ

28 мая 2019 г. № 5/1

О согласовании направления средств стимулирования управы района Филёвский парк города Москвы на проведение мероприятий по благоустройству дворовых территорий района Филёвский парк города Москвы

В соответствии с постановлением Правительства Москвы от 26 декабря 2012 года № 849-ПП «О стимулировании управ районов города Москвы» и обращением управы района Филёвский парк города Москвы от 26 апреля 2019 года № И-312/9

Совет депутатов муниципального округа Филёвский парк решил:

1. Согласовать направление средств стимулирования управы района Филёвский

парк города Москвы на проведение мероприятий по благоустройству дворовых территорий района Филёвский парк города Москвы в 2019 году в сумме 13573085 рублей 87 копеек (приложение).

2. Информацию по предоставлению субсидий на расходы по установке ограждающих устройств (шлагбаумов) на придомовых территориях многоквартирных домов района Филёвский парк в сумме 2 700 614 рублей 00 копеек принять к сведению.

3. Опубликовать настоящее решение в бюллетене «Московский муниципальный вестник» и разместить на официальном сайте муниципального округа Филёвский парк в информационно-телекоммуникационной сети «Интернет».

4. Направить настоящее решение в управу района Филёвский парк города Москвы, в префектуру Западного административного округа города Москвы и Департамент территориальных органов исполнительной власти города Москвы в течение трех дней со дня его принятия.

5. Контроль за исполнением настоящего решения возложить на исполняющего полномочия главы муниципального округа Филёвский парк Мкртчяна Т.Л.

Исполняющий полномочия главы
муниципального округа Филёвский парк **Т.Л.Мкртчян**

Приложение
к решению Совета депутатов
муниципального округа
Филёвский парк
от 28.05.2019 № 5/1

Адресный перечень на проведение мероприятий по благоустройству дворовых территорий района Филёвский парк за счёт средств стимулирования управы района Филёвский парк города в 2019 году

№ п/п	Адрес двора	Затраты всего на двор	Примечание
1	Бармина ул.	158 528,26	установка ИДН
2	Олеко Дундича ул.	194 546,64	установка ИДН
3	Сеславинская ул.	158 528,26	установка ИДН
4	2-я Филевская ул.	116 311,10	установка ИДН
5	Филевский бульвар	74 013,83	установка ИДН
6	Багратионовский проезд, д.6, корп.2	9 118,88	установка дорожных знаков
7	Филевский бульвар 23	1 363 258,96	ремонт АБП (дворовая территория), а так же обустройство дополнительных парковочных карманов
8	Олеко Дундича ул.	933 258,08	устройство заездного кармана, установка ИДН, устройство парковочной зоны
9	Филевский бульвар, д.1	124 137,80	обустройство заездного кармана
10	Филевский бульвар, д.40	41 807,36	обустройство тротуара
11	Большая Филевская ул., д.6Б	11 911,80	понижение бортового камня, обустройство тротуара к пешеходном переходе
12	Новозаводская ул., д.23/8, корп.1	40 173,55	понижение бортового камня, обустройствоподхода к пешеходном переходе
13	2-я Филевская ул., д.8 и д.8, корп.1	1 816 157,62	замена покрытия на детской площадке
14	Василисы Кожиной ул. д. 16, корп.3	55 085,80	обустройство газона
15	Барклая ул., д.11	74 542,80	обустройство лестницы для маломобильных групп граждан
16	Минская ул., д. 4	61 414,07	обустройство лестницы
17	Филевский бульвар, д.9	1 593 911,57	ремонт АБП (дворовая территория), а так же обустройство дополнительных парковочных карманов
18	Филевский бульвар, д.21	2 288 200,94	ремонт АБП (дворовая территория), а так же обустройство дополнительных парковочных карманов
19	Филевский бульвар, д.20	2 428 143,28	ремонт АБП (дворовая территория), а так же обустройство дополнительных парковочных карманов
20	Новозаводская ул., д.19	302 349,41	ремонт АБП вдоль школьного забора по Новозаводская ул.
21	Большая Филевская ул., д.35	543 990,38	обустройство лестниц
22	Реконструкция площадок РСО	620 483,30	
23	Василисы Кожиной ул., д.6 кор.2, Василисы Кожиной ул., д.10, д.12 Василисы Кожиной ул., д.26 3-я Филевская ул., д.4 Минская ул., д.4, д.6 2-я Филевская ул., д.14 Олеко Дундича ул., д.27	563 212,18	установка поручней для маломобильных групп граждан
	Итого:	**13 573 085, 87**	

РЕШЕНИЕ

18 июня 2019 г. № 6/1

О согласовании установки ограждающего устройства на придомовой территории многоквартирного дома по адресу: Минская ул., д.10, кор.2

В соответствии с пунктом 5 части 2 статьи 1 Закона города Москвы от 11 июля 2012 года № 39 «О наделении органов местного самоуправления муниципальных округов в городе Москве отдельными полномочиями города Москвы» и постановлением Правительства Москвы от 02.07.2013 № 428-ПП «О порядке установки ограждений на придомовых территориях в городе Москве», рассмотрев решение общего собрания собственников помещений в многоквартирном доме по адресу: Минская ул., д.10, кор.2

Совет депутатов муниципального округа Филёвский парк решил:

1. Согласовать установку ограждающего устройства (1 автоматический электромеханический шлагбаум с приёмной стойкой с ловителем стрелы) на придомовой территории многоквартирного дома по адресу: Минская ул., д.10, кор.2 , для регулирования въезда и выезда на придомовую территорию транспортных средств, в соответствии с проектом размещения ограждающего устройства, при условии соблюдения требований пунктов 9.1, 9.2 Порядка установки ограждений на придомовых территориях в городе Москве, утверждённого постановлением Правительства Москвы от 02.07.2013 № 428-ПП «О порядке установки ограждений на придомовых территориях в городе Москве» (приложение).

2. Направить настоящее решение в Департамент территориальных органов исполнительной власти города Москвы, управу района Филёвский парк города Москвы и лицам, уполномоченным на представление интересов собственников помещений в многоквартирных домах по вопросам, связанным с установкой ограждающих устройств и их демонтажем.

3. Опубликовать настоящее решение в бюллетене «Московский муниципальный вестник» и разместить на официальном сайте муниципального округа Филёвский парк www.filipark.ru в информационно-телекоммуникационной сети «Интернет».

4. Настоящее решение вступает в силу со дня его принятия.

5. Контроль за исполнением настоящего решения возложить на исполняющего полномочия главы муниципального округа Филёвский парк Мкртчяна Т.Л.

Исполняющий полномочия главы
муниципального округа Филёвский парк **Т.Л.Мкртчян**

Приложение
к решению Совета депутатов
муниципального округа
Филёвский парк
от 18.06.2019 № 6/1

ПРОЕКТ РАЗМЕЩЕНИЯ ОГРАЖДАЮЩЕГО УСТРОЙСТВА на придомовой территории многоквартирного дома по адресу: г. Москва, Минская ул., д.10, кор.2

Установка 1-го автоматического шлагбаума DOORHAN BARRIER PRO 4000

1.1. Место размещения шлагбаума: г. Москва, Минская улица д.10, кор.2

Рис. 1. Схема размещения шлагбаума

Место установки шлагбаума

1.2. Тип шлагбаума

Шлагбаум автоматический с электромеханическим приводом поднятия и опускания стрелы. Шлагбаум состоит из алюминиевой стрелы и стальной стойки, установленной на бетонное основание и закрепленной болтами, вмонтированными в бетонное основание. В стойке шлагбаума находится электромеханический привод, а также блок электронного управления. Привод, перемещающий стрелу, состоит из электродвигателя, редуктора, а также двух пружин, балансирующих вес стрелы. Шлагбаум снабжен регулируемым устройством безопасности, а также устройством фиксации стрелы в любом положении и ручной расцепитель для работы в случае отсутствия электроэнергии.

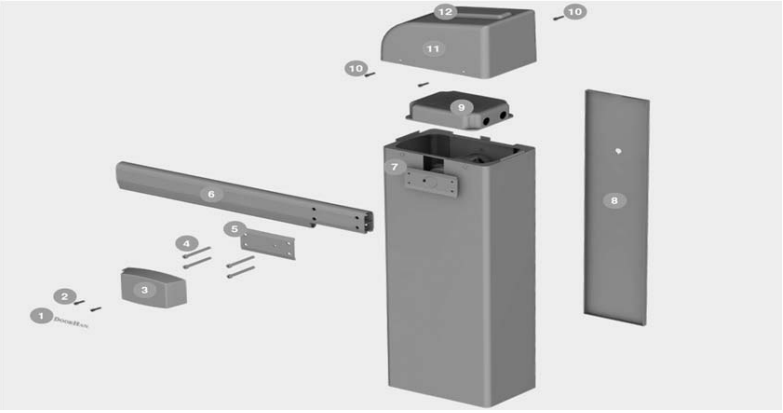

Рис.2. Основные компоненты

Состав комплекта:

1. Накладка на кожух стрелы с логотипом
2. Болты с внутренним шестигранником
3. Кожух стрелы
4. Болты с внутренним шестигранником
5. Пластина крепления стрелы
6. Стрела от 4 до 7 м (опционально)
7. Стойка шлагбаума
8. Боковая крышка
9. Блок управления
10. Болты с внутренним шестигранником
11. Верхняя крышка корпуса
12. Светодиодная лампа

1.3. Габаритные размеры

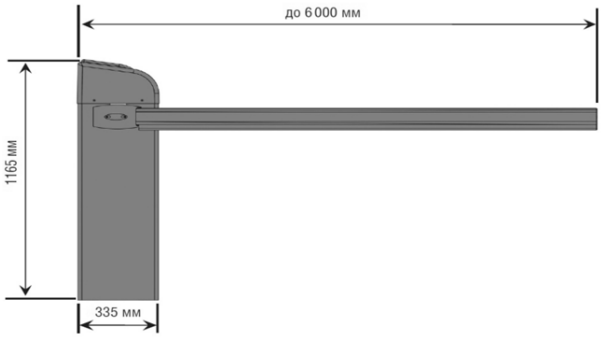

Рис. 3. Габаритные размеры

1.4. Внешний вид шлагбаума

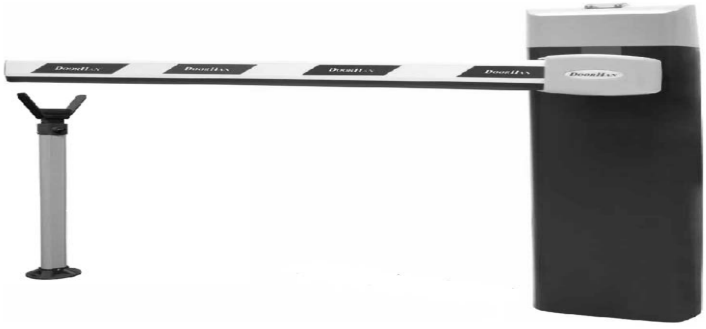

Рис. 4. Внешний вид шлагбаума

1.5. Технические характеристики шлагбаума

ПАРАМЕТР	ЗНАЧЕНИЕ
Длина стрелы, м	3, 4, 5, 6, 7
Напряжение питания, В	220
Мощность, Вт	300
Диапазон рабочих температур, °С	-40...+55
Максимальное время открывания/закрывания, сек	6
Класс защиты IP	IP54
Интенсивность использования, %	70

1.6. Эксплуатация шлагбаума
Система управления и безопасности шлагбаума

Система управления и безопасности каждого шлагбаума включает в себя:

- радиоприемник;
- пульт дистанционного управления (брелоки), находящиеся в личном пользовании жителей;
- ключ для разблокировки, который используется в случае отключения электроэнергии для разблокировки стрелы и поднятия ее в вертикальное положение, (должен храниться в диспетчерской ДЭЗ или у ответственного лица);
- фотоэлементы безопасности;
- GSM блок управления, позволяющий открывать шлагбаум со стационарных городских и/или мобильных телефонов путем совершения бесплатного звонка на заявленный номер;
- блок управления для удаленной диспетчеризации;
- вызывную панель диспетчера;
- камеру видеонаблюдения.

Система управления и безопасности шлагбаумов позволяет управлять движением стрелы шлагбаума с помощью:

− радиосигнала от пультов дистанционного управления (брелоков), которые находятся в личном пользовании жителей и каждым из которых можно открыть любой из 2-х установленных шлагбаумов;

− GSM блока управления, позволяющего открывать шлагбаум со стационарных городских и/или мобильных телефонов путем совершения бесплатного звонка на заявленный номер, (закрытие шлагбаума осуществляется посредством настройки режима автоматического закрывания стрелы);

− блока управления для удаленной диспетчеризации.

Защита от падения стрелы в зоне проезда осуществляется посредством датчиков безопасности (фотоэлементов), которые срабатывают в случае нахождения в зоне проезда какого-либо препятствия.

РЕШЕНИЕ

18 июня 2019 г. № 6/2

О согласовании сводного районного календарного плана по досуговой, социально - воспитательной, физкультурно - оздоровительной и спортивной работе с населением по месту жительства на 3 квартал 2019 года

В соответствии с пунктом 3 части 7 статьи 1 Закона города Москвы от 11 июля 2012 года № 39 «О наделении органов местного самоуправления муниципальных округов в городе Москве отдельными полномочиями города Москвы» и на основании обращения управы района Филёвский парк города Москвы от 05 июня 2019 года № и-406/9,

Совет депутатов муниципального округа Филёвский парк решил:

1. Согласовать сводный районный календарный план по досуговой, социально – воспитательной, физкультурно - оздоровительной и спортивной работе с населением по месту жительства на 3 квартал 2019 года (приложение).

2. Направить настоящее решение в управу района Филёвский парк города Москвы и Департамент территориальных органов исполнительной власти города Москвы.

3. Опубликовать настоящее решение в бюллетене «Московский муниципальный вестник» и разместить на официальном сайте муниципального округа Филёвский парк www.filipark.ru в информационно - телекоммуникационной сети «Интернет».

4. Настоящее решение вступает в силу со дня его принятия.

5. Контроль за исполнением настоящего решения возложить на исполняющего полномочия главы муниципального округа Филёвский парк Мкртчяна Т.Л.

Исполняющий полномочия главы
муниципального округа Филёвский парк **Т.Л.Мкртчян**

Приложение
к решению Совета депутатов
муниципального округа
Филёвский парк
от 18.06.2019 № 6/2

СВОДНЫЙ РАЙОННЫЙ КАЛЕНДАРНЫЙ ПЛАН
по досуговой, социально-воспитательной, физкультурно-оздоровительной и спортивной работе с населением по месту жительства на 3 квартал 2019 года

№ п/п	Наименование мероприятия	Дата проведения	Время	Место проведения	Ответственный за мероприятие, контактный телефон
Досуговые мероприятия					
1.	Игровая программа «Весёлая Галактика»	21.07.2019	12.00	ГБУ г.Москвы «М Ц«Галактика» Ул.Кастанаевская 24.	Нарышкина У.Б. 84991422838
2.	Мастер-класс по ИЗО «Цвета лета»	17.08.2019	14.00	ГБУ г.Москвы «М Ц«Галактика» Ул.Кастанаевская 24.	Нарышкина У.Б. 84991422838
3.	Праздничная программа «Мы открываем двери в Галактику»	2.09.2019	16.00	ГБУ г.Москвы «М Ц«Галактика» Ул.Кастанаевская 24.	Нарышкина У.Б. 84991422838
Спортивные мероприятия					
1.	Семейная эстафета «За здоровьем всей семьёй»	12.07. 2019	11.00	ГБУ г.Москвы «М Ц«Галактика» Ул.Кастанаевская 24.	Машталер С.С. 84991422838
2.	Мастер-класс по фитнес-аэробике	29.08. 2019	19.30	ГБУ г.Москвы «М Ц«Галактика» Ул.Кастанаевская 24.	Машталер С.С. 84991422838
3.	Мастер-класс по детскому фитнесу «Спортивная осень»	13.09.2019	18.00	ГБУ г.Москвы «М Ц«Галактика» Ул.Кастанаевская 24.	Машталер С.С. 84991422838
4.	Турнир по настольному теннису	25.09.2019	19.00	ГБУ г.Москвы «М Ц«Галактика» Ул.Кастанаевская 24.	Машталер С.С. 84991422838

РЕШЕНИЕ

18 июня 2019 г. № 6/3

**Об исполнении бюджета
муниципального округа
Филёвский парк за 2018 год**

В соответствии со статьями 264.2, 264.4-264.6 Бюджетного кодекса Российской Федерации, Уставом муниципального округа Филёвский парк, Положением о бюджетном процессе в муниципальном округе Филёвский парк, с учётом результатов публичных слушаний и результатов внешней проверки отчёта об исполнении бюджета муниципального округа Филёвский парк за 2018 год,

Совет депутатов муниципального округа Филёвский парк решил:

1. Утвердить отчёт об исполнении бюджета муниципального округа Филёвский парк за 2018 год по доходам в сумме 19 790,9 тыс. рублей, по расходам в сумме 15 529,1 тыс. рублей с превышением доходов над расходами в сумме 4 261,8 тыс. рублей и свободным остатком средств на 01 января 2019 года в сумме 12 989,5 тыс. рублей (приложение 1).

2. Утвердить исполнение бюджета муниципального округа Филёвский парк за 2018 год по кодам видов доходов, подвидов доходов, классификации операций сектора муниципального управления, относящиеся к доходам бюджета (приложение 2).

3. Утвердить исполнение бюджета муниципального округа Филёвский парк за 2018 год по кодам классификации доходов бюджета (приложение 3).

4. Утвердить исполнение расходов бюджета муниципального округа Филёвский парк за 2018 год по разделам и подразделам бюджетной классификации с детализацией отдельных расходов (приложение 4).

5. Утвердить исполнение расходов бюджета муниципального округа Филёвский парк за 2018 год в разрезе ведомственной структуры (приложение 5).

6. Утвердить источники финансирования дефицита бюджета муниципального округа Филёвский парк за 2018 год по кодам групп, подгрупп, статей, видов источников финансирования дефицитов классификации операций сектора государственного управления, относящихся к источникам финансирования дефицитов бюджетов (приложение 6).

7. Настоящее решение вступает в силу со дня его официального опубликования в бюллетене «Московский муниципальный вестник».

8. Контроль за исполнением настоящего решения возложить на исполняющего полномочия главы муниципального округа Филёвский парк Мкртчяна Т.Л.

**Исполняющий полномочия главы
муниципального округа Филёвский парк** **Т.Л.Мкртчян**

Приложение 1
к решению Совета депутатов
муниципального округа
Филёвский парк
от 18.06.2019 № 6/3

ОТЧЁТ
об исполнении бюджета муниципального округа Филёвский парк за 2018 год

Исполнение бюджета муниципального округа Филёвский парк в 2018 году осуществлялось в соответствии со статьями 264.2, 264.4-264.6 Бюджетного кодекса Российской Федерации, в соответствии с подпунктом 3 пункта 4 статьи 12 Закона города Москвы от 6 ноября 2002 г. № 56 «Об организации местного самоуправления в городе Москве» (с изменениями и дополнениями), с Законом города Москвы от 29 ноября 2017 года № 47 «О бюджете города Москвы на 2018 год и плановый период 2019 и 2020 годов» и решения Совета депутатов муниципального округа Филёвский парк «О бюджете муниципального округа Филёвский парк на 2018 год и плановый период 2019-2020 годов» от 27.03.2018г. № 3/6.

В процессе исполнения местного бюджета в первоначально принятый бюджет муниципального округа Филёвский парк на основании решений Совета депутатов вносились уточнения по финансовому обеспечению социально-экономических программ и материально-технической базы муниципального округа.

Доходы муниципального округа Филёвский парк на 2018 год были запланированы в объеме **19 845,7 тыс. руб.** Фактические поступления за 2018 год составили **19 790,9 тыс. руб**. Бюджет муниципального округа Филёвский парк по доходам за 2018 год выполнен на **99, 72 %.**

Расходы муниципального округа Филёвский парк на 2018 год были утверждены в объеме **21 645,7 тыс. руб.** Фактический расход составил **15 529,1 тыс. руб**. Бюджет муниципального округа Филёвский парк по расходам за 2018 год выполнен на **71, 74 %.**

Уточнение плана было: - за счет средств свободного остатка на 01.01.2018 года 1 800,0 тыс. руб.; - за счет дополнительных бюджетных ассигнований прочих межбюджетных трансфертов, предоставленных из бюджета города Москвы в целях повышения эффективности осуществления Советом депутатов муниципального округа переданных полномочий 2 400,0 тыс. руб.

Свободный остаток средств на 01 января 2019 года составил 12 989,5 тыс. руб.

Средства резервного фонда в 2018 году не использовались.

Приложение 2
к решению Совета депутатов
муниципального округа
Филёвский парк
от 18.06.2019 № 6/3

Исполнение бюджета муниципального округа Филёвский парк по кодам видов доходов, подвидов доходов, классификации операций сектора государственного управления, относящихся к доходам бюджета за 2018 год

(рублей)

Наименование показателя	Код строки	ППП	Код дохода по КД	ЭКР	Исполнено
1	2	3	4	5	7
Доходы бюджета -всего	**010**	**000**	**85000000000000**	**000**	**19 790 943.60**
Налог на доходы физических лиц с доходов, источником которых является налоговый агент, за исключением доходов, в отношении которых исчисление и уплата налога осуществляю-тся в соответствии со статьями 227, 2271 и 228 Налогового кодекса Российской Федерации	010	182	1 01 02010 01 0000	110	16 813 766.57
Налог на доходы физических лиц с доходов, источником которых является налоговый агент, за исключением доходов, в отношении которых исчисление и уплата налога осуществляют-ся в соответствии со статьями 227, 2271 и 228 Налогового кодекса Российской Федерации (сумма платежа (перерасчеты, недоимка и задолженность по соответствующему платежу, в том числе по отмененному)	010	182	1 01 02010 01 1000	110	16 784 091.46
Налог на доходы физических лиц с доходов, источником которых является налоговый агент, за исключением доходов, в отношении которых исчисление и уплата налога осуществляются в соответствии со статьями 227, 2271 и 228 Налогового кодекса Российской Федерации (пени по соответствующему платежу)	010	182	1 01 02010 01 2100	110	20 050.69
Налог на доходы физических лиц с доходов, источником которых является налоговый агент, за исключением доходов, в отношении которых исчисление и уплата налога осуществляются в соответствии со статьями 227, 2271 и 228 Налогового кодекса Российской Федерации (суммы денежных взысканий (штрафов) по соответствующему платежу согласно законодательству Российской Федерации)	010	182	1 01 02010 01 3000	110	9 875.46
Налог на доходы физических лиц с доходов, источником которых является налоговый агент, за исключением доходов, в отношении которых исчисление и уплата налога осуществляются в соответствии со статьями 227, 2271 и 228 Налогового кодекса Российской Федерации (прочие поступления)	010	182	1 01 02010 01 4000	110	-75.58
Налог на доходы физических лиц с доходов, источником которых является налоговый агент, за исключением доходов, в отношении которых исчисление и уплата налога осуществляются в соответствии со статьями 227, 2271 и 228 Налогового кодекса Российской Федерации (уплата процентов, начисленных на суммы излишне взысканных (уплаченных) платежей, а также при нарушении сроков их возврата)	010	182	1 01 02010 01 5000	110	-175.46

Налог на доходы физических лиц с доходов, полученных от осуществления деятельности физическими лицами, зарегистрированными в качестве индивидуальных предпринимателей, нотариусов, занимающихся частной практикой, адвокатов, учредивших адвокатские кабинеты, и других лиц, занимающихся частной практикой в соответствии со статьей 227 Налогового кодекса Российской Федерации	010	182	1 01 02020 01 0000	110	50 957.93
Налог на доходы физических лиц с доходов, полученных от осуществления деятельности физическими лицами, зарегистрированными в качестве индивидуальных предпринимателей, нотариусов, занимающихся частной практикой, адвокатов, учредивших адвокатские кабинеты, и других лиц, занимающихся частной практикой в соответствии со статьей 227 Налогового кодекса Российской Федерации (сумма платежа (перерасчеты, недоимка и задолженность по соответствующему платежу, в том числе по отмененному)	010	182	1 01 02020 01 1000	110	50 515.64
Налог на доходы физических лиц с доходов, полученных от осуществления деятельности физическими лицами, зарегистрированными в качестве индивидуальных предпринимателей, нотариусов, занимающихся частной практикой, адвокатов, учредивших адвокатские кабинеты, и других лиц, занимающихся частной практикой в соответствии со статьей 227 Налогового кодекса Российской Федерации (пени по соответствующему платежу)	010	182	1 01 02020 01 2100	110	427.99
Налог на доходы физических лиц с доходов, полученных от осуществления деятельности физическими лицами, зарегистрированными в качестве индивидуальных предпринимателей, нотариусов, занимающихся частной практикой, адвокатов, учредивших адвокатские кабинеты, и других лиц, занимающихся частной практикой в соответствии со статьей 227 Налогового кодекса Российской Федерации (суммы денежных взысканий (штрафов) по соответствующему платежу согласно законодательству Российской Федерации)	010	182	1 01 02020 01 3000	110	14.30
Налог на доходы физических лиц с доходов, полученных физическими лицами в соответствии со статьей 228 Налогового кодекса Российской Федерации	010	182	1 01 02030 01 0000	110	384 096.88
Налог на доходы физических лиц с доходов, полученных физическими лицами в соответствии со статьей 228 Налогового кодекса Российской Федерации (сумма платежа (перерасчеты, недоимка и задолженность по соответствующему платежу, в том числе по отмененному)	010	182	1 01 02030 01 1000	110	381 275.71
Налог на доходы физических лиц с доходов, полученных физическими лицами в соответствии со статьей 228 Налогового кодекса Российской Федерации (пени по соответствующему платежу)	010	182	1 01 02030 01 2100	110	1 011.17
Налог на доходы физических лиц с доходов, полученных физическими лицами в соответствии со статьей 228 Налогового кодекса Российской Федерации (суммы денежных взысканий (штрафов) по соответствующему платежу согласно законодательству Российской Федерации)	010	182	1 01 02030 01 3000	110	1 810.54
Налог на доходы физических лиц с доходов, полученных физическими лицами в соответствии со статьей 228 Налогового кодекса Российской Федерации (прочие поступления)	010	182	1 01 02030 01 4000	110	-0.54
Прочие поступления от денежных взысканий (штрафов) и иных сумм в возмещение ущерба, зачисляемые в бюджеты внутригородских муниципальных образований городов федерального значения	010	900	1 16 90030 03 0000	140	135 512.22

Прочие межбюджетные трансферты, передаваемые бюджетам внутригородских муниципальных образований городов федерального значения	010	900	2 02 49999 03 0000	151	2 400 000.00
Прочие безвозмездные поступления в бюджеты внутригородских муниципальных образований городов федерального значения	010	900	2 07 03020 03 0000	180	6 610.00

Приложение 3
к решению Совета депутатов
муниципального округа
Филёвский парк
от 18.06.2019 № 6/3

Исполнение бюджета муниципального округа Филёвский парк по кодам классификации доходов бюджета за 2018 год

Наименование показателей	Код администратора по доходам	Код бюджетной классификации	Кассовое исполнение
ДОХОДЫ ВСЕГО	**000**	**0 00 00000 00 0000 000**	**19 790 943.60**
ДОХОДЫ	**000**	**1 00 00000 00 0000 000**	**17 384 333.60**
НАЛОГИ НА ПРИБЫЛЬ, ДОХОДЫ	**182**	**1 01 00000 00 0000 000**	**17 248 821.38**
Из них:			
Налог на доходы физических лиц с доходов, полученных в виде дивидендов от долевого участия в деятельности организаций	182	1 01 02010 01 0000 110	16 813 766.57
Налог на доходы физических лиц с доходов, облагаемых по налоговой ставке, установленной пунктом 1 статьи 224 Налогового кодекса Российской Федерации	182	1 01 02020 01 0000 110	50 957.93
Налог на доходы физических лиц с доходов, полученных физическими лицами, не являющимися налоговыми резидентами Российской Федерации	182	1 01 02030 01 0000 110	384 096.88
Прочие поступления от денежных взысканий (штрафов) и иных сумм в возмещение ущерба, зачисляемые в бюджеты внутригородских муниципальных образований городов федерального значения	900	1 16 90030 03 0000 140	135 512.22
БЕЗВОЗМЕЗДНЫЕ ПОСТУПЛЕНИЯ	**900**	**2 00 00000 00 0000 000**	**2 406 610,00**
из них:			
Прочие межбюджетные трансферты, передаваемые бюджетам внутригородских муниципальных образований городов федерального значения	900	2 02 49999 03 0000 151	2 400 000.00
Прочие безвозмездные поступления в бюджеты внутригородских муниципальных образований городов федерального значения	900	2 07 03020 03 0000 180	6 610.00

Приложение 4
к решению Совета депутатов
муниципального округа
Филёвский парк
от 18.06.2019 № 6/3

Исполнение расходов бюджета муниципального округа Филёвский парк за 2018год по разделам и подразделам бюджетной классификации с детализацией отдельных расходов

Коды БК		Наименование показателей	Сумма, рублей
РЗ	**ПР**		
01	**00**	**ОБЩЕГОСУДАРСТВЕННЫЕ РАСХОДЫ**	**12 377 372.21**
		В том числе:	
01	03	- члены законодательной (представительной) власти местного самоуправления (расходы на содержание специалистов муниципального Собрания, другие расходы на содержание руководителя муниципального образования)	2 430 908,00
01	04	- функционирование Правительства РФ, высших органов исполнительной власти субъектов РФ, местных администраций (расходы на содержание аппарата муниципалитета- руководителя муниципалитета, сотрудников муниципалитета	9 946 464.21
08	04	Другие вопросы в области культуры, кинематографии	252 250.00
10	01	Пенсионное обеспечение	1 038 135.48
10	06	Другие вопросы в области социальной политики	1 493 860.00
12	**00**	**СРЕДСТВА МАССОВОЙ ИНФОРМАЦИИ**	**367 500.00**
12	02	- периодическая печать и издательства	135 600.00
12	04	- другие вопросы в области средств массовой информации	231 900.00
ВСЕГО РАСХОДОВ			**15 529 117.69**

Приложение 5
к решению Совета депутатов
муниципального округа
Филёвский парк
от 18.06.2019 № 6/3

Исполнение расходов бюджета муниципального округа Филевский парк за 2018 год в разрезе ведомственной структуры

Наименование показателя	Код по бюджетной классификации					Сумма рубл
	Код ведомства	раздел	подраздел	целевой статьи	вида расходов	на 2018 год
Общегосударственные вопросы	**900**	**01**	**02**			**12 377 372.21**
Функционирование законодательных (представительных) органов государственной власти и представительных органов муниципальных образований	**900**	**01**	**03**			**2 430 908.00**
Иные выплаты, за исключением фонда оплаты труда государственных (муниципальных) органов, лицам, привлекаемым согласно законодательству для выполнения отдельных полномочий	900	01	03	31А0100200	123	30 908.00

Депутаты Совета депутатов внутригородского муниципального образования	900	01	03	33А0400100	880	2 400 000.00
Функционирование Правительства Российской Федерации, высших исполнительных органов государственной власти субъектов Российской Федерации, местных администраций	**900**	**01**	**04**			**9 946 464.21**
Обеспечение деятельности администрации / аппарата Совета депутатов внутригородского муниципального образования в части содержания муниципальных служащих для решения вопросов местного значения	900	01	04	31Б0100500	121, 122, 129,244, 852,853	9 450 204.21
Иные выплаты персоналу государственных (муниципальных) органов, за исключением фонда оплаты труда	900	01	04	35Г0101100	122	496 260.00
Другие вопросы в области культуры, кинематографии	**900**	**08**	**04**			**250 250.00**
Праздничные и социально-значимые мероприятия для населения	900	08	04	35Е0100500	244	252 250.00
Пенсионное обеспечение	**900**	**10**	**01**			**1 038 135.48**
Доплаты к пенсиям муниципальным служащим города Москвы	900	10	01	35П0101500	540	1 038 135.48
Другие вопросы в области социальной политики	**900**	**10**	**06**			**1 493 860.00**
Пособия, компенсации и иные социальные выплаты гражданам, кроме публичных нормативных обязательств	900	10	06	35Г0101100	321	860 260.00
Пособия, компенсации и иные социальные выплаты гражданам, кроме публичных нормативных обязательств	900	10	06	35П0101800	321	633 600.00
Периодическая печать и издательства	**900**	**12**	**02**			**135 600.00**
Информирование жителей округа	900	12	02	35Е0100300	244	135 600.00
Другие вопросы в области средств массовой информации	**900**	**12**	**04**			**231 900.00**
Прочая закупка товаров, работ и услуг для обеспечения государственных (муниципальных) нужд	900	12	04	35Е0100300	244	231 9000.00
ВСЕГО РАСХОДОВ:						**15 529 117.69**

Приложение 6
к решению Совета депутатов
муниципального округа
Филёвский парк
от 18.06.2019 № 6/3

Источники финансирования дефицита бюджета муниципального округа Филёвский парк по кодам групп, подгрупп, статей, видов источников финансирования дефицитов бюджетов классификации операций сектора государственного управления, относящихся к источникам финансирования дефицитов бюджетов за 2018 год

рублей

Код источника финансирования дефицита бюджета по бюджетной классификации						Наименование показателей	Исполнено, рублей
000	90	00000	00	00000	000	Источники финансирования дефицита бюджетов - всего	- 4 261 825.91
						в том числе:	
000	01	00000	00	0000	000	Изменение остатков средств на счетах по учету средств бюджетов	- 4 261 825.91
000	01	05020	10	00000	500	Увеличение прочих остатков средств бюджетов	-19 790 943.60
000	01	05020	10	30000	510	Увеличение прочих остатков средств бюджетов внутригородских муниципальных образований города Москвы	-19 790 943.60
000	01	05020	10	00000	600	Уменьшение прочих остатков средств бюджетов	15 529 117.69
000	01	05020	10	30000	610	Уменьшение прочих остатков средств бюджетов внутригородских муниципальных образований города Москвы	15 529 117.69

МУНИЦИПАЛЬНЫЙ ОКРУГ ФИЛИ-ДАВЫДКОВО В ГОРОДЕ МОСКВЕ

АППАРАТ СОВЕТА ДЕПУТАТОВ

ПОСТАНОВЛЕНИЕ

30 мая 2019 года № 10-П

Об утверждении требований к порядку разработки и принятия муниципальных правовых актов о нормировании в сфере закупок товаров, работ, услуг для обеспечения муниципальных нужд, содержанию указанных актов и обеспечению их исполнения

В соответствии со ст. 19 Федерального закона от 5 апреля 2013г. № 44-ФЗ «О контрактной системе в сфере закупок товаров, работ, услуг для обеспечения государственных и муниципальных нужд», постановлением Правительства Российской Федерации от 18 мая 2015г. № 476 «Об утверждении общих требований к порядку разработки и принятия правовых актов о нормировании в сфере закупок, содержанию указанных актов и обеспечению их исполнения» аппарат Совета депутатов муниципального округа Фили-Давыдково

постановляет:

1.Утвердить Требования к порядку разработки и принятия муниципальных правовых актов о нормировании в сфере закупок товаров, работ, услуг для обеспечения муниципальных нужд в муниципальном округе Фили-Давыдково, содержанию указанных актов и обеспечению их исполнения согласно приложению к настоящему постановлению.

2. Опубликовать настоящее постановление в Единой информационной системе с сфере закупок (www.zakupki.gov.ru), на официальном сайте муниципального округа Фили-Давыдково https://аппарат СД МО Фили-Давыдково.РФ.

3. Настоящее постановление вступает с силу со дня принятия.

4. Контроль за исполнением настоящего постановления возложить на главу муниципального округа Фили-Давыдково **Адама В.И.**

Глава муниципального округа
Фили-Давыдково **В.И. Адам**

Приложение
к постановлению аппарата Совета
депутатов муниципального округа
Фили-Давыдково
от 30 мая 2019 года № 10-П

ТРЕБОВАНИЯ К ПОРЯДКУ РАЗРАБОТКИ И ПРИНЯТИЯ МУНИЦИПАЛЬНЫХ ПРАВОВЫХ АКТОВ О НОРМИРОВАНИИ В СФЕРЕ ЗАКУПОК ТОВАРОВ, РАБОТ, УСЛУГ ДЛЯ ОБЕСПЕЧЕНИЯ МУНИЦИПАЛЬНЫХ НУЖД В МУНИЦИПАЛЬНОМ ОКРУГЕ ФИЛИ-ДАВЫДКОВО, СОДЕРЖАНИЮ УКАЗАННЫХ АКТОВ И ОБЕСПЕЧЕНИЮ ИХ ИСПОЛНЕНИЯ

1. Требования к порядку разработки и принятия муниципальных правовых актов о нормировании в сфере закупок товаров, работ, услуг для обеспечения муниципальных нужд в муниципальном округе Фили-Давыдково, содержанию указанных актов и обеспечению их исполнения (далее - Требования) определяют требования к порядку разработки и принятия, содержанию, обеспечению исполнения:

1.1. Муниципальных правовых актов аппарата Совета депутатов муниципального округа Фили-Давыдково (далее - аппарат Совета депутатов), утверждающих:

1.1.1. Правила определения нормативных затрат на обеспечение функций муниципальных органов муниципального округа Фили-Давыдково (далее - нормативные затраты).

1.1.2. Правила определения требований к отдельным видам товаров, работ, услуг (в том числе предельные цены товаров, работ, услуг), закупаемых аппаратом Совета депутатов (далее - требования к отдельным видам товаров, работ, услуг).

1.2. Муниципальных правовых актов аппарата Совета депутатов, утверждающих:

1.2.1. Нормативные затраты на обеспечение функций муниципальных органов.

1.2.2. Требования к отдельным видам товаров, работ, услуг, закупаемым аппаратом Совета депутатов.

2. Муниципальные правовые акты, указанные в пункте 1.1. настоящих Требований, разрабатываются аппаратом Совета депутатов в форме постановлений аппарата Совета депутатов, муниципальные правовые акты, указанные в пункте 1.2 настоящих Требований, разрабатываются аппаратом Совета депутатов в форме распоряжений аппарата Совета депутатов.

3. Для проведения обсуждения в целях общественного контроля проектов муниципальных правовых актов, указанных в пункте 1 настоящих Требований, муниципальный служащий аппарата Совета депутатов, ответственный за разработку проектов, обеспечивает их размещение на официальном сайте муниципального округа Фили-Давыдково по адресу https://аппарат СД МО Фили-Давыдково.РФ.

4. Проекты муниципальных правовых актов, указанные в пункте 1 настоящих Требований, в целях общественного контроля в части сроков, порядка приема и учета полученных замечаний обсуждаются в порядке, аналогичном порядку проведения независимой антикоррупционной экспертизы нормативных правовых актов и проектов нормативных правовых актов органов местного самоуправления муниципального округа Фили-Давыдково, установленным распоряжением аппарата Совета депутатов «Об утверждении Порядка проведения антикоррупционной экспертизы муниципальных нормативных правовых актов и проектов муниципальных нормативных правовых актов аппарата Совета депутатов муниципального округа Фили-Давыдково».

5. Внесение изменений в муниципальные правовые акты, указанные в пункте 1 настоящих Требований, осуществляется в порядке, установленном для их принятия.

6. Муниципальный правовой акт аппарата Совета депутатов, утверждающий нормативные затраты (подпункт 1.1.1, настоящих требований), должен определять

6.1. Условия определения нормативных затрат.

6.2. Требование об определении аппаратом Совета депутатов нормативов количества и (или) цены товаров, работ, услуг, в том числе сгруппированных по категориям и (или) группам должностей муниципальных служащих аппарата Совета депутатов.

7. Муниципальный правовой акт аппарата Совета депутатов, утверждающий правила определения требований к отдельным видам товаров, работ, услуг (подпункт 1 1.2 настоящих Требований), должен определять:

7.1. Порядок определения значений характеристик (свойств) отдельных видов товаров, работ, услуг (в том числе предельные цены товаров, работ, услуг), включенных в утвержденный аппаратом Совета депутатов перечень отдельных видов товаров, работ, услуг.

7.2. Порядок отбора отдельных видов товаров, работ, услуг для включения в перечни товаров, работ, услуг, закупаемых аппаратом Совета депутатов (далее - ведомственный перечень).

7.3. Форму ведомственного перечня.

8. Муниципальный правовой акт аппарата Совета депутатов, утверждающий нормативные затраты (подпункт 1.2 1 настоящих Требований), должен определять:

8.1. Условия определения нормативных затрат, для которых правилами определения нормативных затрат указанные условия не установлены.

8.2. Нормативы количества и (или) цены товаров, работ, услуг, в том числе сгруппированные по категориям и (или) группам должностей муниципальных служащих аппарата Совета депутатов.

9. Муниципальный правовой акт аппарата Совета депутатов, утверждающий требования к отдельным видам товаров, работ, услуг (подпункт 1.2.2. настоящих Требований), должен содержать:

9.1. Наименования заказчика, в отношении которого устанавливаются

требования к отдельным видам товаров, работ, услуг (в том числе предельные цены товаров, работ, услуг).

9.2. Перечень отдельных видов товаров, работ, услуг с указанием характеристик (свойств) и их значений.

10. Аппарат Совета депутатов муниципального округа Фили-Давыдково до рассмотрения проекта бюджета муниципального округа на очередной финансовый год принимают правовые акты, указанные в п 1.2. настоящего постановления.

При обосновании объекта и (или) объектов закупки учитываются изменения, внесенные в правовые акты, указанные в п. 1.2.1. настоящего постановления, до утверждения решения о бюджете муниципального округа

Фили-Давыдково на очередной финансовый год.

11. Правовые акты, предусмотренные пунктом 1.2.1. Настоящего постановления подлежат пересмотру (актуализации) органами не реже одного раза в год.

ПОСТАНОВЛЕНИЕ

30 мая 2019 года № 11-П

Об утверждении Правил определения нормативных затрат на обеспечение функций аппарата Совета депутатов муниципального округа Фили-Давыдково

В соответствии со ст. 19 Федерального закона от 5 апреля 2013г. № 44-ФЗ «О контрактной системе в сфере закупок товаров, работ, услуг для обеспечения государственных и муниципальных нужд» и постановлением Правительства Российской Федерации от 18 мая 2015г. № 476 «Об утверждении общих требований к порядку разработки и принятия правовых

актов о нормировании в сфере закупок, содержанию указанных актов и обеспечению их исполнения», Постановлением Правительства Москвы от 25 декабря 2015г. № 955-ПП «Об утверждении Правил определения нормативных затрат на обеспечение функций органов исполнительной власти города Москвы, иных муниципальных органов города Москвы и подведомственных им муниципальных казённых учреждений города Москвы» аппарат Совета депутатов муниципального округа Фили-Давыдково

постановляет:

1. Утвердить Правила определения нормативных затрат на обеспечение функций аппарата Совета депутатов муниципального округа Фили-Давыдково согласно приложению к настоящему постановлению.
2. Опубликовать настоящее постановление в Единой информационной системе с сфере закупок (www.zakupki.gov.ru), на официальном сайте муниципального округа Фили-Давыдково https://аппарат СД МО Фили-Давыдково.РФ.
3. Настоящее постановление вступает с силу со дня принятия.
4. Контроль за исполнением настоящего постановления возложить на главу муниципального округа Фили-Давыдково **Адама В.И.**

Глава муниципального округа
Фили-Давыдково **В.И. Адам**

Приложение
к постановлению аппарата Совета
депутатов муниципального округа
Фили-Давыдково
от 30 мая 2019 года № 11-П

Правила
определения нормативных затрат на обеспечение функций аппарата Совета депутатов муниципального округа Фили-Давыдково

1. Общие положения

1.1. Правила определения нормативных затрат на обеспечение функций аппарата Совета депутатов муниципального округа Фили-Давыдково применяются для обоснования объекта и (или) объектов закупки, планируемых аппаратом Совета депутатов муниципального округа Фили-Давыдково (далее - аппарат Совета депутатов) и наименования которых включаются в план закупок.

1.2. При определении нормативных затрат аппарат Совета депутатов применяет национальные стандарты, технические регламенты, технические условия, типовые технические задания, разработанные и утвержденные в рамках стандартизации закупок, и иные документы, а также учитывает регулируемые цены (тарифы).

1.3. Общий объем затрат, связанных с закупкой товаров, работ, услуг, рассчитанный на основе нормативных затрат, не может превышать объем лимитов бюджетных обязательств, доведенных аппарату Совета депутатов как получателю бюджетных средств на закупку товаров, работ, услуг в рамках исполнения бюджета муниципального округа Фили-Давыдково на очередной финансовый год и плановый период.

1.4. Нормативные затраты определяются с учетом:

1.4.1. Нормативов обеспечения товарами, работами, услугами, установленных аппаратом Совета депутатов в целях обеспечения функций, возложенных на органы местного самоуправления муниципального округа Фили-Давыдково.

1.4.2. Цены единиц планируемых к приобретению товаров, работ и услуг, определяются с учетом положений статьи 22 Федерального закона от 5 апреля 2013г. № 44-ФЗ «О контрактной системе в сфере закупок товаров, работ, услуг для обеспечения государственных и муниципальных нужд» (далее Федеральный закон).

1.4.3. Предельной численности сотрудников аппарата Совета депутатов.

1.4.4. Остатков основных средств и материальных запасов органа местного самоуправления муниципального округа Фили-Давыдково.

1.4.5. Сроков эксплуатации (использования) в отношении основных средств.

1.5. Аппарат Совета депутатов при необходимости разрабатывает и утверждает индивидуальные (установленные для руководителя аппарата Совета депутатов и каждого муниципального служащего аппарата Совета депутатов) и (или) коллективные (установленные для нескольких муниципальных служащих аппарата Совета депутатов), формируемые по категориям и (или) группам должностей муниципальных служащих (исходя из специфики функций и полномочий органов местного самоуправления муниципального округа Фили-Давыдково), нормативы:

1.5.1. Количества абонентских номеров пользовательского (оконечного) оборудования, подключенного к сети подвижной связи.

1.5.2 Цены услуг подвижной связи.

1.5.3 Количества SIM-карт.

1.5.4 Количества и цены средств подвижной связи.

1.5.5 Количества и цены носителей информации.

1.5.6. Количества и цены расходных материалов для различных типов принтеров, многофункциональных устройств, копировальных аппаратов (оргтехники).

1.5.7. Перечня периодических печатных изданий и справочной литературы.

1.5.8. Количества транспортных средств и цены автотранспортных услуг .

1.5.9. Количества и цены мебели.

1.5.10. Количества и цены канцелярских принадлежностей.

1.5.11. Количества и цены хозяйственных товаров и принадлежностей.

1.5.12.Количества и (или) цены иных товаров и услуг.

1.6. Количество планируемых к при обретению товаров (основных средств и материальных запасов) определяется с учетом фактического наличия количества таких товаров у органов местного самоуправления муниципального округа Фили-Давыдково.

1.7. В отношении товаров, относящихся к основным средствам, устанавливаются сроки их полезного использования в соответствии с требованиями законодательства Российской Федерации о бухгалтерском учете или исходя из предполагаемого срока их фактического использования. При этом предполагаемый срок фактического использования не может быть меньше срока полезного использования, определяемого в соответствии с требованиями законодательства Российской Федерации о бухгалтерском учете.

1.8. Муниципальные правовые акты аппарата Совета депутатов, утверждающие нормативные затраты, подлежат размещению в единой информационной системе в сфере закупок.

2. Виды и состав нормативных затрат

2.1. Отнесение затрат к одному из видов нормативных затрат, предусмотренных пунктом 2.2. настоящих Правил, осуществляется в соответствии с положениями правового акта Министерства финансов Российской Федерации, регулирующего порядок применения бюджетной классификации Российской Федерации.

2.2. К видам нормативных затрат относятся:

2.2.1. Затраты на научно-исследовательские и опытно-конструкторские работы.

2.2.2. Затраты на информационно-коммуникационные технологии.

2.2.3. Затраты на капитальный ремонт муниципального имущества.

2.2.4. Затраты на финансовое обеспечение строительства, реконструкции (в том числе с элементами реставрации), технического перевооружения объектов капитального строительства муниципальной собственности или приобретение объектов недвижимого имущества в муниципальную собственность.

2.2.5. Затраты на дополнительное профессиональное образование работников.

2.2.6. Прочие затраты (в том числе затраты на закупку товаров, работ и услуг в целях оказания муниципальных услуг (выполнения работ) и реализации муниципальных функций).

2.3. Затраты на научно-исследовательские и опытно-конструкторские работы включают затраты на приобретение работ, услуг нематериальных активов.

2.3.1. Затраты на приобретение нематериальных активов, в которые включаются:

2.3.1.1. Затраты на приобретение исключительных прав на ноу-хау и объекты смежных прав.

2.3.1.2. Затраты на при обретение исключительных прав на научные разработки и изобретения.

2.3.1.3. Иные затраты на приобретение нематериальных активов в рамках выполнения научно-исследовательских и опытно-конструкторских работ.

2.4. Затраты на информационно-коммуникационные технологии, в которые включаются:

2.4.1. Затраты на услуги связи, в том числе:

2.4.1.1. Затраты на абонентскую плату.

2.4.1.2. Затраты на повременную оплату местных, междугородних и международных телефонных соединений.

2.4.1.3. Затраты на оплату услуг подвижной связи.

2.4.1.4. Затраты на электросвязь, относящуюся к связи специального назначения, используемой на региональном уровне.

2.4.1.5. Затраты на электросвязь, относящуюся к связи специального назначения.

2.4.2. Затраты на аренду.

2.4.3. Затраты на содержание имущества, в том числе:

2.4.3.1. Затраты на техническое обслуживание и регламентно-профилактический ремонт систем телефонной связи (автоматизированных телефонных станций).

2.4.3.2. Затраты на техническое обслуживание и регламентно-профилактический ремонт копировальных аппаратов, не имеющих возможности подключения к вычислительной сети.

2.4.4. Затраты на приобретение прочих работ и услуг, не относящихся к затратам на услуги связи, аренду и содержание имущества, в том числе:

2.4.4.1. Затраты на оплату работ по монтажу (установке), дооборудованию и наладке оборудования.

2.4.5. Затраты на приобретение основных средств, в том числе:

2.4.5.1. Затраты на приобретение копировальных аппаратов, не имеющих возможности подключения к вычислительной сети.

2.4 5.2. Затраты на приобретение средств подвижной связи.

2.4.6. Затраты на приобретение материальных запасов в сфере информационно-коммуникационных технологий, в том числе относящиеся к затратам на приобретение в сфере информационно-коммуникационных технологий в том числе:

2.4.6.1. Затраты на при обретен и е магнитных и оптических носителей информации.

2.4.6.2. Затраты на приобретение запасных частей для копировальных аппаратов, не имеющих возможности подключения к вычислительной сети.

2.4.6.3. Затраты на приобретение расходных материалов для принтеров, многофункциональных устройств и копировальных аппаратов (оргтехники).

2.4.6.4. Затраты на приобретение материальных запасов по обеспечению безопасности информации.

2.4.6.5. Иные затраты, материальных запасов в технологий, за исключением:

- затрат на приобретение мониторов,
- затрат на приобретение системных блоков,
- затрат на приобретение других запасных частей для вычислительной техники, затрат на приобретение запасных частей для принтеров и многофункциональных устройств.

2.5. Затраты на капитальный ремонт муниципального имущества, в которые включаются:

2.5.1. Затраты на транспортные услуги.

2.5.2. Затраты на аренду .

2.5.3. Затраты на содержание муниципального имущества.

2.5.4 Затраты на приобретение прочих работ и услуг, не относящихся к затратам на транспортные услуги, аренду и содержание муниципального имущества.

2.5.5. Затраты на приобретение основных средств.

2.5.6. Затраты на приобретение материальных запасов.

2.5.7. Иные затраты, связанные с осуществлением капитального ремонта муниципального имущества.

2.6. Затраты на финансовое обеспечение строительства, реконструкции (в том числе с элементами реставрации), технического перевооружения объектов капитального строительства муниципального собственности или приобретение объектов недвижимого имущества в муниципального собственность, в которые включаются:

2.6.1. Затраты на аренду

2.6.2. Затраты на приобретение прочих работ и услуг, не относящихся к затратам на аренду, связанных с осуществлением строительства, реконструкции (в том числе с элементами реставрации) и технического перевооружения.

2.6.3. Затраты на приобретение основных средств и приобретение непроизведенных активов.

2.6.4 Затраты на при обретение материальных запасов.

2.6.5. Иные затраты, связанные со строительством, реконструкцией (в том числе с элементами реставрации), техническим перевооружением объектов капитального строительства или с приобретением объектов недвижимого имущества.

2.7. Затраты на дополнительное профессиональное образование работников, в которые включаются:

2.7.1. Затраты на при обретение образовательных услуг по профессиональной переподготовке и повышению квалификации.

2.7.2. Иные затраты, связанные с обеспечением дополнительного профессионального образования в соответствии с нормативными правовыми актами о муниципальной службе и законодательством Российской Федерации об образовании.

2.8. Прочие затраты (в том числе затраты на закупку товаров, работ и услуг в целях оказания муниципальных услуг (выполнения работ) и реализации муниципальных функций), не указанные в пунктах 2.3-2.7 настоящих Правил, в которые включаются:

2.8.1. Затраты на услуги связи, в том числе:

2.8.1.1. Затраты на оплату услуг почтовой связи.

2.8.1.2. Затраты на оплату услуг специальной связи.

2.8.1.3. Иные затраты, относящиеся к затратам на услуги связи.

2.8.2 Затраты на транспортные услуги, в том числе:

2 8.2.1.Затраты по договору об оказании услуг перевозки (транспортировки) грузов.

2.8.2.2. Затраты на оплату услуг аренды транспортных средств.

2.8.2.3. Иные затраты, относящиеся к затратам на транспортные услуги.

2.8.3 Затраты на оплату расходов по договорам об оказании услуг, связанных с проездом и наймом жилого помещения в связи с командированием работников, заключаемым со сторонними организациями (рассчитываются в соответствии с порядком и условиями командирования, установленными правовыми актами Российской Федерации, муниципальными правовыми актами органов местного самоуправления муниципального округа Фили-Давыдково, с учетом показателей утвержденных планов-графиков проведения совещаний, конференций, выставок, симпозиумов, семинаров, контрольных мероприятий и профессиональной подготовки работников.

Затраты по договору о командировании работников определяются путем суммирования затрат на проезд к месту командирования и обратно и затрат по найму жилого помещения на период командирования).

2.8.4. Затраты на коммунальные услуги, в том числе:

2.8.4.1. Затраты на газоснабжение и иные виды топлива.

2.8.4.2. Затраты на электроснабжение.

2 8.4.3 Затраты на теплоснабжение.

2 8.4.4. Затраты на горячее водоснабжение.

2.8.4.5. Затраты на холодное водоснабжение и водоотведение.

2.8.4.6. Затраты на оплату услуг лиц, привлекаемых на основании гражданско-правовых договоров.

2.8.4.7. Иные затраты, относящиеся к затратам на коммунальные услуги (формирование затрат на коммунальные услуги осуществляется с учетом требований законодательства Российской Федерации об энергосбережении и о повышении энергетической эффективности).

2.8.5. Затраты на аренду помещений и оборудования, в том числе

2.8.5.1. Затраты на аренду помещений

2.8.5.2. Затраты на аренду помещения (зала) для проведения совещания.

2.8.5.3 Затраты на аренду оборудования для проведения совещания.

2.8.5.4. Иные затраты, относящиеся к затратам на аренду помещений и оборудования.

2.8.6. Затраты на содержание имущества, в том числе:

2.8.6.1. Затраты на содержание и техническое обслуживание помещений.

2.8.6.2.Затраты на техническое обслуживание и ремонт транспортных средств.

2.8.6.3. Затраты на техническое обслуживание и регламентно-профилактический ремонт бытового оборудования

2.8.6.4. Затраты на техническое обслуживание и регламентно-

профилактический ремонт иного оборудования

2.8.6.5. Затраты на оплату услуг лиц, привлекаемых на основании гражданско-правовых договоров.

2.8.6.6. Иные затраты, относящиеся к затратам на содержание имущества.

2.8.7. Затраты на приобретение прочих работ и услуг, не относящихся к затратам на услуги связи, транспортные услуги, оплату расходов по договорам об оказании услуг, связанных с проездом и наймом жилого помещения в связи с командированием работников, заключаемым со сторонними организациями, а также к затратам на коммунальные услуги, аренду помещений и оборудования, содержание имущества, в том числе:

2.8.7.1. Затраты на оплату типографских работ и услуг, включая приобретение периодических печатных изданий

2.8.7.2 Затраты на оплату услуг лиц, привлекаемых на основании гражданско- правовых договоров.

2.8.7.3. Затраты на проведение предрейсового и послерейсового осмотра водителей транспортных средств.

2.8.7.4. Затраты на аттестацию специальных помещений.

2.8.7.5. Затраты на монтаж (установку), дооборудование и наладку оборудования.

2.8.7.6. Затраты на оплату услуг вневедомственной охраны.

2.8.7.7.Затраты на приобретение полисов обязательного страхования гражданской ответственности владельцев транспортных средств.

2.8.7.8. Затраты на оплату труда независимых экспертов.

2.8.7.9. Иные затраты, относящиеся к затратам на при обретение прочих работ и услуг, не относящихся к затратам на услуги связи, транспортные услуги, оплату расходов по договорам об оказании услуг, связанных с проездом и наймом жилого помещения в связи с командированием работников, заключаемым со сторонними организациями, а также к затратам на коммунальные услуги, аренду помещений и оборудования и содержание имущества.

2 8.8. Затраты на приобретение основных средств, в том числе:

2.8.8.1. Затраты на приобретение транспортных средств.

2.8.8.2. Затраты на приобретение мебели.

2.8.8.3. Затраты на приобретение систем кондиционирования.

2.8.8.4. Иные затраты, относящиеся к затратам на приобретение основных средств.

2.8.9. Затраты на приобретение нематериальных активов.

2.8.10.Затраты на приобретение материальных запасов, не отнесенные к затратам, указанном в пунктах 2.3.-2.7. настоящих правил, в том числе:

2.8.10.1.Затраты на приобретение бланочной продукции.

2.8.10.2. Затраты на приобретение канцелярских принадлежностей.

2.8.10.3. Затраты на приобретение хозяйственных товаров и принадлежностей.

2.8.10.4. Затраты на приобретение горюче – смазочных материалов.

2.8.10.5. Затраты на приобретение запасных частей для транспортных средств.

2.8.10.6. Затраты на приобретение материальных запасов для нужд гражданской обороны.

2.8.10.7. Иные затраты, относящиеся к затратам на приобретение материальных запасов.

2.8.10.8. Иные затраты, отнесенные к затратам, указанным в пунктах 2.8.1.-2.8.10. настоящих Правил.

СОВЕТ ДЕПУТАТОВ

РЕШЕНИЕ

18 июня 2019 года № 7/2-СД

О согласовании сводного районного календарного плана по досуговой, социально-воспитательной, физкультурно-оздоровительной и спортивной работе с населением на III квартал 2019 года

В соответствии с пунктом 3 части 7 статьи 1 Закона города Москвы от 11 июля 2012 г. № 39 «О наделении органов местного самоуправления муниципальных округов в городе Москве отдельными полномочиями города Москвы», заслушав и обсудив предложенный главой управы района Фили-Давыдково Галяниным С.А. сводный районный календарный план по досуговой, социально-воспитательной, физкультурно-оздоровительной и спортивной работе с населением по месту жительства на III квартал 2019 года

Совет депутатов решил:

1. Согласовать сводный районный календарный план по досуговой, социально-воспитательной, физкультурно-оздоровительной и спортивной работе с населением по месту жительства на III квартал 2019 года (далее - календарный план), согласно приложению к настоящему решению.
2. Разместить календарный план на официальном сайте муниципального округа Фили-Давыдково.
3. Направить копии настоящего решения в управу района Фили-Давыдково, в Департамент территориальных органов исполнительной власти города Москвы, Префектуру Западного административного округа города Москвы и Дорогомиловскую межрайонную прокуратуру ЗАО города Москвы.
4. Опубликовать настоящее решение в бюллетене «Московский муниципальный вестник».
5. Настоящее решение вступает в силу со дня его принятия.
6. Контроль за выполнением настоящего решения возложить на главу муниципального округа Фили-Давыдково Адама В.И.

Глава муниципального округа
Фили-Давыдково **В.И. Адам**

Приложение
к решению
Совета депутатов
муниципального округа
Фили-Давыдково
от 18.06.2019 № 7/2-СД

СВОДНЫЙ РАЙОННЫЙ КАЛЕНДАРНЫЙ ПЛАН ПО ДОСУГОВОЙ, СОЦИАЛЬНО-ВОСПИТАТЕЛЬНОЙ, ФИЗКУЛЬТУРНО-ОЗДОРОВИТЕЛЬНОЙ И СПОРТИВНОЙ РАБОТЕ С НАСЕЛЕНИЕМ НА III КВАРТАЛ 2019 ГОДА

№ п/п	Наименование мероприятия	Дата проведения	Место проведения	Кол-во участников	Организация, ответственная за проведение мероприятий
Досуговые и социально-воспитательные мероприятия **Июль**					
1.	«Русская дискотека», программа посвящена славянским и русским традициям (День Ивана Купалы).	04.07.19г.	ул. Кастанаевская, д. 62-64 (Народный парк «Пионерский», открытая площадка)	100	ГБУ г. Москвы «Центр досуга и творчества «Огонек»
2.	Проведение летней семейной дискотеки «Дружная семья», посвященной Дню семьи, любви и верности	11.07.19г.	Славянский бульвар, д. 9, корп.3 (Давыдковский микропарк)	100	ГБУ г. Москвы «Центр досуга и творчества «Огонек»
3.	Проведение летней семейной дискотеки «Макушка лета» (летние песни и мелодии)	18.07.19г.	ул. Кастанаевская, д. 62-64 (Народный парк «Пионерский», открытая площадка)	100	ГБУ г. Москвы «Центр досуга и творчества «Огонек»
4.	«Морская дискотека», программа посвящена Дню военно-морского флота России	06.07.19г.	Славянский бульвар, д. 9, корп.3 (Давыдковский микропарк)	100	ГБУ г. Москвы «Центр досуга и творчества «Огонек»
Август					
5.	Выставка рисунков «Многоликая Москва», посвященная Дню города Москвы	С 01.08 по 15.09.19г.	ул. Кастанаевская, д. 39	25	ЧУ «Детский центр гармоничного развития «Звезда»
6.	Проведение летней семейной дискотеки «Веселый паровозик», посвященной Дню железнодорожника	01.08.19г.	ул. Кастанаевская, д. 62 (Народный парк «Пионерский», открытая площадка)	100	ГБУ г. Москвы «Центр досуга и творчества «Огонек»
7.	Проведение летней семейной дискотеки «Синема-танцы», (мелодии из кинофильмов)	08.08.19г.	Славянский бульвар, д. 9, корп.3 (Давыдковский микропарк)	100	ГБУ г. Москвы «Центр досуга и творчества «Огонек»
8.	Экскурсия в заповедник «Воробьевы горы», посвященная Дню города Москвы	19.08.19г.	г. Москва, Воробьевы горы	20	ЧУ «Детский центр гармоничного развития «Звезда»
9.	Проведение летней дискотеки «Танцуй, пока молодой» для жителей района	22.08.19г.	Славянский бульвар, д. 9, корп.3 (Давыдковский микропарк)	100	ГБУ г. Москвы «Центр досуга и творчества «Огонек»
10.	Проведение летней семейной дискотеки «Здравствуй, школа!», посвященная началу учебного года	29.08.19г.	ул. Кастанаевская, д. 62-64 (Народный парк «Пионерский», открытая площадка)	100	ГБУ г. Москвы «Центр досуга и творчества «Огонек»
11.	Мастер-класс «Букет первоклассника», флористика	30.08.19г.	ул. Кастанаевская. д. 39	25	ЧУ «Детский центр гармоничного развития «Звезда»

Сентябрь					
12.	«Журавли памяти». Проведение мероприятия, посвященного Дню солидарности в борьбе с мировым терроризмом и памяти жертвам Беслана	02.09.19г.	ул. Кастанаевская, д. 62-64 (Народный парк «Пионерский», открытая площадка)	50	ГБУ г. Москвы «Центр досуга и творчества «Огонек»
13.	«Пусть будет мир на всей планете!» - коллективная работа детей изостудии, посвященная Дню борьбы с терроризмом	04.09.19г.	ул. Кастанаевская, д. 62-64 (Народный парк «Пионерский», открытая площадка)	50	ГБУ г. Москвы «Центр досуга и творчества «Огонек»
14.	Праздничный концерт для жителей и гостей района, посвященный Дню города Москвы	07.09.19г.	ул. Кастанаевская д. 62-64 (Народный парк «Пионерский», открытая площадка)	30	Совет депутатов муниципального округа Фили-Давыдково Управы района Фили-Давыдково
15.	Участие в праздничном мероприятии, посвященное Дню города Москвы (выступление детей мастер-классы, творческие конкурсы)	07.09.19г.	ул. Кастанаевская д. 62-64 (Народный парк «Пионерский», открытая площадка)	100	ГБУ «Центр досуга и творчества «Огонек» ЧУ «Детский центр гармоничного развития «Звезда»
16.	Мемориально-патронатная акция, посвященная Дню города Москвы	07.09.19г.	ул. Кастанаевская, д. 62-64 (Народный парк «Пионерский», открытая площадка)	30	Управа района Фили-Давыдково ГБУ г. Москвы «Центр досуга и творчества «Огонек»
17.	«Я люблю тебя, Москва!» – коллективная работа детей изостудии «Краски детства», посвященная Дню города Москвы	07.09.19г.	ул. Кастанаевская, д. 62-64 (Народный парк «Пионерский», открытая площадка)	30	ГБУ г. Москвы «Центр досуга и творчества «Огонек»
18.	Мастер – класс на праздновании Дня города «Тестоплатика»	07.09.19г.	ул. Кастанаевская, д. 62-64 (Народный парк «Пионерский», открытая площадка)	20	ЧУ «Детский центр гармоничного развития «Звезда»
19.	День открытых дверей (экскурсия по досуговому центру, представление педагогов, выступления детей, мастер-классы)	12.09.19г	ул. Малая Филевская, д. 50	80	ГБУ г. Москвы «Центр досуга и творчества «Огонек»
20.	Психологические посиделки для взрослых, «Каприз или кризис». Беседа с психологом	13.09.19г.	ул. Кастанаевская. д. 39	20	ЧУ «Детский центр гармоничного развития «Звезда»
21.	Открытый урок по «Робототехнике»	14.09.19г.	ул. Кастанаевская. д. 39	20	ЧУ «Детский центр гармоничного развития «Звезда»
22.	«Кино с комментариями», киносеанс для взрослых с комментариями психолога	15.09.19г.	ул. Кастанаевская. д. 39	20	ЧУ «Детский центр гармоничного развития «Звезда»
23.	Мастер-класс «Удивительные украшения для девочек»	20.09.19г.	ул. Кастанаевская. д. 39	20	ЧУ «Детский центр гармоничного развития «Звезда»
24.	День открытых дверей «День рождения «Звезды» (презентация направлений, анимационная программа, открытые уроки, мастер-класс)	21.09.19г.	ул. Кастанаевская, д. 39	50	ЧУ «Детский центр гармоничного развития «Звезда»
25.	Урок – презентация для детей «Студия балета»	23.09.19г.	ул. Кастанаевская, д. 39	15	ЧУ «Центр гармоничного развития «Звезда»
26.	Мастер-класс для детей «Осенние веночки»»	27.09.17г.	ул. Кастанаевская, д. 39	20	ЧУ «Центр гармоничного развития «Звезда»

Физкультурно-оздоровительные и спортивные мероприятия **Июль**					
1.	Чемпионат района по панна-футболу среди детей и подростков в рамках программы «Спорт против террора!»	13.07.19г.	ул. Кастанаевская, д. 62 (спортивная площадка)	10	ГБУ г. Москвы «Центр досуга и спорта «Огонек»
Август					
2.	Проведение летней семейной дискотеки «Мини-олимпийские игры», посвященной Дню физкультурника	15.08.19г.	ул. Кастанаевская, д. 62-64 (Народный парк «Пионерский», открытая площадка)	80	ГБУ г. Москвы «Центр досуга и спорта «Огонек»
3.	Турнир по мини-футболу среди подростков, посвященный Дню физкультурника	17.08.19г.	Очаковское шоссе, д. 10 (филиал ГБОУ СОШ № 97)	20	ГБУ г. Москвы «Центр досуга и спорта «Огонек»
4.	«Ты тоже так сможешь», мастер-класс по каратэ для детей, посвященный Дню физкультурника	14.08.19г.	ул. Кастанаевская, д. 39	20	ЧУ «Детский центр гармоничного развития «Звезда»
5.	Участие в межрайонных соревнованиях по футболу в рамках Спартакиады «Спорт для всех»	24.08 – 01.09.19г.	ул. Академика Анохина, вл. 2, стр. 15	20	ГБУ г. Москвы «Центр досуга и спорта «Огонек»
6.	Спортивный семейный праздник «Веселые старты», посвященный Дню знаний	30.08.19г.	ул. Кастанаевская, д. 39	25	ЧУ «Детский центр гармоничного развития «Звезда»
Сентябрь					
7.	Мастер-класс по скандинавской ходьбе «Осенние тропки» для жителей района	03.09.19г.	ул. Герасима Курина, д. 44, корп.1	10	ГБУ г. Москвы «Центр досуга и спорта «Огонек»
8.	Турнир по классическим шахматам среди детей района, посвященный Дню города Москвы	07.09.19г.	ул. Кастанаевская, д. 62-64 (Народный парк «Пионерский», открытая площадка)	30	ГБУ г. Москвы «Центр досуга и творчества «Огонек»
9.	Мастер-класс группы детей по каратэ, посвященный Дню города Москвы	07.09.19г.	ул. Кастанаевская, д. 62-64 (Народный парк «Пионерский», открытая площадка)	10	ЧУ «Детский центр гармоничного развития «Звезда»
10.	Турнир по мини-футболу среди детей и подростков, посвященный Дню города Москвы	07.09.19г.	ул. Кастанаевская, д. 62 (спортивная площадка)	30	ГБУ г. Москвы «Центр досуга и творчества «Огонек»
11.	Турнир по настольному теннису среди жителей района, посвященный Дню города Москвы	07.09.19г.	ул. Кастанаевская, д. 62 (спортивная площадка)	20	ГБУ г. Москвы «Центр досуга и творчества «Огонек»
12.	Турнир по бильярду для жителей пенсионного возраста	09.09.-20.09.19г.	ул. Артамонова, д. 6, корп. 2 (в помещении центра)	15	ГБУ ТЦСО г. Москвы «Фили-Давыдково»
13.	Фитнес-зарядка «Здоровый образ жизни» для старшего поколения	11.09.19г.	ул. Малая Филевская, д. 50	10	ГБУ г. Москвы «Центр досуга и творчества «Огонек»
14.	Районный турнир по шахматам для детей и подростков, посвященный Дню города Москвы	13.09.19г.	ул. Герасима Курина, д. 44, корп.1	20	ГБУ г. Москвы «Центр досуга и творчества «Огонек»
15.	Соревнования по городошному спорту среди жителей пенсионного возраста	19.09.19г.	ул. Кастанаевская, д. 62 (спортивная площадка)	10	ГБУ ТЦСО г. Москвы «Фили-Давыдково»
16.	Участие жителей района в Окружных соревнованиях по футболу, волейболу в рамках Спартакиады «Спорт для всех», «Московский двор – спортивный двор»	по согласованию с ГБУ ЦФК и С по ЗАО	место проведения соревнований по обозначению ГБУ ЦФК и С ЗАО	50	ГБУ ЦФК и С ЗАО г. Москвы

РЕШЕНИЕ

18 июня 2019 года № 7/3-СД

**Об исполнении бюджета
муниципального округа
Фили-Давыдково за 2018 год**

В соответствии с Бюджетным кодексом Российской Федерации, статьями 12 и 26 Закона города Москвы от 06 ноября 2002 г. № 56 «Об организации местного самоуправления в городе Москве» статьями 30, 36 Устава муниципального округа Фили-Давыдково, разделами 20, 21, 22, 23, 24 Положения о бюджетном процессе в муниципальном округе Фили-Давыдково, с учетом результатов публичных слушаний и результатов внешней проверки отчета об исполнении бюджета муниципального округа Фили-Давыдково за 2018 год

Совет депутатов решил:

1. Утвердить отчет об исполнении бюджета муниципального округа Фили-Давыдково за 2018 год по доходам в сумме – **19 106,4 тыс. руб.,** по расходам в сумме – **20 936,3 тыс. руб.**, с дефицитом бюджета муниципального округа (превышением расходов над доходами) в сумме **1 829,9 тыс. руб.**

2. Утвердить исполнение бюджета муниципального округа Фили-Давыдково по следующим показателям:

1) расходов бюджета муниципального округа Фили-Давыдково по ведомственной структуре расходов бюджета, согласно приложению 1;

2) расходов бюджета муниципального округа Фили-Давыдково по разделам, подразделам, целевым статьям, группам и подгруппам видов расходов классификации расходов бюджета, согласно приложению 2;

3) источников финансирования дефицита бюджета муниципального округа Фили-Давыдково по кодам классификации источников финансирования дефицита бюджета, согласно приложению 3.

3. Направить копии настоящего решения в Департамент территориальных органов исполнительной власти города Москвы, Префектуру Западного административного округа города Москвы и Дорогомиловскую межрайонную прокуратуру ЗАО города Москвы.

4. Опубликовать настоящее решение в бюллетене «Московский муниципальный вестник» и разместить на официальном сайте аппарата Совета депутатов муниципального округа Фили-Давыдково.

5. Настоящее решение вступает в силу со дня его опубликования.

6. Контроль за выполнением настоящего решения возложить на главу муниципального округа Фили-Давыдково Адама В.И.

**Глава муниципального округа
Фили-Давыдково** **В.И. Адам**

Приложение 1
к решению Совета депутатов
муниципального округа
Фили - Давыдково
от «18» июня 2019 г. № 7/3-СД

Исполнение расходов бюджета муниципального округа Фили-Давыдково по ведомственной структуре расходов бюджета за 2018 год.

тыс. руб.

наименование	код ведомства	Раздел, подраздел	Целевая статья	Вид расходов	Исполнено
Расходы - всего	**900**				**20 936,3**
Общегосударственные вопросы	**900**	**01**			**16 185,8**
Функционирование высшего должностного лица субъекта РФ и органа местного самоуправления	**900**	**0102**			**3 558,5**
Расходы на содержание высшего должностного лица органа местного самоуправления	900	0102	31А0100100		3 418,8
Расходы на выплаты персоналу в целях обеспечения выполнения функций государственными (муниципальными) органами	900	0102	31А0100100	100	3 413,8
Иные выплаты персоналу государственных (муниципальных) органов, за исключением фонда оплаты труда	900	0102	31А0100100	120	3 413,8
Закупка товаров, работ и услуг для обеспечения государственных (муниципальных) нужд	900	0102	31А0100100	200	5,0
Иные закупки товаров, работ и услуг для обеспечения государственных (муниципальных) нужд	900	0102	31А0100100	240	5,0
Закупка товаров, работ и услуг для обеспечения государственных (муниципальных) нужд	900	0102	35Г0101100	200	139,7
Иные закупки товаров, работ и услуг для обеспечения государственных (муниципальных) нужд	900	0102	35Г0101100	240	139,7
Функционирование Совета депутатов муниципального округа	**900**	**0103**			**2 180,7**
Расходы на выплаты персоналу в целях обеспечения выполнения функций государственными (муниципальными) органами	900	0103	31А0100200	100	20,7
Расходы на выплаты персоналу государственных (муниципальных) органов	900	0103	31А0100200	120	20,7
Межбюджетные трансферты бюджетам муниципальных округов в целях повышения эффективности осуществления советами депутатов муниципальных округов переданных полномочий города Москвы	**900**	**0103**	**33А0000000**		**2 160,0**
Специальные расходы	900	0103	33А0400100	880	2 160,0
Функционирование аппарата Совета депутатов муниципального округа	**900**	**0104**			**10 317,3**
Обеспечение деятельности аппарата Совета депутатов муниципального округа в части содержания муниципальных служащих для решения вопросов местного значения	900	0104	31Б0100500		6 494,4
Расходы на выплаты персоналу в целях обеспечения выполнения функций государственными (муниципальными) органами	900	0104	31Б0100500	100	6 494,4
Расходы на выплаты персоналу государственных (муниципальных) органов	900	0104	31Б0100500	120	6 494,4
Закупка товаров, работ и услуг для обеспечения государственных (муниципальных) нужд	900	0104	31Б0100500	200	3 753,0
Иные закупки товаров, работ и услуг для обеспечения государственных (муниципальных) нужд	900	0104	31Б0100500	240	3 753,0

Закупка товаров, работ и услуг для обеспечения государственных (муниципальных) нужд	900	0104	35Г0101100	200	69,9
Иные закупки товаров, работ и услуг для обеспечения государственных (муниципальных) нужд	900	0104	35Г0101100	240	69,9
Резервные фонды	**900**	**0111**			**0,0**
Резервные фонды	900	0111	32А0100000		0,0
Резервные фонды органов местного самоуправления	900	0111	32А0100000	870	0,0
Другие общегосударственные вопросы	**900**	**0113**			**129,3**
Уплата членских взносов на осуществление деятельности Совета муниципальных образований города Москвы	900	0113	31Б0100400		129,3
Иные бюджетные ассигнования	900	0113	31Б0100400	800	129,3
Уплата налогов, сборов и иных платежей	900	0113	31Б0100400	850	129,3
Национальная безопасность и правоохранительная деятельность	**900**	**03**			**0,0**
Предупреждения и ликвидация последствий чрезвычайных ситуаций и стихийных бедствий, гражданская оборона	900	0309			0,0
Мероприятия по гражданской обороне	900	0309	35Е0101400		0,0
Иные закупки товаров, работ и услуг для обеспечения государственных (муниципальных) нужд	900	0309	35Е0101400	240	0,0
Культура, кинематография и средства массовой информации	**900**	**08**			**3 442,7**
Другие вопросы в области культуры, кинематографии	900	0804			3 442,7
Государственная поддержка в сфере культуры, кинематографии и средств массовой информации	900	0804	35Е0100500		3 442,7
Закупка товаров, работ и услуг для обеспечения государственных (муниципальных) нужд	900	0804	35Е0100500	200	3 442,7
Иные закупки товаров, работ и услуг для обеспечения государственных (муниципальных) нужд	900	0804	35Е0100500	240	3 442,7
Социальная политика	**900**	**10**			**918,8**
Пенсионное обеспечение	**900**	**1001**			**495,9**
Доплаты к пенсиям муниципальным служащим города Москвы	900	1001	35П0101500		495,9
Межбюджетные трансферты	900	1001	35П0101500	500	495,9
Иные межбюджетные трансферты	900	1001	35П0101500	540	495,9
Другие вопросы в области социальной политики	**900**	**1006**			**422,9**
Прочие расходы в сфере здравоохранения	**900**	**1006**	**35Г0101100**		**100,2**
Социальное обеспечение и иные выплаты населению	900	1006	35Г0101100	300	100,2
Социальные выплаты гражданам, кроме публичных нормативных обязательств	900	1006	35Г0101100	320	100,2
Социальные гарантии муниципальным служащим, вышедшим на пенсию	900	1006	35П0101800		322,7
Социальное обеспечение и иные выплаты населению	900	1006	35П0101800	300	322,7
Социальные выплаты гражданам, кроме публичных нормативных обязательств	900	1006	35П0101800	320	322,7
Средства массовой информации	**900**	**12**			**389,0**
Периодическая печать и издательства	**900**	**1202**			**139,0**
Информирование жителей муниципального округа	900	1202	35Е0100300		139,0
Закупка товаров, работ и услуг для обеспечения государственных (муниципальных) нужд	900	1202	35Е0100300	200	99,0
Иные закупки товаров, работ и услуг для обеспечения государственных (муниципальных) нужд	900	1202	35Е0100300	240	99,0
Иные бюджетные ассигнования	900	1202	35Е0100300	800	40,0
Уплата налогов, сборов и иных платежей	900	1202	35Е0100300	850	40,0

Другие вопросы в области средств массовой информации	**900**	**1204**			**250,0**
Информирование жителей муниципального округа	900	1204	35Е0100300		250,0
Закупка товаров, работ и услуг для обеспечения государственных (муниципальных) нужд	900	1204	35Е0100300	200	250,0
Иные закупки товаров, работ и услуг для обеспечения государственных (муниципальных) нужд	900	1204	35Е0100300	240	250,0

Приложение 2
к решению Совета депутатов
муниципального округа
Фили - Давыдково
от «18» июня 2019 г. № 7/3-СД

Исполнение расходов бюджета по разделам, подразделам, целевым статьям, группам и подгруппам видов расходов бюджета муниципального округа Фили-Давыдково за 2018 год.

тыс. руб.

наименование	Раздел, подраздел	Целевая статья	Вид расходов	Исполнено
Расходы - всего				**20 936,3**
Общегосударственные вопросы				**16 185,8**
Функционирование высшего должностного лица субъекта РФ и органа местного самоуправления	**0102**			**3 558,5**
Расходы на содержание высшего должностного лица органа местного самоуправления	0102	31А0100100		3 418,8
Расходы на выплаты персоналу в целях обеспечения выполнения функций государственными (муниципальными) органами	0102	31А0100100	100	3 413,8
Иные выплаты персоналу государственных (муниципальных) органов, за исключением фонда оплаты труда	0102	31А0100100	120	3 413,8
Закупка товаров, работ и услуг для обеспечения государственных (муниципальных) нужд	0102	31А0100100	200	5,0
Иные закупки товаров, работ и услуг для обеспечения государственных (муниципальных) нужд	0102	31А0100100	240	5,0
Закупка товаров, работ и услуг для обеспечения государственных (муниципальных) нужд	0102	35Г0101100	200	139,7
Иные закупки товаров, работ и услуг для обеспечения государственных (муниципальных) нужд	0102	35Г0101100	240	139,7
Функционирование Совета депутатов муниципального округа	**0103**			**2 180,7**
Расходы на выплаты персоналу в целях обеспечения выполнения функций государственными (муниципальными) органами	0103	31А0100200	100	20,7
Расходы на выплаты персоналу государственных (муниципальных) органов	0103	31А0100200	120	20,7
Межбюджетные трансферты бюджетам муниципальных округов в целях повышения эффективности осуществления советами депутатов муниципальных округов переданных полномочий города Москвы	**0103**	**33А0000000**		**2 160,0**
Специальные расходы	0103	33А0400100	880	2 160,0
Функционирование аппарата Совета депутатов муниципального округа	**0104**			**10 317,3**
Обеспечение деятельности аппарата Совета депутатов муниципального округа в части содержания муниципальных служащих для решения вопросов местного значения	0104	31Б0100500		6 494,4
Расходы на выплаты персоналу в целях обеспечения выполнения функций государственными (муниципальными) органами	0104	31Б0100500	100	6 494,4
Расходы на выплаты персоналу государственных (муниципальных) органов	0104	31Б0100500	120	6 494,4
Закупка товаров, работ и услуг для обеспечения государственных (муниципальных) нужд	0104	31Б0100500	200	3 753,0

Иные закупки товаров, работ и услуг для обеспечения государственных (муниципальных) нужд	0104	31Б0100500	240	3 753,0
Закупка товаров, работ и услуг для обеспечения государственных (муниципальных) нужд	0104	35Г0101100	200	69,9
Иные закупки товаров, работ и услуг для обеспечения государственных (муниципальных) нужд	0104	35Г0101100	240	69,9
Резервные фонды	**0111**			**0,0**
Резервные фонды	0111	32А0100000		0,0
Резервные фонды органов местного самоуправления	0111	32А0100000	870	0,0
Другие общегосударственные вопросы	**0113**			**129,3**
Уплата членских взносов на осуществление деятельности Совета муниципальных образований города Москвы	0113	31Б0100400		129,3
Иные бюджетные ассигнования	0113	31Б0100400	800	129,3
Уплата налогов, сборов и иных платежей	0113	31Б0100400	850	129,3
Национальная безопасность и правоохранительная деятельность	**03**			**0,0**
Предупреждения и ликвидация последствий чрезвычайных ситуаций и стихийных бедствий, гражданская оборона	0309			0,0
Мероприятия по гражданской обороне	0309	35Е0101400		0,0
Иные закупки товаров, работ и услуг для обеспечения государственных (муниципальных) нужд	0309	35Е0101400	240	0,0
Культура, кинематография и средства массовой информации	**08**			**3 442,7**
Другие вопросы в области культуры, кинематографии	0804			3 442,7
Государственная поддержка в сфере культуры, кинематографии и средств массовой информации	0804	35Е0100500		3 442,7
Закупка товаров, работ и услуг для обеспечения государственных (муниципальных) нужд	0804	35Е0100500	200	3 442,7
Иные закупки товаров, работ и услуг для обеспечения государственных (муниципальных) нужд	0804	35Е0100500	240	3 442,7
Социальная политика	**10**			**918,8**
Пенсионное обеспечение	**1001**			**495,9**
Доплаты к пенсиям муниципальным служащим города Москвы	1001	35П0101500		495,9
Межбюджетные трансферты	1001	35П0101500	500	495,9
Иные межбюджетные трансферты	1001	35П0101500	540	495,9
Другие вопросы в области социальной политики	**1006**			**422,9**
Прочие расходы в сфере здравоохранения	**1006**	**35Г0101100**		**100,2**
Социальное обеспечение и иные выплаты населению	1006	35Г0101100	300	100,2
Социальные выплаты гражданам, кроме публичных нормативных обязательств	1006	35Г0101100	320	100,2
Социальные гарантии муниципальным служащим, вышедшим на пенсию	1006	35П0101800		322,7
Социальное обеспечение и иные выплаты населению	1006	35П0101800	300	322,7
Социальные выплаты гражданам, кроме публичных нормативных обязательств	1006	35П0101800	320	322,7
Средства массовой информации	**12**			**389,0**
Периодическая печать и издательства	**1202**			**139,0**
Информирование жителей муниципального округа	1202	35Е0100300		139,0
Закупка товаров, работ и услуг для обеспечения государственных (муниципальных) нужд	1202	35Е0100300	200	99,0
Иные закупки товаров, работ и услуг для обеспечения государственных (муниципальных) нужд	1202	35Е0100300	240	99,0
Иные бюджетные ассигнования	1202	35Е0100300	800	40,0
Уплата налогов, сборов и иных платежей	1202	35Е0100300	850	40,0
Другие вопросы в области средств массовой информации	**1204**			**250,0**
Информирование жителей муниципального округа	1204	35Е0100300		250,0
Закупка товаров, работ и услуг для обеспечения государственных (муниципальных) нужд	1204	35Е0100300	200	250,0
Иные закупки товаров, работ и услуг для обеспечения государственных (муниципальных) нужд	1204	35Е0100300	240	250,0

Приложение 3
к решению Совета депутатов
муниципального округа
Фили- Давыдково
от «18» июня 2019 г. № 7/3-СД

Исполнение источников финансирования дефицита бюджета муниципального округа Фили-Давыдково по кодам классификации источников финансирования дефицита бюджета за 2018 год.

тыс. руб.

Код бюджетной классификации		Наименование показателя	Исполнено
Администратора источника финансирования	источника финансирования		
	2	1	3
	9000 0000 00 0000 000	Источники финансирования дефицита бюджетов - всего	**1 829,9**
		в том числе:	
	0105 0000 00 0000 000	Изменение остатков средств на счетах по учету средств бюджета	**1 829,9**
182	0105 0201 00 0000 510	Увеличение прочих остатков денежных средств бюджетов	**-19 106,4**
182	0105 0201 03 0000 510	Увеличение прочих остатков денежных средств бюджетов внутригородских муниципальных образований города Москвы	**-19 106,4**
900	0105 0201 00 0000 610	Уменьшение прочих остатков средств бюджетов	**20 936,3**
900	0105 0201 03 0000 610	Уменьшение прочих остатков денежных средств бюджетов внутригородских муниципальных образований города Москвы	**20 936,3**

РЕШЕНИЕ

18 июня 2019 года № 7/5-СД

О согласовании установки ограждающих устройств (2 штуки) для регулирования въезда и выезда на придомовую территорию транспортных средств по адресу: ул. Ватутина, д. 18

В соответствии с пунктом 5 части 2 статьи 1 Закона города Москвы от 11 июля 2012 года № 39 «О наделении органов местного самоуправления муниципальных округов в городе Москве отдельными полномочиями города Москвы», постановлением Правительства Москвы от 2 июля 2013 года № 428-ПП «О порядке установки ограждений на придомовых территориях в городе Москве»

Совет депутатов решил:

1. Согласовать установку ограждающих устройств (2 штуки) для регулирования въезда и выезда транспортных средств собственников помещений на придомовую территорию многоквартирного дома по адресу: ул. Ватутина, д. 18, в соответствии с проектом установки ограждающих устройств, согласно приложению к настоящему решению.

2. Направить копии настоящего решения в управу района Фили-Давыдково города Москвы, префектуру Западного административного округа города Москвы, Дорогомиловскую межрайонную прокуратуру ЗАО города Москвы и Департамент территориальных органов исполнительной власти города Москвы.

3. Опубликовать настоящее решение в бюллетене «Московский муниципальный вестник» и разместить на официальном сайте аппарата Совета депутатов муниципального округа Фили-Давыдково www.аппарат-сд-мо-фили-давыдково.рф.

4. Настоящее решение вступает в силу со дня его принятия.

5. Контроль за исполнением настоящего решения возложить на главу муниципального округа Фили-Давыдково В.И. Адама.

Глава муниципального округа Фили-Давыдково **В.И. Адам**

Приложение
к решению Совета депутатов
муниципального округа
Фили-Давыдково
от 18 июня 2019 года № 7/5-СД

ПРОЕКТ
установки ограждающих устройств (2 штуки) по адресу: ул. Ватутина, д. 18

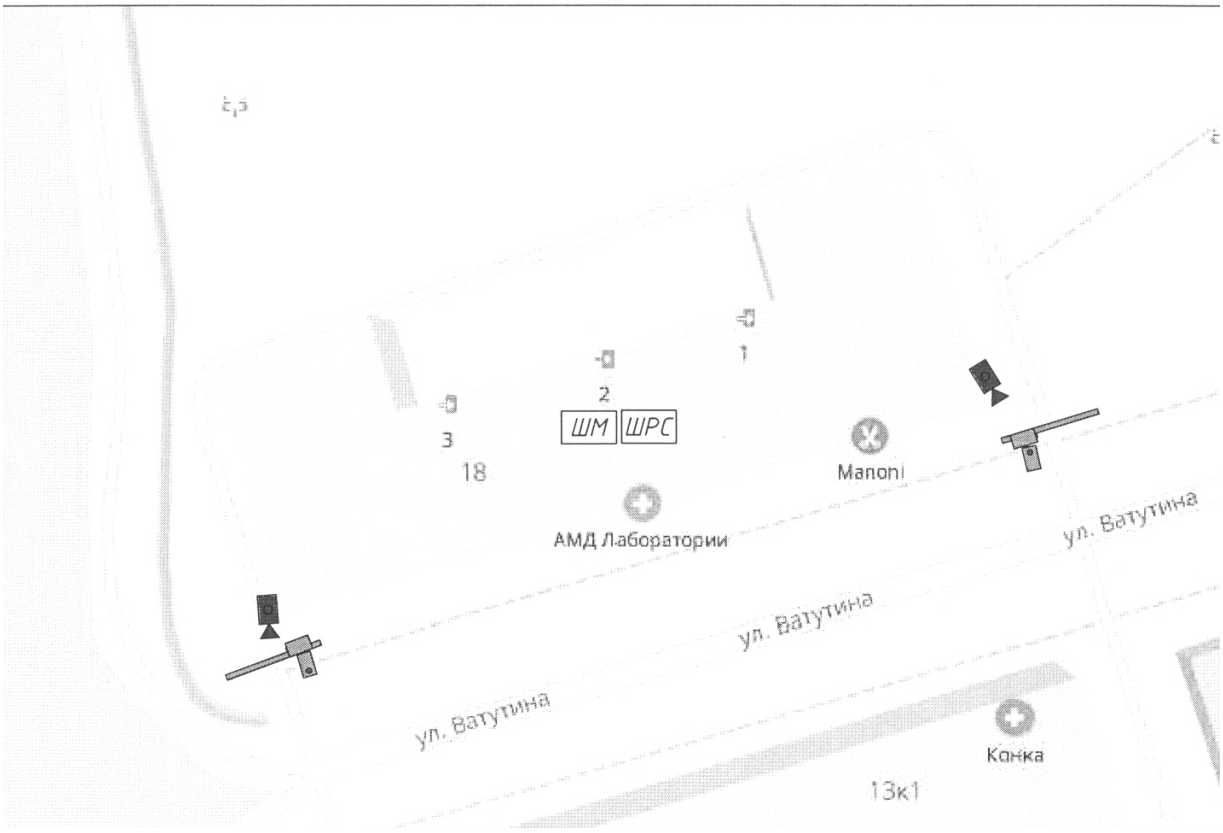

РЕШЕНИЕ

18 июня 2019 года № 7/6-СД

О согласовании установки ограждающих устройств (2 штуки) для регулирования въезда и выезда на придомовую территорию транспортных средств по адресу: ул. Малая Филевская, д. 30

В соответствии с пунктом 5 части 2 статьи 1 Закона города Москвы от 11 июля 2012 года № 39 «О наделении органов местного самоуправления муниципальных округов в городе Москве отдельными полномочиями города Москвы», постановлением Правительства Москвы от 2 июля 2013 года № 428-ПП «О порядке установки ограждений на придомовых территориях в городе Москве»

Совет депутатов решил:

1. Согласовать установку ограждающих устройств (2 штуки) для регулирования въезда и выезда транспортных средств собственников помещений на придомовую территорию многоквартирного дома по адресу: ул. Малая Филевская, д. 30, в соответствии с проектом установки ограждающих устройств, согласно приложению к настоящему решению.

2. Направить копии настоящего решения в управу района Фили-Давыдково города Москвы, префектуру Западного административного округа города Москвы, Дорогомиловскую межрайонную прокуратуру ЗАО города Москвы и Департамент территориальных органов исполнительной власти города Москвы.

3. Опубликовать настоящее решение в бюллетене «Московский муниципальный вестник» и разместить на официальном сайте аппарата Совета депутатов муниципального округа Фили-Давыдково www.аппарат-сд-мо-фили-давыдково.рф.

4. Настоящее решение вступает в силу со дня его принятия.

5. Контроль за исполнением настоящего решения возложить на главу муниципального округа Фили-Давыдково В.И. Адама.

Глава муниципального округа Фили-Давыдково **В.И. Адам**

Приложение
к решению Совета депутатов
муниципального округа
Фили-Давыдково
от 18 июня 2019 года № 7/6-СД

ПРОЕКТ
установки ограждающих устройств (2 штуки) по адресу: ул. Малая Филевская, д. 30

Автоматический электромеханический шлагбаум

РЕШЕНИЕ

18 июня 2019 года № 7/7-СД

О согласовании установки ограждающих устройств (2 штуки) для регулирования въезда и выезда на придомовую территорию транспортных средств по адресам: ул. Звенигородская, д. 8, корп. 1, 2

В соответствии с пунктом 5 части 2 статьи 1 Закона города Москвы от 11 июля 2012 года № 39 «О наделении органов местного самоуправления муниципальных округов в городе Москве отдельными полномочиями города Москвы», постановлением Правительства Москвы от 2 июля 2013 года № 428-ПП «О порядке установки ограждений на придомовых территориях в городе Москве»

Совет депутатов решил:

1. Согласовать установку ограждающих устройств (2 штуки) для регулирования въезда и выезда транспортных средств собственников помещений на придомовую территорию многоквартирных домов по адресам: ул. Звенигородская, д. 8, корп. 1, 2, в соответствии с проектом установки ограждающих устройств, согласно приложению к настоящему решению.

2. Направить копии настоящего решения в управу района Фили-Давыдково города Москвы, префектуру Западного административного округа города Москвы, Дорогомиловскую межрайонную прокуратуру ЗАО города Москвы и Департамент территориальных органов исполнительной власти города Москвы.

3. Опубликовать настоящее решение в бюллетене «Московский муниципальный вестник» и разместить на официальном сайте аппарата Совета депутатов муниципального округа Фили-Давыдково www.аппарат-сд-мо-фили-давыдково.рф.

4. Настоящее решение вступает в силу со дня его принятия.

5. Контроль за исполнением настоящего решения возложить на главу муниципального округа Фили-Давыдково В.И. Адама.

Глава муниципального округа Фили-Давыдково **В.И. Адам**

Приложение
к решению Совета депутатов
муниципального округа
Фили-Давыдково
от 18 июня 2019 года № 7/7-СД

ПРОЕКТ
установки ограждающих устройств (2 штуки)
по адресам: ул. Звенигородская, д. 8, корп. 1, 2

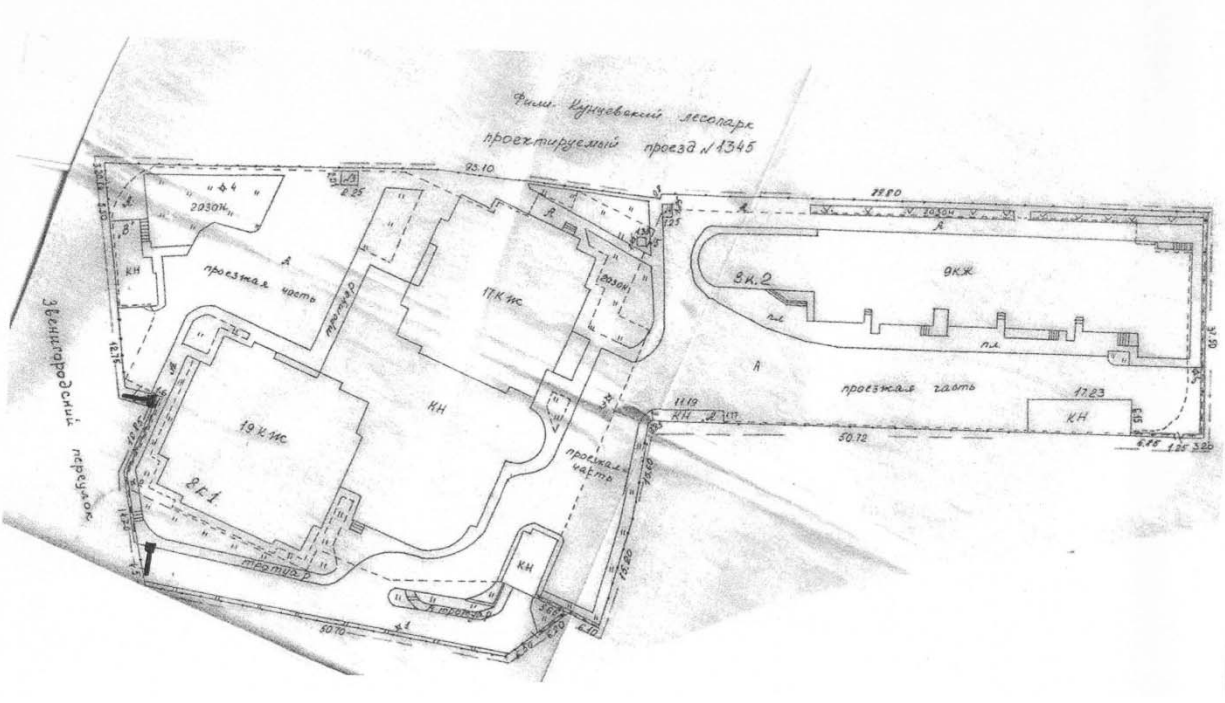

РЕШЕНИЕ

18 июня 2019 года № 7/8-СД

Об утверждении Регламента реализации отдельных полномочий города Москвы в сфере размещения объектов капитального строительства

В соответствии с частью 4 статьи 1 Закона города Москвы от 11 июля 2012 года № 39 «О наделении органов местного самоуправления муниципальных округов в городе Москве отдельными полномочиями города Москвы», частью 2 статьи 8 Закона города Москвы от 14 июля 2004 года № 50 «О порядке наделения органов местного самоуправления внутригородских муниципальных образований в городе Москве отдельными полномочиями города Москвы (государственными полномочиями)», постановлениями Правительства Москвы от 28 июля 2009 года № 685-ПП «О порядке строительства объектов гаражного назначения в городе Москве» и от 6 апреля 2010 года № 270-ПП «Об утверждении Положения о составе, порядке подготовки, согласования и представления на утверждение проектов планировки территорий в городе Москве»

Совет депутатов муниципального округа Фили-Давыдково решил:

1. Утвердить Регламент реализации отдельных полномочий города Москвы в сфере размещения объектов капитального строительства (приложение).
2. Опубликовать настоящее решение в бюллетене «Московский муниципальный вестник».
3. Признать утратившим силу решение Совета депутатов муниципального округа Фили-Давыдково от 14 марта 2017 года № 5/15-СД «Об утверждении Регламента реализации отдельных полномочий города Москвы в сфере размещения объектов капитального строительства».
4. Направить настоящее решение в Департамент территориальных органов исполнительной власти города Москвы, Департамент торговли и услуг города Москвы, Департамент природопользования и охраны окружающей среды города Москвы, Департамент транспорта и развития дорожно-транспортной инфраструктуры города Москвы, Департамент средств массовой информации и рекламы города Москвы, префектуру Западного административного округа города Москвы, управу района Фили-Давыдково города Москвы, и Дорогомиловскую межрайонную прокуратуру ЗАО города Москвы в течение 3 дней со дня его принятия.
5. Настоящее решение вступает в силу со дня его официального опубликования в бюллетене «Московский муниципальный вестник».
6. Контроль за выполнением настоящего решения возложить на главу муниципального округа Фили-Давыдково Адама В.И.

Глава муниципального
округа Фили-Давыдково **В.И. Адам**

Приложение
к решению Совета депутатов
муниципального округа
Фили-Давыдково
от 18 июня 2019 года № 7/8-СД

Регламент
реализации отдельных полномочий города Москвы
в сфере размещения объектов капитального строительства

1. Настоящий Регламент определяет порядок реализации Советом депутатов муниципального округа Фили-Давыдково (далее – Совет депутатов) отдельных полномочий города Москвы в сфере размещения объектов капитального строительства, переданных органам местного самоуправления муниципального округа Фили-Давыдково Законом города Москвы от 11 июля 2012 года № 39 «О наделении органов местного самоуправления муниципальных округов в городе Москве отдельными полномочиями города Москвы» (далее – переданные полномочия).

2. Организацию работы по реализации Советом депутатов переданных полномочий осуществляют глава муниципального округа Фили-Давыдково и комиссия Совета депутатов по вопросам строительства, градостроительной реконструкции, вопросам жилищно-коммунального хозяйства и благоустройства территории (далее – комиссия) в соответствии с Регламентом Совета депутата и настоящим Регламентом.

3. Началом реализации переданных полномочий является поступление в Совет депутатов обращения уполномоченного Правительством Москвы органа исполнительной власти города Москвы, по вопросам указанным в пункте 1 настоящего Регламента (далее – обращение, уполномоченный орган).

4. Регистрация обращения осуществляется в день его поступления.

После регистрации обращения аппарат Совета депутатов проверяет полноту представленных документов на соответствие нормам действующего законодательства. В случае соответствия представленных документов, документы переводятся в электронный вид и сопроводительным письмом не позднее следующего дня направляются (в бумажном и (или) электронном виде) депутатам Совета депутатов, в профильную комиссию с последующим внесением вопроса в повестку дня заседания Совета депутатов.

При выявлении несоответствия представленных заявителем (уполномоченным органом) документов нормам действующего законодательства в их адрес аппаратом Совета депутатов направляется ответ о необходимости приведения направленных документов в соответствие с действующим законодательством, для последующего рассмотрения вопроса.

5. Комиссия обеспечивает рассмотрение обращения на заседании комиссии, подготовку решения комиссии и проекта решения Совета депутатов. О дате, времени и месте проведения заседания комиссии сообщается депутатам Совета депутатов и в случае, если планируется размещение объектов религиозного назначения, в централизованную религиозную организацию и (или) религиозную организацию, входящую в ее структуру, не менее чем за 2 рабочих дня до дня заседания.

6. Обращение, решение комиссии и проект решения Совета депутатов рассматриваются на заседании Совета депутатов в сроки, установленные Правительством Москвы.

7. Информация о дате, времени и месте проведения заседания Совета депутатов по рассмотрению обращения направляется в уполномоченный орган и в случае, если планируется размещение объектов религиозного назначения, в централизованную религиозную организацию и (или) религиозную организацию, входящую в ее структуру, и размещается на официальном сайте муниципального округа Фили-Давыдково в информационно-телекоммуникационной сети «Интернет» не позднее чем за 3 календарных дня до дня заседания.

8. Решение Совета депутатов об отказе в согласовании вопросов, указанных в пункте 1 настоящего Регламента, принимается не менее чем двумя третями от установленной численности депутатов Совета депутатов.

9. Если против согласования вопросов, указанных в пункте 1 настоящего Регламента, проголосовало менее двух третей от установленной численности депутатов Совета депутатов, оформляется решение Совета депутатов о согласовании этих вопросов.

10. В решениях Совета депутатов (пункты 8, 9) указываются: назначение объекта капитального строительства и адрес земельного участка или размещения этого объекта, реквизиты обращения (наименование уполномоченного органа, дата и номер обращения), дата поступления обращения в Совет депутатов и его регистрационный номер, в решении Совета депутатов об отказе в согласовании вопросов, установленных пунктом 1 настоящего Регламента, также указывается обоснование отказа.

11. Решения Совета депутатов, указанные в пунктах 8 и 9 настоящего Регламента, направляются в соответствующий уполномоченный орган, в Департамент территориальных органов исполнительной власти города Москвы (с приложением копии обращения) и размещается на официальном сайте муниципального округа Фили-Давыдково в информационно-телекоммуникационной сети «Интернет» в течение 3 календарных дней со дня его принятия, а также подлежит официальному опубликованию в бюллетене «Московский муниципальный вестник».

РЕШЕНИЕ

18 июня 2019 года № 7/9-СД

О согласовании проекта изменения схемы размещения нестационарных торговых объектов на территории района Фили-Давыдково

В соответствии с пунктом 1 части 5 статьи 1 Закона города Москвы от 11 июля 2012 года № 39 «О наделении органов местного самоуправления муниципальных округов в городе Москве отдельными полномочиями города Москвы», постановлением Правительства Москвы от 3 февраля 2011 года № 26-ПП «О размещении нестационарных торговых объектов, расположенных в городе Москве на земельных участках, в зданиях, строениях и сооружениях, находящихся в государственной собственности» (в редакции постановления Правительства Москвы от 09.06.2015 № 343-ПП «О мерах по совершенствованию порядка размещения нестационарных торговых объектов в городе Москве, внесении изменений в правовые акты города Москвы и признании утратившими силу правовых актов (отдельных положений правовых актов) города Москвы») и обращениями руководителя Департамента средств массовой информации и рекламы города Москвы И.В. Шубина от 30.05.2019г. № 02-25-442/19

Совет депутатов решил:

1. Принять к сведению сообщение главы муниципального округа Фили-Давыдково Адама В.И. о проекте изменения схемы размещения нестационарных торговых объектов на территории района Фили-Давыдково в части включения в схему объекта, согласно приложению к настоящему решению.

2. Согласовать проект изменения схемы размещения нестационарных торговых объектов на территории района Фили-Давыдково в части включения в схему объекта, указанного в пункте 1 настоящего решения.

3. Опубликовать настоящее решение в бюллетене «Московский муниципальный вестник» и разместить на официальном сайте аппарата Совета депутатов муниципального округа Фили-Давыдково www.аппарат-сд-мо-фили-давыдково.рф.

4. Направить копии настоящего решения в Департамент средств массовой информации и рекламы города Москвы, префектуру Западного административного округа города Москвы, управу района Фили-Давыдково города Москвы, Дорогомиловскую межрайонную прокуратуру ЗАО города Москвы и Де-

партамент территориальных органов исполнительной власти города Москвы.

5. Настоящее решение вступает в силу со дня его принятия.

6. Контроль за выполнением настоящего решения возложить на главу муниципального округа Фили-Давыдково Адама В.И.

Глава муниципального округа
Фили-Давыдково **В.И. Адам**

Приложение
к решению Совета депутатов
муниципального округа
Фили-Давыдково
от 18 июня 2019 года № 7/9-СД

Проект изменения схемы размещения нестационарных торговых объектов на территории района Фили-Давыдково в части включения в схему объекта:

№	Адрес	Вид и специализация объекта	Период размещения	Площадь объекта
1	Славянский бульвар, д. 2Б	Киоск (печать)	с 01 января по 31 декабря	6,0 кв.м.

РЕШЕНИЕ

18 июня 2019 года № 7/10-СД

Об утверждении Регламента реализации отдельных полномочий города Москвы в сфере размещения некапитальных объектов

В соответствии с частью 5 статьи 1 Закона города Москвы от 11 июля 2012 года № 39 «О наделении органов местного самоуправления муниципальных округов в городе Москве отдельными полномочиями города Москвы», частью 2 статьи 8 Закона города Москвы от 14 июля 2004 года № 50 «О порядке наделения органов местного самоуправления внутригородских муниципальных образований в городе Москве отдельными полномочиями города Москвы (государственными полномочиями)», постановлениями Правительства Москвы от 3 февраля 2011 года № 26-ПП «О размещении нестационарных торговых объектов, расположенных в городе Москве на земельных участках, в зданиях, строениях и сооружениях, находящихся в государственной собственности», от 6 марта 2015 года № 102-ПП «О размещении сезонных (летних) кафе при стационарных предприятиях общественного питания» и от 23 июня 2016 года № 355-ПП «О размещении в городе Москве нестационарных торговых объектов при стационарных торговых объектах»

Совет депутатов муниципального округа Фили-Давыдково решил:

1. Утвердить Регламент реализации отдельных полномочий города Москвы в сфере размещения некапитальных объектов (приложение).

2. Опубликовать настоящее решение в бюллетене «Московский муниципальный вестник».

3. Признать утратившим силу решение Совета депутатов муниципального округа Фили-Давыдково от 14 марта 2017 года № 5/14-СД «Об утверждении Регламента реализации отдельных полномочий го-

рода Москвы в сфере размещения некапитальных объектов».

4. Направить настоящее решение в Департамент территориальных органов исполнительной власти города Москвы, Департамент торговли и услуг города Москвы, Департамент природопользования и охраны окружающей среды города Москвы, Департамент транспорта и развития дорожно-транспортной инфраструктуры города Москвы, Департамент средств массовой информации и рекламы города Москвы, префектуру Западного административного округа города Москвы, управу района Фили-Давыдково города Москвы, и Дорогомиловскую межрайонную прокуратуру ЗАО города Москвы в течение 3 дней со дня его принятия.

5. Настоящее решение вступает в силу со дня его официального опубликования в бюллетене «Московский муниципальный вестник».

6. Контроль за выполнением настоящего решения возложить на главу муниципального округа Фили-Давыдково Адама В.И.

Глава муниципального
округа Фили-Давыдково **В.И. Адам**

Приложение
к решению Совета депутатов
муниципального округа
Фили-Давыдково
от 18 июня 2019 года № 7/10-СД

Регламент
реализации отдельных полномочий города Москвы
в сфере размещения некапитальных объектов

1. Настоящий Регламент определяет порядок реализации Советом депутатов муниципального округа Фили-Давыдково (далее – Совет депутатов) отдельных полномочий города Москвы в сфере размещения некапитальных объектов, переданных органам местного самоуправления муниципального округа Фили-Давыдково Законом города Москвы от 11 июля 2012 года № 39 «О наделении органов местного самоуправления муниципальных округов в городе Москве отдельными полномочиями города Москвы» (далее – некапитальные объекты, переданные полномочия).

2. Организацию работы по реализации Советом депутатов переданных полномочий осуществляют глава муниципального округа Фили-Давыдково и комиссия Совета депутатов по работе с общественностью и населением, вопросам общественной безопасности, опеки и попечительства, содействия малому бизнесу и потребительского рынка (далее – комиссия) в соответствии с Регламентом Совета депутатов и настоящим Регламентом.

3. Началом реализации переданных полномочий является поступление в Совет депутатов обращения уполномоченного Правительством Москвы органа исполнительной власти города Москвы, по вопросам указанным в пункте 1 настоящего Регламента (далее – обращение, уполномоченный орган).

4. Регистрация обращения осуществляется в день его поступления.

После регистрации обращения аппарат Совета депутатов проверяет полноту представленных документов на соответствие нормам действующего законодательства. В случае соответствия представленных документов, документы переводятся в электронный вид и сопроводительным письмом не позднее следующего дня направляются (в бумажном и (или) электронном виде) депутатам Совета депутатов, в профильную комиссию с последующим внесением вопроса в повестку дня заседания Совета депутатов.

При выявлении несоответствия представленных заявителем (уполномоченным органом) документов нормам действующего законодательства в их адрес аппаратом Совета депутатов направляется ответ о необходимости приведения направленных документов в соответствие с действующим законода-

тельством, для последующего рассмотрения вопроса.

5. Комиссия обеспечивает рассмотрение обращения на заседании комиссии, подготовку решения комиссии и проекта решения Совета депутатов. О дате, времени и месте проведения заседания комиссии сообщается депутатам Совета депутатов не менее чем за 2 рабочих дня до дня заседания.

6. Обращение, решение комиссии и проект решения Совета депутатов рассматриваются на заседании Совета депутатов в сроки, установленные Правительством Москвы.

7. Информация о дате, времени и месте проведения заседания Совета депутатов по рассмотрению обращения направляется в уполномоченный орган и размещается на официальном сайте муниципального округа Фили-Давыдково в информационно-телекоммуникационной сети «Интернет» не менее чем за 3 календарных дня до дня заседания.

8. По итогам рассмотрения обращения, решения комиссии Совет депутатов открытым голосованием большинством голосов от установленной численности депутатов Совета депутатов принимает одно из следующих решений:

1) о согласовании проекта схемы (проекта изменений схемы) размещения нестационарных торговых объектов в полном объеме, о согласовании указанных проектов частично или об отказе в их согласовании;

2) о согласовании места размещения нестационарного торгового объекта при стационарном торговом объекте или об отказе в согласовании места его размещения;

3) о согласовании размещения сезонного (летнего) кафе или об отказе в согласовании его размещения;

4) о проекте схемы (проекта изменения схемы) размещения иных некапитальных объектов в соответствии с принятым Правительством Москвы порядком.

9. Решения Совета депутатов о частичном согласовании или об отказе в согласовании, указанные в подпунктах 1-3 пункта 8 настоящего Регламента, должны быть мотивированными. Основанием для частичного согласования или отказа в согласовании является нарушение интересов жителей муниципального округа Фили-Давыдково при размещении некапитальных объектов.

10. Решения Совета депутатов, указанные в пункте 8 настоящего Регламента, должны содержать: назначение (специализацию) и указание на место размещения некапитального объекта (адресные ориентиры), реквизиты обращения (наименование уполномоченного органа, дата и номер обращения), дату поступления обращения в Совет депутатов и его регистрационный номер.

11. Решение Совета депутатов, принятое в соответствии с настоящим Регламентом, направляется в уполномоченный орган, в Департамент территориальных органов исполнительной власти города Москвы и размещается на официальном сайте муниципального округа Фили-Давыдково в информационно-телекоммуникационной сети «Интернет» в течение 3 календарных дней со дня его принятия, а также подлежит официальному опубликованию в бюллетене «Московский муниципальный вестник».

РЕШЕНИЕ

18 июня 2019 года № 7/11-СД

Об утверждении Регламента реализации отдельного полномочия города Москвы по рассмотрению документов для перевода жилого помещения в нежилое и согласованию проекта решения Департамента городского имущества города Москвы о переводе жилого помещения в нежилое в многоквартирном жилом доме

В соответствии с частью 8 статьи 1 Закона города Москвы от 11 июля 2012 года № 39 «О наделении органов местного самоуправления муниципальных округов в городе Москве отдельными полномочиями города Москвы», частью 2 статьи 8 Закона города Москвы от 14 июля 2004 года № 50 «О порядке наделения органов местного самоуправления внутригородских муниципальных образований в городе Москве отдельными полномочиями города Москвы (государственными полномочиями)» и постановлением Правительства Москвы от 27 октября 2015 года № 692-ПП «О переводе жилых (нежилых) помещений в нежилые (жилые) помещения, признании нежилых помещений жилыми помещениями, пригодными для проживания»

Совет депутатов муниципального округа Фили-Давыдково решил:

1. Утвердить Регламент реализации отдельного полномочия города Москвы по рассмотрению документов для перевода жилого помещения в нежилое и согласованию проекта решения Департамента городского имущества города Москвы о переводе жилого помещения в нежилое в многоквартирном жилом доме (приложение).
2. Опубликовать настоящее решение в бюллетене «Московский муниципальный вестник».
3. Признать утратившим силу решение Совета депутатов муниципального округа Фили-Давыдково от 14 марта 2017 года № 5/16-СД «Об утверждении Регламента реализации отдельных полномочий города Москвы по рассмотрению документов для перевода жилого помещения в нежилое и согласованию проекта решения уполномоченного органа исполнительной власти города Москвы о переводе жилого помещения в нежилое в многоквартирном жилом доме».
4. Направить настоящее решение в Департамент городского имущества города Москвы, Департамент территориальных органов исполнительной власти города Москвы, префектуру Западного административного округа города Москвы, управу района Фили-Давыдково города Москвы не позднее 3 дней со дня его принятия.
5. Настоящее решение вступает в силу со дня его официального опубликования в бюллетене «Московский муниципальный вестник».
6. Контроль за выполнением настоящего решения возложить на главу муниципального округа Фили-Давыдково Адама В.И.

Глава муниципального округа Фили-Давыдково **В.И. Адам**

Приложение
к решению Совета депутатов
муниципального округа
Фили-Давыдково
от 18 июня 2019 года № 7/11-СД

Регламент
реализации отдельного полномочия города Москвы по рассмотрению документов для перевода жилого помещения в нежилое и согласованию проекта решения Департамента городского имущества города Москвы о переводе жилого помещения в нежилое в многоквартирном жилом доме

1. Настоящий Регламент определяет порядок реализации Советом депутатов муниципального округа Фили-Давыдково (далее – Совет депутатов) отдельного полномочия города Москвы по рассмотрению представленных в установленном порядке в Департамент городского имущества города Москвы документов для перевода жилого помещения в нежилое и согласованию проекта решения Департамента городского имущества города Москвы о переводе жилого помещения в нежилое в многоквартирном жилом доме (далее – обращение).

2. Организацию работы с обращением осуществляют глава муниципального округа Фили-Давыдково и комиссия Совета депутатов по вопросам строительства, градостроительной реконструкции, вопросам жилищно-коммунального хозяйства и благоустройства территории (далее – комиссия) в соответствии с Регламентом Совета депутатов и настоящим Регламентом.

3. Началом реализации Советом депутатов отдельного полномочия города Москвы, указанного в пункте 1 настоящего Регламента, является поступление в Совет депутатов обращения.

4. Регистрация обращения осуществляется в день его поступления.

После регистрации обращения аппарат Совета депутатов проверяет полноту представленных документов на соответствие нормам действующего законодательства. В случае соответствия представленных документов, документы переводятся в электронный вид и сопроводительным письмом не позднее следующего дня направляются (в бумажном и (или) электронном виде) депутатам Совета депутатов, в профильную комиссию с последующим внесением вопроса в повестку дня заседания Совета депутатов.

При выявлении несоответствия представленных заявителем (уполномоченным органом) документов нормам действующего законодательства в их адрес аппаратом Совета депутатов направляется ответ о необходимости приведения направленных документов в соответствие с действующим законодательством, для последующего рассмотрения вопроса.

5. Не позднее двух рабочих дней со дня регистрации обращения комиссия совместно с главой муниципального округа Фили-Давыдково подготавливает сообщение в письменной форме о переводе жилого помещения в нежилое в соответствующем многоквартирном жилом доме (далее – сообщение).

Сообщение должно содержать информацию об обращении, о переводе жилого помещения в нежилое, о дате, месте и времени проведения заседания Совета депутатов, на котором будет оно рассмотрено, а также сроки (не менее 10 календарных дней) и место приема обращений собственников помещений в многоквартирном жилом доме, в случае если был нарушен порядок проведения общего собрания собственников помещений в этом доме, установленный Жилищным кодексом Российской Федерации (далее – информация собственников).

6. Аппарат Совета депутатов муниципального округа Фили-Давыдково (далее – аппарат Совета депутатов) не позднее одного рабочего дня после дня подготовки сообщения обеспечивает его размещение в помещениях данного дома, доступных для всех собственников помещений, на информационных стендах в помещениях аппарата Совета депутатов, управы района Фили-Давыдково города Москвы, а также на официальном сайте муниципального округа Фили-Давыдково в информационно-телекоммуникационной сети «Интернет».

7. Комиссия обеспечивает рассмотрение обращения, информации собственников (при наличии) на заседании комиссии, подготовку решения комиссии и проекта решения Совета депутатов.

О дате, времени и месте проведения заседания комиссии сообщается депутатам Совета депутатов не менее чем за 2 рабочих дня до дня заседания.

8. Обращение, информация собственников (при наличии), решение комиссии и проект решения Совета депутатов рассматриваются на заседании Совета депутатов в срок, не превышающий 30 календарных дней со дня регистрации обращения.

9. Информация о дате, времени и месте проведения заседания Совета депутатов направляется в Департамент городского имущества города Москвы и размещается на официальном сайте муниципального округа Фили-Давыдково в информационно-телекоммуникационной сети «Интернет» не менее чем за 3 календарных дня до дня заседания.

10. По итогам рассмотрения обращения, информации собственников (при наличии) и решения комиссии Совет депутатов открытым голосованием большинством голосов от установленной численности депутатов Совета депутатов принимает решение о согласовании или об отказе в согласовании проекта решения Департамента городского имущества города Москвы о переводе жилого помещения в нежилое в многоквартирном жилом доме.

11. Решение Совета депутатов об отказе в согласовании проекта решения Департамента городского имущества города Москвы о переводе жилого помещения в нежилое в многоквартирном жилом доме должно быть мотивированным. Основанием для отказа Советом депутатов в согласовании указанного проекта решения является нарушение порядка проведения общего собрания собственников помещений в многоквартирном жилом доме.

12. В решении Совета депутатов (пункт 10) указываются: реквизиты обращения, дата его поступления в Совет депутатов и регистрационный номер.

13. Решение Совета депутатов (пункт 10) направляется в Департамент городского имущества города Москвы, Департамент территориальных органов исполнительной власти города Москвы и размещается на официальном сайте муниципального округа Фили-Давыдково в информационно-телекоммуникационной сети «Интернет» не позднее 3 календарных дней со дня его принятия, а также подлежит официальному опубликованию в бюллетене «Московский муниципальный вестник».

РЕШЕНИЕ

18 июня 2019 года № 7/12-СД

О внесении изменений в решение Совета депутатов муниципального округа Фили-Давыдково от 14 марта 2017 года № 5/13-СД

В соответствии с пунктом 5 части 2 статьи 1 Закона города Москвы от 11 июля 2012 года № 39 «О наделении органов местного самоуправления муниципальных округов в городе Москве отдельными полномочиями города Москвы», частью 2 статьи 8 Закона города Москвы от 14 июля 2004 года № 50 «О порядке наделения органов местного самоуправления внутригородских муниципальных образований в городе Москве отдельными полномочиями города Москвы (государственными полномочиями)», постановлением Правительства Москвы от 2 июля 2013 года № 428-ПП «О Порядке установки ограждений на придомовых территориях в городе Москве»

Совет депутатов муниципального округа Фили-Давыдково решил:

1. Внести в решение Совета депутатов муниципального округа Фили-Давыдково от 14 марта 2017 года № 5/13-СД «Об утверждении Регламента реализации отдельного полномочия города Москвы по согласованию установки ограждающих устройств на придомовых территориях многоквартирных домов» следующие изменения:

1) в названии приложения к решению слова «отдельных полномочий» заменить словами «отдельного полномочия»;

2) пункт 3 приложения к решению изложить в следующей редакции:

«3. Началом осуществления Советом депутатов переданного полномочия является поступление в Совет депутатов обращения лица, уполномоченного на представление интересов собственников помещений в многоквартирном доме по вопросам, связанным с установкой ограждающих устройств и их демонтажем (далее – уполномоченное лицо), решения общего собрания собственников помещений в многоквартирном доме или сформированных на бумажном носителе результатов опроса среди собственников помещений в многоквартирном доме, проведенного в рамках реализации пилотного проекта «Электронный дом», с приложением проекта размещения ограждающего устройства (далее – обращение).»;

3) пункт 4 приложения к решению изложить в следующей редакции:

«4. Регистрация обращения осуществляется в день его поступления.

После регистрации обращения аппарат Совета депутатов проверяет полноту представленных документов на соответствие нормам действующего законодательства. В случае соответствия представленных документов, документы переводятся в электронный вид и сопроводительным письмом не позднее следующего дня направляются (в бумажном и (или) электронном виде) депутатам Совета депутатов, в профильную комиссию с последующим внесением вопроса в повестку дня заседания Совета депутатов.

При выявлении несоответствия представленных заявителем (уполномоченным органом) документов нормам действующего законодательства в их адрес аппаратом Совета депутатов направляется ответ о необходимости приведения направленных документов в соответствие с действующим законодательством, для последующего рассмотрения вопроса.»;

4) пункт 5 приложения к решению изложить в следующей редакции:

«5. Профильная комиссия обеспечивает рассмотрение обращения на заседании комиссии и подготовку проекта решения Совета депутатов о согласовании или об отказе в согласовании установки ограждающих устройств (далее – проект решения) не позднее 7 рабочих дней до даты очередного заседании Совета депутатов. О дате, времени и месте проведения заседания профильной комиссии сообщается депутатам Совета депутатов не менее чем за 2 рабочих дня.»;

5) пункт 6 приложения к решению изложить в следующей редакции:

«6. Результат рассмотрения обращения профильной комиссией (проект решения) (пункт 5) рассматривается на очередном заседании Совета депутатов, но не позднее 30 календарных дней со дня поступления обращения в Совет депутатов.»;

6) пункт 7 приложения к решению изложить в следующей редакции:

«7. Информация о дате, времени и месте проведения заседания Совета депутатов, на котором будет рассматриваться обращение и проект решения, направляется уполномоченному лицу, в управу района Фили-Давыдково города Москвы (далее – управа района) и размещается на официальном сайте муниципального округа Фили-Давыдково в информационно-телекоммуникационной сети «Интернет» не позднее чем за 3 календарных дня до дня заседания.»;

2. Направить настоящее решение в Департамент территориальных органов исполнительной власти города Москвы в течение 3 рабочих дней со дня его принятия.

3. Опубликовать настоящее решение в бюллетене «Московский муниципальный вестник».

4. Настоящее решение вступает в силу со дня его официального опубликования в бюллетене «Московский муниципальный вестник».

5. Контроль за выполнением настоящего решения возложить на главу муниципального округа Фили-Давыдково Адама В.И.

Глава муниципального
округа Фили-Давыдково **В.И. Адам**

РЕШЕНИЕ

18 июня 2019 года № 7/13-СД

О внесении изменений в решение Совета депутатов муниципального округа Фили-Давыдково от 18.12.2018 г. № 12/1-СД «О бюджете муниципального округа Фили-Давыдково на 2019 год и плановый период 2020 и 2021 годов»

В соответствии с Бюджетным кодексом Российской Федерации, Федеральным законом от 6 октября 2003 года № 131-ФЗ «Об общих принципах организации местного самоуправления в Российской Федерации», законами города Москвы от 6 ноября 2002 года № 56 «Об организации местного самоуправления в городе Москве», от 10 сентября 2008 года № 39 «О бюджетном устройстве и бюджетном процессе в городе Москве», от 21 ноября 2018 года № 30 «О бюджете города Москвы на 2019 год и плановый период 2020 и 2021 годов», Уставом муниципального округа Фили-Давыдково, Положением о бюджетном процессе в муниципальном округе Фили-Давыдково, утвержденным решением Совета депутатов муниципального округа Фили-Давыдково от 15 апреля 2014 года № 7/5-СД,

Совет депутатов муниципального округа Фили-Давыдково решил:

1. Внести изменения в решение Совета депутатов муниципального округа Фили-Давыдково от 18.12.2018 г. № 12/1-СД «О бюджете муниципального округа Фили-Давыдково на 2019 год и плановый период 2020 и 2021 годов»:

1.1. Изложить п.1.1 решения в следующей редакции:

«1.1.Основные характеристики местного бюджета на 2019 год:

1.1.1) прогнозируемый общий объем доходов в сумме 19 566,0 тыс. рублей;

1.1.2) общий объем расходов в сумме 20 461,0 тыс. рублей;

1.1.3) дефицит бюджета в сумме 895,0 тыс. рублей.

1.2. Направить из свободного остатка средств бюджета муниципального округа Фили-Давыдково сумму 895,0 тыс. рублей (Восемьсот девяносто пять тысяч рублей 00 копеек) на увеличение бюджетных ассигнований 2019 года по коду бюджетной классификации 900 0102 31А0100100 120.

1.3. Изложить приложения 3, 5, 7 решения в новой редакции согласно приложениям 1, 2, 3 к настоящему решению соответственно.

2. Опубликовать настоящее решение в бюллетене «Московский муниципальный вестник» и разместить на официальном сайте аппарата Совета депутатов муниципального округа Фили-Давыдково.

3. Настоящее решение вступает в силу со дня его принятия.

4. Направить копии настоящего решения в Префектуру Западного административного округа города Москвы и Дорогомиловскую межрайонную прокуратуру ЗАО города Москвы.

5. Контроль за выполнением настоящего решения возложить на главу муниципального округа Фили-Давыдково Адама В.И.

Глава муниципального
округа Фили-Давыдково **В.И. Адам**

Приложение 1
к решению Совета депутатов
муниципального округа
Фили-Давыдково
от 18 июня 2019 года № 7/13-СД

Приложение 3
к решению Совета депутатов
муниципального округа
Фили-Давыдково
от 18 декабря 2018 года № 12/1-СД

Ведомственная структура расходов
бюджета муниципального округа Фили-Давыдково на 2019 год

Наименование	Рз	ПР	ЦСР	ВР	Сумма (тыс. рублей)
аппарат Совета депутатов муниципального округа Фили-Давыдково *(код ведомства 900)*					**20 461,0**
ОБЩЕГОСУДАРСТВЕННЫЕ ВОПРОСЫ	**01**	**00**			**14 948,3**
Функционирование главы муниципального округа	**01**	**02**			**2 828,8**
Глава муниципального округа	01	02	31 А 01 00100		2 735,6
Расходы на выплаты персоналу в целях обеспечения выполнения функций государственными (муниципальными) органами, казенными учреждениями, органами управления государственными внебюджетными фондами	01	02	31 А 01 00100	100	2 715,6
Расходы на выплаты персоналу государственных (муниципальных) органов	01	02	31 А 01 00100	120	2 715,6
Прочие расходы в сфере здравоохранения	01	02	35 Г 01 01100		93,2
Закупка товаров, работ и услуг для государственных (муниципальных) нужд	01	02	35 Г 01 01100	100	93,2
Иные закупки товаров, работ и услуг для обеспечения государственных (муниципальных) нужд	01	02	35 Г 01 01100	120	93,2
Закупка товаров, работ и услуг для государственных (муниципальных) нужд	01	02	31 А 01 00100	200	20,0

Иные закупки товаров, работ и услуг для обеспечения государственных (муниципальных) нужд	01	02	31 А 01 00100	240	20,0
Функционирование Совета депутатов муниципального округа Фили-Давыдково	**01**	**03**			**2 349,0**
Депутаты Совета депутатов муниципального округа	01	03	31 А 01 00200		189,0
Расходы на выплаты персоналу в целях обеспечения выполнения функций государственными (муниципальными) органами, казенными учреждениями, органами управления государственными внебюджетными фондами	01	03	31 А 01 00200	100	189,0
Расходы на выплаты персоналу государственных (муниципальных) органов	01	03	31 А 01 00200	120	189,0
Межбюджетные трансферты бюджетам муниципальных округов в целях повышения эффективности осуществления советами депутатов муниципальных округов переданных полномочий города Москвы	01	03	33 А0400100		2 160,0
Специальные расходы	01	03	33 А0400100	880	2 160,0
Функционирование аппарата Совета депутатов муниципального округа	**01**	**04**			**9 609,2**
Обеспечение деятельности *аппарата Совета депутатов* муниципального округа в части содержания муниципальных служащих для решения вопросов местного значения	01	04	31 Б 01 00500		9 318,8
Расходы на выплаты персоналу в целях обеспечения выполнения функций государственными (муниципальными) органами, казенными учреждениями, органами управления государственными внебюджетными фондами	01	04	31 Б 01 00500	100	5 390,6
Расходы на выплаты персоналу государственных (муниципальных) органов	01	04	31 Б 01 00500	120	5 390,6
Закупка товаров, работ и услуг для государственных (муниципальных) нужд	01	04	31 Б 01 00500	200	3 928,2
Иные закупки товаров, работ и услуг для обеспечения государственных (муниципальных) нужд	01	04	31 Б 01 00500	240	3 928,2
Прочие расходы в сфере здравоохранения	**01**	**04**	**35 Г 01 01100**		**290,4**
Расходы на выплаты персоналу в целях обеспечения выполнения функций государственными (муниципальными) органами, казенными учреждениями, органами управления государственными внебюджетными фондами	01	04	35 Г 01 01100	100	290,4
Расходы на выплаты персоналу государственных (муниципальных) органов	01	04	35 Г 01 01100	120	290,4
Резервный фонд	**01**	**11**			**32,0**
Резервный фонд *аппарата Совета депутатов* муниципального округа	01	11	32 А 01 00000		32,0
Резервные средства	01	11	32 А 01 00000	870	32,0
Другие общегосударственные вопросы	**01**	**13**			**129,3**
Уплата членских взносов на осуществление деятельности Совета муниципальных образований города Москвы	01	13	31 Б 01 00400		129,3
Иные бюджетные ассигнования	01	13	31 Б 01 00400	800	129,3
Уплата налогов, сборов и иных платежей	01	13	31 Б 01 00400	850	129,3
НАЦИОНАЛЬНАЯ БЕЗОПАСНОСТЬ И ПРАВООХРАНИТЕЛЬНАЯ ДЕЯТЕЛЬНОСТЬ	**03**				**40,0**
Защита населения и территории от чрезвычайных ситуаций природного и техногенного характера, гражданская оборона безопасности и правоохранительной деятельности	03	09			40,0
Мероприятия по гражданской обороне, предупреждение чрезвычайных ситуаций, обеспечение пожарной безопасности	03	09	35 Е 01 01400		40,0
Закупка товаров, работ и услуг для обеспечения государственных (муниципальных) нужд	03	09	35 Е 01 01400	200	40,0
Иные закупки товаров, работ и услуг для обеспечения государственных (муниципальных) нужд	03	09	35 Е 01 01400	240	40,0
КУЛЬТУРА, КИНЕМАТОГРАФИЯ	**08**	**00**			3 597,8

Другие вопросы в области культуры, кинематографии	08	04			3 597,8
Праздничные и социально значимые мероприятия для населения	08	04	35 Е 01 00500		3 597,8
Закупка товаров, работ и услуг для государственных (муниципальных) нужд	08	04	35 Е 01 00500	200	3 597,8
Иные закупки товаров, работ и услуг для обеспечения государственных (муниципальных) нужд	08	04	35 Е 01 00500	240	3 597,8
СОЦИАЛЬНАЯ ПОЛИТИКА	**10**	**00**			**1 422,4**
Пенсионное обеспечение	10	01			769,2
Доплаты к пенсиям муниципальным служащим города Москвы	10	01	35 П 01 01500		769,2
Межбюджетные трансферты	10	01	35 П 01 01500	500	769,2
Иные межбюджетные трансферты	10	01	35 П 01 01500	540	769,2
Другие вопросы в области социальной политики	**10**	**06**			**653,2**
Социальные гарантии муниципальным служащим, вышедшим на пенсию	10	06	35 П 01 01800		352,0
Социальное обеспечение и иные выплаты населению	10	06	35 П 01 01800	300	352,0
Социальные выплаты гражданам, кроме публичных нормативных социальных выплат	10	06	35 П 01 01800	320	352,0
Прочие расходы в сфере здравоохранения	**10**	**06**	**35 Г 01 01100**		**301,2**
Социальное обеспечение и иные выплаты населению	10	06	35 Г 01 01100	300	301,2
Социальные выплаты гражданам, кроме публичных нормативных социальных выплат	10	06	35 Г 01 01100	320	301,2
СРЕДСТВА МАССОВОЙ ИНФОРМАЦИИ	**12**	**00**			**452,5**
Периодическая печать и издательства	**12**	**02**			**140,0**
Информирование жителей муниципального округа	12	02	35 Е 01 00300		140,0
Закупка товаров, работ и услуг для государственных (муниципальных) нужд	12	02	35 Е 01 00300	200	100,0
Иные закупки товаров, работ и услуг для обеспечения государственных (муниципальных) нужд	12	02	35 Е 01 00300	240	100,0
Иные бюджетные ассигнования	12	02	35 Е 01 00300	800	40,0
Уплата налогов, сборов и иных платежей	12	02	35 Е 01 00300	850	40,0
Другие вопросы в области средств массовой информации	**12**	**04**			**312,5**
Информирование жителей муниципального округа	12	04	35 Е 01 00300		312,5
Закупка товаров, работ и услуг для государственных (муниципальных) нужд	12	04	35 Е 01 00300	200	312,5
Иные закупки товаров, работ и услуг для обеспечения государственных (муниципальных) нужд	12	04	35 Е 01 00300	240	312,5
ИТОГО РАСХОДЫ					**20 461,0**

Приложение 2
к решению Совета депутатов
муниципального округа
Фили-Давыдково
от 18 июня 2019 года № 7/13 -СД

Приложение 5
к решению Совета депутатов
муниципального округа
Фили-Давыдково
от 18 декабря 2018 года № 12/1-СД

Распределение бюджетных ассигнований по разделам, подразделам, целевым статьям, группам и подгруппам видов расходов классификации расходов бюджета муниципального округа Фили-Давыдково на 2019 год

Наименование	Рз	ПР	ЦСР	ВР	Сумма (тыс.рублей)
аппарат Совета депутатов муниципального округа Фили-Давыдково					**20 461,0**
ОБЩЕГОСУДАРСТВЕННЫЕ ВОПРОСЫ	**01**	**00**			**14 948,3**
Функционирование главы муниципального округа	**01**	**02**			**2 828,8**
Глава муниципального округа	01	02	31 А 01 00100		2 735,6
Расходы на выплаты персоналу в целях обеспечения выполнения функций государственными (муниципальными) органами, казенными учреждениями, органами управления государственными внебюджетными фондами	01	02	31 А 01 00100	100	2 715,6
Расходы на выплаты персоналу государственных (муниципальных) органов	01	02	31 А 01 00100	120	2 715,6
Прочие расходы в сфере здравоохранения	01	02	35 Г 01 01100		93,2
Расходы на выплаты персоналу в целях обеспечения выполнения функций государственными (муниципальными) органами, казенными учреждениями, органами управления государственными внебюджетными фондами	01	02	35 Г 01 01100	100	93,2
Расходы на выплаты персоналу государственных (муниципальных) органов	01	02	35 Г 01 01100	120	93,2
Закупка товаров, работ и услуг для государственных (муниципальных) нужд	01	02	31 А 01 00100	200	20,0
Иные закупки товаров, работ и услуг для обеспечения государственных (муниципальных) нужд	01	02	31 А 01 00100	240	20,0
Функционирование Совета депутатов муниципального округа Фили-Давыдково	**01**	**03**			**2 349,0**
Депутаты Совета депутатов муниципального округа	01	03	31 А 01 00200		189,0
Расходы на выплаты персоналу в целях обеспечения выполнения функций государственными (муниципальными) органами, казенными учреждениями, органами управления государственными внебюджетными фондами	01	03	31 А 01 00200	100	189,0
Расходы на выплаты персоналу государственных (муниципальных) органов	01	03	31 А 01 00200	120	189,0
Межбюджетные трансферты бюджетам муниципальных округов в целях повышения эффективности осуществления советами депутатов муниципальных округов переданных полномочий города Москвы	01	03	33 А0400100		2 160,0
Специальные расходы	01	03	33 А0400100	880	2 160,0
Функционирование аппарата Совета депутатов муниципального округа	**01**	**04**			**9 609,2**

Обеспечение деятельности аппарата Совета депутатов муниципального округа в части содержания муниципальных служащих для решения вопросов местного значения	01	04	31 Б 01 00500		9 318,8
Расходы на выплаты персоналу в целях обеспечения выполнения функций государственными (муниципальными) органами, казенными учреждениями, органами управления государственными внебюджетными фондами	01	04	31 Б 01 00500	100	5 390,6
Расходы на выплаты персоналу государственных (муниципальных) органов	01	04	31 Б 01 00500	120	5 390,6
Закупка товаров, работ и услуг для государственных (муниципальных) нужд	01	04	31 Б 01 00500	200	3 928,2
Иные закупки товаров, работ и услуг для обеспечения государственных (муниципальных) нужд	01	04	31 Б 01 00500	240	3 928,2
Прочие расходы в сфере здравоохранения	01	04	35 Г 01 01100		290,4
Расходы на выплаты персоналу в целях обеспечения выполнения функций государственными (муниципальными) органами, казенными учреждениями, органами управления государственными внебюджетными фондами	01	04	35 Г 01 01100	100	290,4
Расходы на выплаты персоналу государственных (муниципальных) органов	01	04	35 Г 01 01100	120	290,4
Резервный фонд	**01**	**11**			**32,0**
Резервный фонд аппарата Совета депутатов муниципального округа	01	11	32 А 01 00000		32,0
Резервные средства	01	11	32 А 01 00000	870	32,0
Другие общегосударственные вопросы	**01**	**13**			**129,3**
Уплата членских взносов на осуществление деятельности Совета муниципальных образований города Москвы	01	13	31 Б 01 00400		129,3
Иные бюджетные ассигнования	01	13	31 Б 01 00400	800	129,3
Уплата налогов, сборов и иных платежей	01	13	31 Б 01 00400	850	129,3
НАЦИОНАЛЬНАЯ БЕЗОПАСНОСТЬ И ПРАВООХРАНИТЕЛЬНАЯ ДЕЯТЕЛЬНОСТЬ	**03**				**40,0**
Защита населения и территории от чрезвычайных ситуаций природного и техногенного характера, гражданская оборона безопасности и правоохранительной деятельности	03	09			40,0
Мероприятия по гражданской обороне, предупреждение чрезвычайных ситуаций, обеспечение пожарной безопасности	03	09	35 Е 01 01400		40,0
Закупка товаров, работ и услуг для обеспечения государственных (муниципальных) нужд	03	09	35 Е 01 01400	200	40,0
Иные закупки товаров, работ и услуг для обеспечения государственных (муниципальных) нужд	03	09	35 Е 01 01400	240	40,0
КУЛЬТУРА, КИНЕМАТОГРАФИЯ	**08**	**00**			3 597,8
Другие вопросы в области культуры, кинематографии	08	04			3 597,8
Праздничные и социально значимые мероприятия для населения	08	04	35 Е 01 00500		3 597,8
Закупка товаров, работ и услуг для государственных (муниципальных) нужд	08	04	35 Е 01 00500	200	3 597,8
Иные закупки товаров, работ и услуг для обеспечения государственных (муниципальных) нужд	08	04	35 Е 01 00500	240	3 597,8
СОЦИАЛЬНАЯ ПОЛИТИКА	**10**	**00**			**1 422,4**
Пенсионное обеспечение	**10**	**01**			769,2
Доплаты к пенсиям муниципальным служащим города Москвы	10	01	35 П 01 01500		769,2
Межбюджетные трансферты	10	01	35 П 01 01500	500	769,2
Иные межбюджетные трансферты	10	01	35 П 01 01500	540	769,2
Другие вопросы в области социальной политики	**10**	**06**			**653,2**
Социальные гарантии муниципальным служащим, вышедшим на пенсию	10	06	35 П 01 01800		352,0

Социальное обеспечение и иные выплаты населению	10	06	35 П 01 01800	300	352,0
Социальные выплаты гражданам, кроме публичных нормативных социальных выплат	10	06	35 П 01 01800	320	352,0
Прочие расходы в сфере здравоохранения	**10**	**06**	**35 Г 01 01100**		**301,2**
Социальное обеспечение и иные выплаты населению	10	06	35 Г 01 01100	300	301,2
Социальные выплаты гражданам, кроме публичных нормативных социальных выплат	10	06	35 Г 01 01100	320	301,2
СРЕДСТВА МАССОВОЙ ИНФОРМАЦИИ	**12**	**00**			**452,5**
Периодическая печать и издательства	12	02			140,0
Информирование жителей муниципального округа	12	02	35 Е 01 00300		140,0
Закупка товаров, работ и услуг для государственных (муниципальных) нужд	12	02	35 Е 01 00300	200	100,0
Иные закупки товаров, работ и услуг для обеспечения государственных (муниципальных) нужд	12	02	35 Е 01 00300	240	100,0
Иные бюджетные ассигнования	12	02	35 Е 01 00300	800	40,0
Уплата налогов, сборов и иных платежей	12	02	35 Е 01 00300	850	40,0
Другие вопросы в области средств массовой информации	**12**	**04**			**312,5**
Информирование жителей муниципального округа	12	04	35 Е 01 00300		312,5
Закупка товаров, работ и услуг для государственных (муниципальных) нужд	12	04	35 Е 01 00300	200	312,5
Иные закупки товаров, работ и услуг для обеспечения государственных (муниципальных) нужд	12	04	35 Е 01 00300	240	312,5
ИТОГО РАСХОДЫ					**20 461,0**

Приложение 3
к решению Совета депутатов
муниципального округа
Фили-Давыдково
от 18 июня 2019 года № 7/13-СД

Приложение 7
к решению Совета депутатов
муниципального округа
Фили-Давыдково
от 18 декабря 2018 года № 12/1-СД

Источники финансирования дефицита бюджета муниципального округа Фили-Давыдково на 2019 год и плановый период 2020 и 2021 годов

Код бюджетной классификации						Наименование показателей	Сумма (тыс. рублей)		
							2019 год	2020 год	2021 год
01	00	0000	00	0000	000	Источники внутреннего финансирования дефицитов бюджетов	895,0	0,0	0,0
01	05	0000	00	0000	000	Изменение остатков средств на счетах по учету средств бюджетов	895,0	0,0	0,0
01	05	0201	00	0000	510	Увеличение прочих остатков денежных средств бюджетов	0,0	0,0	0,0
01	05	0201	03	0000	510	Увеличение прочих остатков денежных средств бюджетов внутригородских муниципальных образований городов федерального значения	0,0	0,0	0,0

01	05	0201	00	0000	610	Уменьшение прочих остатков денежных средств бюджетов	895,0	0,0	0,0
01	05	0201	03	0000	610	Уменьшение прочих остатков денежных средств бюджетов внутригородских муниципальных образований городов федерального значения	895,0	0,0	0,0
ИТОГО:							895,0	0,0	0,0

РЕШЕНИЕ

18 июня 2019 года № 7/14-СД

О поощрении депутатов Совета депутатов муниципального округа Фили-Давыдково

В соответствии с пунктом 16 статьи 3 Закона города Москвы от 11 июля 2012 года № 39 «О наделении органов местного самоуправления муниципальных округов в городе Москве отдельными полномочиями города Москвы» и решением Совета депутатов муниципального округа Фили-Давыдково от 13 августа 2013 года № 10/2-СД об утверждении Положения «О порядке поощрения депутатов Совета депутатов муниципального округа Фили-Давыдково»

Совет депутатов решил:

1. За активное участие депутатов Совета депутатов муниципального округа Фили-Давыдково в осуществлении переданных в соответствии с Законом города Москвы от 11 июля 2012 года № 39 «О наделении органов местного самоуправления муниципальных округов в городе Москве отдельными полномочиями города Москвы» полномочий города Москвы стимулировать депутатов Совета депутатов муниципального округа Фили-Давыдково поощрительными выплатами в соответствии с приложением к настоящему решению за второй квартал 2019 г.

2. Направить копии настоящего решения в Департамент территориальных органов исполнительной власти города Москвы, префектуру Западного административного округа города Москвы и Дорогомиловскую межрайонную прокуратуру ЗАО города Москвы.

3. Опубликовать настоящее решение в бюллетене «Московский муниципальный вестник» и разместить на официальном сайте аппарата Совета депутатов муниципального округа Фили-Давыдково www.аппарат-сд-мо-фили-давыдково.рф.

4. Настоящее решение вступает в силу со дня его принятия.

5. Контроль за выполнением настоящего решения возложить на главу муниципального округа Фили-Давыдково Адама В.И.

Глава муниципального
округа Фили-Давыдково **В.И. Адам**

Приложение
к решению Совета депутатов
муниципального округа
Фили-Давыдково
от 18 июня 2019 года № 7/14-СД

Размер поощрительной выплаты депутатам Совета депутатов муниципального округа Фили-Давыдково в соответствии с Положением «О порядке поощрения депутатов Совета Депутатов муниципального округа Фили-Давыдково»

Бутенко Александр Геннадиевич	60, 000 (шестьдесят тысяч рублей)
Девятов Алексей Алексеевич	60, 000 (шестьдесят тысяч рублей)
Ларичев Андрей Викторович	60, 000 (шестьдесят тысяч рублей)
Карпова Лариса Ивановна	60, 000 (шестьдесят тысяч рублей)
Люков Владимир Гаврилович	60, 000 (шестьдесят тысяч рублей)
Никитина Нина Ивановна	60, 000 (шестьдесят тысяч рублей)
Фролова Ольга Викторовна	60, 000 (шестьдесят тысяч рублей)
Хрол Людмила Леонидовна	60, 000 (шестьдесят тысяч рублей)
Шестопалов Алексей Георгиевич	60, 000 (шестьдесят тысяч рублей)

Бюллетень
«Московский муниципальный
вестник»

Издается с декабря 2012 года

Зарегистрирован Управлением
Федеральной службы
по надзору в сфере связи,
информационных технологий
и массовых коммуникаций
по Москве
и Московской области
Свидетельство о регистрации
ПИ № ТУ50-01495 от 19.09.2012

Учредитель, редакция,
издатель и распространитель –
Ассоциация
«Совет муниципальных
образований города Москвы»

Главный редактор М.В. Львов

Электронная версия:
amom.mos.ru

Выпуск осуществлен
при финансовой поддержке
Департамента территориальных
органов исполнительной власти
города Москвы

Дата выхода 04.07.2019

Тираж 700 экз. Заказ № 02433-19

Распространяется бесплатно

Адрес учредителя, редакции,
издателя и распространителя:
127006, Москва,
Успенский пер., д 14, стр. 2

Тел.: 8 (499) 652-60-60

Отдел распространения
тел.: 8 (499) 652-60-80

Типография:
ОАО «Подольская фабрика офсетной печати»,
142100, Московская область, Подольск,
Революционный проспект, д. 80/42